ТАЙЛБАР БИЧИГ

БАЙРШИЛ: Төлөвлөж буй барилга нь Дорноговь аймгийн Сайншанд сумын 2-р багийн нутаг дэвсгэрт байрлана.

ӨГӨГДӨЛ:

1000 ХҮНИЙ СУУДАЛТАЙ СОЁЛ, СПОРТЫН ЦОГЦОЛБОРын зураг төслийг захиалагч талтай зөвшөөрөлцсөн эскизийн дагуу "BALDAN'S" ХХК-д боловсруулав. Дорноговь аймгийн засаг даргын 2019 оны 01-н сарын 02-ны өдрийн дугаар А/02 тоот захирамж, Дорноговь аймгийн ГХБХБГазрын 2019 оны 01-н сарын 04-ны өдрийн дугаар №АТД-01/2019 тоот архитектур, төлөвлөлтийн даалгавар, газар олголтын схем ГХБХБГазрар батлагдсан эскизийн даримт бичгүүдийг үндэслэн дараах /Олон нийт иргэний барилга ДБСайдын 2003.12.18-ны өдрийн 252 тоот тушаал/, Барилга, байгууламжийн галын аюулгүйн байдал ДБСайдын 2002.11.12-ны өдрийн 313 тоот тушаал/, /Тахир дутуу иргэдэд зориулсан барилгын төлөвлөлтийн нормаль/, /Хот тосгоны төлөвлөлт барилгажилтын норм да дүрэм/, /"ALWITRA" фирмийн дотуур ус зайлуулах систем/ БНбД, БД, каталогыг баримтлан боловсруулав. Төлөвлөж буй барилга нь тэнхлэгээрээ 52х52метр зоортой газраас дээш 2 давхар байна. Барилгын ±0,00 түвшин далайн түвшинээс 954.20м 0,00-с дээш 21,712м өндөр 0,00-с доош 3.6м зоорьтой байна.

БАРИЛГЫН ХИЙЦ

-Үндсэн хийц: Барилгын үндсэн бүтээц нь цутгамал төмөр бетон каркасан хийцтэй цутгамал төмөр бетон баганан суурьтай.

-Хучилт: Цутгамал төмөр бетон хучилттай. Гол танхимд орон зайн хучилт

-Гадна хана: Зоорийн давхрын хөрснөөс доош гадна хана нь 500мм-ийн цутгамал хана 100мм-ийн XPS хөөсөнцөр дулаалга (CARBON PROF 300 нягт g=26кг/м3 MNS4629-98марк 35) 120мм-ийн тоосгон хана, сайжруулсан шавардлага, 2үе хар тосон түрхлэг байна Зоорийн давхрын хөрснөөс дээш гадна хана нь 500мм-ийн цутгамал хана, уур ус тусгаарлагч 100мм-ийн галд тэсвэртэй эрдэс хөвөн дулаалга боржин чулуун өнгөлгөө байна. Нэг давхраас парапет хүртэлх гадна хана нь 360мм-ийн хийжүүлсэн царууц бетон гулдмай, 100мм~200мм-ийн EPS хөөсөнцөр дулаалга (нягт g=35кг/м3 MNS4629-98марк 35) дулаалга, 120мм-ийн тоосгон хана, сайжруулсан шавардлага, чулуун эмульсэн будаг байна. Консолын гадна хана нь 360мм-ийн хийжүүлсэн царууц бетон гулдмай, уур ус тусгаарлагч, 50х50 профиль, булан төмөр, галд тэсвэртэй ROCKWOOL (нягт g=120кг/м3 150мм) дулаалга, олон үет хөнгөнцагаан өнгөлгөө байна.

-Ханын дулаалга: 100мм EPS хөөсөнцөр дулаалга нягт g=35кг/м3 дулаалга (MNS4629-98марк 35), ROCKWOOL нягт g=120кг/м3 дулаалга δ=150мм

-Дотор хана: 120мм-ийн тоосгон хана нь /сайжруулсан шавардлага δ=20мм, 120мм-ийн тоосгон хана, сайжруулсан шавардлага δ=20мм/, 200мм-ийн хөнгөн бетон хана нь /сайжруулсан шавардлага δ=20мм, δ =200мм хийжүүлсэн царууц бетон гулдмайн өрлөг сайжруулсан шавардлага δ=20мм/, ариун цэврийн өрөөний хана нь /сайжруулсан шавардлага δ=20мм, 120мм-ийн тоосгон хана, плитаны цавуу, плита δ=10мм/ байна.

-Дээвэр: Барилгад салхижуулалтгүй хар цаасан олон үет хавтгай дээвэр, WPC хавтан шалтай ашиглаттай дээвэр төлөвлөв. Дээврийн дулаалга нь MNS 4629 : 2007 стандартын шаардлага хангасан полистирол хавтан хэрэглэнэ.PS-25 марктай дундаж нягт 25,1-35кг/м3 байна. Дээврийн дотуур ус зайлуулах системийг дуу тусгаарлах давхар үетэй ган хоолойгоор гүйцэтгэнэ. Дотуур ус цуглуулж зайлуулах хэсэгт Герман улсын alwitra-systemgully DN 125/70 иж бүрэн систем сонгов.

БАЙГАЛЬ ЦАГ УУРЫН ҮНДСЭН ӨГӨГДЛҮҮД

-Гадна агаарын тооцооны температур:	-29°C
-Цасны ачаалал:	50 кг/м2
-Салхины ачаалал:	35 кг/м2
-Эдэлгээний зэрэг:	2
-Гал тэсвэрлэлтийн зэрэг	2
-Галын аюулын категори	B
-Газар чичирхийлэлтийн балл	6 балл
-Барилгын ангилал	2

Архитектур орон зайн төлөвлөлт: Барилгын ээлхүүн төлөвлөлтийг шийдэхдээ тухайн олгогдсон газрын онцлог батлагдсан эскизийн дагуу тэнхлэгээрээ 52х52 хэмжээтэй барилга байхаар төлөвлөв.

Зоорийн давхарт: өлгүүр, нийтийн ариун цэврийн өрөө, 14-н машиний дулаан зогсоол, насосны өрөө, усны нөөцийн савны өрөө, цахилгааны техникийн өрөө, холбооны техникийн өрөө, цэвэрлэгчийн өрөө, шат, хонгил төлөвлөв.

1-р давхарт: гол орц, туслах орц, вестибюль, фоей, спорт танхим, үзэгчийн суудал, тамирчдын хувцас солих өрөө, саун, душ, шагайн харвааны танхим, даргын өрөө, ажилчдын өрөө, зоогийн газар, гал тогоо, ажилчдын хувцас солих өрөө шатны хонгил төлөвлөв.

2-р давхарт: фоей, үзэгчийн суудал, багш нарын өрөө, шатрын бэлтгэлийн өрөө, бөхийн бэлтгэлийн өрөө, боксын бэлтгэлийн танхим, бялдаржуулах танхим, хувцас солих өрөө, душ, ариун цэврийн өрөө, шатны хонгил, төлөвлөв.

Хаалга: Барилгад хэрэглэх дотор хаалгыг захиалагч, зохиогчтой хамтран сонгох ба хаалганы хэмжээг зургын дагуу газар дээр нь хэмжилт хийж авна. Хаалганы түүвэр зургийг БА-16 хуудаснаас үз.

Цонх: Дулаан тусгаарлалт сайтай битүүмжлэгдсэн 2 давхар шилэн пакет бүхий хуванцар жаазтай байна. Дулаан дамжуулалтын эсэргүүцэл R=0.7 м2. град/ватт-аас багагүй байх шаардлагатай. Шилэн ханыг зургийн дагуу үйлдвэрт захиалж хийлгэнэ. Цонхны тавцанг гантиг чулуугаар захиалж хийлгэнэ. Цонхны тавцанг гантиг чулуугаар хийнэ. Шилэн ханыг MNS5802/2007 стандартын шаардлага хангасан металл жаазтай вакум цонх хэрэглэнэ. Цонх шилэн ханын зургыг БА-17 хуудаснаас үз.

Дотор засал: Гадна ханын дотор талд сайжруулсан шавардлага хийж тэгшилэн эмульсэн будгаар будах. Цутгамал төмөр бетон хануудыг сайжруулсан шавардлагаар шавардан тэгшилж усан эмульсэн будгаар 2 дахин будах. Ариун цэврийн өрөө, халуун цех, бэлтгэл, угаалгын өрөөнд шалнаас дүүжин тааз хүртэл паалант керамик хавтанцараар өнгөлнө.

Гадна засал: Барилгын 1-р давхраас парапет хүртэлх гадна ханыг сайжруулсан шавардлага хийж чулуун зургын дагуу эмулсэн будгаар шоолж будна. металл хавтангаар технологийн дагуу угсарна нүүр талуудыг хуудас марк БА-11, БА-12, БА-13, БА-14, хуудаснаас үз.

ЕРӨНХИЙ ТЭМДЭГЛЭГЭЭ

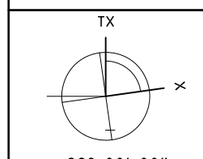

ТХ - ТӨСЛИЙН ХОЙД ЗҮГ
Х - БОДИТ ХОЙД ЗҮГ
α - БОДИТ ӨНЦГИЙН ХЭМЖЭЭ

6-12мм A 3.5мм — БАРИЛГЫН ТЭНХЛЭГ Ф=6-12мм, (MNS 3757-3:2013 ху-8)

45° 0.00 1-р давхар 2.5мм 2.5мм 2.4мм — ОГТЛОЛ, НҮҮР ТАЛ ДЭЭР ТҮВШИН ЗААХ ТЭМДЭГЛЭГЭЭ (MNS 3757-3 :2013 ху11)

1 AA101 12-14мм 2.5мм 1.8мм — ХЭСЭГЛЭЛИЙН ДУГААР
ХУУДАСНЫ ДУГААР (MNS 3757-3 : 2013 ху-13)

45° А/БАЗ 2.5мм 2.4мм — БАРИЛГЫН ОГТЛОЛЫН ТЭМДЭГ /ХУУДАСНЫ ДУГААР (MNS ISO 8048 : 2006)

АРХИТЕКТУРЫН ТЭМДЭГЛЭГЭЭ

000 1.8мм — ӨРӨӨНИЙ ДУГААР

000 Өрөөний нэр 1.8мм — ӨРӨӨНИЙ ДУГААР
ӨРӨӨНИЙ НЭР (MNS ISO 4157-2:2002)

Өрөөний нэр A-A000-00 1.8мм — ӨРӨӨНИЙ НЭР
БЛОК, ОРЦНЫ ДУГААР-АЙЛ, ХЭСГИЙН ДУГААР-ХАМААРАГДАХ ӨРӨӨНИЙ ДУГААР (MNS ISO 4157-2:2002)

Ц1 1.8мм — ЦОНХНЫ ДУГААР (MNS 3757-3 : 2013 хавсралтаас)

ШХ1 1.8мм — ШИЛЭН ХАНЫН ДУГААР

Х1 1.8мм — ХАААЛГАНЫ ҮСГЭН ТЭМДЭГЛЭГЭЭ (MNS 3757-11 : 2014 ху-5)

5мм А1 2.5мм 5мм — ХАНЫН ТӨРЛИЙН МАРК БОЛОН ДУГААР

4.00 1.8-2.5мм — БАЙГУУЛАЛТ ДЭЭР ТҮВШИН ЗААХ ТЭМДЭГЛЭГЭЭ (MNS 3757-3 :2013 ху11)

800 x 500h 2мм ▼1700 2мм 2.5мм — НҮХНИЙ ҮРТ х ӨРГӨН ШАЛНААС НҮХ ХҮРТЭЛХ ӨНДӨР

1.2мм i=0.02 2.5мм 1.8мм — БАЙГУУЛАЛТ ДЭЭРХ НАЛУУГИЙН ЧИГ ЗААСАН СУМ (MNS 3757-3:2013 ху-11)

1 8-10мм — ШАЛНЫ ТӨРЛИЙГ ДУГААРЛАХ MNS (3757-11:2014 ху-8)

Зургийн хуудасны форматыг MNS ISO 5457 : 2003 ху-4

МАТЕРИАЛЫН ТЭМДЭГЛЭГЭЭ

- Бетон
- Төмөр бетон
- Хөнгөн блок
- Тоосгон өрлөг

(MNS 5873:2008)

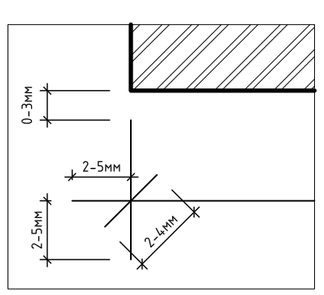

Хэмжээс тавихыг MNS 3757-3:2013

ШАТНЫ ХЭСЭГЧИЛСЭН БАЙГУУЛАЛТ

1:50

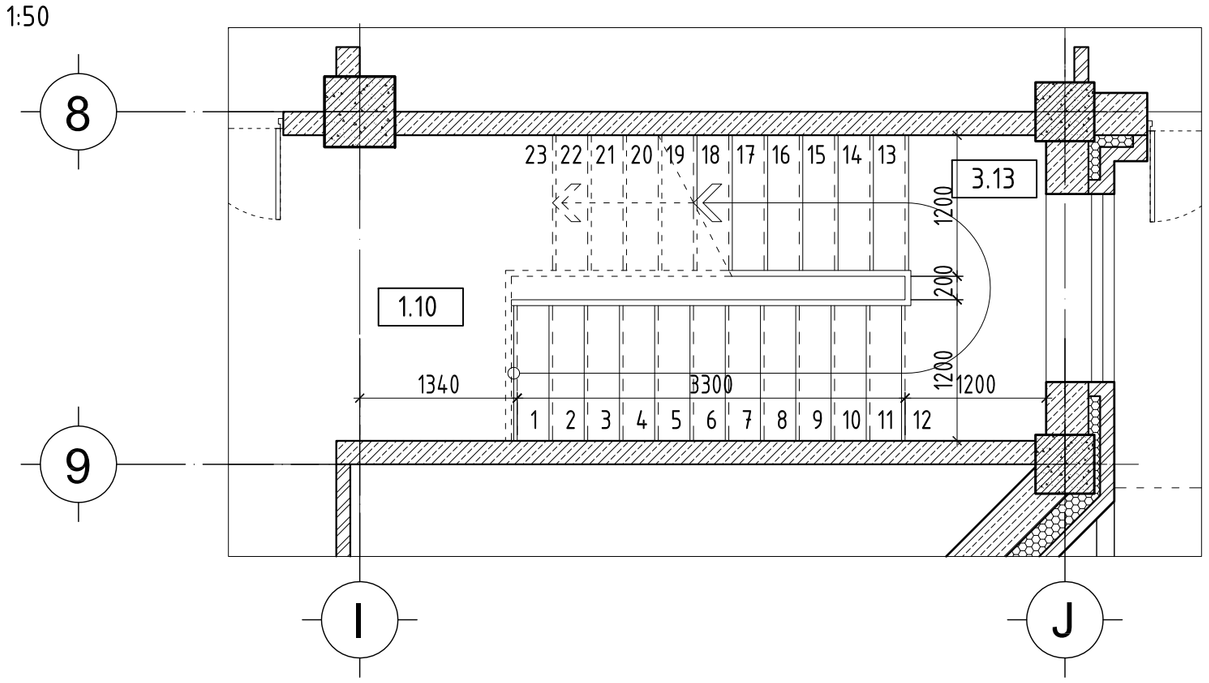

ТАЙЛБАР:

Д/Д	Огноо	Засвар өөрчлөлт

Ye шат: АЖЛЫН ЗУРАГ

BALDAN'S ХХК
БАРИЛГЫН ЗУРАГ ТӨСЛИЙН КОМПАНИ
Хаяг: Баянгол дүүрэг 19-р хороо Дилав хутагт Жамсранжавын гудамж"ОЙМОН ОФИС" 401 тоот

АРХИТЕКТОР		Ө.ЦЭРЭНБАЗАР
ГҮЙЦЭТГЭСЭН		Ө.ЦЭРЭНБАЗАР
ШАЛГАСАН		Д.БАЛДАН

1000 ХҮНИЙ СУУДАЛТАЙ СОЁЛ СПОРТЫН ЦОГЦОЛБОР

байршил: Дорноговь аймаг, Сайншанд сум, 2-р баг

ТАЙЛБАР БИЧИГ

Масштаб:	Зургийн дугаар:	Хуудас:
масштабгүй	БА-1	34
ЕГ Шифр: B'S-203/19-01	ТГ Шифр:	Огноо: 2019/03/06

06/03/2019 3:01:50 PM

A2