БАРИЛГЫН ЗУРАГ ТӨСЛИЙН "МОНКУЗБАСС" ХХК
ЗТ17-2128/17 УБ хот, БГ дүүрэг, 16-р хороо, Өндөр Гэгээн Занабазарын гудамж,
10/4-р байр, 6,7 тоот, 99995137, 99050426

Е.Г. Шифр: МК-27/2021

Өмнөговь аймаг, ГурванТэс сум
"ДУЛААН, ЦЭВЭР УСНЫ ШУГАМ СҮЛЖЭЭНИЙ ӨРГӨТГӨЛ"
/хуудас ГД-139-с ГД-172/

Улаанбаатар хот
2021 он.

Тайлбар

Ерөнхий зүйл: "Шугшаа Уул" ОНӨААТҮГ-ыг олгосон техникийн нөхцлийн дагуу одоо байгаа хэрэглэгчдийг дулаан, цэвэр усаар хангах.

1. Одоо байгаа ДХ-2-с Ф133 огтолгоо авч ДХ-45 хүртэл халаалт, хэрэгцээний хүйтэн усны шугамын голчийг тооцооны дагуу сонгож үл нэвтрэх сувагт зурагт заасны дагуу дулаалгатай угсрахаар төлөвлөв. Хэрэгцээний цэвэр усны шугам дулаалгатай хамт нэг сувагт угсрагдана.

2. Үл хөдлөх тулгуураас дараагын үл хөдлөх тулгуур хүртэл яндан хоолойн агшилт, сунгалтыг зөөлөвч болон өөрийн эргэлтийг ашиглаж нөхнө.

3. Яндан хоолойг угсралтын үед гадны хог шороо, бохирдлоос цэвэрлэж, зөврэлтээс хамгаалах түрхлэг түрхэн дулаалгыг хийх шаардлагатай. Дулаалгын материал нь полиуретан байх ба дулаан техникийн үзүүлэлтийг материалын түүвэрт заасан өглөө. Техникийн үзүүлэлт болон эрүүл ахуйн шаардлага нь тохирох өөр материалаар дулаалж болно. Дулаалгын гадуур хамгаалах бүрхүүлийг хийж өгөх хэрэгтэй.

4. Ус дамжуулах шугамын доод цэгт юулэх, дээд цэгт хий авах хаалтыг угсрах хэрэгтэй.

5. Гулсах тулгуур, дэр бетон хоорондын зай нь 32, 40мм-ийн голчтой шугамд 2.5м, 50мм, 65мм-н голчтой шугамд 3.0м, 80мм-н голчтой шугамд 3.5м, 100мм-н голчтой шугамд 4.0м, 150мм-н голчтой шугамд 4.5м, 200 мм-н голчтой шугамд 6м тус тус байна.

6.Гадна гал эсэргүүцэх зориулалтаар дулааны хуваагт ОХУ-н ГОСТ8220-85 маркын галын гидрант төлөвлөх өгөв. Галын гидрант суурилуулахын өмнө холбогдох байгууллагаас тухайн тоноглол таарах эсэх талаар зөвшөөрөл авна.

7. Гадна дулааны трассын газар шорооны ажил эхлэхийн өмнө холбогдох газраас зөвшөөрөл авах шаардлагатай.

Дулааны шугам, халаалтын системийн бүх хоолойнуудад цахилгаан заадастай ГОСТу 10704-91 хоолой, Халуун ус ба хүйтэн усны шугамд ГОСТу 3262-75 хоолойг хэрэглэх ба резьба бүюу хийн гагнуураар холбоно.

Инженер геологи: Төлөвлөж буй трассын дагуу инженер геологийн дунд зэргийн төвөгтэй нөхцөлтэй. гар аргаар малтхад зэрэг II, III байна.

2021 оны 12 сарын байдлаар 4.0 метр гүн өрөмдөхөд олон жилийн цэвдэг ул хөрсний ус илрээгүй.

Улирлын хөлдөлтийн норматив гүн:

1. Хайргархаг шавранцар : 2.05м Газар шорооны ажлын зэрэг III
2. Хайрга агуулсан шавранцар : 1.76м Газар шорооны ажлын зэрэг II
3. Хайргархаг элсэнцэр : 2.26м Газар шорооны ажлын зэрэг III

Газар хөдлөлийн 7 баллын бүсэд оршино.

Таних тэмдэг

Д/д	Тайлбар	Тэмдэглэгээ
1	Төлөвлөж буй дулааны худаг	ДХ-2
2	Төлөвлөж буй үл хөдлөх тулгуур	УТ-2
3	Төлөвлөж буй эргэлтийн өнцөг	ЭӨ-1
4	Төлөвлөж буй зөөлөвч	З-1
5	1-р хэлхээний дулааны өгөх шугам хоолой	Д1
6	1-р хэлхээний дулааны буцах шугам хоолой	Д2
7	Хүйтэн усны шугам хоолой	У0
8	Бөмбөлгөн хаалт	
9	Дулааны шугам сүлжээг юүлэх хаалт	
10	Дулааны шугам сүлжээний хий гаргах хаалт	
11	Одоо байгаа дулааны шугам	

МОНКУЗЬНСС ХХК	Өмнөговь аймаг, ГурванТэс сум "ДУЛААН, ЦЭВЭР, БОХИР УСНЫ ШУГАМ СҮЛЖЭЭНИЙ ӨРГӨТГӨЛ"				
	Таних тэмдэг, Дулааны ачаалал				Ує шат: А.Э
Инженер	Г.Цолмон	ЕГ Шифр: МК-27/2021	Масштаб: М1:-	Огноо: 2021-12	
Гүйцэтгэсэн	Т.Шагай	ТГ Шифр	Зургийн дугаар: ГД-139	Хуудас: 207	
Шалгасан	Г.Цолмон				

А3

Материалын түүвэр

д/д	Тэмдэглэгээ	Нэр	тоо	жин	тайлбар
1	2	3	4	5	6
		Дулаан хангамж			
1	ГОСТ10704-91	Ган яндан Ф38х2.5 мм	6.0	-	компенсаторгүй у.м
	P≥ 1.6 МПа	Ф45х2.5 мм	18.0	-	компенсаторгүй у.м
	T≥ 150°C	Ф57х3.0 мм	106.3	-	компенсаторгүй у.м
		Ф76х3.0 мм	255.6	5.4	компенсаторгүй у.м
		Ф89х3.5 мм	296.4	7.38	компенсаторгүй у.м
		Ф108х4.0 мм	774.4	10.26	компенсаторгүй у.м
2		Яндангийн дулаалга			
		а/ Зэврэлтээс хамгаалах түрхлэг			
		б/ Дулаалга зузаан δ=50 мм			
		λ=0.05 Вт/м°С			
		в/ Хамгаалах бүрхүүл Ф38х2.5 мм	6.0	-	у.м
		Ф45х2.5 мм	18.0	-	у.м
		Ф57х3.0 мм	106.3	-	у.м
		Ф76х3.0 мм	255.6	-	у.м
		Ф89х3.5 мм	296.4	-	у.м
		Ф108х4.0 мм	774.4	-	у.м
3	Г991-1 вып-1	Үл хөдлөх тулгуур			
		Ф57х3.0 мм	1	-	комп
		Ф76х3.0 мм	2	-	комп
		Ф89х3.5 мм	3	-	комп
		Ф108х4.0 мм	9	-	комп
4		Үл хөдлөх тулгуурын металл			
		бэхэлгээ [12 l=1150х2 м	3	24.0	хос
		бэхэлгээ [12 l=1350х2 м	12	28.3	хос
5		Үл хөдлөх тулгуурын			
		бетон бэлдэц		-	$м^3$
6	Г991-1 вып-1	Эргэлтийн өнцөг 1000х460 мм	2	-	комп
		800х385 мм	2	-	комп

1	2	3	4	5	6
7	Г991-1 вып-1	Цутгамал төмөр бетон суваг			
		800х385 мм	315.9	-	у.м
		1000х460 мм	377.2	-	у.м
8	Серия 01-1-8	Цутгамал төмөр бетон сувгийн хавтан			
		1050х80 мм	315.9	-	у.м
		1250х100 мм	377.2	-	у.м
9	Серия В.493-1	Гулсах тулгуур			
		Ф57х3.0 мм	36	-	шир
		Ф76х3.0 мм	86	-	шир
		Ф89х3.5 мм	86	-	шир
		Ф108х4.0 мм	194	-	шир
10	Г991-1 вып-1	Гулсах тулгуурын бетон дэр			
		ОП-1 200х200х90	122	-	шир
		ОП-2 300х200х90	280	-	шир
11		Зөөлөвч ган, Дулаалгатай			
	Дулаалгатай	L=6.0 м Ф57х3.0 мм	2	-	комп
	Дулаалгатай	L=6.0 м Ф76х3.0 мм	4	-	комп
	Дулаалгатай	L=6.0 м Ф89х3.5 мм	4	-	комп
	Дулаалгатай	L=15.3 м Ф108х4.0 мм	10	-	комп
12	Г991-1 вып-1	Зөөлөвчийн ниш			
		2400х1500х4000 мм 800х385h	2	-	комп
		3600х2600х5000 мм 1000х460h	5	-	комп
13		Ган отвод Ф57х3.0 мм	-	.	шир
		Ф76х3.0 мм	-	.	шир
		Ф89х3.5 мм	4	.	шир
		Ф108х4.0 мм	4	.	шир

МОНГОЛБАСС ХХК

Өмнөговь аймаг, ГурванТэс сум
"ДУЛААН, ЦЭВЭР, БОХИР УСНЫ ШУГАМ СҮЛЖЭЭНИЙ ӨРГӨТГӨЛ"

Материалын түүвэр

Инженер	Г.Цолмон	ЕГ Шифр: МК-27/2021	Масштаб: М1:-	Огноо: 2021-12	Үе шат: А.З
Гүйцэтгэсэн	Т.Шагай	ТГ Шифр:	Зургийн дугаар: ГД-140	Хуудас: 207	
Шалгасан	Г.Цолмон				

А3

Материалын түүвэр

д/д	Тэмдэглэгээ	Нэр	тоо	жин	тайлбар
1	2	3	4	5	6
		Хүйтэн ус хангамж			
1	ГОСТ3262-75	Цайрдсан ган яндан ердийн			
	P≥ 1.6 МПа	Ф32 мм	12.0	-	у.м
	T≥ 150°C	Ф40 мм	2.0	-	у.м
		Ф50 мм	260.2	4.22	у.м
		Ф65 мм	237.4	5.4	у.м
		Ф80 мм	218.0	7.38	у.м
2		Яндангийн дулаалга			
		а/ Зэврэлтээс хамгаалах түрхлэг			
		б/ Дулаалга зузаан δ=50 мм			
		λ=0.05 Вт/м°C			
		в/ Хамгаалах бүрхүүл			
		Ф32 мм	12.0	-	у.м
		Ф40 мм	2.0	-	у.м
		Ф50 мм	260.2	-	у.м
		Ф65 мм	237.4	-	у.м
		Ф80 мм	218.0	-	у.м
3	Серия В.493-1	Гулсах тулгуур			
		Ф50 мм	87		шир
		Ф65 мм	80		шир
		Ф80 мм	63		шир
4	Г991-1 вып-1	Гулсах тулгуурын бетон дэр			
		ОП-1 200x200x90	167	-	шир
		ОП-2 300x200x90	63	-	шир
5		Цайрдсан ган отвод			
		Ф50 мм	2		шир
		Ф65 мм	2		шир
		Ф80 мм	-		шир

МОНГОЛБАСС ХХК

Өмнөговь аймаг, ГурванТэс сум
"ДУЛААН, ЦЭВЭР, БОХИР УСНЫ ШУГАМ СУЛЖЭЭНИЙ ӨРГӨТГӨЛ"

Материалын түүвэр

Үе шат: А.З

Инженер		Г.Цолмон	ЕГ Шифр: МК-27/2021	Масштаб: М1:-	Огноо: 2021-12
Гүйцэтгэсэн		Т.Шагай	ТГ Шифр	Зурагийн дугаар: ГД-141	Хуудас: 207
Шалгасан		Г.Цолмон			

А3

Гадна дулаан, усан хангамжийн шугамын нэгдсэн байгуулалт М1:

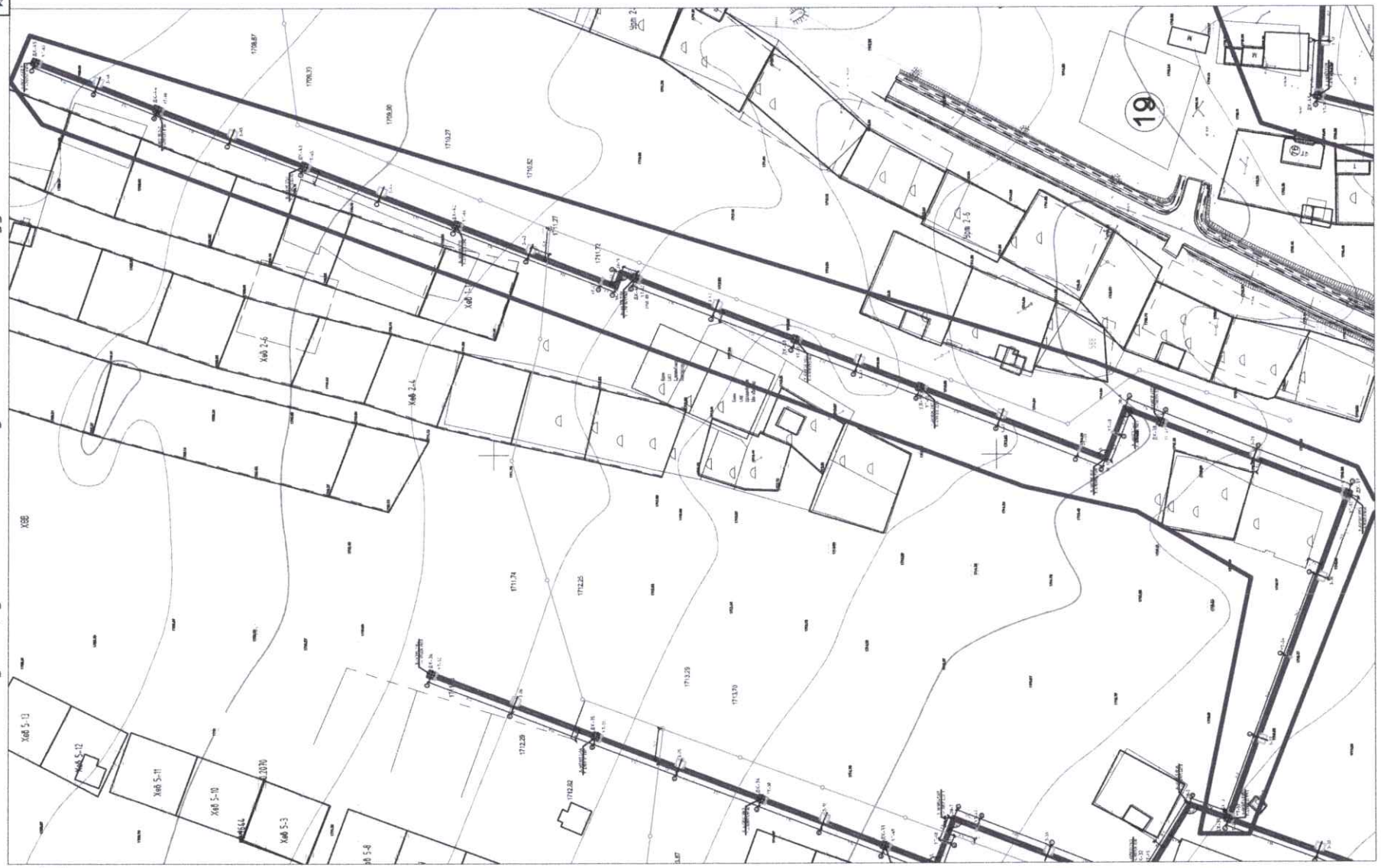

146
145
144
143

/Гадна дулааны шугамын М1:500 байгуулалтын холбогдох хуудасны бүдүүвч/

ШУГАМ СУЛЖЭЭНИЙ ТАНИХ ТЭМДЭГ

БУХ-1 — Б1 — Шинээр төлөвлөж буй бохир усны шугам, худаг

Шинээр төлөвлөж буй дулааны шугам, худаг /цэвэр усны шугамтай хамт/

МОНКУЗБАСС ХХК
УГ: ойн МД. 16-1 хороо
Өмнөговь ГурванТэс сумын Хөдөлмөрийн гудамж
Утас: 6,7,8 дугаар

Өмнөговь аймаг, ГурванТэс сум
"ДУЛААН, ЦЭВЭР, БОХИР УСНЫ ШУГАМ СУЛЖЭЭНИЙ ӨРГӨТГӨЛ"

Гадна дулаан, усан хангамжийн шугамын нэгдсэн байгуулалт

Уе шат: А3

Инженер	Г.Цолмон	ЕГ Шифр: МК-27/2021	Масштаб: М1:-	Огноо: 2021-12
Гүйцэтгэсэн	Т.Шагай	ТГ Шифр:	Зургийн дугаар: ГД-142	Хуудас: 207
Шалгасан	Г.Цолмон			

А3

Гадна дулаан, усан хангамжийн шугамын байгуулалт М1:500

1

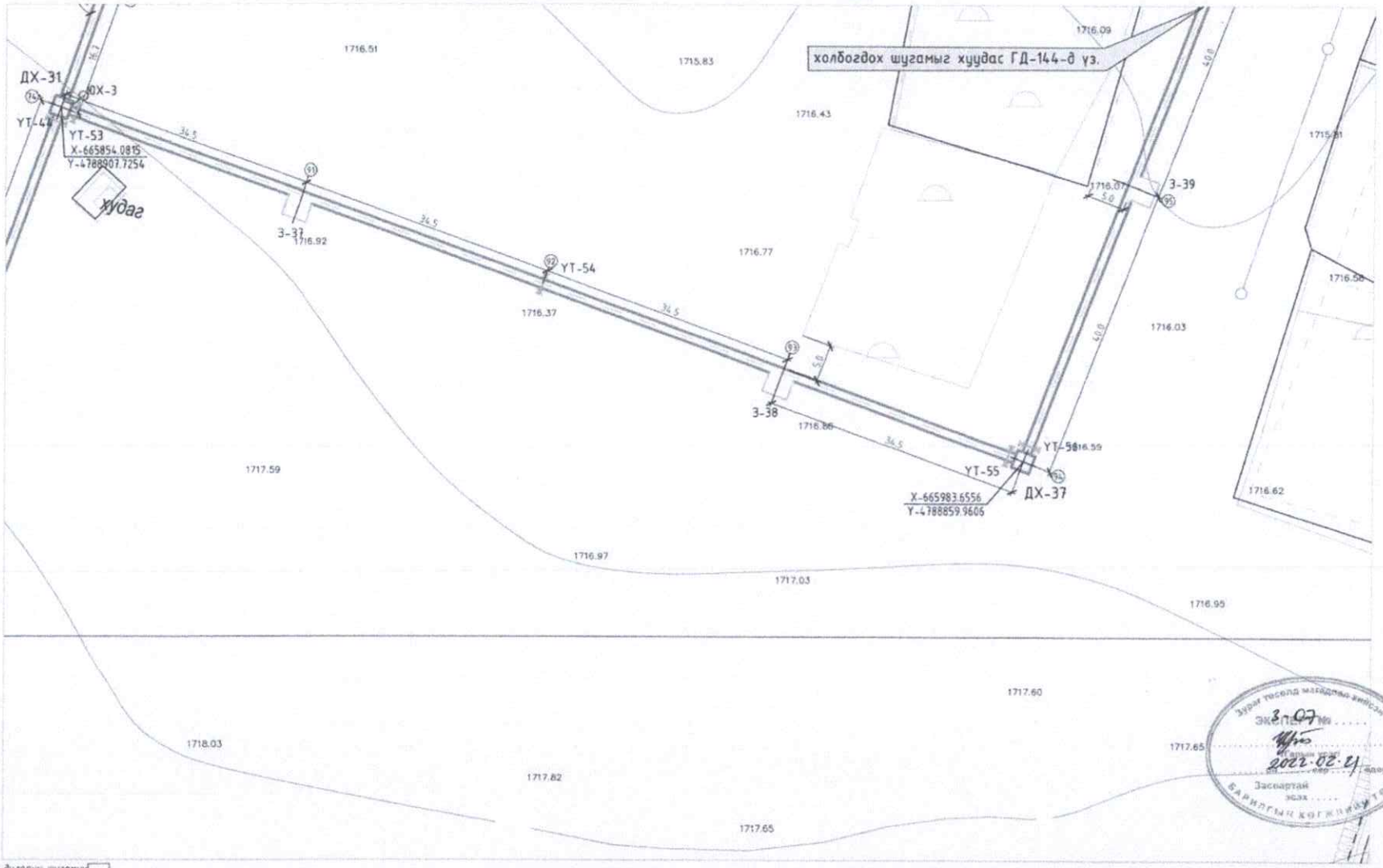

Гадна дулааны шугамын М1:500 байгуулалтын холбогдох хуудасны бүдүүвч/

146
145
144
143

Тайлбар
Шугамын дагуугийн зүсэлтийг
ГД-147, 148-д үзнэ.

ШУГАМ СУЛЖЭЭНИЙ ТАНИХ ТЭМДЭГ

61 — БУХ-1 — Шинээр төлөвлөж буй бохир усны шугам, худаг

Шинээр төлөвлөж буй дулааны шугам, худаг /нэгэвэр усны шугамтай хамт/

Зурах тесел магадлалыг хийсэн
ЭКСПЕРТ № .....
Гарын үсэг .....
2022.02.21
Засварлах эсэх .....
БАРИЛГЫН КОНЖИНИУД

Өмнөговь аймаг, Гурвантэс сум "ДУЛААН, ЦЭВЭР, БОХИР УСНЫ ШУГАМ СУЛЖЭЭНИЙ ӨРГӨТГӨЛ"					
Гадна дулаан, усан хангамжийн шугамын байгуулалт					Үе шат: А.З
Инженер	Г.Цолмон	Ел Шифр: МК-27/2021	Масштаб: М1:500		Огноо: 2021-12
Гүйцэтгэсэн	Т.Шагай	ТГ Шифр:	Эдгээр дугаар: ГД-143		Хуудас: 207
Шалгасан	Г.Цолмон				

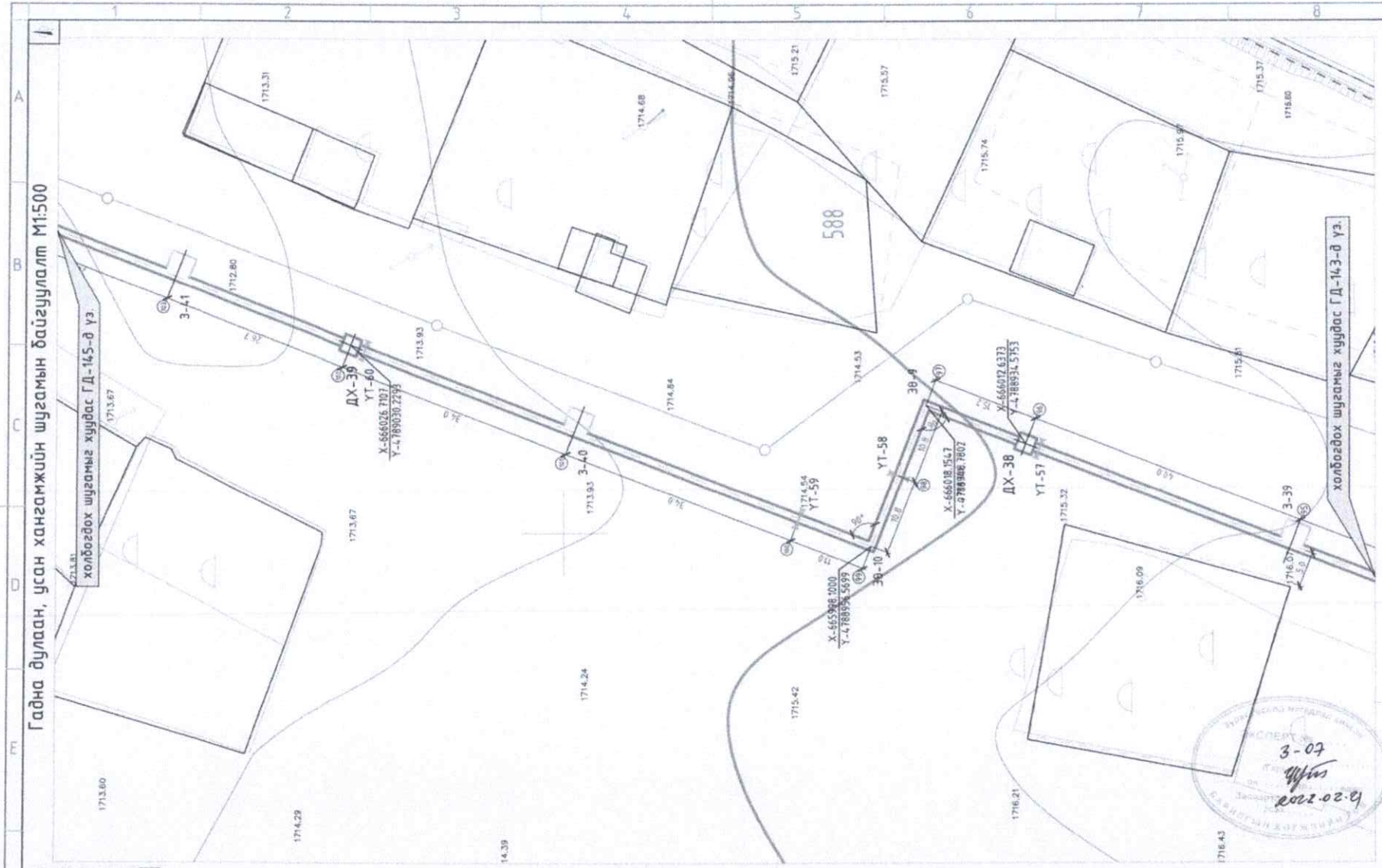

/Гадна дулаан шугамын М1:500 байгуулалтын холбогдох хүдэсны дугаар/

146
145
144
143

Тайлбар
Шугамын дагуугийн зүсэлтийг
ГД-148, 149-д үзнэ.

ШУГАМ СУЛЖЭЭНИЙ ТАНИХ ТЭМДЭГ

БУХ-1 — Шинээр төлөвлөж буй бохир усны шугам, худаг

Шинээр төлөвлөж буй дулаан шугам, худаг /цэвэр усны шугамтай хамт/

МОНГОЛЫН ХХК

Өмнөговь аймаг, Гурвантэс сум
"ДУЛААН, ЦЭВЭР, БОХИР УСНЫ ШУГАМ СУЛЖЭЭНИЙ ӨРГӨТГӨЛ"

Гадна дулаан, усан хангамжийн шугамын байгуулалт

Те шаг: А3

Инженер	Г.Цолмон	ЕГ Шифр:	Масштаб:	Огноо:
Гүйцэтгэсэн	Т.Шагай	МК-27/2021	М1:500	2021-12
Шалгасан	Г.Цолмон	ТГ Шифр:	Зурсан дугаар: ГД-144	Хуудас: 207

А3

Гадна дулаан, усан хангамжийн шугамын байгуулалт М1:500

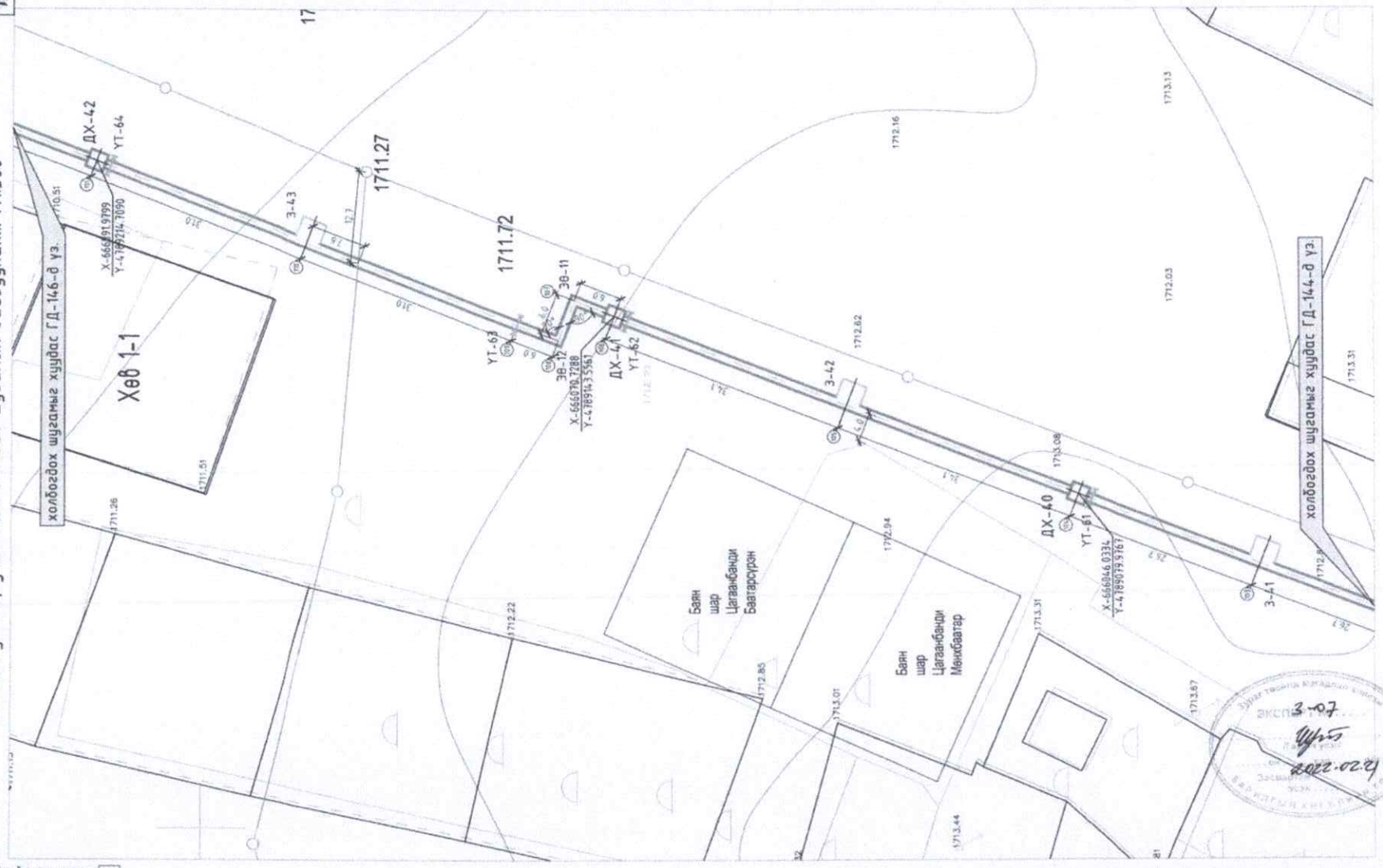

/Гадна дулааны шугамын М1:500 байгуулалтын холбогдох хуудасны дугаар/

146
145
144
143

Тайлбар
Шугамын дагуугийн зүсэлтийг ГД-149, 150-д үзнэ.

ШУГАМ СУЛЖЭЭНИЙ ТАНИХ ТЭМДЭГ

БУХ-1 — Б1 — Шинээр төлөвлөж буй бохир усны шугам, худаг

Шинээр төлөвлөж буй дулааны шугам, худаг /цэвэр усны шугамтай хамт/

Өмнөговь аймаг, Гурвантэс сум "ДУЛААН, ЦЭВЭР, БОХИР УСНЫ ШУГАМ СУЛЖЭЭНИЙ ӨРГӨТГӨЛ"					
Гадна дулаан, усан хангамжийн шугамын байгуулалт					Үе шат: А.З
Инженер	Г.Цолмон	ЕГ Шифр: МК-27/2021	Масштаб: М1:500	Огноо: 2021-12	
Гүйцэтгэсэн	Т.Шагай	ТГ Шифр:	Дугаарлалт: ГД-145	Хуудас: 207	
Шалгасан	Г.Цолмон				

Гадна дулаан, усан хангамжийн шугамын байгууламж М1:500

/Гадна дулаан шугамын М1:500 байгуулалтын холбогдох худгасны дугаар/-

146
145
144
143

Тайлбар

Шугамын дагуугийн зүсэлтийг ГД-151, 152-д үзнэ.

ШУГАМ СУЛЖЭЭНИЙ ТАНИХ ТЭМДЭГ

Б1 — БЭХ-1 — Шинээр тавьсан бүй бохир усны шугам, худаг

Шинээр тавьсан бүй дулааны шугам, худаг /цэвэр усны шугамтай хамт/

Өмнөговь аймаг, ГурванТэс сум "ДУЛААН, ЦЭВЭР, БОХИР УСНЫ ШУГАМ СУЛЖЭЭНИЙ ӨРГӨТГӨЛ"					Үе шат: А.3
Гадна дулаан, усан хангамжийн шугамын байгууламж					Огноо: 2021-12
Инженер	Г.Цолмон	ЕГ Шифр: МК-27/2021	Масштаб: М1:500		Хуудас: 207
Гүйцэтгэсэн	Т.Шагай	ТГ Шифр	Зурагийн дугаар: ГД-146		
Шалгасан	Г.Цолмон				

Дагуугийн зүсэлт Mб1:50 Mх1:500

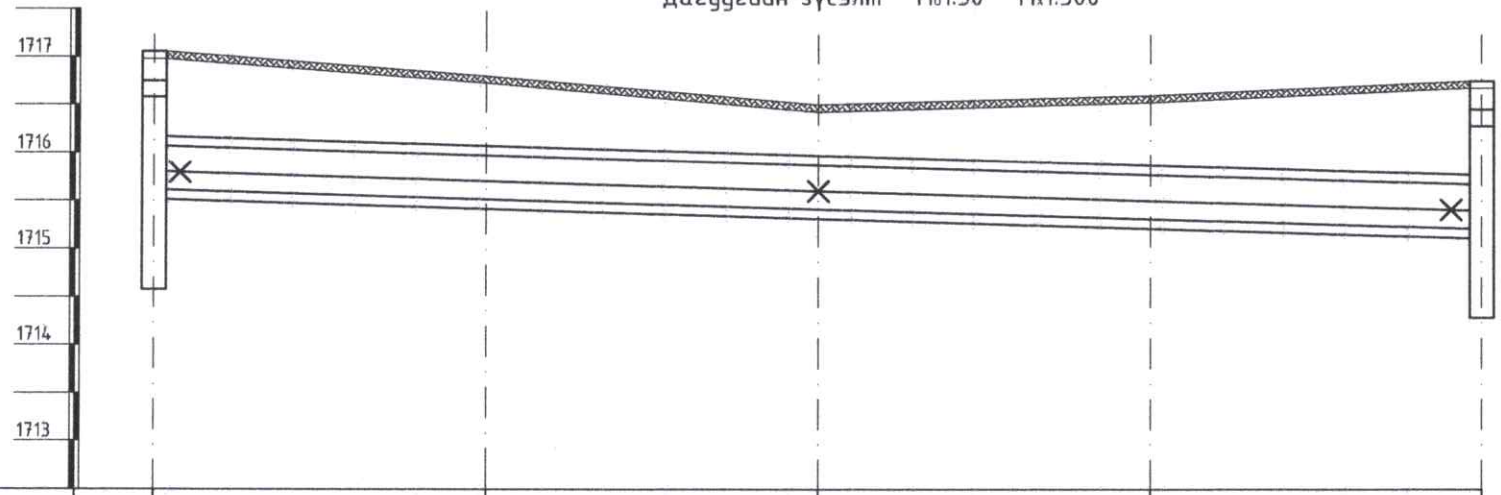

Газрын хөрсний төслийн тэмдэгт					
Газрын хөрсний бодит тэмдэгт	1717.05	1716.80	1716.50	1716.60	1716.75
Сувгийн таг суух тэмдэгт	1715.82 1716.07	1715.97	1715.87	1715.77	1715.67
Сувгийн шалны тэмдэгт	1715.61	1715.51	1715.41	1715.31	1715.21
Огтлол / Сувгийн дотор хэмжээ		4-4 / 1000x460h			
Налуу i / Зай м	138.0				0.003
Дэлгэмэл байгуулалт	ДХ-31, УТ-44, УТ-53	3-37	УТ-54	3-38	ДХ-37, УТ-55
Онцлох цэг	74	91	92	93	94

34.5 34.5 34.5 34.5

Тайлбар

Шугамын байгуулалтыг ГД-143-д үзнэ.

МОНКУЗБАСС ХХК

Өмнөговь аймаг, Гурвантэс сум
"ДУЛААН, ЦЭВЭР, БОХИР УСНЫ ШУГАМ СҮЛЖЭЭНИЙ ӨРГӨТГӨЛ"

Дагуугийн зүсэлт (74, 91-р цэгээс 94-р цэг хүртэл)

Үе шат: А 3

Инженер	Г.Цолмон	ЕГ Шифр: МК-27/2021	Масштаб: Mб1:50 Mх1:500	Огноо: 2021-12
Гүйцэтгэсэн	Т.Шагай	ТГ Шифр:	Зурагийн дугаар: ГД-147	Хуудас: 207
Шалгасан	Г.Цолмон			

A3

Дагуугийн зүсэлт Mв1:50 Mх1:500

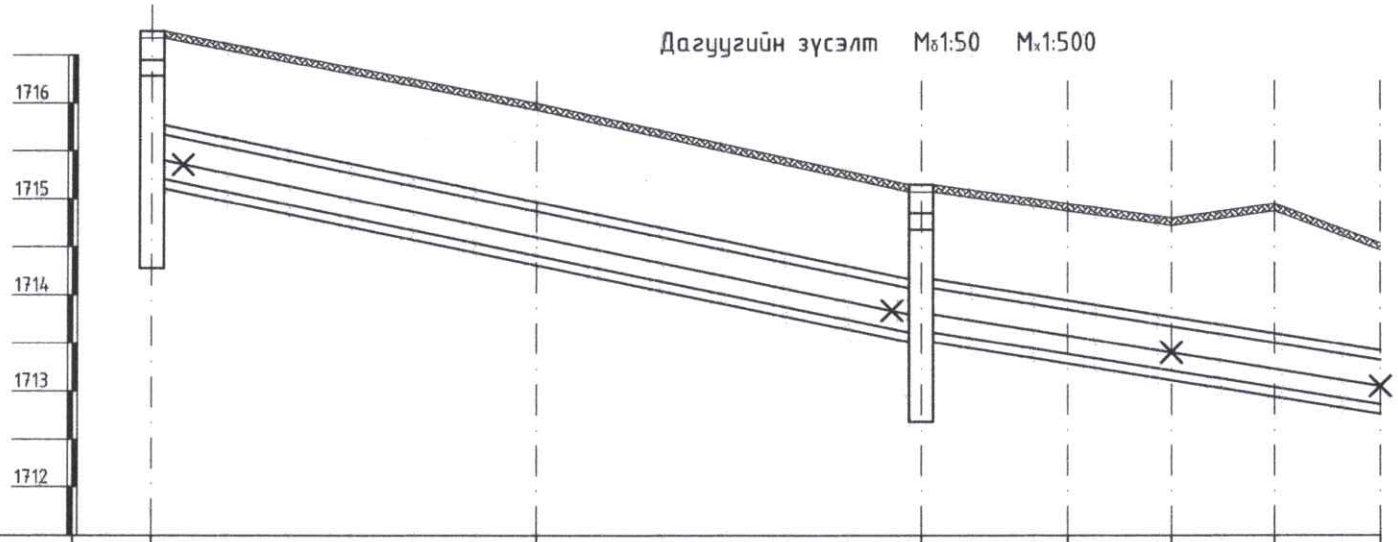

Газрын хөрсний төслийн тэмдэгт								
Газрын хөрсний бодит тэмдэгт	1716.75	1716.00	1715.15	1714.95	1714.80	1714.95	1714.54	
Сувгийн таг суух тэмдэгт	1715.67	1714.87	1714.07	1713.83	1713.66	1713.49	1713.32	
Сувгийн шалны тэмдэгт	1715.21	1714.41	1713.61	1713.37	1713.20	1713.03	1712.86	
Огтлол / Сувгийн дотор хэмжээ		4-4 / 1000x460h			5-5 / 1000x460h			
Налуу i / Зай м		80.0	0.02	47.8		0.016		
Дэлгэмэл байгуулалт	ДХ-37, УТ-55, УТ-56	З-39	ДХ-38, УТ-57	ЭӨ-9, 90°	УТ-58	ЭӨ-10, 90°	УТ-59	
	40.0	40.0	15.2	10.8	10.8	11.0		
Онцлох цэг	94	95	96	97	98	99	100	

Тайлбар

Шугамын байгуулалтыг ГД-143, 144-д үзнэ.

МОНКОЗБАСС ХХК

Өмнөговь аймаг, Гурвантэс сум
"ДУЛААН, ЦЭВЭР, БОХИР УСНЫ ШУГАМ СҮЛЖЭЭНИЙ ӨРГӨТГӨЛ"

Дагуугийн зүсэлт (94-р цэгээс 100-р цэг хүртэл)

Инженер	Г.Цолмон	ЕГ Шифр: МК-27/2021	Масштаб: Mв1:50 Mх1:500	Үе шат: А.З	Огноо: 2021-12
Гүйцэтгэсэн	Т.Шагай	ТГ Шифр:	Зурагийн дугаар: ГД-148		Хуудас: 207
Шалгасан	Г.Цолмон				

А3

Дагуугийн зүсэлт Mб1:50 Mх1:500

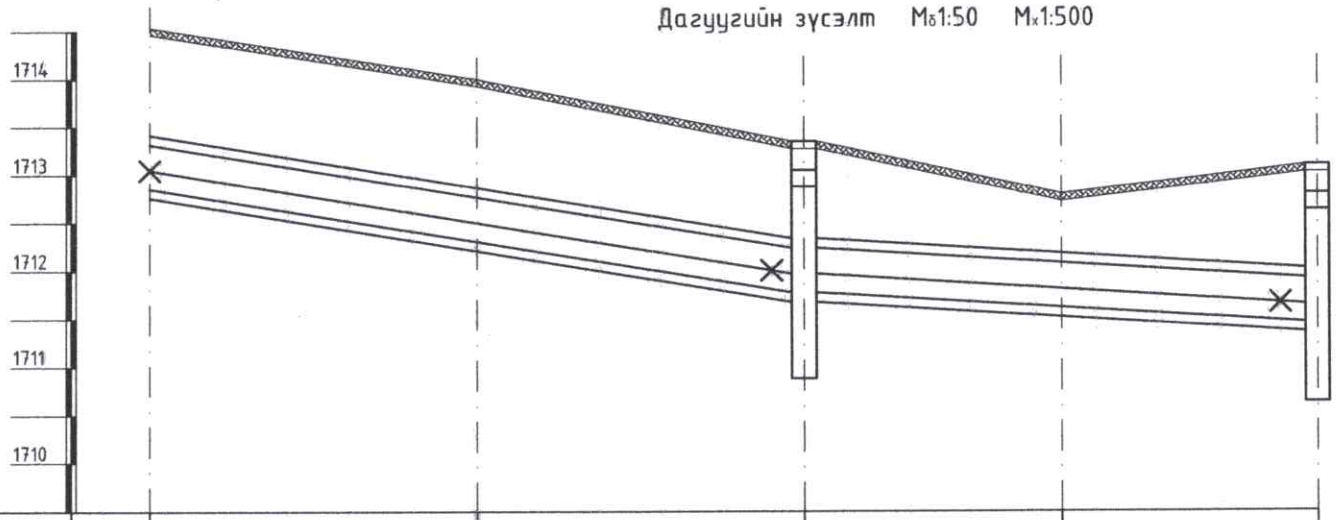

Газрын хөрсний төслийн тэмдэгт					
Газрын хөрсний бодит тэмдэгт	1714.54	1714.00	1713.35	1712.80	1713.10
Сувагийн таг суух тэмдэгт	1713.32	1712.78	1712.24	1712.08	1711.92
Сувагийн шалны тэмдэгт	1712.86	1712.32	1711.78	1711.62	1711.46
Огтлол / Сувагийн дотор хэмжээ			5-5 / 1000x460h		
Налуу i / Зай м	68.0	0.016	53.4	0.006	
Дэлгэмэл байгуулалт	УТ-59	3-40	ДХ-39 / УТ-60	3-41	ДХ-40 / УТ-61
	34.0	34.0	26.7	26.7	
Онцлох цэг	100	101	102	103	104

Тайлбар

Шугамын байгуулалтыг ГД-144, 145-д үзнэ.

МОНГОЛЗЭЛАС ХХК

Өмнөговь аймаг, ГурванТэс сум
"ДУЛААН, ЦЭВЭР, БОХИР УСНЫ ШУГАМ СУЛЖЭЭНИЙ ӨРГӨТГӨЛ"

Дагуугийн зүсэлт (100-р цэгээс 104-р цэг хүртэл)

Үе шат: А.З

Инженер	Г.Цолмон	ЕГ Шифр: МК-27/2021	Масштаб: Mб1:50 Mх1:500	Огноо: 2021-12
Гүйцэтгэсэн	Т.Шагай	ТГ Шифр:	Зургийн дугаар: ГД-149	Хуудас: 207
Шалгасан	Г.Цолмон			

А3

Дагуугийн зүсэлт Mб1:50 Mх1:500

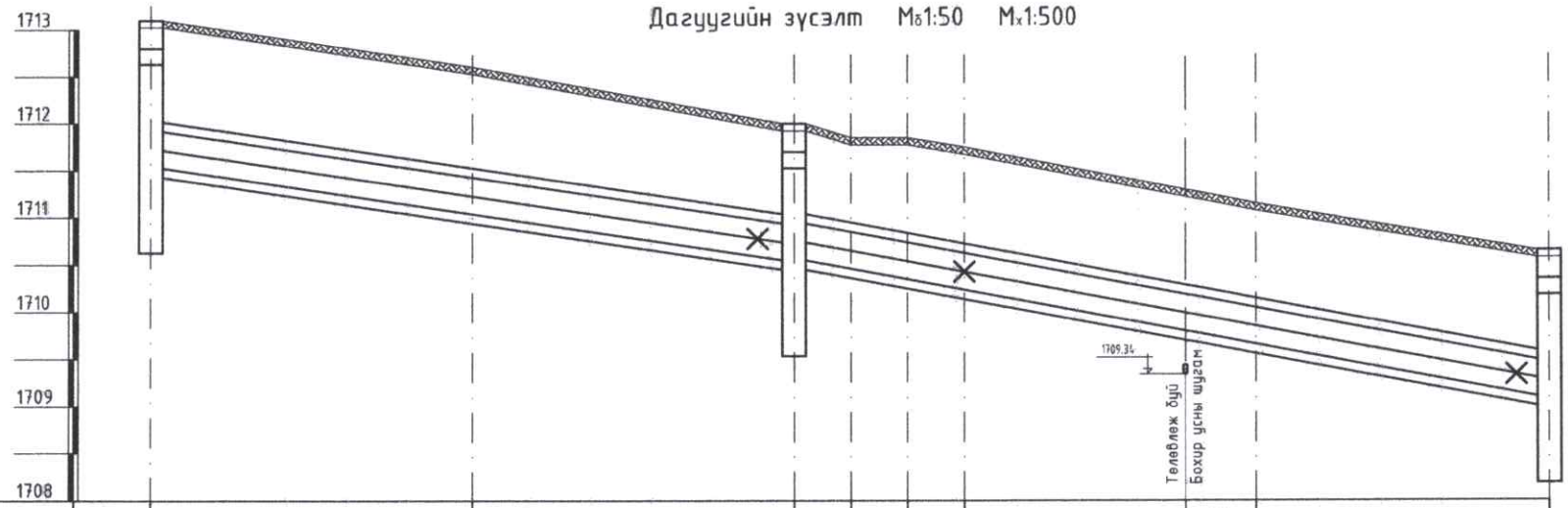

Газрын хөрсний теслийн тэмдэгт												
Газрын хөрсний бодит тэмдэгт	1713.10		1712.60		1712.00	1711.85	1711.85	1711.75		1711.15		1710.65
Сувагийн таг суух тэмдэгт	1711.92		1711.93		1710.94	1710.83	1710.72	1710.61		1710.05		1709.49
Сувагийн шалны тэмдэгт	1711.46	1711.53	1711.54		1710.55	1710.44	1710.33	1710.22		1709.66		1709.10
Огтлол / Сувагийн дотор хэмжээ			6-6 / 800x385h							7-7 / 800x385h		
Налуу i / Зай м		68.2			0.029	80.0						0.018
Дэлгэмэл байгуулалт	ДХ-40, УТ-61		З-42		ДХ-41, УТ-62	90°, ЭӨ-11	ЭӨ-12, 90°, УТ-63			З-43		ДХ-42, УТ-64
		34.1		34.1		6.0	6.0	6.0		31.0		31.0
Онцлох цэг	104		105		106	107	108	109		110		111

Тайлбар

Шугамын байгуулалтыг ГД-145-д үзнэ.

МОНКУЗБАСС ХХК

Өмнөговь аймаг, Гурвантэс сум
"ДУЛААН, ЦЭВЭР, БОХИР УСНЫ ШУГАМ СУЛЖЭЭНИЙ ӨРГӨТГӨЛ"

Дагуугийн зүсэлт (104-р цэгээс 111-р цэг хүртэл)

Үе шат: А.З

Инженер	Г.Цолмон	ЕГ Шифр: МК-27/2021	Масштаб: Mб1:50 Mх1:500	Огноо: 2021-12
Гүйцэтгэсэн	Т.Шагай	ТГ Шифр:	Зурлигийн дугаар: ГД-150	Хуудас: 207
Шалгасан	Г.Цолмон			

А3

Дагуугийн зүсэлт Mб1:50 Mх1:500

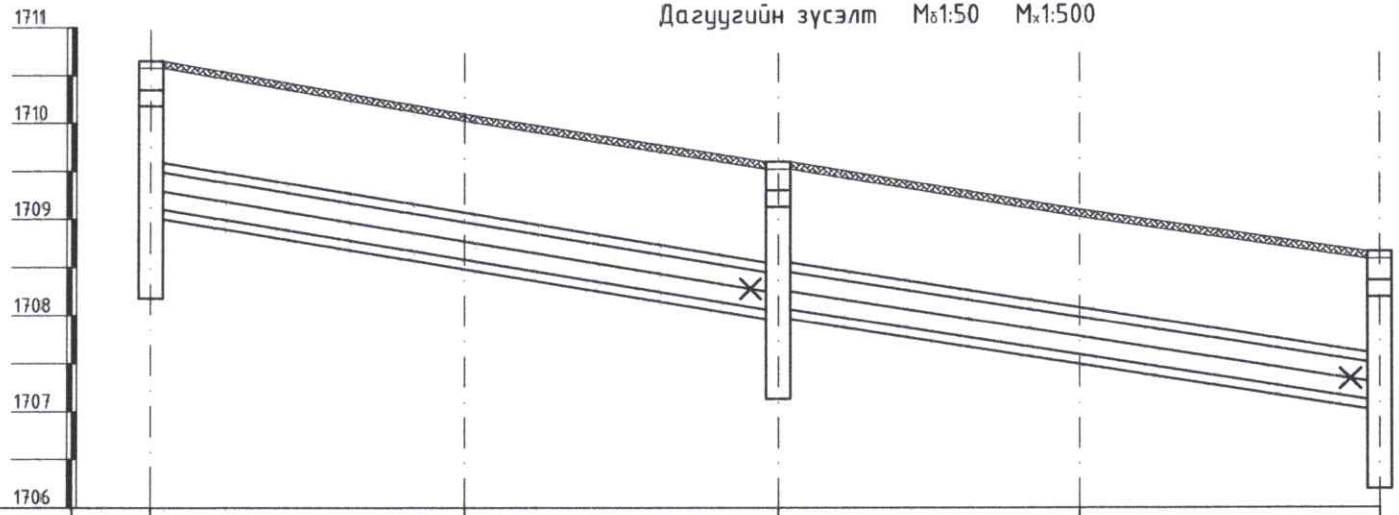

Газрын хөрсний төслийн тэмдэгт					
Газрын хөрсний бодит тэмдэгт	1710.65	1710.10	1709.60	1709.10	1708.66
Сувгийн таг суух тэмдэгт	1709.49	1708.97	1708.45	1707.98	1707.51
Сувгийн шалны тэмдэгт	1709.10	1708.58	1708.06	1707.59	1707.12
Огтлол / Сувгийн дотор хэмжээ		9-9 / 800x385h			
Налуу i / Зай м		65.2	0.016	62.6	0.015
Дэлгэмэл байгуулалт	ДХ-42, УТ-64	3-44	ДХ-43, УТ-65	3-45	ДХ-44, УТ-66
		32.6	32.6	31.3	31.3
Онцлох цэг	111	112	113	114	115

Тайлбар

Шугамын байгуулалтыг ГД-146-д үзнэ.

МОНГОЛБАСС ХХК

Өмнөговь аймаг, Гурвантэс сум
"ДУЛААН, ЦЭВЭР, БОХИР УСНЫ ШУГАМ СУЛЖЭЭНИЙ ӨРГӨТГӨЛ"

Дагуугийн зүсэлт (111-р цэгээс 115-р цэг хүртэл)

Үе шат: А.З

Инженер	Г.Цолмон	ЕГ Шифр: МК-27/2021	Масштаб: Mб1:50 Mх1:500	Огноо: 2021-12
Гүйцэтгэсэн	Т.Шагай	ТГ Шифр:	Зурагийн дугаар: ГД-151	Хуудас: 207
Шалгасан	Г.Цолмон			

А3

Дагуугийн зүсэлт Mб1:50 Mх1:500

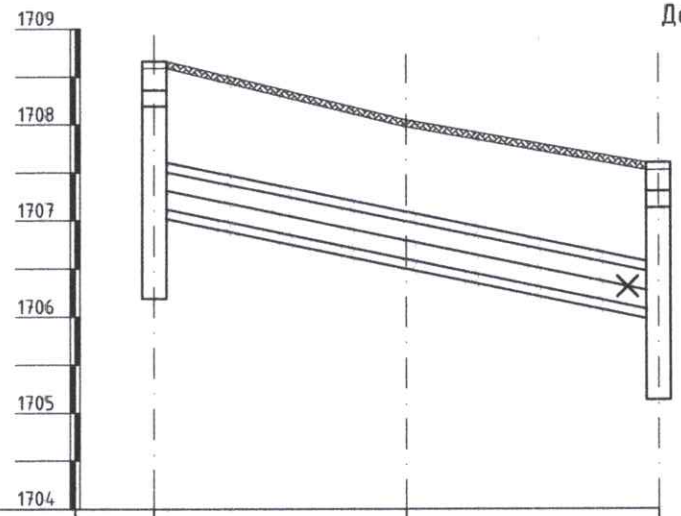

Газрын хөрсний төслийн тэмдэгт			
Газрын хөрсний бодит тэмдэгт	1708.66	1708.05	1707.60
Сувгийн таг суух тэмдэгт	1707.51	1706.99	1706.47
Сувгийн шалны тэмдэгт	1707.12	1706.60	1706.08
Огтлол / Сувгийн дотор хэмжээ		11-11 / 800x385h	
Налуу i / Зай м		52.4	0.02
Дэлгэмэл байгуулалт	ДХ-44, УТ-66	3-46	ДХ-45, УТ-67
		26.2	26.2
Онцлох цэг	115	116	117

Тайлбар

Шугамын байгуулалтыг ГД-146-д үзнэ.

МОНКУЗБАСС ХХК	Өмнөговь аймаг, ГурванТэс сум "ДУЛААН, ЦЭВЭР, БОХИР УСНЫ ШУГАМ СҮЛЖЭЭНИЙ ӨРГӨТГӨЛ"			Үе шат: А.З
	Дагуугийн зүсэлт (115-р цэгээс 117-р цэг хүртэл)			
Инженер	Г.Цолмон	ЕГ Шифр: МК-27/2021	Масштаб: Mб1:50 Mх1:500	Огноо: 2021-12
Гүйцэтгэсэн	Т.Шагай	ТГ Шифр:	Зургийн дугаар: ГД-152	Хуудас: 207
Шалгасан	Г.Цолмон			

А3

Сувгийн огтлол М1:20

4 - 4

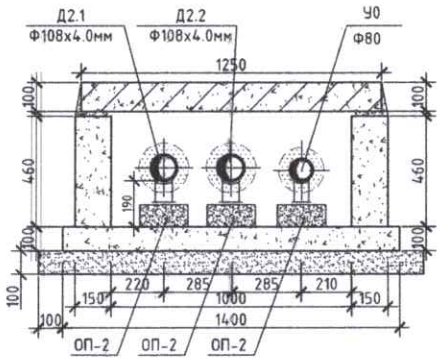

5 - 5

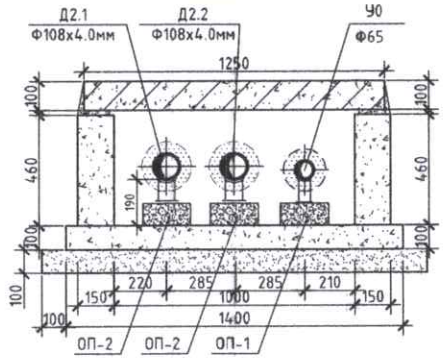

6 - 6

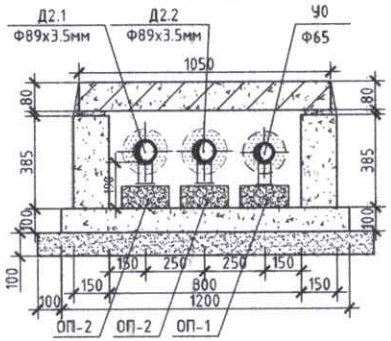

7 - 7

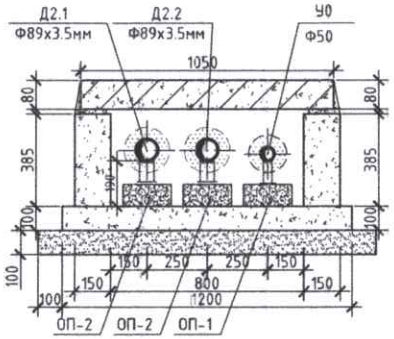

9 - 9

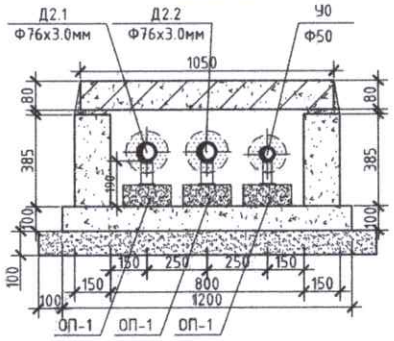

11 - 11

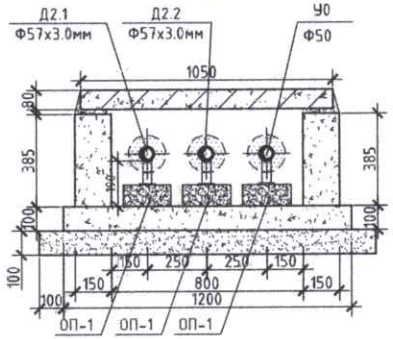

МОНГОЛБАСС ХХК	Өмнөговь аймаг, Гурвантэс сум "ДУЛААН, ЦЭВЭР, БОХИР УСНЫ ШУГАМ СУЛЖЭЭНИЙ ӨРГӨТГӨЛ"				Ye шат: А3
	Сувгийн огтлол 4-4, 5-5, 6-6, 7-7, 9-9, 11-11				
Инженер	Г.Цолмон	ЕГ Шифр: МК-27/2021	Масштаб: М1:20	Огноо: 2021-12	
Гүйцэтгэсэн	Т.Шагай	ТГ Шифр:	Зургийн дугаар: ГД-153	Хуудас: 207	
Шалгасан	Г.Цолмон				

А3

Хоолойн угсралтын тойм
/Масштабгүй/

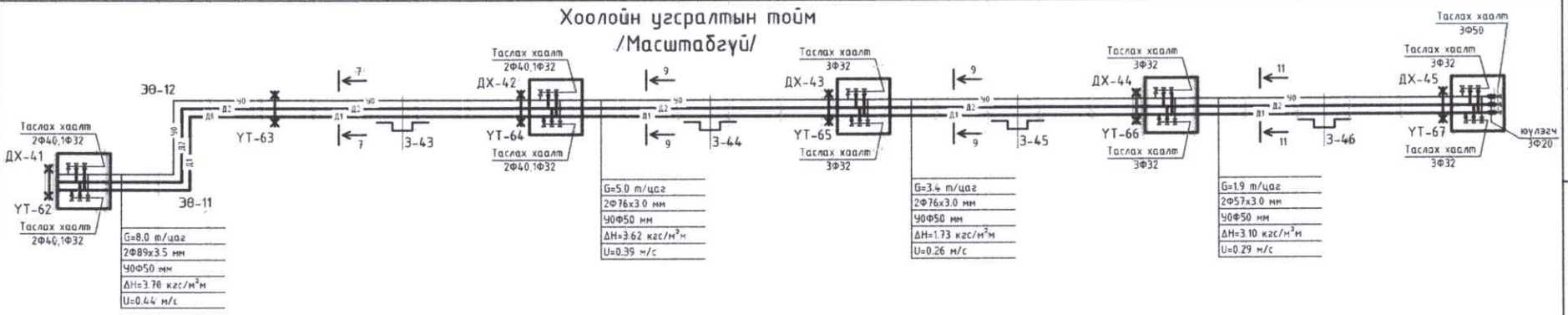

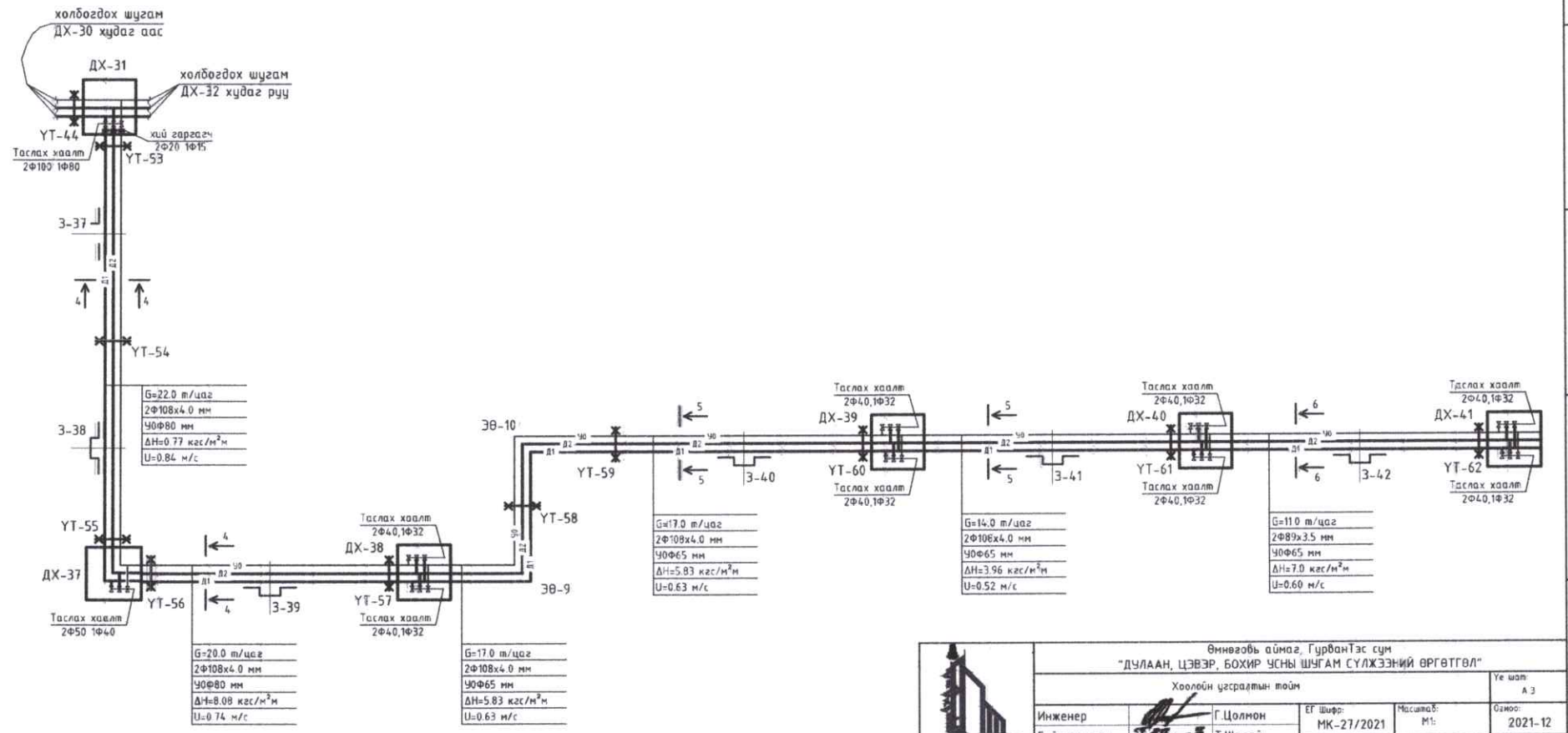

МОНГОЛЫН ХӨГ	Өмнөговь аймаг, ГурванТэс сум "ДУЛААН, ЦЭВЭР, БОХИР УСНЫ ШУГАМ СҮЛЖЭЭНИЙ ӨРГӨТГӨЛ"				Ye шат: А 3
	Хоолойн угсралтын тойм				
Инженер	Г.Цолмон	ЕГ Шифр: МК-27/2021	Масштаб: М1:		Огноо: 2021-12
Гүйцэтгэсэн	Т.Шагай	ТГ Шифр	Зурагийн дугаар: ГД-154		Хуудас: 207
Шалгасан	Г.Цолмон				

А3

Сувгийн угсралтын тойм
/Масштабгүй/

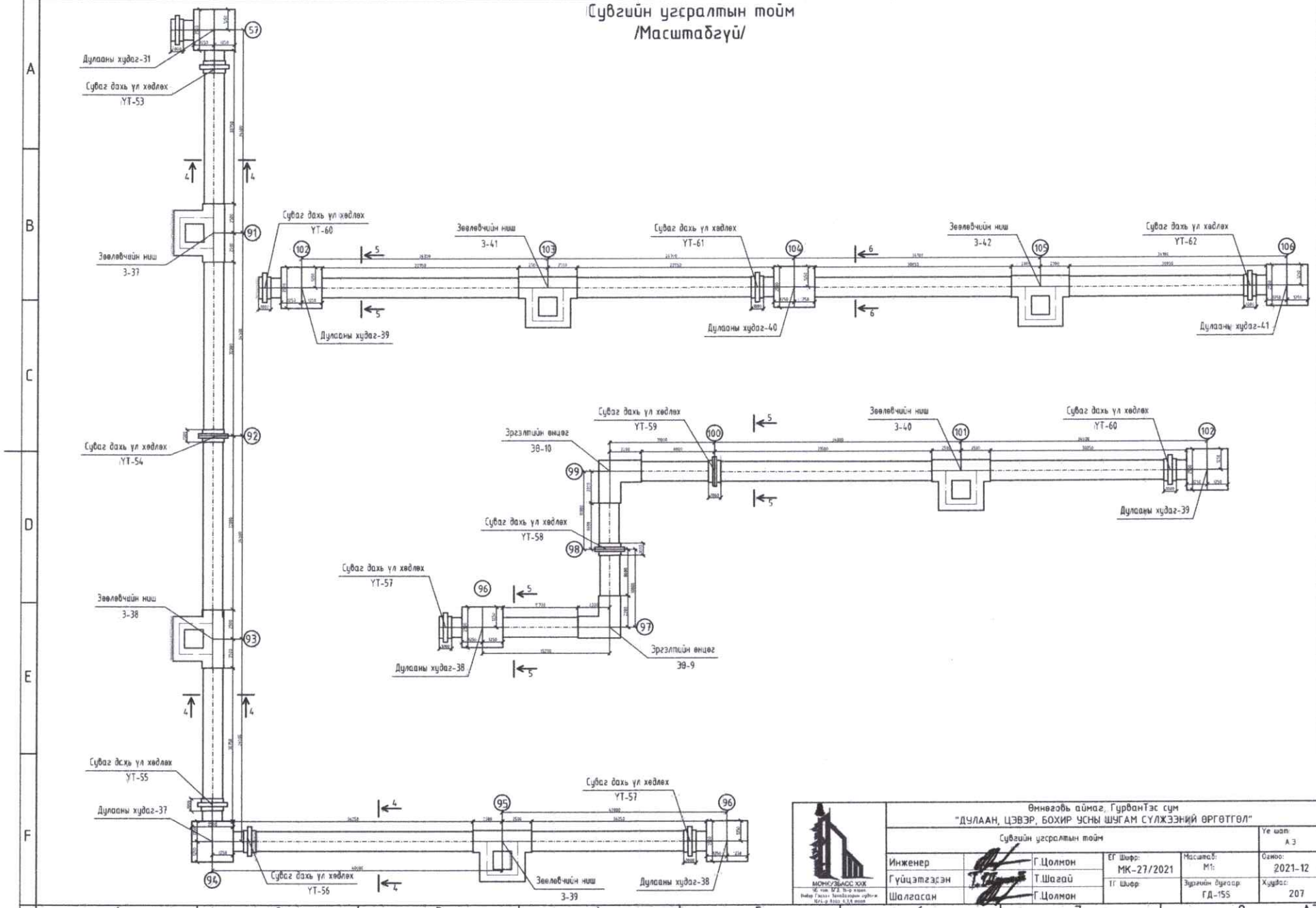

МОНКУЗБАСС ХХК	Өмнөговь аймаг, Гурвантэс сум "ДУЛААН, ЦЭВЭР, БОХИР УСНЫ ШУГАМ СУЛЖЭЭНИЙ ӨРГӨТГӨЛ"				Ye шат: А.З
	Сувгийн угсралтын тойм				
Инженер	Г.Цолмон	ЕГ Шифр: МК-27/2021	Масштаб: М1:	Огноо: 2021-12	
Гүйцэтгэгчийн	Т.Шагай	ТГ Шифр	Эдгээрийн дугаар: ГД-155	Хуудас: 207	
Шалгасан	Г.Цолмон				

А3

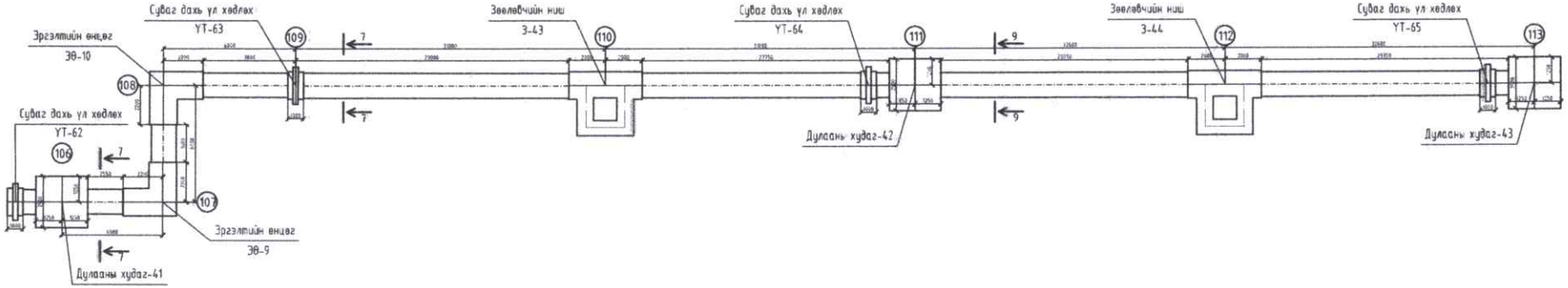

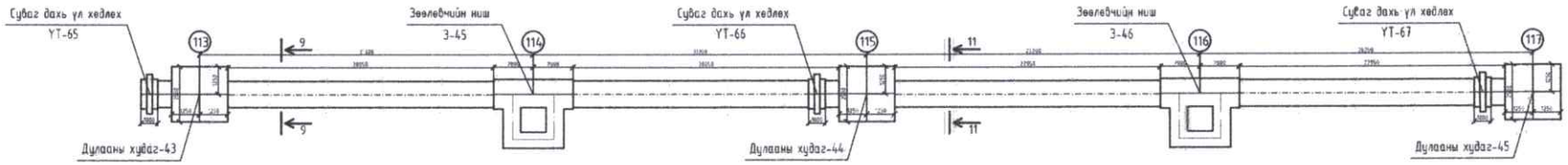

МОНГОЛБАСС ХХК	Өмнөговь аймаг, ГурванТэс сум "ДУЛААН, ЦЭВЭР, БОХИР УСНЫ ШУГАМ СУЛЖЭЭНИЙ ӨРГӨТГӨЛ"				
	Сувгийн угсралтын төлөвлөгөө				Үе шат: А.З
Инженер	Г.Цолмон	ЕГ Шифр: МК-27/2021	Масштаб: М1:		Огноо: 2021-12
Гүйцэтгэсэн	Т.Шагай	ТГ Шифр	Зургийн дугаар: ГД-156		Хуудас: 207
Шалгасан	Г.Цолмон				

А3

Дулааны худаг-37 Байгуулалт

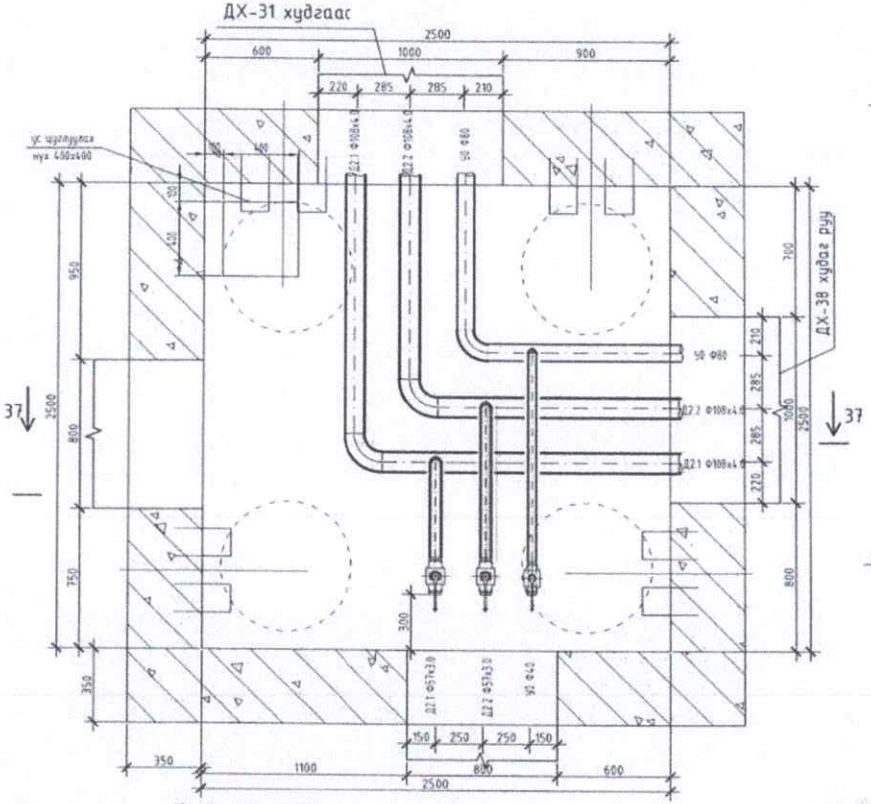

Дулааны худаг-37 Огтлол 37-37

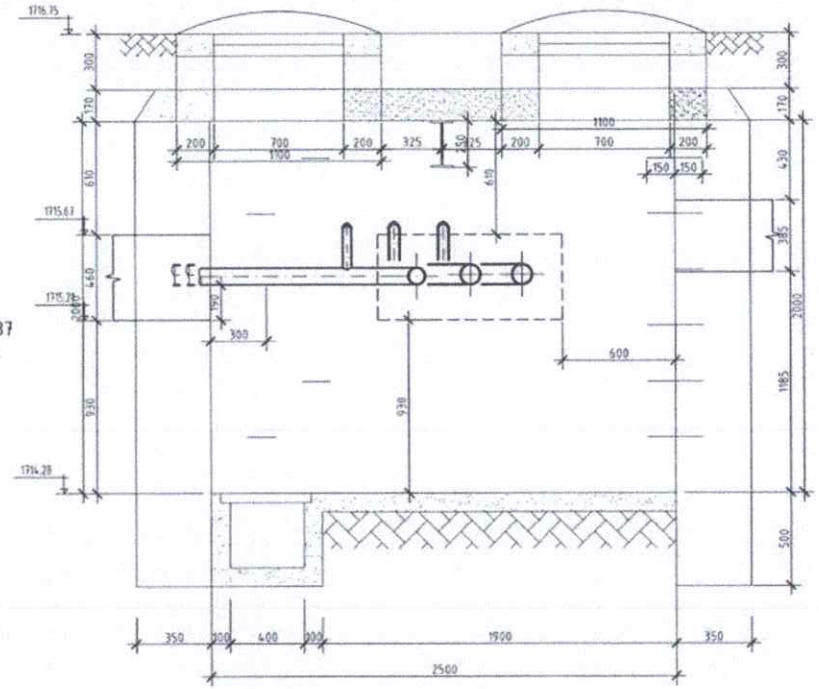

Материалын түүвэр

д/д	Тэмдэглэгээ	Нэр	тоо	жин	тайлбар
		Дулааны худаг-37			
1	P=.16 МПа	Гол шугамын хэсэг			
	T=.150°C	Ф50 мм	2		шир
		Ф40 мм	1		шир
2	ТК-4	2500x2500x2000h мм	1		комп
3	P=.16 МПа	Гол шугам 90°			
	T=.150°C	Ф50 мм	2		шир
		Ф40 мм	1		шир

Эксперт № 3-07 2022.02.4

МОНКОЗАСС ХХК	Өмнөговь аймаг, ГурванТэс сум "ДУЛААН, ЦЭВЭР, БОХИР УСНЫ ШУГАМ СУЛЖЭЭНИЙ ӨРГӨТГӨЛ"				Те шат: А.3
	Дулааны худаг-37 Байгуулалт, Огтлол 37-37 (Дулаан механик) (94-р цэг)				
Инженер	Г.Цолмон	ЕГ Шифр МК-27/2021	Масштаб М1:25		Огноо: 2021-12
Гүйцэтгэсэн	Т.Шагай	ТГ Шифр	Зургийн дугаар ГД-157		Хуудас: 207
Шалгасан	Г.Цолмон				

Дулааны худаг-38 Байгуулалт

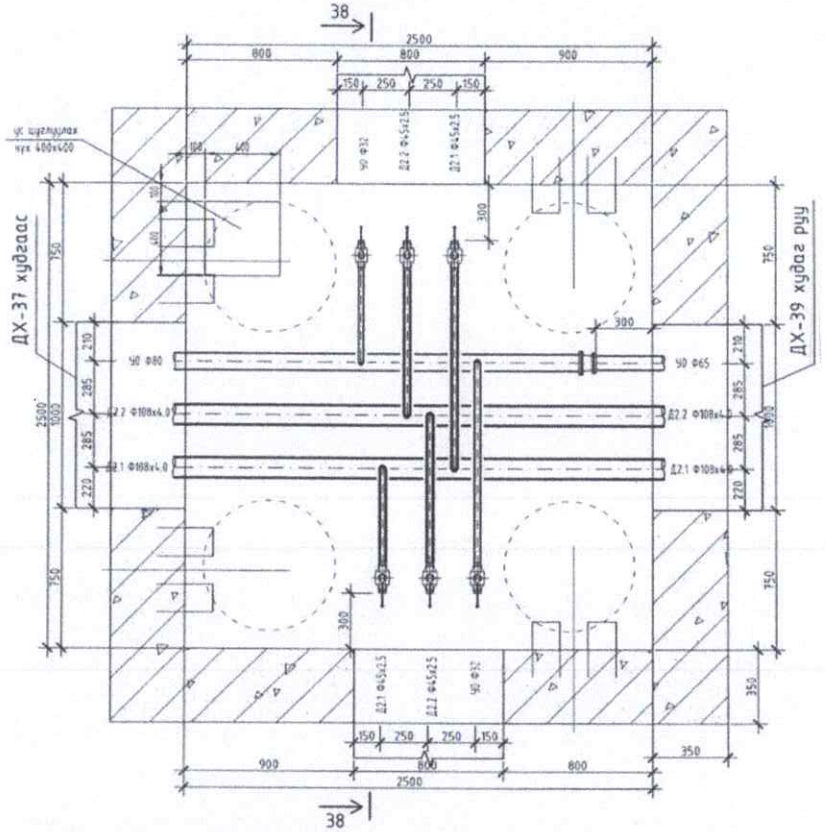

Дулааны худаг-38 Огтлол 38-38

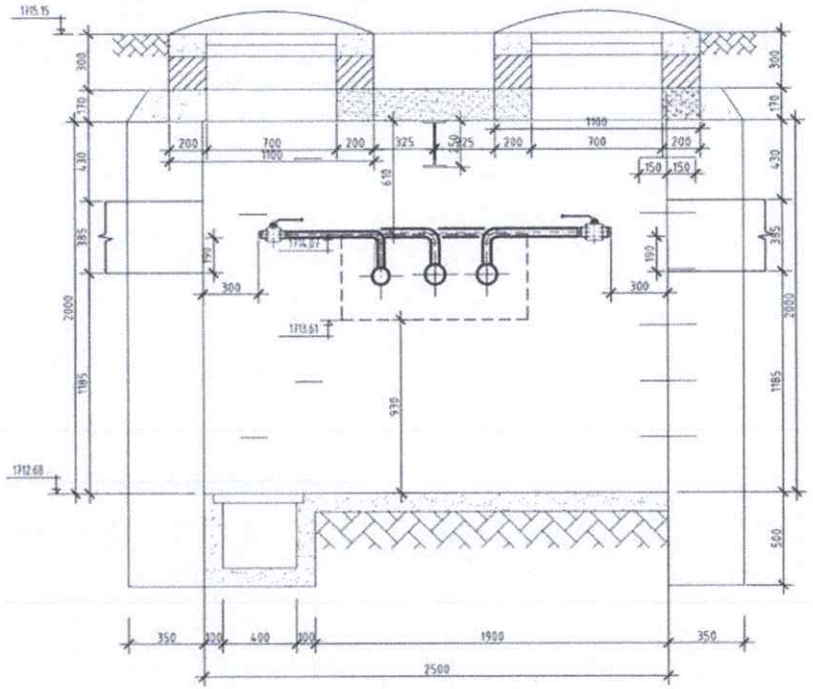

Материалын түүвэр

д/д	Гэмтэлгэгээ	Нэр	тоо	жин	тайлбар
		Дулааны худаг-38			
1	Р=.16 МПа	Ган бөмбөлгөн хоолой Ф40 мм	4		шир
	Т=.150°С	Ф32 мм	2		шир
2	ТК-4	2500х2500х2000h мм	1		комп
3	Р=.16 МПа	Ган отвод 90° Ф60мм	4		шир
	Т=.150°С	Ф32мм	2		шир
4	Р=.16 МПа	Ган шилбэр			
	Т= 150°С	Ф80÷Ф65мм	1		шир

ЭКСПЕРТ № 3-07
2022-02-21

МОНКУЗБАСС ХХК	Өмнөговь аймаг, ГурванТэс сум "ДУЛААН, ЦЭВЭР, БОХИР УСНЫ ШУГАМ СҮЛЖЭЭНИЙ ӨРГӨТГӨЛ"				Те шал: А.3
	Дулааны худаг-38 байгуулалт, Огтлол 38 - 38 (Дулаан механик) (96-р цэг)				
Инженер	Г.Цолмон	ЕГ Шифр: МК-27/2021	Масштаб: М1:25	Огноо: 2021-12	
Гүйцэтгэсэн	Т.Шагай	ТГ Шифр	Зурагчин дугаар: ГД-158	Хуудас: 207	
Шалгасан	Г.Цолмон				

Дулааны худаг-39 Байгуулалт

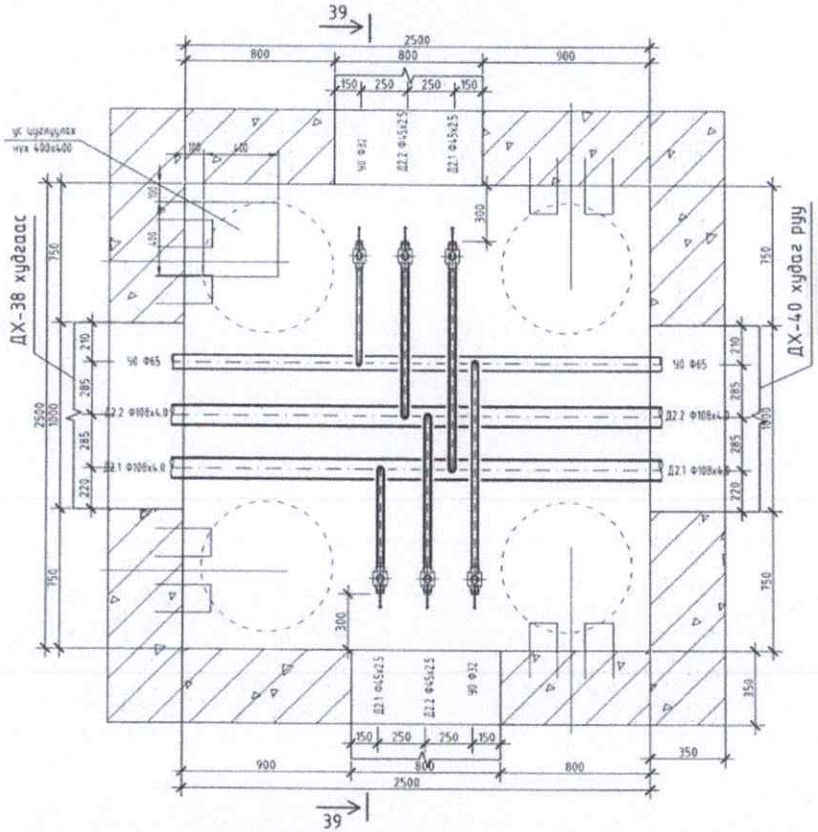

Дулааны худаг-39 Огтлол 39-39

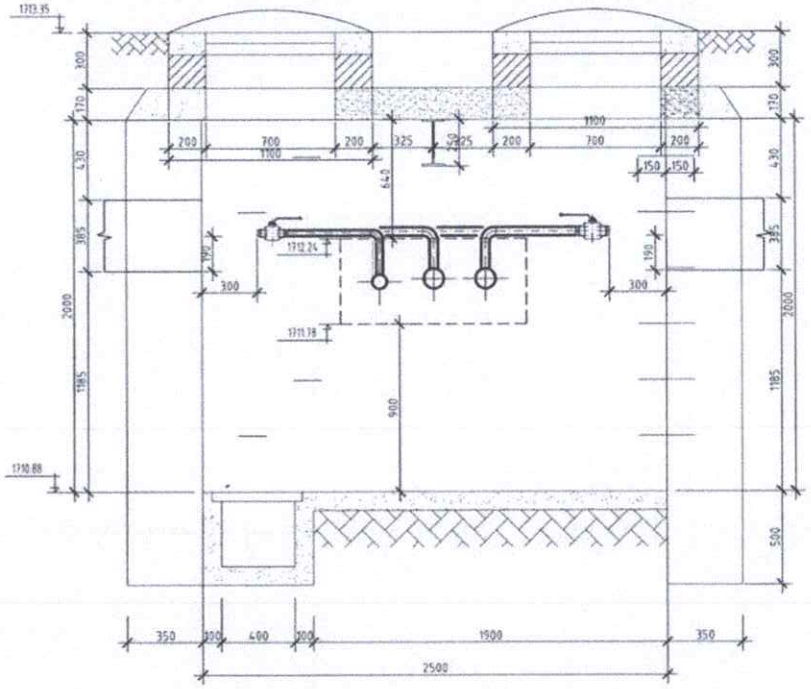

Материалын түүвэр

д/д	Тэмдэглэгээ	Нэр	тоо	жин	тайлбар
		Дулааны худаг-39			
1	P_y-16 МПа	Ган бөмбөлгөн хаалт Ф40 мм	4		шир
	T_y-150°С	Ф32 мм	2		шир
2	ТК-4	2500x2500x2000h мм	1		комп
3	P_y-16 МПа	Ган оймоо 90° Ф40мм	4		шир
	T_y-150°С	Ф32мм	2		шир

Өмнөговь аймаг, Гурвантэс сум
"ДУЛААН, ЦЭВЭР, БОХИР УСНЫ ШУГАМ СҮЛЖЭЭНИЙ ӨРГӨТГӨЛ"

Дулааны худаг-39 Байгуулалт, Огтлол 39 - 39 (Дулаан механик) (102-р цэг)

Инженер	Г.Цолмон	ЕГ Шифр: МК-27/2021	Масштаб: М1:25	Огноо: 2021-12	Те нат: А3
Гүйцэтгэсэн	Т.Шагай	ТГ Шифр:	Эдийгийн дугаар: ГД-159	Хуудас: 207	
Шалгасан	Г.Цолмон				

МОНФОУДАСС ХХК

3-07
2022.02.21

Дулааны худаг-40 Байгуулалт

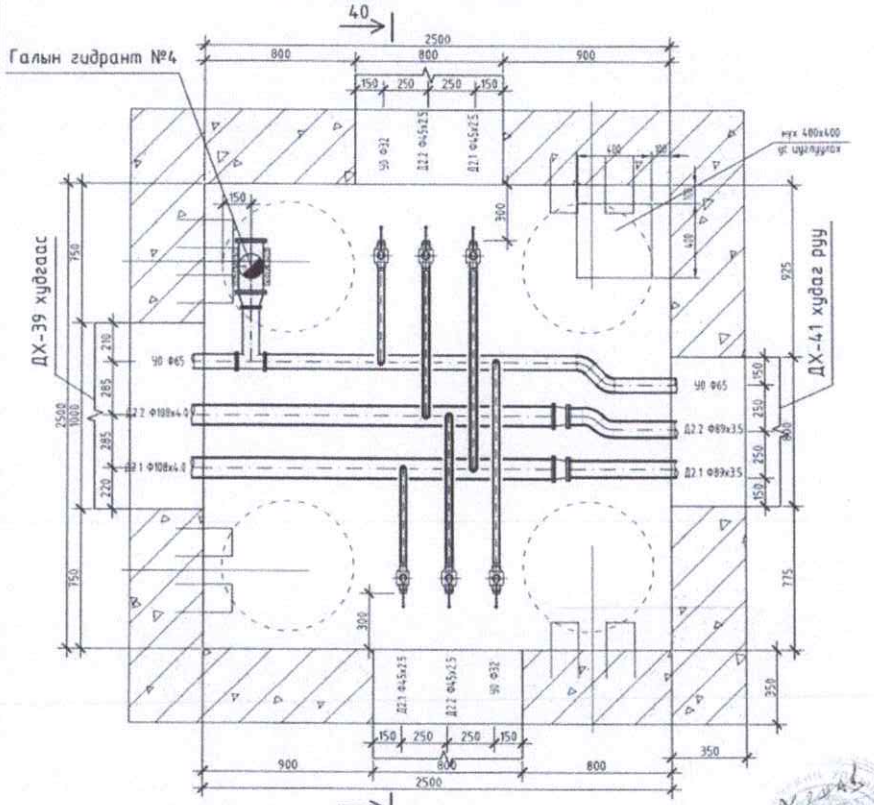

Дулааны худаг-40 Огтлол 40-40

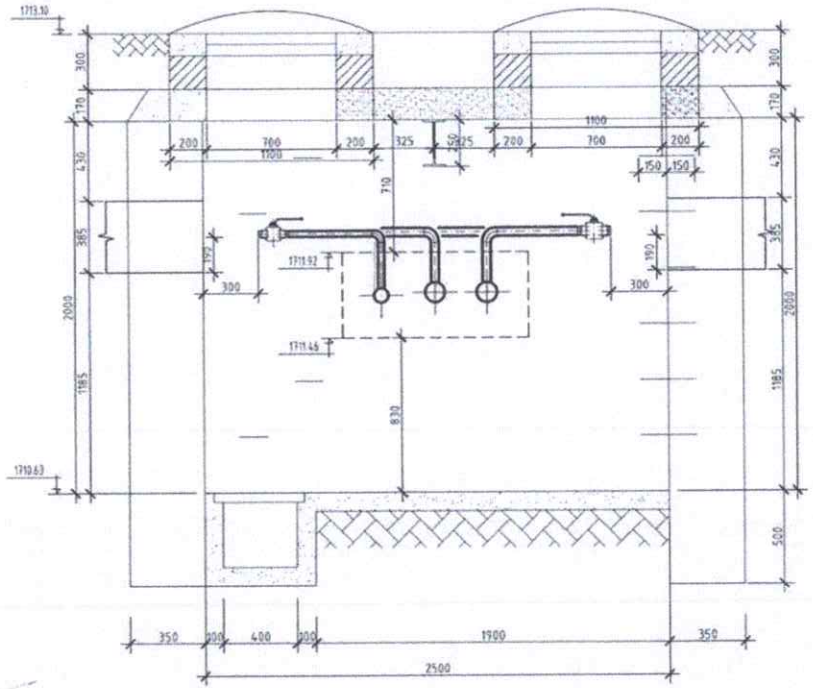

Материалын түүвэр

д/д	Тэмдэглэгээ	Нэр	тоо	жин	тайлбар
		Дулааны худаг-40			
1	P_y=16 МПа	Ган бөмбөлгөн хаалт Ф40 мм	4		шир
	T_y=150°С	Ф32 мм	2		шир
2	ТК-4	2500x2500x2000h мм	1		комп
3	P_y=16 МПа	Ган өвдөг 90° Ф40мм	4		шир
	T_y=150°С	Ф32мм	2		шир
4	P_y=16 МПа	Ган өвдөг 45° Ф80 мм	2		шир
	T_y=150°С	Ф65 мм	2		шир
5	P_y=16 МПа	Ган шилжүүр			
	T_y 150°С	Ф100x Ф80мм	2		шир
6		Галын гидрантын суурьтай			
		гуравлагч Ф125x125	1		шир
		гуравлагч Ф125x65	1		шир
7		Галын гидрант Ф125 мм			
		L=1000 мм	1		хом

ЭКСПЗ-07
2022.02.24

МОНГОЛГАЗ ХХК	Өмнөговь аймаг, ГурванТэс сум "ДУЛААН, ЦЭВЭР, БОХИР УСНЫ ШУГАМ СУЛЖЭЭНИЙ ӨРГӨТГӨЛ"			Ye.шат. А.3
	Дулааны худаг-40 Байгуулалт, Огтлол 40 - 40 (Дулаан механик) (104-р цэг)			
Инженер Г.Цолмон	ЕГ Шифр МК-27/2021	Масштаб М1:25	Огноо 2021-12	
Гүйцэтгэсэн Т.Шагай	ТГ Шифр	Эрэлтийн дугаар ГД-160	Худас: 207	
Шалгасан Г.Цолмон				

Дулааны худаг-41 Байгуулалт

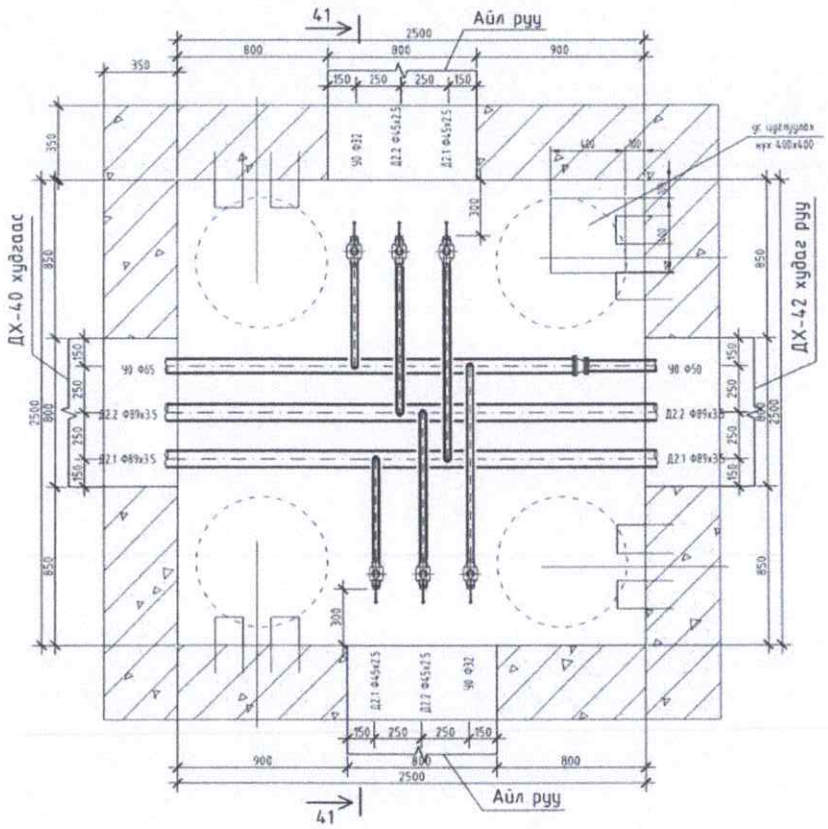

Дулааны худаг-41 Огтлол 41-41

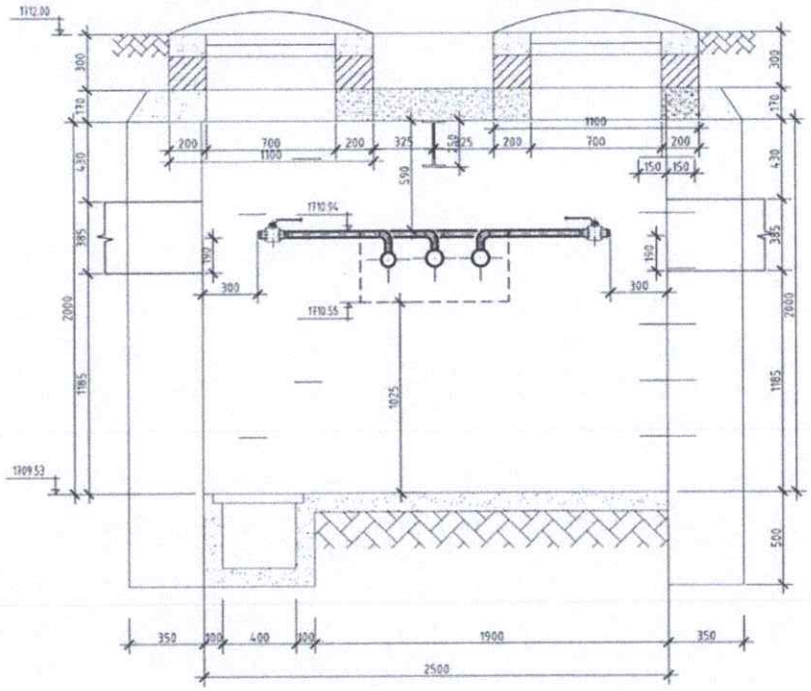

Материалын түүвэр

д/д	Тэмдэглэгээ	Нэр	тоо	жин	тайлбар
		Дулааны худаг-41			
1	Рн=16 МПа	Ган бөмбөлөг хаалт Ф40 мм	4		шир
	Т=-150°С	Ф32 мм	2		шир
2	ТК-4	2500х2500х2090h мм	1		комп
3	Рн=16 МПа	Ган эргэлт 90° Ф40мм	4		шир
	Т=-150°С	Ф32мм	2		шир
4	Рн=16 МПа	Ган шилжүүр			
	Т= 150°С	Ф65-Ф50мм	1		шир

ЭКСПЕРТ 07
2022.02.21

МОНГОЛГАЗАР ХХК	Өмнөговь аймаг, ГурванТэс сум "ДУЛААН, ЦЭВЭР, БОХИР УСНЫ ШУГАМ СУЛХЭЭНИЙ ӨРГӨТГӨЛ"				
	Дулааны худаг-41 Байгуулалт, Огтлол 41 - 41 (Дулаан механик) (106-р цэг)				Үе шат А.3
Инженер	Г.Цолмон	ЕГ Шифр МК-27/2021	Масштаб М1:25	Огноо 2021-12	
Гүйцэтгэсэн	Т.Шагай	ТГ Шифр	Зургийн дугаар ГД-161	Хуудас 207	
Шалгасан	Г.Цолмон				

А3

Дулааны худаг-42 Байгуулалт

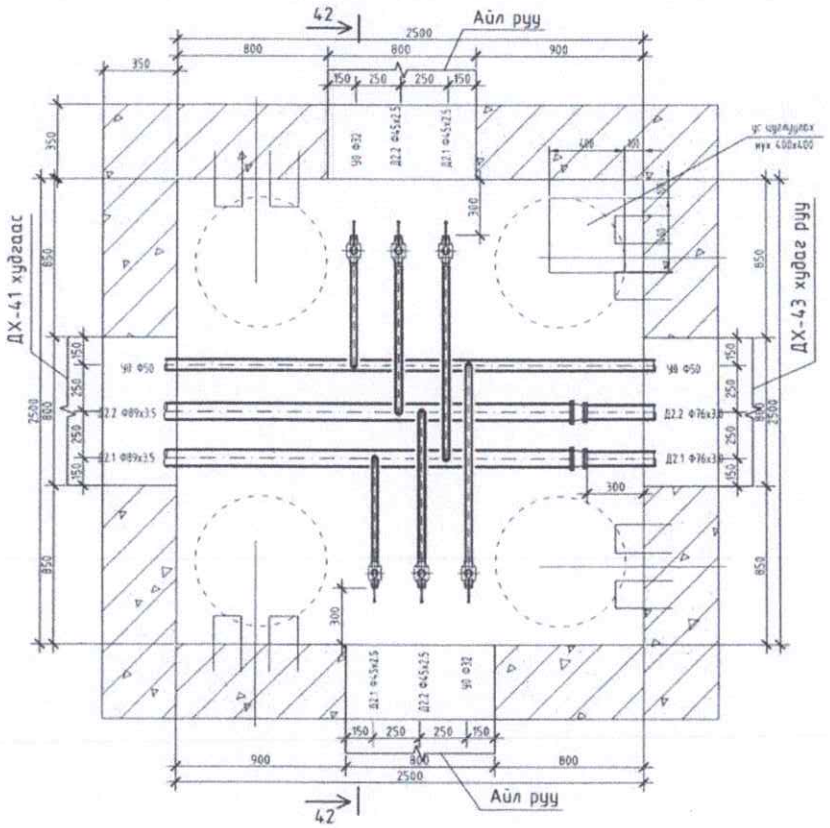

Дулааны худаг-42 Огтлол 42-42

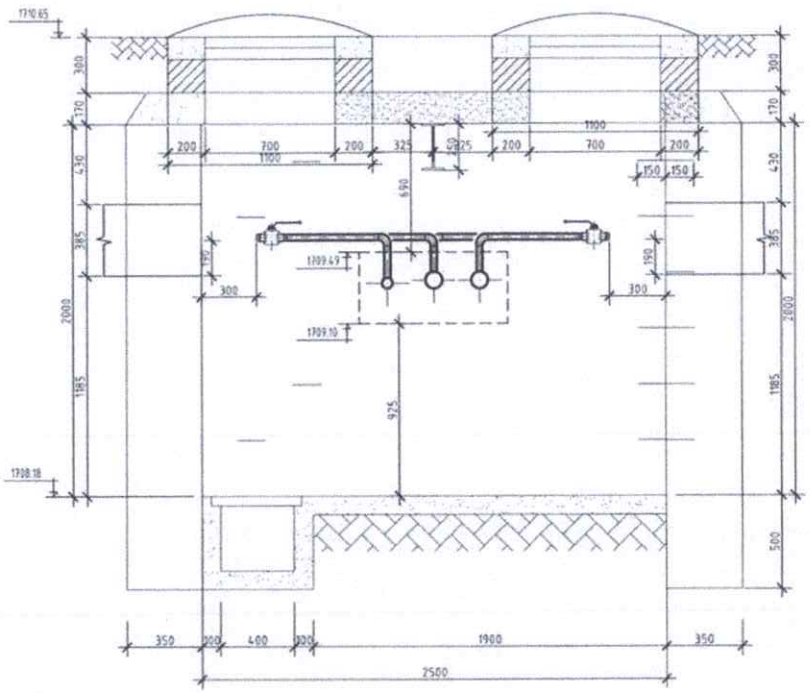

Материалын түүвэр

д/д	Тэмдэглэгээ	Нэр	тоо	жин	тайлбар
		Дулааны худаг-42			
1	Рн-16 МПа	Ган бамбалгин хоолой Ф40 мм	4		шир
	Тн-150°С	Ф32 мм	2		шир
2	ТК-4	2500х2500х2000h мм	1		комп
3	Рн-16 МПа	Ган өнцөг 90° Ф40мм	4		шир
	Тн-150°С	Ф32мм	2		шир
4	Рн-16 МПа	Ган шилбэр			
	Т- 150°С	Ф80-Ф65мм	2		шир

3-07
2022.02.21

Өмнөговь аймаг, Гурвантэс сум "ДУЛААН, ЦЭВЭР, БОХИР УСНЫ ШУГАМ СҮЛЖЭЭНИЙ ӨРГӨТГӨЛ"				Ye цаг: А.3
Дулааны худаг-42 Байгуулалт, Огтлол 42 - 42 (Дулаан механик) (111-р цэг)				
Инженер	Г.Цолмон	ЕГ Шифр МК-27/2021	Масштаб М1:25	Огноо 2021-12
Гүйцэтгэсэн	Т.Шагай	ТГ Шифр	Зургийн дугаар: ГД-162	Хуудас: 207
Шалгасан	Г.Цолмон			

MONGOLBASEC LLC

Дулааны худаг-43 Байгуулалт

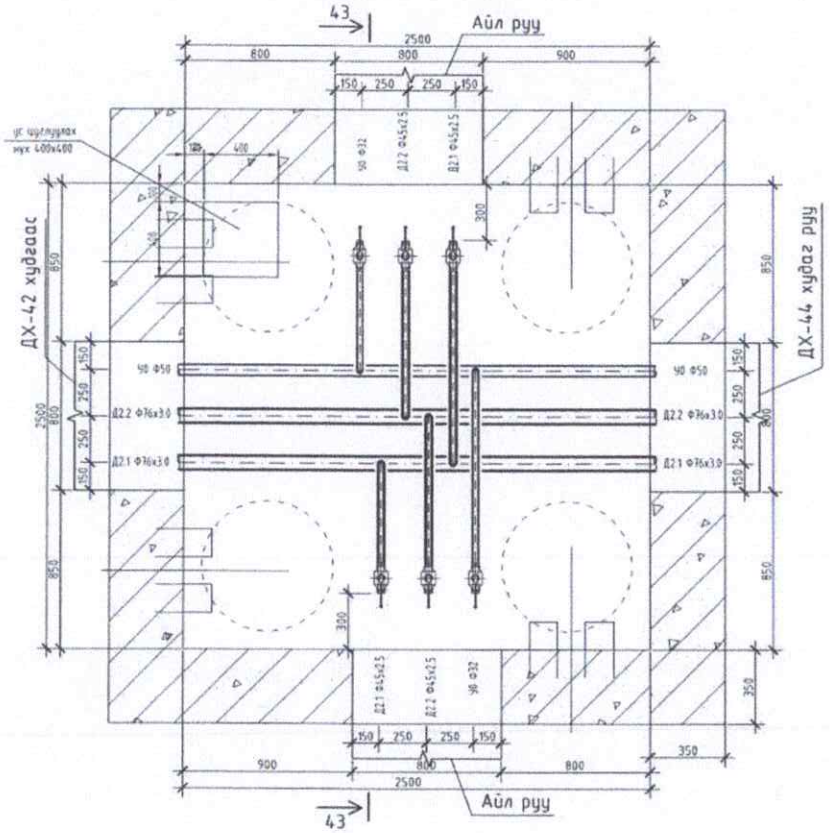

Дулааны худаг-43 Огтлол 43-43

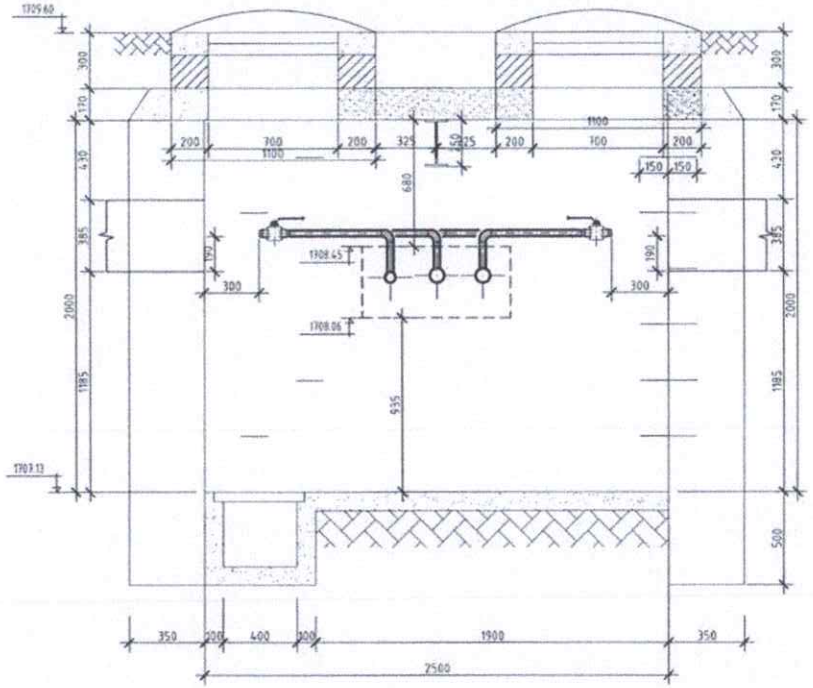

Материалын түүвэр

Д/д	Тэмдэглэгээ	Нэр	тоо	жин	тайлбар
		Дулааны худаг-43			
1	Р=16 МПа	Ган бөмбөлгөн хоолой Ф40 мм	4		шир
	Т=150°С	Ф32 мм	2		шир
2	ТК-4	2500х2500х2000h мм	1		комп
3	Р=16 МПа	Ган отвод 90° Ф40мм	4		шир
	Т=150°С	Ф32мм	2		шир

ЭКСПЕРТИЗ
3-07
2022.07.21

Өмнөговь аймаг, Гурвантэс сум
"ДУЛААН, ЦЭВЭР, БОХИР УСНЫ ШУГАМ СУЛЖЭЭНИЙ ӨРГӨТГӨЛ"

Дулааны худаг-43 Байгуулалт, Огтлол 43 - 43 (Дулаан механик) (113-р цэг)

Хэмжээ: А3

Инженер	Г.Цолмон	ЕГ Шифр: МК-27/2021	Масштаб: М1:25	Огноо: 2021-12
Гүйцэтгэсэн	Т.Шагай	ТГ Шифр:	Зургийн дугаар: ГД-163	Хуудас: 207
Шалгасан	Г.Цолмон			

МОНКОЗЕДАС ХХК

Дулааны худаг-44 Байгуулалт

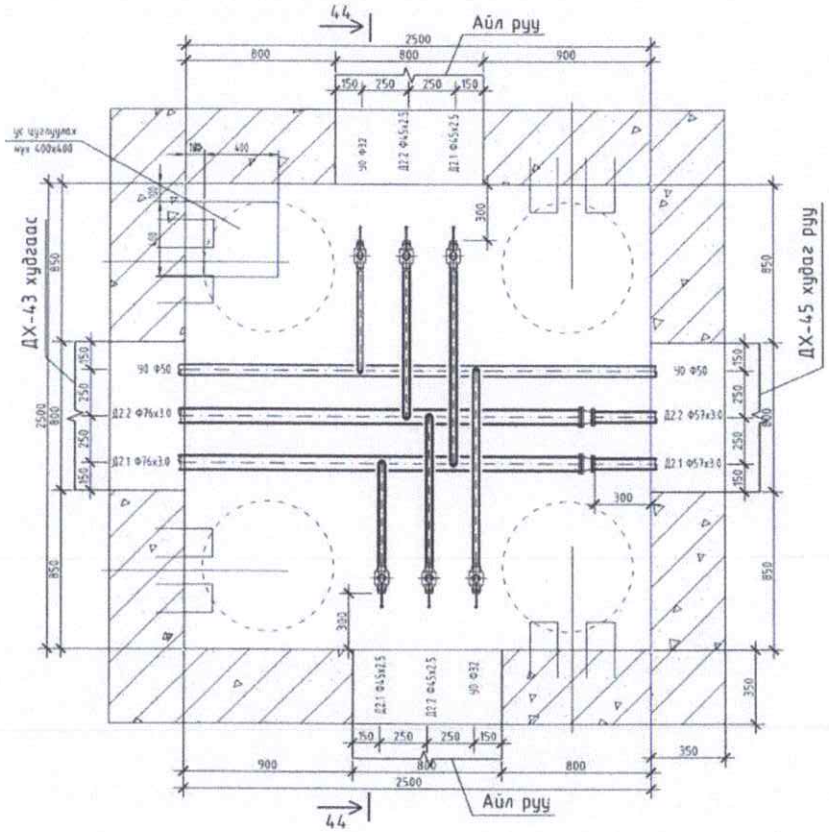

Дулааны худаг-44 Огтлол 44-44

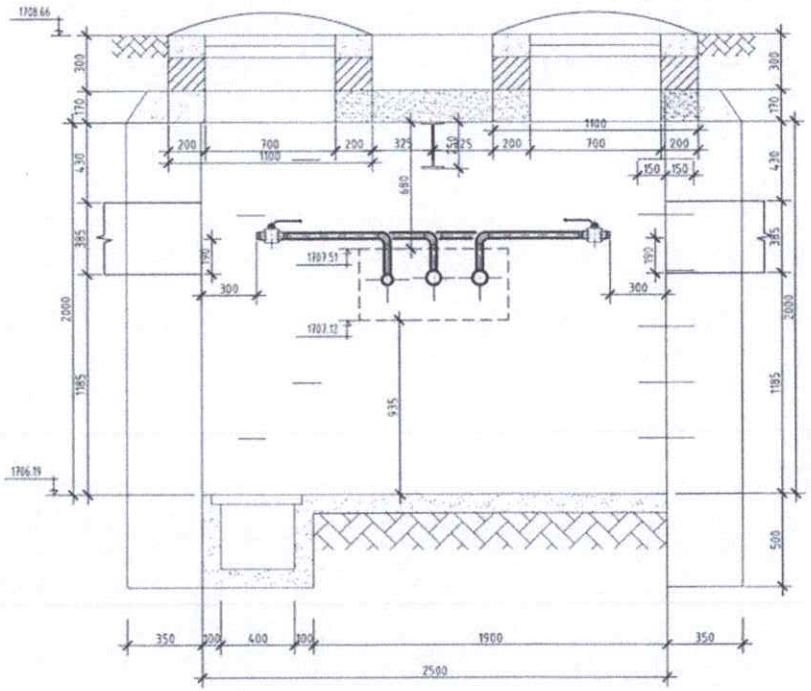

Материалын түүвэр

Д/д	Тэмдэглэгээ	Нэр	тоо	жин	тайлбар
		Дулааны худаг-44			
1	P_y=1.6 МПа	Ган бөмбөлгөн хаалт Ф40 мм	4		шир
	T_c=150°C	Ф32 мм	2		шир
2	ТК-4	2500x2500x2000h мм	1		комп
3	P_y=1.6 МПа	Ган өнцөг 90° Ф40мм	4		шир
	T_c=150°C	Ф32мм	2		шир
4	P_y=1.6 МПа	Ган шилжүүр			
	T= 150°C	Ф65x Ф50мм	2		шир

ЭКСПЕРТ ШИНЖИЛГЭЭ
3-07
2022-02-21

МОНКУЛАСС ХХК

	Өмнөговь аймаг, Гурвантэс сум "ДУЛААН, ЦЭВЭР, БОХИР УСНЫ ШУГАМ СУЛЖЭЭНИЙ ӨРГӨТГӨЛ"				Уе шат: А.3
	Дулааны худаг-44 Байгуулалт, Огтлол 44 - 44 (Дулаан механик) (115-р цэг)				
Инженер	Г.Цолмон	ЕГ Шифр: МК-27/2021	Масштаб: М1:25		Огноо: 2021-12
Гүйцэтгэсэн	Т.Шагай	ТГ Шифр:	Зургийн дугаар: ГД-164		Хуудас: 207
Шалгасан	Г.Цолмон				

А3

Дулааны худаг-45 Байгуулалт

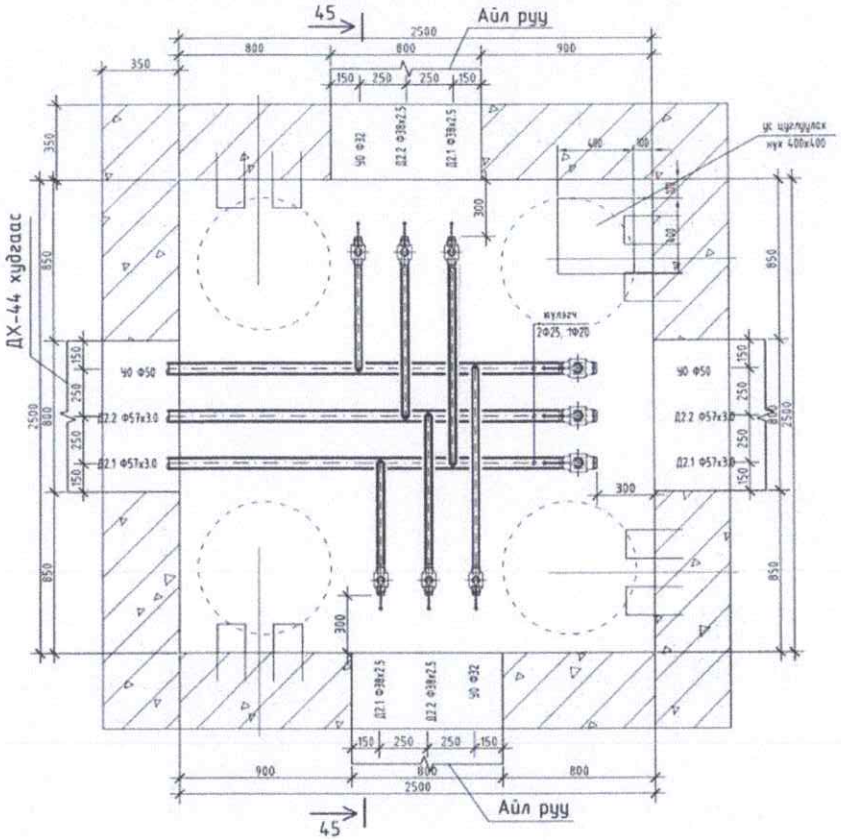

Дулааны худаг-45 Огтлол 45-45

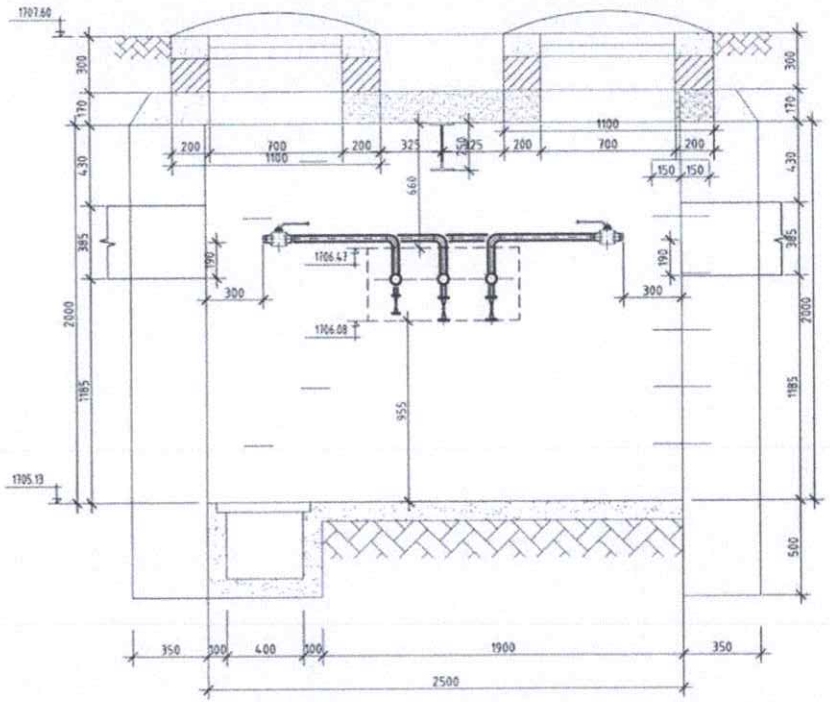

Материалын түүвэр

д/д	Тэмдэглэгээ	Нэр	тоо	жин	тайлбар
		Дулааны худаг-45			
1	Рр=16 МПа	Ган бөмбөлгөн хаалт			
	Тр=150°С	Ф50 мм	3		шир
		Ф32 мм	2		шир
2	Рр=16 МПа	Ган нулэх хаалт Ф25 мм	1		шир
	Тр=150°С	Ф20 мм	2		шир
3	ТК-4	2500x2500x2000h мм	1		комп
4	Рр=16 МПа	Ган өлбөөд 90°			
	Тр=150°С	Ф32 мм	6		шир

Зураг төсөлд мөрдөгдөх эрхтэй
№ 3007
2022.02.21
Засварлав
Б.ЭРДЭНЭБАТ ГХУ

МОНГОЛГАЗ ХХК	Өмнөговь аймаг, ГурванТэс сум "ДУЛААН, ЦЭВЭР, БОХИР УСНЫ ШУГАМ СУЛЖЭЭНИЙ ӨРГӨТГӨЛ"			
	Дулааны худаг-45 Байгуулалт, Огтлол 45 - 45 (Дулаан механик) (117-р цэг)			Те шат: А.3
Инженер	Г.Цолмон	ЕГ Шифр: МК-27/2021	Масштаб: М1:25	Огноо: 2021-12
Гүйцэтгэсэн	Т.Шагай	ТГ Шифр:	Зургийн дугаар: ГД-165	Хуудас: 207
Шалгасан	Г.Цолмон			

А3

Суваг дахь үл хөдлөх тулгуурын угсралтын тойм М1:20

Суваг дахь үл хөдлөх тулгуур-ҮТ

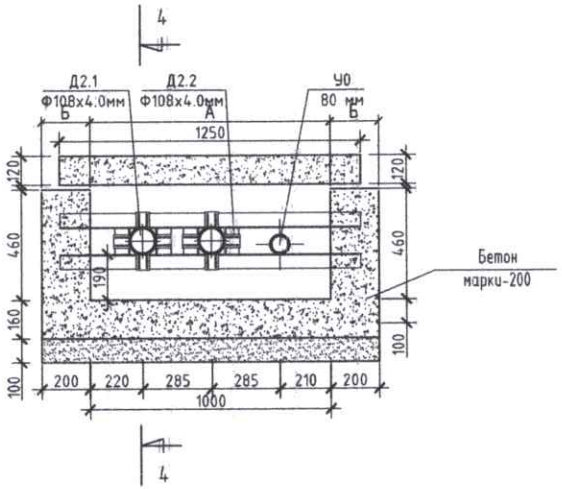

Суваг дахь үл хөдлөх тулгуур-ҮТ

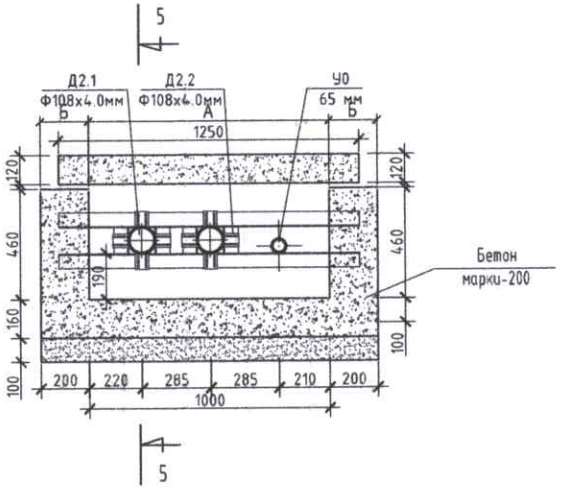

Суваг дахь үл хөдлөх тулгуур-ҮТ

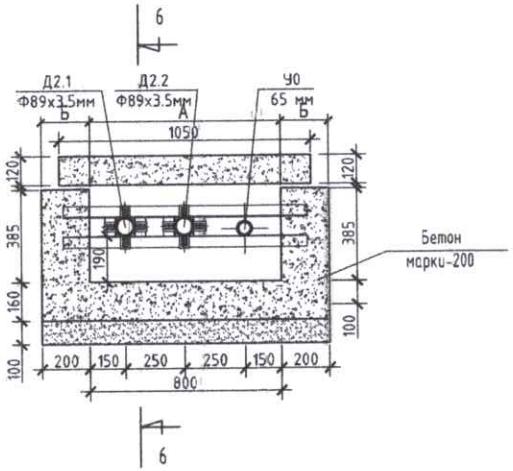

ОГТЛОЛ 4-4 М1:20

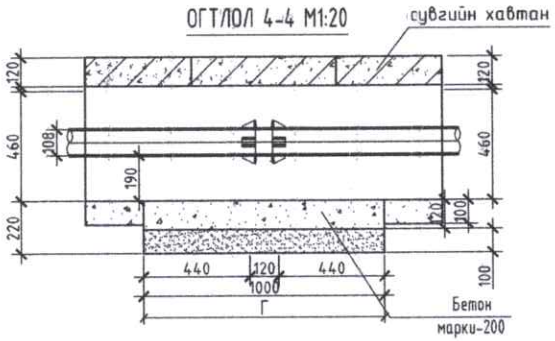

ОГТЛОЛ 5-5 М1:20

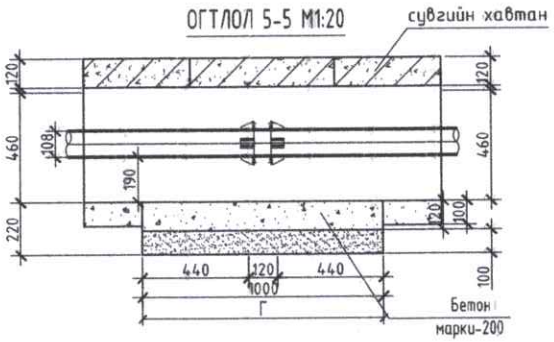

ОГТЛОЛ 6-6 М1:20

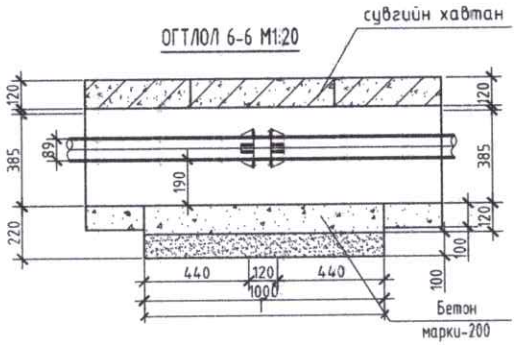

Хоолойн голчоос хамаараан үл хөдлөх тулгуурт орох хийц

Хоолой		Хэмжээс В мм					Металл бүлэг			бетон бэлтгэлд орох бетон м100м³	тайлбар
хоолойн голч /мм/	тоо ширх	А	h	Б	Г	Д	С и	метр	бүгд жин кг		
100	5	1000	зурагийн дагуу	200	1000	du+30	С12	1350х2	28.3	0.195	
80	21	800	зурагийн дагуу	200	1000	du+30	С12	1150х2	24.0	0.17	

МОНГУЗБАОС ХХК

Өмнөговь аймаг, Гурвантэс сум
"ДУЛААН, ЦЭВЭР, БОХИР УСНЫ ШУГАМ СУЛЖЭЭНИЙ ӨРГӨТГӨЛ"

Суваг дахь хоолойн үл хөдлөх тулгуур

Инженер	Г.Цолмон	ЕГ Шифр: МК-27/2021	Масштаб: М1:20	Огноо: 2021-12	Үе шат: А.3
Гүйцэтгэсэн	Т.Шагай	ТГ Шифр	Зургийн дугаар: ГД-166	Хуудас: 207	
Шалгасан	Г.Цолмон				

А3

Суваг дахь үл хөдлөх тулгуурын угсралтын төлөвлөгөө М1:20

Суваг дахь үл хөдлөх тулгуур-YT

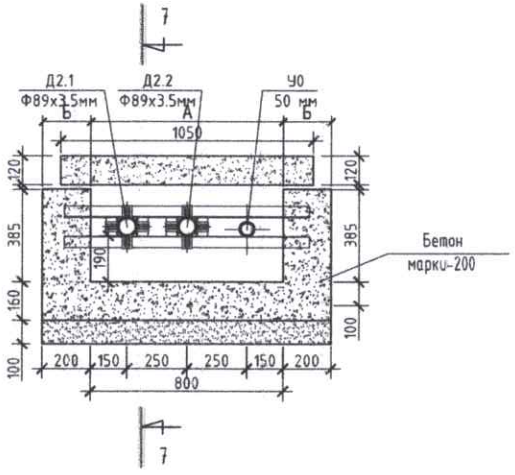

Суваг дахь үл хөдлөх тулгуур-YT

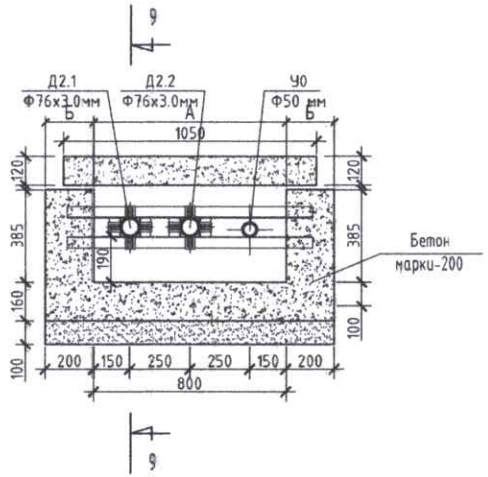

Суваг дахь үл хөдлөх тулгуур- YT

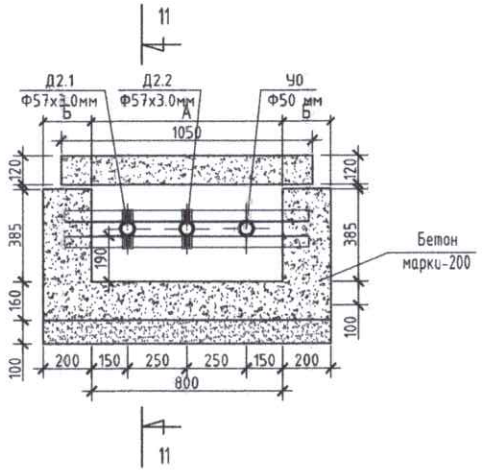

ОГТЛОЛ 7-7 М1:20

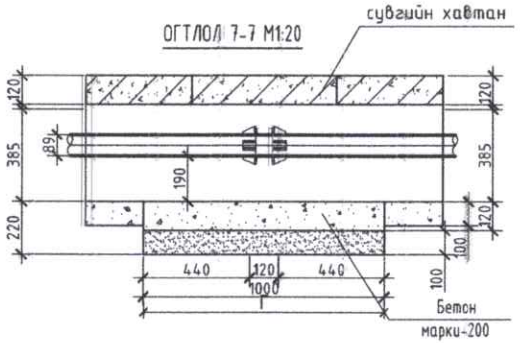

ОГТЛОЛ 9-9 М1:20

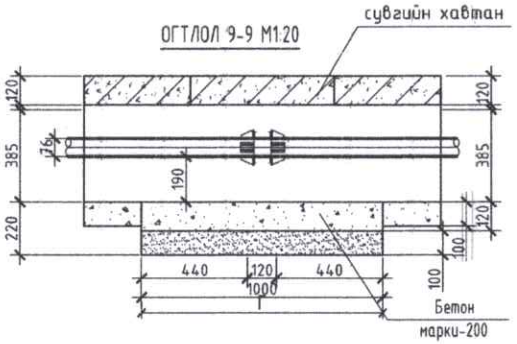

ОГТЛОЛ 11-11 М1:20

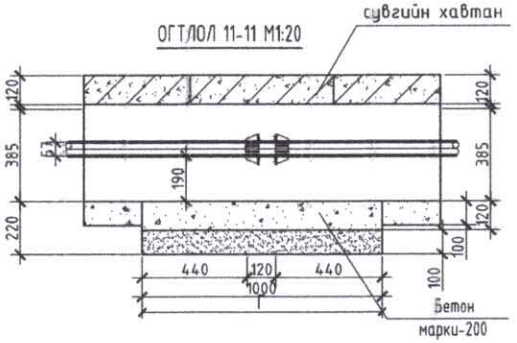

Хоолойн голчоос хамааран үл хөдлөх тулгуурт орох хийц

Хоолой		Хэмжээс В мм					Металл бүлүүр			бетон бэлтгэлд орох бетон м100м³	тайлбар
хоолойн голч /мм/	тоо шир	А	h	Б	Г	Д	С и	метр	бүгд жин кг		
80	8	800	зүр-гийн дагуу	200	1000	du+30	С12	1150х2	24.0	0.17	
65	41	800	зүр-гийн дагуу	200	1000	du+30	С12	1150х2	24.0	0.17	

МОНГОЛБАСС ХХК

Өмнөговь аймаг, Гурвантэс сум
"ДУЛААН, ЦЭВЭР, БОХИР УСНЫ ШУГАМ СУЛЖЭЭНИЙ ӨРГӨТГӨЛ"

Суваг дахь хоолойн үл хөдлөх тулгуур

Ye шат: А.3

Инженер	Г.Цолмон	ЕГ Шифр: МК-27/2021	Масштаб: М1:20	Огноо: 2021-12
Гүйцэтгэсэн	Т.Шагай	ТГ Шифр:	Зургийн дугаар: ГД-167	Хуудас: 207
Шалгасан	Г.Цолмон			

А3

Яндангийн зөөлөвч М1:50

3-37, 3-38, 3-39

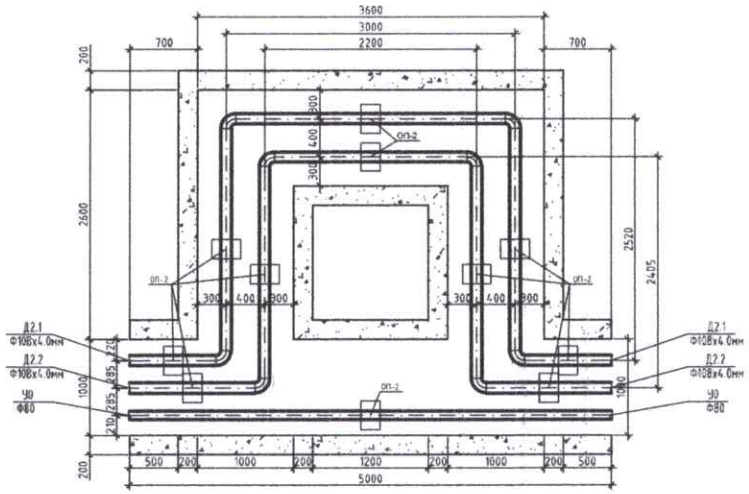

Зөөлөвчийн таталт:

3-37 - Д1-с 43.3 мм Д2-с 35.1 мм
3-38 - Д1-с 43.3 мм Д2-с 35.1 мм
3-39 - Д1-с 50.3 мм Д2-с 40.7 мм

3-40, 3-41

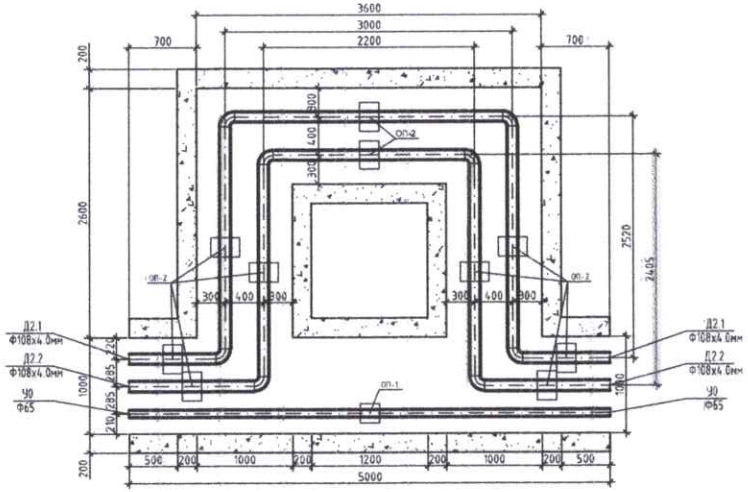

Зөөлөвчийн таталт:

3-40 - Д1-с 42.7 мм Д2-с 34.6 мм
3-41 - Д1-с 33.5 мм Д2-с 27.1 мм

МОНГОЛДАСС ХХК	Өмнөговь аймаг, Гурвантэс сум "ДУЛААН, ЦЭВЭР, БОХИР УСНЫ ШУГАМ СҮЛЖЭЭНИЙ ӨРГӨТГӨЛ"				
	Яндангийн зөөлөвч (Дулаан механик)				Үе шат: А.З
Инженер	Г.Цолмон	ЕГ Шифр: МК-27/2021	Масштаб: М1:50		Огноо: 2021-12
Гүйцэтгэсэн	Т.Шагай	ТГ Шифр:	Зурагийн дугаар: ГД-168		Хуудас: 207
Шалгасан	Г.Цолмон				

А3

Яндангийн зөөлөвч М1:25

З-42

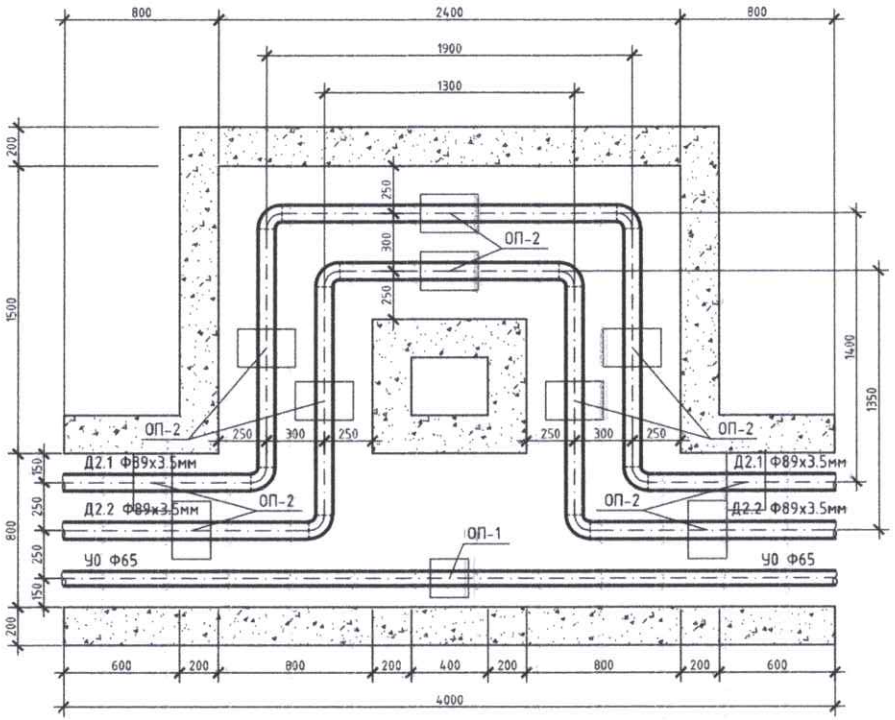

Зөөлөвчийн таталт:

З-42 - Д1-с 42.8 мм Д2-с 34.7 мм

З-43

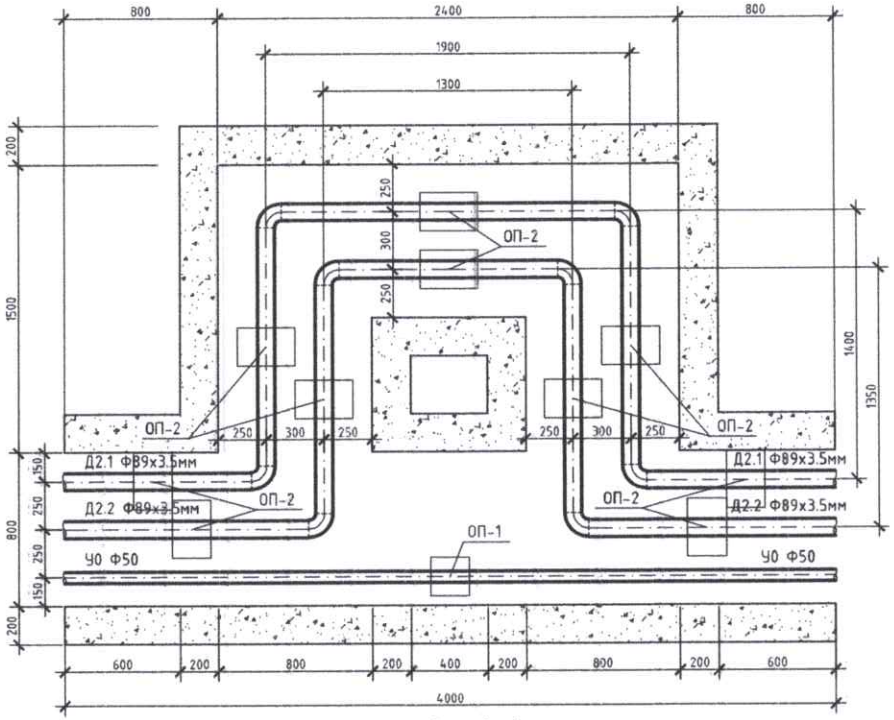

Зөөлөвчийн таталт:

З-43 - Д1-с 38.9 мм Д2-с 31.5 мм

МОНКУЗБАСС ХХК	Өмнөговь аймаг, ГурванТэс сум "ДУЛААН, ЦЭВЭР, БОХИР УСНЫ ШУГАМ СУЛЖЭЭНИЙ ӨРГӨТГӨЛ"				Ує шат: А.3
	Яндангийн зөөлөвч (Дулаан механик)				
Инженер	Г.Цолмон	ЕГ Шифр: МК-27/2021	Масштаб: М1:25	Огноо: 2021-12	
Гүйцэтгэсэн	Т.Шагай	ТГ Шифр:	Зурагийн дугаар: ГД-169	Хуудас: 207	
Шалгасан	Г.Цолмон				

А3

Яндангийн зөөлөвч М1:25

З-44, З-45

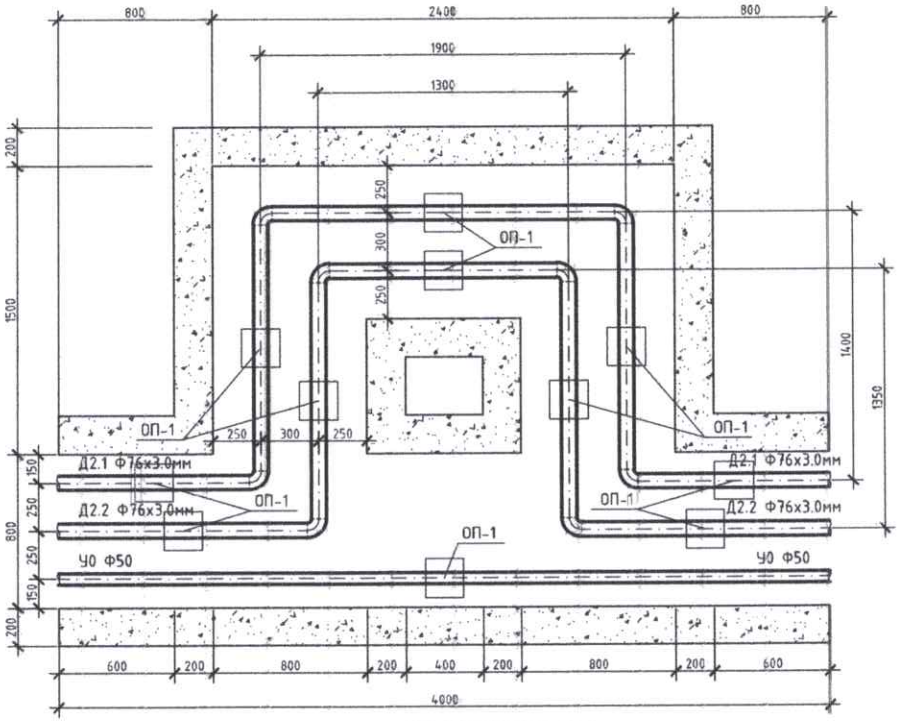

Зөөлөвчийн таталт:

З-44 - Д1-с 41.0 мм Д2-с 33.1 мм

З-45 - Д1-с 39.3 мм Д2-с 31.8 мм

З-46

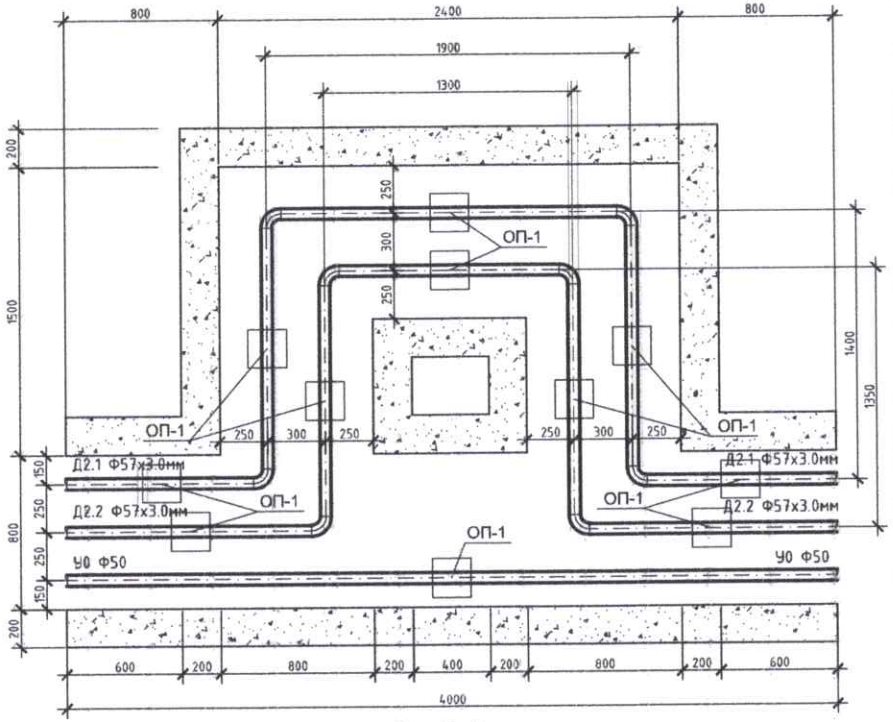

Зөөлөвчийн таталт:

З-46 - Д1-с 32.9 мм Д2-с 26.6 мм

МОНГОЛБАСС ХХК	Өмнөговь аймаг, ГурванТэс сум "ДУЛААН, ЦЭВЭР, БОХИР УСНЫ ШУГАМ СУЛЖЭЭНИЙ ӨРГӨТГӨЛ"				Үе шат: А.З
	Яндангийн зөөлөвч (Дулаан механик)				
Инженер	Г.Цолмон	ЕГ Шифр: МК-27/2021	Масштаб: М1:25		Огноо: 2021-12
Гүйцэтгэсэн	Т.Шагай	ТГ Шифр	Зургийн дугаар: ГД-170		Хуудас: 207
Шалгасан	Г.Цолмон				

А3

Яндангийн зөөлөвч М1:50

З-37, З-38, З-39, З-40, З-41

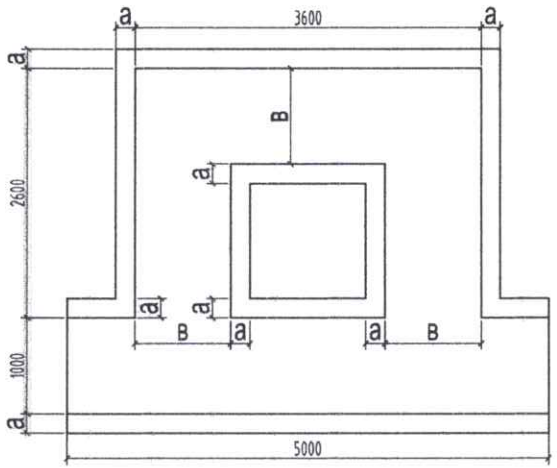

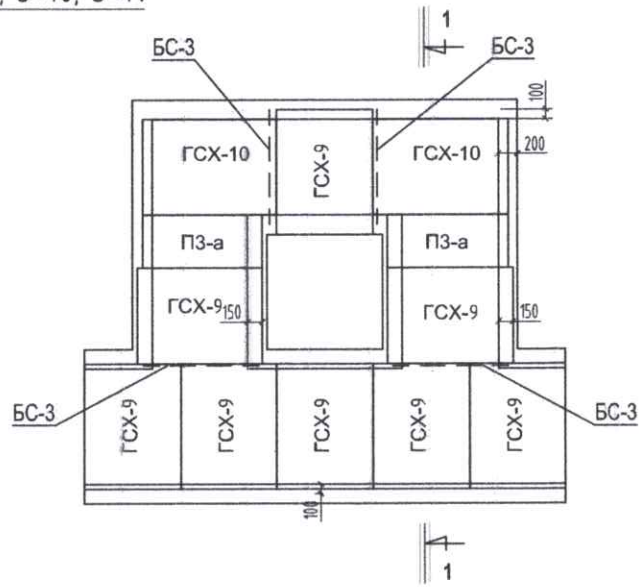

Үндсэн хэмжээс /мм/

Нийшний төрөл	а			h	B
	тоосгоо	чулуун өрлөг	бетон		
НК-2К	120			385	1000
НК-2Б		350			
НК-2М			150		
НК-8К	250			460	
НК-8Б		350			
НК-8М			150		
НК-14К	250			610	
НК-14Б		400			
НК-14М			200		
НК-19К	250			760	
НК-19Б		400			
НК-19М			200		

Нийшний төрөл	Хучилтын элемент			Материалын орц			
	марк	тоо шир	стандарт сери	тоосгоо	чулуун өрлөг	бетон м³	бетон м³
НК-2К	ГСХ-9	8	СЕРИЯ 01-1-8	1,03			1,77
НК-2Б	ГСХ-10	2			2,75		1,85
НК-2М						1,24	1,73
НК-8К	ПЗ-а	2		2,37			1,77
НК-8Б			Г-991-1		3,30		1,85
НК-8М	БС-3	4				1,47	1,73

Нийшний төрөл	Хучилтын элемент			Материалын орц			
	марк	тоо шир	стандарт сери	тоосгоо	чулуун өрлөг	бетон м³	бетон м³
НК-14К	ГСХ-9	8	СЕРИЯ 01-1-8	3,15			1,77
НК-14Б	ГСХ-10	2			5,08		1,85
НК-14М						2,71	1,73
НК-19К	ПЗ-а	2		3,93			1,77
НК-19Б			Г-991-1		6,23		1,85
НК-19М	БС-3	4				3,10	1,73

ОГТЛОЛ 1-1

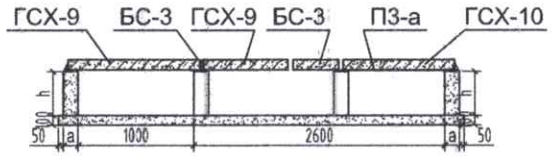

МОНКУЭБАСС ХХК	Өмнөговь аймаг, Гурвантэс сум "ДУЛААН, ЦЭВЭР, БОХИР УСНЫ ШУГАМ СҮЛЖЭЭНИЙ ӨРГӨТГӨЛ"		
	Яндангийн ниш /1000х460/		Үе шат: А.З
Инженер: Г.Цолмон	ЕГ Шифр: МК-27/2021	Масштаб: М1:50	Огноо: 2021-12
Гүйцэтгэсэн: Т.Шагай	ТГ Шифр:	Зургийн дугаар: ГД-171	Хуудас: 207
Шалгасан: Г.Цолмон			

А3

Яндангийн зөөлөвч М1:50

3-42, 3-43, 3-44, 3-45, 3-46

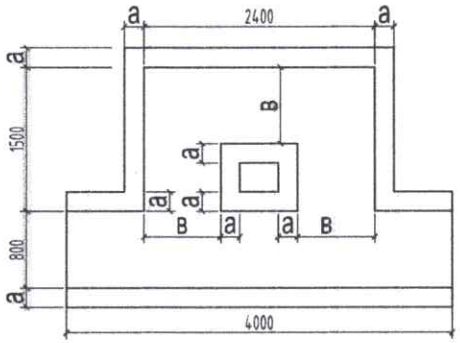

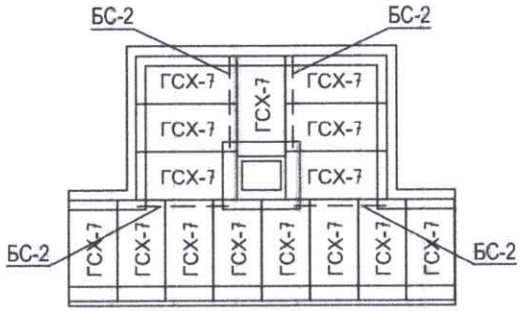

1

1

Үндсэн хэмжээс /мм/

Нийшний төрөл	a			h	B
	тоосог	чулуун орлег	бетон		
НК-1К	120			385	800
НК-1Б		350			
НК-1М			150		
НК-7К	250			460	
НК-7Б		350			
НК-7М			150		

ОГТЛОЛ 1-1

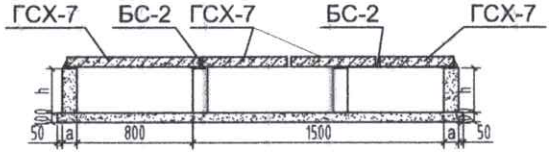

Нийшний төрөл	Хучилтын элемент			Материалын орц			
	марк	тоо ширх	стандарт сери	тоосог	чулуун орлег	бетон м³	бетон м³
НК-1К	ГСХ-7	15	СЕРИЯ 01-1-8	0,70			0,93
НК-1Б					1,87		0,97
НК-1М						0,87	0,88
НК-7К				1,59			0,93
НК-7Б			Г-991-1		2,06		0,97
НК-7М	БС-2	4				1,04	0,88

МОНКОУЗБЛОС ХХК	Өмнөговь аймаг, ГурванТэс сум "ДУЛААН, ЦЭВЭР, БОХИР УСНЫ ШУГАМ СУЛЖЭЭНИЙ ӨРГӨТГӨЛ"				
	Яндангийн ниш /800х385/				Үе шат: А 3
Инженер	Г.Цолмон	ЕГ Шифр: МК-27/2021	Масштаб: М1:50	Огноо: 2021-12	
Гүйцэтгэсэн	Т.Шагай	ТГ Шифр	Зурагийн дугаар: ГД-172	Хуудас: 207	
Шалгасан	Г.Цолмон				

А3