БАРАА МАТЕРИАЛЫН ТЕХНИКИЙН ТОДОРХОЙЛОЛТ

1. **Бараа материалын нэр:** **Аргон**
2. **Барааны нөөцийн дугаар /ДЦС-4/:** **03050901xx**
3. **Барааны ерөнхий шаардлага:**

№	Техникийн өгөгдөл	Үзүүлэлт	Нэмэлт шаардлага	Дүйцүүлэх нэршил
1	Аргоны агууламж,%	99.998		
2	Хүчилтөрөгчийн агууламж,%	0.0002		
3	Азотын агууламж,%	0.001		
4	Усны уурын агууламж,%	0.0003		
5	Метаны агууламж,%	0.0001		
6	Устөрөгчийн агууламж,%	0.0002		
7	Нягт, кг/м^3	1,784		
8	Хайлах температур, ^{0}C	-189,2		
9	Буцлах температур, ^{0}C	-185,8		
10	Дулаан агуулалт, кДж/кг*^{0}C	0,523		
11	Амт	Байхгүй		
12	Үнэр	Байхгүй		

4. **Бараа материалын техникийн хэмжээ**

№	Бараа материалын нэр	Нөөцийн дугаар ДЦС-4
1	Аргон хий 3м3	0305090101
2	Аргон хий 6м3	0305090102

5. **Техникийн зураг:**

Байхгүй

6. **Зайлшгүй шаардлагатай дагалдах баримт бичиг:**

№	Дагалдах баримт бичиг	Шаардлагатай эсэх
1	Үйлдвэрлэгчийн паспорт, заавар	Шаардлагатай
2	Үзлэг, туршилт баталгаажуулалтын акт	Шаардлагатай
3	Үйлдвэрлэгчийн чанарын стандартын сертификат	Шаардлагатай
4	Зураг, схем	-
5	Бүтээгдэхүүний гадаргуу болон түүний сав баглаа боодол дээр үйлдвэрлэгчийн нэр, серийн дугаар, ажлын параметр, материалын марк, үйлдвэрлэсэн гэх мэт шаардлагатай мэдээллүүд хэвлэмэл /цохисон/ байдлаар тэмдэглэгдсэн байх.	Шаардлагатай

	Албан тушаал	Нэр	Гарын үсэг	Аргон	
Баталсан	ЕИО	Р.Ганбат	Ерөнхий инженерийн орлогч Р.Ганбат	Нөөцийн дугаар 03050901xx	Хуудас № 1
Боловсруулсан	ТЦ-н ЗИ	С.Пүрэвсүрэн			Хуудасны тоо 1

БАРАА МАТЕРИАЛЫН ТЕХНИКИЙН ТОДОРХОЙЛОЛТ

1. **Бараа материалын нэр:** **лист хөнгөн цагаан**
2. **Барааны нөөцийн дугаар /ДЦС-4/:** **27021201xx**
3. **Барааны ерөнхий шаардлага:**

№	Техникийн өгөгдөл	Үзүүлэлт	Нэмэлт шаардлага	Дүйцүүлэх нэршил
1	Төрөл	АМг6Б, Д16Б	**ГОСТ 21631-76**	**ГОСТ дуралюмин**
2	Нягт	2,85 г/м3		

4. **Зайлшгүй шаардлагтай дагалдах бичиг баримт**

№	Дагалдах баримт бичиг	Шаардлагатай эсэх
1	Үйлдвэрлэгчийн паспорт, заавар	Шаардлагатай
2	Химийн найрлага, дотоод гэм согог тодохойлсон, механик туршилт, дулаан боловсруулалт, хэвшрүүлэлт хийсэн баталгаажуулалтын акт	Шаардлагатай
3	Үйлдвэрлэгчийн чанарын стандартын сертификат	Шаардлагатай
4	Бүтээгдэхүүний гадаргууд урт, ажлын параметр, материалын марк, стандарт гэх мэт шаардлагатай мэдээллүүд цохисон байдлаар тэмдэглэгдсэн байх.	Шаардлагатай

"ДУЛААНЫ IV ЦАХИЛГААН СТАНЦ ТӨХК" "THERMAL POWER PLANT #4" JSC

	Албан тушаал	Нэр	Гарын үсэг	**ЛИСТ ХӨНГӨН ЦАГААН**	
Баталсан	ЕИО	Р.Ганбат		Нөөцийн дугаар **27021201xx**	Хуудас № 1
Боловсруулсан	ЗЦ-н ЗИ	О.Мөнхбат			Хуудасны тоо 1

БАРАА МАТЕРИАЛЫН ТЕХНИКИЙН ТОДОРХОЙЛОЛТ

1. **Бараа материалын нэр:** Өнгөлөгч чулуу
2. **Барааны нөөцийн дугаар /ДЦС-4/:** 0302060501
3. **Барааны ерөнхий шаардлага:**

№	Техникийн өгөгдөл	Үзүүлэлт	Нэмэлт шаардлага	Дүйцүүлэх нэршил
1	Материал	27A		
2	Мөхлөг	525мкм		
3	Ажиллах эргэлтийн хурд, эрг/мин	10200		
4	Диаметр, мм	100		
5	Зузаан, мм	6		
6	Суултын диаметр, мм	16		
7	Стандарт	EN12413		

4. **Бүдүүвч зураг**

5. **Зайлшгүй шаардлагатай дагалдах баримт бичиг:**

№	Дагалдах баримт бичиг	Шаардлагатай эсэх
1	Үзлэг, туршилт баталгаажуулалтын акт	Шаардлагатай
2	Үйлдвэрлэгчийн чанарын стандартын сертификат	Шаардлагатай
3	Бүтээгдэхүүний гадаргуу болон түүний сав баглаа боодол дээр үйлдвэрлэгчийн нэр, серийн дугаар, ажлын параметр, материалын марк, үйлдвэрлэсэн гэх мэт шаардлагатай мэдээллүүд хэвлэмэл /цохисон/ байдлаар тэмдэглэгдсэн байх.	Шаардлагатай

"ДУЛААНЫ IY ЦАХИЛГААН СТАНЦ" ТӨХК
THERMAL POWER PLANT #4

	Албан тушаал	Албан тушаал	Гарын үсэг	**өнгөлөгч чулуу**	
	ЕИО	Р.Ганбат		Нөөцийн дугаар **0302060501**	Хуудас № 1
Боловсруулсан	МЦ-н ЧХ-н мастер	Д.Лхагвадорж			Хуудасны тоо 1

БАРАА МАТЕРИАЛЫН ТЕХНИКИЙН ТОДОРХОЙЛОЛТ

1. **Бараа материалын нэр:** Таслагч чулуу
2. **Барааны нөөцийн дугаар /ДЦС-4/:** 0302060702
3. **Барааны ерөнхий шаардлага:**

№	Техникийн өгөгдөл	Үзүүлэлт	Нэмэлт шаардлага	Дүйцүүлэх нэршил
1	Стандарт	ГОСТ 52588-2006		MPA EN12413
2	Материал:	Электрокорунд 14А		
3	Зориулалт	Метал огтлох		
4	Мөхлөг	525мкм		

4. **Бараа материалын техникийн хэмжээ**

№	Бараа материалын нэр	Гайкны хэмжээ, мм			Нөөцийн дугаар ДЦС-4
		D	H	d	
1	таслагч чулуу Ø100x16x1,2	100	2	16	0302060702

5. **Техникийн зураг:**

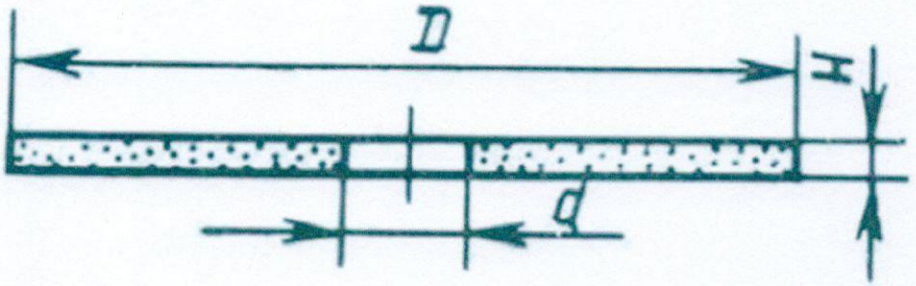

6. **Зайлшгүй шаардлагатай дагалдах баримт бичиг:**

№	Дагалдах баримт бичиг	Шаардлагатай эсэх
1	Үзлэг, туршилт баталгаажуулалтын акт	Шаардлагатай
2	Үйлдвэрлэгчийн чанарын стандартын сертификат	Шаардлагатай
3	Бүтээгдэхүүний гадаргуу болон түүний сав баглаа боодол дээр үйлдвэрлэгчийн нэр, серийн дугаар, ажлын параметр, материалын марк, үйлдвэрлэсэн гэх мэт шаардлагатай мэдээллүүд хэвлэмэл /цохисон/ байдлаар тэмдэглэгдсэн байх.	-

	Албан тушаал	Нэр	Гарын үсэг	ТАСЛАГЧ ЧУЛУУ	
Батласан	ЕИО	Р.Ганбат		Нөөцийн дугаар 0302060702	Хуудас № 1
Боловсруулсан	МЦ-н ЧХ-н мастер	Д.Лхагвадорж			Хуудасны тоо 1

БАРАА МАТЕРИАЛЫН ТЕХНИКИЙН ТОДОРХОЙЛОЛТ

1. **Бараа материалын нэр:** Таслагч чулуу
2. **Барааны нөөцийн дугаар /ДЦС-4/:** 0302060704
3. **Барааны ерөнхий шаардлага:**

№	Техникийн өгөгдөл	Үзүүлэлт	Нэмэлт шаардлага	Дүйцүүлэх нэршил
1	Стандарт	ГОСТ 52588-2006		MPA EN12413
2	Материал:	Электрокорунд 14А		
3	Зориулалт	Метал огтлох		
4	Мөхлөг	525мкм		

4. **Бараа материалын техникийн хэмжээ**

№	Бараа материалын нэр	Гайкны хэмжээ, мм			Нөөцийн дугаар ДЦС-4
		D	H	d	
1	таслагч чулуу Ø100x16x1,2	180	2	22	0302060704

5. **Техникийн зураг:**

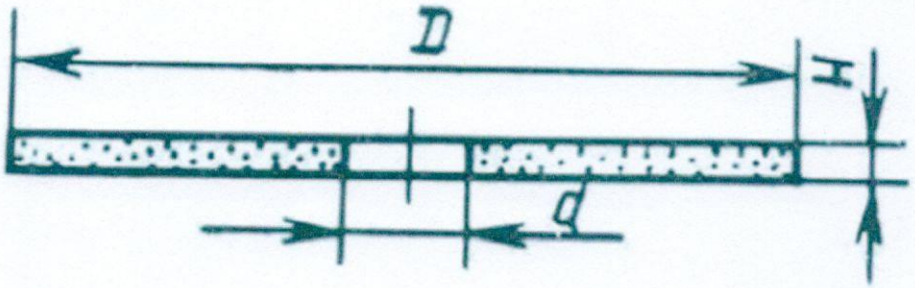

6. **Зайлшгүй шаардлагатай дагалдах баримт бичиг:**

№	Дагалдах баримт бичиг	Шаардлагатай эсэх
1	Үзлэг, туршилт баталгаажуулалтын акт	Шаардлагатай
2	Үйлдвэрлэгчийн чанарын стандартын сертификат	Шаардлагатай
3	Бүтээгдэхүүний гадаргуу болон түүний сав баглаа боодол дээр үйлдвэрлэгчийн нэр, серийн дугаар, ажлын параметр, материалын марк, үйлдвэрлэсэн гэх мэт шаардлагатай мэдээллүүд хэвлэмэл /цохисон/ байдлаар тэмдэглэгдсэн байх.	-

	Албан тушаал	Нэр	Гарын үсэг	ТАСЛАГЧ ЧУЛУУ	
Батласан	ЕИО	Р.Ганбат		Нөөцийн дугаар 0302060704	Хуудас № 1
Боловсруулсан	МЦ-н ЧХ-н мастер	Д.Лхагвадорж			Хуудасны тоо 1

БАРАА МАТЕРИАЛЫН ТЕХНИКИЙН ТОДОРХОЙЛОЛТ

1. **Бараа материалын нэр:** Аргон аппаратын шаазан хошуу №7
2. **Барааны нөөцийн дугаар /ДЦС-4/:** 0306010106
3. **Барааны ерөнхий шаардлага:**

№	Техникийн өгөгдөл	Үзүүлэлт	Нэмэлт шаардлага	Дүйцүүлэх нэршил
1	Марк, тип	TIG ceramic cup	аргон аппарат 100А/380В	Аргон гагнуурын шаазан хошуу нь RILAND фирмийн гагнуурын аппаратанд тохирох

4. **Техникийн зураг:**

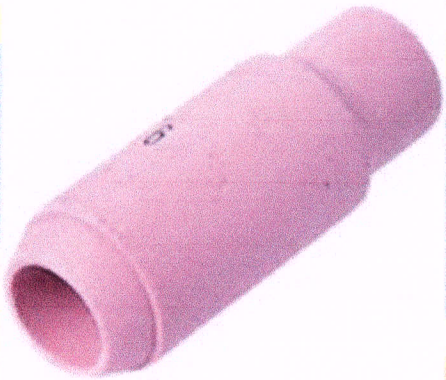

5. **Зайлшгүй шаардлагатай дагалдах баримт бичиг:**

№	Дагалдах баримт бичиг	Шаардлагатай эсэх
1	Үйлдвэрлэгчийн паспорт, заавар	Шаардлагатай
2	Үзлэг, туршилт баталгаажуулалтын акт	-
3	Үйлдвэрлэгчийн чанарын стандартын сертификат	Шаардлагатай
4	Зураг, схем	-
5	Бүтээгдэхүүний гадаргуу болон түүний сав баглаа боодол дээр үйлдвэрлэгчийн нэр, серийн дугаар, ажлын параметр, материалын марк, үйлдвэрлэсэн гэх мэт шаардлагатай мэдээллүүд хэвлэмэл /цохисон/ байдлаар тэмдэглэгдсэн байх.	Шаардлагатай

	Албан тушаал	Нэр	Гарын үсэг	Аргон аппаратын шаазан хошуу №7	
Баталсан	ЕИО	Р.Ганбат		Нөөцийн дугаар 0306010106	Хуудас № 1
Боловсруулсан	ТЦ-н ЗИ	С.Пүрэвсүрэн			Хуудасны тоо 1

Дулааны IV цахилгаан станц
Ерөнхий инженерийн орлогч
Р.Ганбат
Утас: 70181122

БАРАА МАТЕРИАЛЫН ТЕХНИКИЙН ТОДОРХОЙЛОЛТ

1. **Бараа материалын нэр:** Плазм аппаратын хошуу 100А
2. **Барааны нөөцийн дугаар /ДЦС-4/:** 0306040103
3. **Барааны ерөнхий шаардлага:**

№	Техникийн өгөгдөл	Үзүүлэлт	Нэмэлт шаардлага	Дүйцүүлэх нэршил
1	Марк, тип	сопло ST-120 (100A)		Плазма огтлогчийн гар нь Huayuan Welder фирмийн LGK-100 аппаратанд тохирох ёстой
2	Хүчдэл, В	380		
3	Гүйдлийн хүч, А	60-100А		
3	Чадал, кВт	9,5		
4	Огтлох материалын зузаан, мм	25		
5	Дугаар	1,5		

4. **Техникийн зураг:**

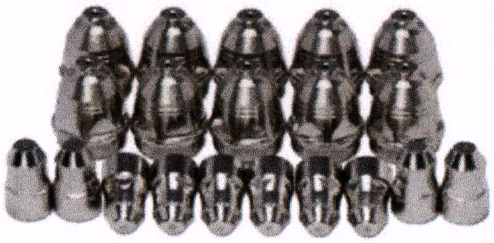

5. **Зайлшгүй шаардлагатай дагалдах баримт бичиг:**

№	Дагалдах баримт бичиг	Шаардлагатай эсэх
1	Үйлдвэрлэгчийн паспорт, заавар	Шаардлагатай
2	Үзлэг, туршилт баталгаажуулалтын акт	-
3	Үйлдвэрлэгчийн чанарын стандартын сертификат	Шаардлагатай
4	Зураг, схем	-
5	Бүтээгдэхүүний гадаргуу болон түүний сав баглаа боодол дээр үйлдвэрлэгчийн нэр, серийн дугаар, ажлын параметр, материалын марк, үйлдвэрлэсэн гэх мэт шаардлагатай мэдээллүүд хэвлэмэл /цохисон/ байдлаар тэмдэглэгдсэн байх.	-

Дулааны IV цахилгаан станц
Ерөнхий инженерийн орлогч
Р.Ганбат
Утас: 70181132

	Албан тушаал	Нэр	Гарын үсэг	Плазм аппаратын хошуу 100А	
Баталсан	ЕИО	Р.Ганбат		Нөөцийн дугаар **0306040103**	Хуудас № 1
Боловсруулсан	ТЦ-н ЗИ	С.Пүрэвсүрэн			Хуудасны тоо 1

БАРАА МАТЕРИАЛЫН ТЕХНИКИЙН ТОДОРХОЙЛОЛТ

1. **Бараа материалын нэр:** Будаг шингэлэгч Р-647
2. **Барааны нөөцийн дугаар /ДЦС-4/:** 0405030102
3. **Барааны ерөнхий шаардлага:** Ашиглалтын хугацаа дуусаагүй байх

№	Техникийн өгөгдөл	Үзүүлэлт	Нэмэлт шаардлага	Дүйцүүлэх нэршил
1	Материал	Шингэн		
2	Өнгө	Өнгөгүй		
3	Зориулалт	Шингэлэх		
4	Хэрэглэх талбай	Будаг шингэлэх		
5	Нягт	0,87 г/см^3		
6	Хатах хугацаа	24 цаг		
7	Ажил гүйцэтгэх хэм	+20°С. +22°С		
8	Эсэргүүцэл	-		
9	Уян харимхайн хүч	-		
10	Элээх чадвар	-		
11	Ажлын биеийн температур /min/	+5°С <		
12	Ажлын биеийн температур /max/	+25°С <		
13	Ажлын биеийн даралт	-		
14	Хэмжээ	0,5-1л		
15	Ажлын бие	Химийн нэмэлт		
16	Сав, баглаа боодол	Хуванцар, шилэн сав		
17	Тээвэрлэлт, хадгалалтын нөхцөл	Асгарах аюултай	Галын аюултай	

4. **Бүдүүвч зураг:**

5. **Зайлшгүй шаардлагатай дагалдах баримт бичиг:**

№	Дагалдах баримт бичиг	Шаардлагатай эсэх
1	Үйлдвэрлэгчийн паспорт, заавар	Шаардлагатай
2	Үзлэг, туршилт баталгаажуулалтын акт	-
3	Үйлдвэрлэгчийн чанарын стандартын сертификат	Шаардлагатай
4	Зураг, схем	-
5	Бүтээгдэхүүний гадаргуу болон түүний сав баглаа боодол дээр үйлдвэрлэгчийн нэр, серийн дугаар, ажлын параметр, материалын марк, үйлдвэрлэсэн гэх мэт шаардлагатай мэдээллүүд хэвлэмэл /цохисон/ байдлаар тэмдэглэгдсэн байх.	Шаардлагатай

	Албан тушаал	Нэр	Гарын үсэг	БУДАГ ШИНЭГЭЛЭГЧ Р-647	
Баталсан	ЕИО	Р.Ганбат		Нөөцийн дугаар 0405030102	Хуудас № 1
Боловсруулсан	НАХ-н ББЗХИ	Б.Батсүрэн			Хуудасны тоо 1

БАРАА МАТЕРИАЛЫН ТЕХНИКИЙН ТОДОРХОЙЛОЛТ

1. **Бараа материалын нэр:** Багс-100
2. **Барааны нөөцийн дугаар /ДЦС-4/:** 0405050401
3. **Барааны ерөнхий шаардлага:** Хугараагүй, гэмтэлгүй байх

№	Техникийн өгөгдөл	Үзүүлэлт	Нэмэлт шаардлага	Дүйцүүлэх нэршил
1	Материал	Заслын материал		
2	Өнгө	-		
3	Зориулалт	Будгийн багаж		
4	Хэрэглэх талбай	Гар багаж		
5	100% сунгах модуль	-		
6	Суналтын бат бэх	-		
7	Цохилтын бат бэх	-		
8	Эсэргүүцэл	-		
9	Уян харимхайн хүч	-		
10	Элээх чадвар	-		
11	Ажлын биеийн температур /min/	+5°C <		
12	Ажлын биеийн температур /max/	+15°C <		
13	Ажлын биеийн даралт	-		
14	Хэмжээ	L=100		
15	Ажлын бие	Модон иш, үс		
16	Сав, баглаа боодол	Ширхэгээр		
17	Тээвэрлэлт, хадгалалтын нөхцөл	-		

4. **Бүдүүвч зураг:**

5. **Зайлшгүй шаардлагатай дагалдах баримт бичиг:**

№	Дагалдах баримт бичиг	Шаардлагатай эсэх
1	Үйлдвэрлэгчийн паспорт, заавар	Шаардлагатай
2	Үзлэг, туршилт баталгаажуулалтын акт	-
3	Үйлдвэрлэгчийн чанарын стандартын сертификат	Шаардлагатай
4	Зураг, схем	-
5	Бүтээгдэхүүний гадаргуу болон түүний сав баглаа боодол дээр үйлдвэрлэгчийн нэр, серийн дугаар, ажлын параметр, материалын марк, үйлдвэрлэсэн гэх мэт шаардлагатай мэдээллүүд хэвлэмэл /цохисон/ байдлаар тэмдэглэгдсэн байх.	Шаардлагатай

	Албан тушаал	Нэр	Гарын үсэг	БАГС 100	
Баталсан	ЕИО	Р.Ганбат		Нөөцийн дугаар 0405050401	Хуудас № 1
Боловсруулсан	НАХ-н ББЗХИ	Б.Батсүрэн			Хуудасны тоо 1

БАРАА МАТЕРИАЛЫН ТЕХНИКИЙН ТОДОРХОЙЛОЛТ

1. **Бараа материалын нэр:** Грунт
2. **Барааны нөөцийн дугаар /ДЦС-4/:** 0405060101
3. **Барааны ерөнхий шаардлага:** Ашиглалтын хугацаа дуусаагүй байх

№	Техникийн өгөгдөл	Үзүүлэлт	Нэмэлт шаардлага	Дүйцүүлэх нэршил
1	Материал	Шингэн		
2	Өнгө	Саарал		
3	Зориулалт	Суурь түрхлэг		
4	Хэрэглэх талбай	-		
5	Зарцуулалт / 1 үе /	6-10 м²/кг		
6	Нягт	1,4 кг/л		
7	Ажил гүйцэтгэх хэм	+20°C. +22°C		
8	Эсэргүүцэл	-		
9	Уян харимхайн хүч	-		
10	Элээх чадвар	-		
11	Ажлын биеийн температур /min/	+5°C <		
12	Ажлын биеийн температур /max/	+25°C <		
13	Ажлын биеийн даралт	-		
14	Хэмжээ	4-20кг		
15	Ажлын бие	Химийн нэмэлт		
16	Сав, баглаа боодол	Төмөр сав		
17	Тээвэрлэлт, хадгалалтын нөхцөл	Асгарах аюултай		

4. **Бүдүүвч зураг:**

5. **Зайлшгүй шаардлагатай дагалдах баримт бичиг:**

№	Дагалдах баримт бичиг	Шаардлагатай эсэх
1	Үйлдвэрлэгчийн паспорт, заавар	Шаардлагатай
2	Үзлэг, туршилт баталгаажуулалтын акт	Шаардлагатай
3	Үйлдвэрлэгчийн чанарын стандартын сертификат	Шаардлагатай
4	Зураг, схем	-
5	Бүтээгдэхүүний гадаргуу болон түүний сав баглаа боодол дээр үйлдвэрлэгчийн нэр, серийн дугаар, ажлын параметр, материалын марк, үйлдвэрлэсэн гэх мэт шаардлагатай мэдээллүүд хэвлэмэл /цохисон/ байдлаар тэмдэглэгдсэн байх.	Шаардлагатай

	Албан тушаал	Нэр	Гарын үсэг	ГРУНТ	
Батлсан	ЕИО	Р.Ганбат		Нөөцийн дугаар 0405060101	Хуудас № 1
Боловсруулсан	НАХ-н ББЗХИ	Б.Батсүрэн			Хуудасны тоо 1

БАРАА МАТЕРИАЛЫН ТЕХНИКИЙН ТОДОРХОЙЛОЛТ

1. **Бараа материалын нэр:** Эмаль НЦ-132 саарал
2. **Барааны нөөцийн дугаар /ДЦС-4/:** 0405110103
3. **Барааны ерөнхий шаардлага:** Ашиглалтын хугацаа дуусаагүй байх

№	Техникийн өгөгдөл	Үзүүлэлт	Нэмэлт шаардлага	Дүйцүүлэх нэршил
1	Материал	Шингэн		
2	Өнгө	Саарал		
3	Зориулалт	Өнгө оруулах		
4	Хэрэглэх талбай	Төмөр, мод		
5	Зарцуулалт / 1 үе /	5-10 м²/кг		
6	Хатах хугацаа	4 цаг		
7	Тэсвэрлэх хэм	-50°С. +60°С		
8	Эсэргүүцэл	-		
9	Уян харимхайн хүч	-		
10	Элээх чадвар	-		
11	Ажлын биеийн температур /min/	+5°С <		
12	Ажлын биеийн температур /max/	+25°С <		
13	Ажлын биеийн даралт	-		
14	Хэмжээ	кг		
15	Ажлын бие	полаказ, пигмент		
16	Сав, баглаа боодол	Төмөр сав		
17	Тээвэрлэлт, хадгалалтын нөхцөл	Асгарах аюултай		

4. **Бүдүүвч зураг:**

5. **Зайлшгүй шаардлагатай дагалдах баримт бичиг:**

№	Дагалдах баримт бичиг	Шаардлагатай эсэх
1	Үйлдвэрлэгчийн паспорт, заавар	Шаардлагатай
2	Үзлэг, туршилт баталгаажуулалтын акт	-
3	Үйлдвэрлэгчийн чанарын стандартын сертификат	Шаардлагатай
4	Зураг, схем	-
5	Бүтээгдэхүүний гадаргуу болон түүний сав баглаа боодол дээр үйлдвэрлэгчийн нэр, серийн дугаар, ажлын параметр, материалын марк, үйлдвэрлэсэн гэх мэт шаардлагатай мэдээллүүд хэвлэмэл /цохисон/ байдлаар тэмдэглэгдсэн байх.	Шаардлагатай

	Албан тушаал	Нэр	Гарын үсэг	ЭМАЛЬ НЦ-132 СААРАЛ	
Батлсан	ЕИО	Р.Ганбат		Нөөцийн дугаар 0405110103	Хуудас № 1
Боловсруулсан	НАХ-н ББЗХИ	Б.Батсүрэн			Хуудасны тоо 1

БАРАА МАТЕРИАЛЫН ТЕХНИКИЙН ТОДОРХОЙЛОЛТ

1. **Бараа материалын нэр:** кабель КВВГ
2. **Барааны нөөцийн дугаар /ДЦС-4/:** 470304021х
3. **Барааны ерөнхий шаардлага:**

№	Техникийн өгөгдөл	Үзүүлэлт	Нэмэлт шаардлага	Дүйцүүлэх нэршил
1	Төрөл	зэс	Удирдлагын хэлхээнд	КВВГ
2	Хэвийн хүчдэл, В /хувьсах, тогтмол/	~660, =1000		
3	Хувсах гүйдлийн давтамж, Гц	100		
4	Судалын тоо	4 ÷ 37		
5	Хөндлөн огтлол	0,75 ÷ 16 мм^2		
6	Ажилллах температур	-50°С ÷ + 50°С		
7	Зөвшөөрөгдөх халалт	70°С ихгүй		
8	Хамгийн бага эргэлтийн диаметр, м	6		
9	Стандарт	ГОСТ 1508-78		
10	Гадна тусгаарлага	поливинилхлор		ПВХ, PVC
11	Судалын тусгаарлага	поливинилхлор		ПВХ, PVC

4. **Бараа материалын техникийн хэмжээ:**

№	Хөндлөн огтлол	Судлын тоо	Нөөцийн дугаар ДЦС-4
1	4х1,5	4	4703040211
2	4х2,5	4	4703040212
3	4х4	4	4703040213
4	5х2,5	5	4703040215
5	7х1,5	7	4703040216
6	7х2,5	7	4703040217

5. **Бүдүүвч зураг:**

6. **Зайлшгүй шаардлагатай дагалдах баримт бичиг:**

№	Дагалдах баримт бичиг	Шаардлагатай эсэх
1	Үйлдвэрлэгчийн паспорт, заавар	-
2	Үзлэг, туршилт баталгаажуулалтын акт	-
3	Үйлдвэрлэгчийн чанарын стандартын сертификат	Шаардлагатай
4	Зураг, схем	-

	Албан тушаал	Нэр	Гарын үсэг	кабель КВВГ	
Баталсан	ЕИО	Р.Ганбат		Нөөцийн дугаар 470304021х	Хуудас № 1
Боловсруулсан	ЦЦ-ийн ЗИ	Л.Гантөгс			Хуудасны тоо 1

БАРАА МАТЕРИАЛЫН ТЕХНИКИЙН ТОДОРХОЙЛОЛТ

1. **Бараа материалын нэр:** **Цаасны хутганы ир – том**
2. **Барааны нөөцийн дугаар /ДЦС-4/:** 0501100106
3. **Барааны ерөнхий шаардлага:**

№	Техникийн өгөгдөл	Үзүүлэлт	Нэмэлт шаардлага	Дүйцүүлэх нэршил
1	Зориулалт	Цаас зүсэх	-	Deli брендтэй дүйцэх
2	Материал	Ган	-	

4. **Бараа материалын техникийн хэмжээ**

№	Бараа материалын нэр	Хэмжээ [см]	Нөөцийн дугаар ДЦС-4
1	**Цаасны хутганы ир – том**	10 × 1.8	0501100106

5. **Бүдүүвч зураг:**

6. **Зайлшгүй шаардлагатай дагалдах баримт бичиг:**

№	Дагалдах баримт бичиг	Шаардлагатай эсэх
1	Үйлдвэрлэгчийн чанарын стандартын сертификат	Шаардлагатай

	Албан тушаал	Нэр	Гарын үсэг	ЦААСНЫ ХУТГАНЫ ИР – ТОМ	
Баталсан	ЕИО	Р.Ганбат		Нөөцийн дугаар **0501100106**	Хуудас № 1
Боловсруулсан	ХА-ны Инж	Б.Анхбаяр			Хуудасны тоо 1

БАРАА МАТЕРИАЛЫН ТЕХНИКИЙН ТОДОРХОЙЛОЛТ

1. **Бараа материалын нэр:** кабель КГВЭВ 3х1.5
2. **Барааны нөөцийн дугаар /ДЦС-4/:** 2401040008
3. **Барааны ерөнхий шаардлага:**

№	Техникийн өгөгдөл	Үзүүлэлт	Нэмэлт шаардлага	Дүйцүүлэх нэршил
1	Нэршил	КГВЭВ		RVVP 3х1.5
2	Хэмжээс	3х1.5мм		
3	Бүрээс	экран		
4	Материал	Зэс		

4. **Бүдүүвч зураг:**

5. **Зайлшгүй шаардлагатай дагалдах баримт бичиг:**

№	Дагалдах баримт бичиг	Шаардлагатай эсэх
1	Үйлдвэрлэгчийн паспорт, заавар	Шаардлагатай
2	Үзлэг, туршилт баталгаажуулалтын акт	-
3	Үйлдвэрлэгчийн чанарын стандартын сертификат	Шаардлагатай
4	Зураг, схем	-
5	Бүтээгдэхүүний гадаргуу болон түүний сав баглаа боодол дээр үйлдвэрлэгчийн нэр, серийн дугаар, ажлын параметр, материалын марк, үйлдвэрлэсэн гэх мэт шаардлагатай мэдээллүүд хэвлэмэл /цохисон/ байдлаар тэмдэглэгдсэн байх.	-

	Нэр	Албан тушаал	Гарын үсэг	кабель КГВЭВ 3х1.5	
Баталсан	Р.Ганбат	ЕИО		Нөөцийн дугаар 2401040008	Хуудас № 1
Боловсруулсан	Л.Гантөгс	ЦЦ-н зас/инж			Хуудасны тоо 1

БАРАА МАТЕРИАЛЫН ТЕХНИКИЙН ТОДОРХОЙЛОЛТ

1. **Бараа материалын нэр:** **Кабелийн хаягны машины хор**
2. **Барааны нөөцийн дугаар /ДЦС-4/:** **4204060101**
3. **Барааны ерөнхий шаардлага:**

№	Техникийн өгөгдөл	Хэмжээ
1	Тохирох кабелийн хаягны машин	TP70E, TP76E, TP80E
2	Хорны өнгө	Хар (100m/cassette)
3	Хар хорны моделийн дугаар	TP-R100EB
4	Хэмжээс	Өргөн 12 мм, урт 100м/рулон
5	Материалын онцлог	Германаас импортын соронзон хальсны материал

4. **Бүдүүвч зураг:**

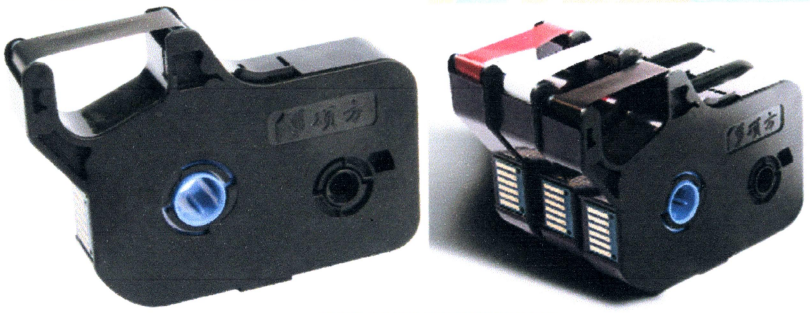

тохирох машинууд

TP70E TP76E TP80E

5. **Зайлшгүй шаардлагатай дагалдах баримт бичиг:**

№	Дагалдах баримт бичиг	Шаардлагатай эсэх
1	Үйлдвэрлэгчийн паспорт, заавар	Шаардлагагүй
2	Үзлэг, туршилт баталгаажуулалтын акт	Шаардлагагүй
3	Үйлдвэрлэгчийн чанарын стандартын сертификат	Шаардлагагүй
4	Зураг, схем	-
5	Бүтээгдэхүүний гадаргуу болон түүний сав баглаа боодол дээр үйлдвэрлэгчийн нэр, серийн дугаар, ажлын параметр, материалын марк, үйлдвэрлэсэн гэх мэт шаардлагатай мэдээллүүд хэвлэмэл /цохисон/ байдлаар тэмдэглэгдсэн байх.	Шаардлагатай

	Албан тушаал	Нэр	Гарын үсэг	**Кабелийн хаягны машины хор**	
Баталсан	Ерөнхий инженер	П.Болдбаатар			
Боловсруулсан	ДХХА цехийн засварын инженер	Х.Зоригт		Нөөцийн дугаар **4204060101**	Хуудас № 1 Хуудасны тоо 1

БАРАА МАТЕРИАЛЫН ТЕХНИКИЙН ТОДОРХОЙЛОЛТ

1. **Бараа материалын нэр:** цахилгааны тоолуур DSSD22 100В, 5А
2. **Барааны нөөцийн дугаар /ДЦС-4/:** 4412110201
3. **Барааны ерөнхий шаардлага:**

№	Техникийн өгөгдөл	Үзүүлэлт	Нэмэлт шаардлага	Дүйцүүлэх нэршил
1	Тоолуур	DSSD22	IEC62052-11	DSSD22
2	Хүчдэл	3x100В		
3	Гүйдэл	3x5 (10)		IEC62053-21
4	Ажиллах хүчдэлийн түвшин %	+ - 20%		
5	Холболтын төрөл /утаст/	3P 3W		
6	Нарийвчлал	0,2		
7	Литиум /3,6В 1.2Ah /батарейн ажиллах хугацаа	10 жил		
8	Холболтын төрөл	RS485 . IR connetion		
9	Импульс гаралт	8000 imp/kW * h, imp/kvar * h		

4. **Бүдүүвч зураг:**

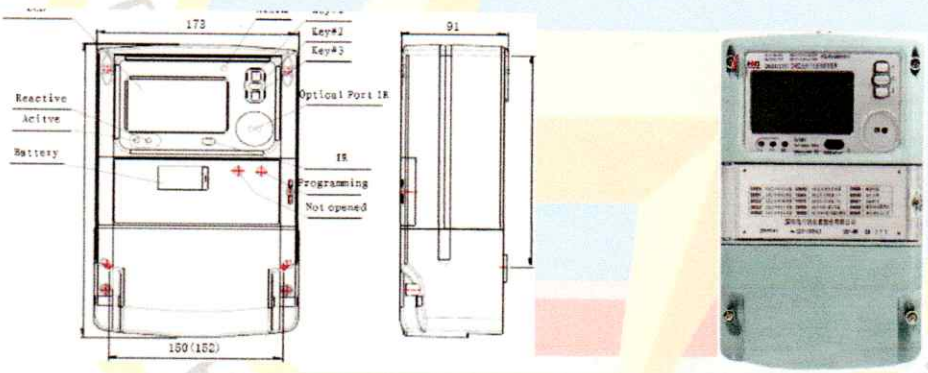

5. **Зайлшгүй шаардлагатай дагалдах баримт бичиг:**

№	Дагалдах баримт бичиг	Шаардлагатай эсэх
1	Үйлдвэрлэгчийн паспорт, заавар	Шаардлагатай
2	Загварын туршилтанд орсон баримт гэрчилгээ Хэмжилт,туршилт баталгаажуулалтын гэрчилгээ	Шаардлагатай
3	Үйлдвэрлэгчийн чанарын стандартын сертификат	Шаардлагатай
4	Зураг, схем	Шаардлагатай
5	Хэмжилт,туршилт баталгаажуулалтын гэрчилгээ	Шаардлагатай

6. **Бараа материалын техникийн хэмжээ**

	Албан тушаал	Нэр	Гарын үсэг	цахилгааны тоолуур DSSD22 100В, 5А	
Баталсан	Ерөн-инж	П.Болдбаатар		Нөөцийн дугаар 441210201	Хуудас № 1
Боловсруулсан	ЦТЗИнж	Л.Гантөгс			Хуудасны тоо 1

БАРАА МАТЕРИАЛЫН ТЕХНИКИЙН ТОДОРХОЙЛОЛТ

1. **Бараа материалын нэр:** Провод ПВ
2. **Барааны нөөцийн дугаар /ДЦС-4/:** 4703080203
3. **Барааны ерөнхий шаардлага:**

№	Техникийн өгөгдөл	Үзүүлэлт	Нэмэлт шаардлага	Дүйцүүлэх нэршил
1	Төрөл	Зэс		ПВ-3
2	Хэвийн хүчдэл, В /хувьсах/	~450		
3	Хувсах гүйдлийн давтамж, Гц	400		
4	Судалын тоо	1		
5	Хөндлөн огтлол	0,75 ÷ 95 мм^2		
6	Ажилллах температур	-70°С ÷ + 60°С		
7	Зөвшөөрөгдөх халалт	70°С ихгүй		
8	Хамгийн бага эргэлтийн диаметр, м	10		
9	Стандарт	ГОСТ 22483		
10	Судалын тусгаарлага	поливинилхлор		ПВХ, PVC

4. **Бараа материалын техникийн хэмжээ:**

№	Барааны нэр	Хөндлөн огтлол	Судлын тоо	Нөөцийн дугаар ДЦС-4
1	Провод ПВ	6	1	4703080203
2	Провод ПВ	2,5	1	4703080302
3	Провод ПВ	4	1	4703080303

5. **Бүдүүвч зураг:**

6. **Зайлшгүй шаардлагатай дагалдах баримт бичиг:**

№	Дагалдах баримт бичиг	Шаардлагатай эсэх
1	Үйлдвэрлэгчийн паспорт, заавар	-
2	Үзлэг, туршилт баталгаажуулалтын акт	-
3	Үйлдвэрлэгчийн чанарын стандартын сертификат	Шаардлагатай

	Албан тушаал	Нэр	Гарын үсэг	ПРОВОД ПВ	
Баталсан	ЕИО	Р.Ганбат		Нөөцийн дугаар 4703080203	Хуудас № 1
Боловсруулсан	ЦЦ-ийн ЗИ	Л.Гантөгс			Хуудасны тоо 1

БАРАА МАТЕРИАЛЫН ТЕХНИКИЙН ТОДОРХОЙЛОЛТ

1. **Бараа материалын нэр:** ТЭНЕ-11-1600-560 УХЛ1
2. **Барааны нөөцийн дугаар /ДЦС-4/:** **4708050102**
3. **Барааны ерөнхий шаардлага:**

№	Техникийн өгөгдөл	Үзүүлэлт	Нэмэлт шаардлага	Дүйцүүлэх нэршил
1	Тип Марк	ТЭНЕ-11-1600-560		
2	Хэвийн хүчдэл, кВ	11		
3	Давтамж Гц	50/60		
4	Хэвийн гүйдэл, А	1600		
5	Богино залгааны гүйдэл кА	560		
6	Дулаан тэсвэрлэх гүйдэл кА	220		
7	Гүйдэл дамжуулагч шин	Хөнгөнцагаан		
8	Гадна бүрхүүл	Хөнгөнцагаан		
9	Тусгаарлагч	изолятор ИОР-10-750-У2	120° өнцгөөр байрлана	
10	Гүйдэлийн трансформатор	400/5 0,2/0,5/5Р30 30/30/30ВА	ТЭНЕ-11-1600 дээр угсрагдсан байх	ТВ
11	Ажиллах орчин	УХЛ1		

4. **Техникийн зураг:**

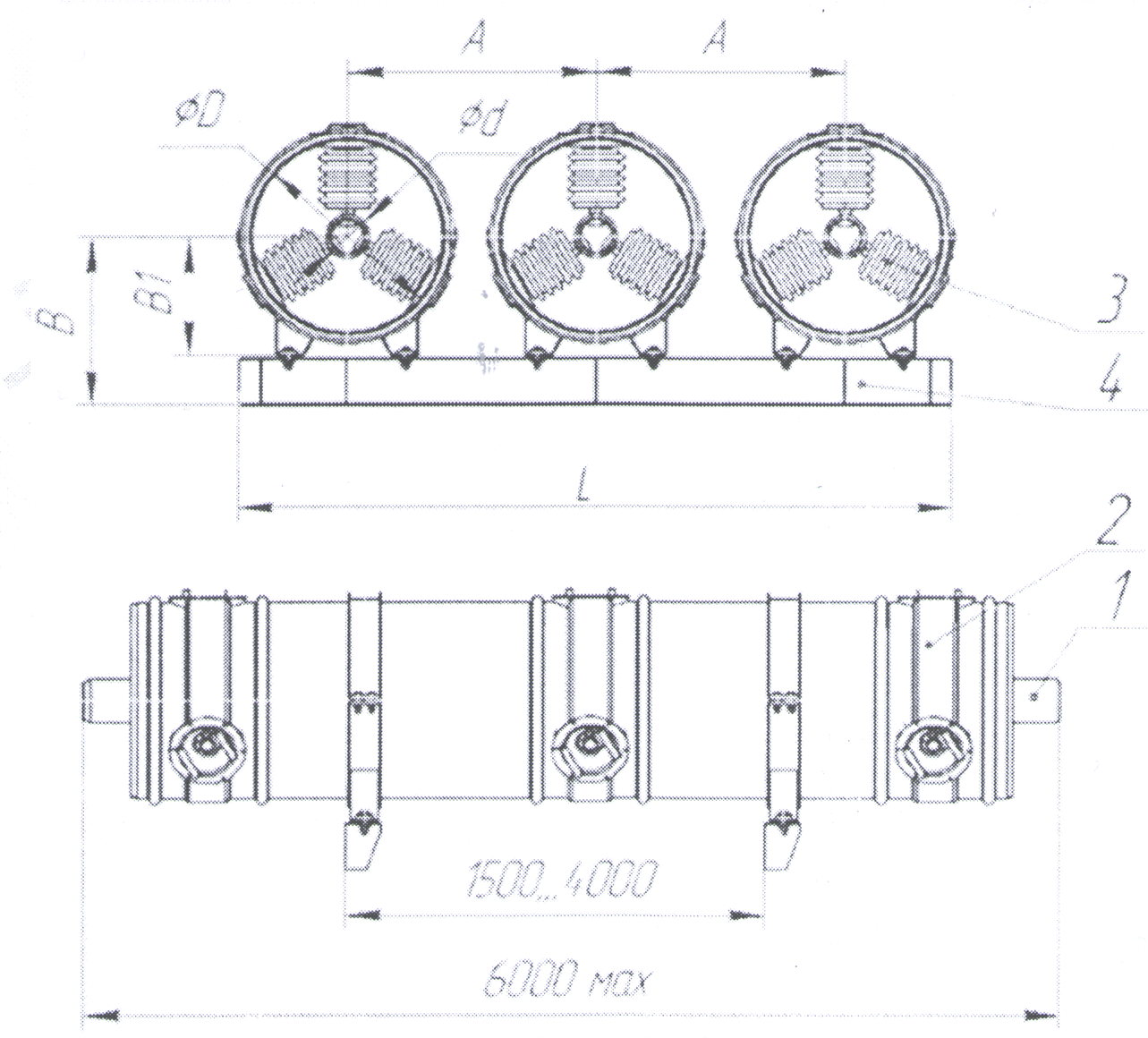

№	D	B	B1	L	A
1	550	490	365	2500	900

	Албан тушаал	Нэр	Гарын үсэг	ТЭНЕ-11-1600-560 УХЛ1	
Баталсан	ЕИ	П.Болдбаатар		Нөөцийн дугаар **4708050102**	Хуудас № 1
Боловсруулсан	ЦЦ-ийн ЗИ	Л.Гантөгс			Хуудасны тоо 2

УЛААНБААТАР ХОТ
ДУЛААНЫ ДӨРӨВДҮГЭЭР ЦАХИЛГААН СТАНЦ ТӨХК
9922090100
СБТ19761

5. Бүдүүвч зураг:

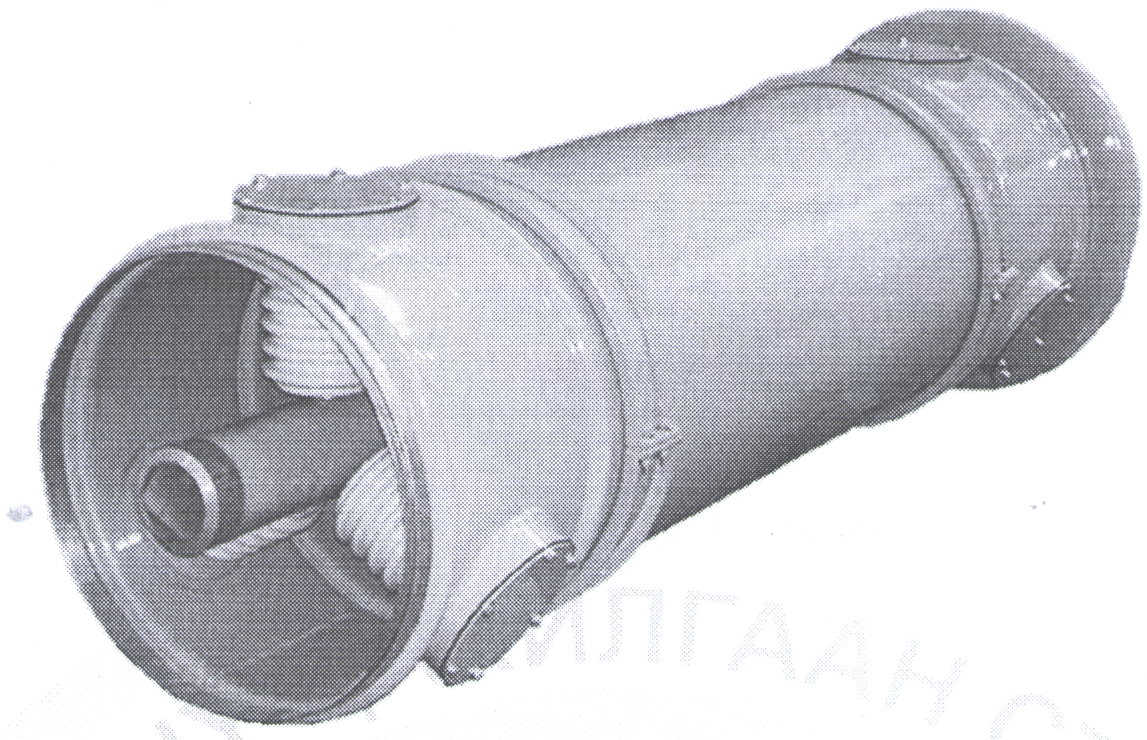

6. Зайлшгүй шаардлагатай дагалдах баримт бичиг:

№	Дагалдах баримт бичиг	Шаардлагатай эсэх
1	Үйлдвэрлэгчийн паспорт, заавар	Шаардлагатай
2	Үзлэг, туршилт баталгаажуулалтын акт	Шаардлагатай
3	Үйлдвэрлэгчийн чанарын стандартын сертификат	Шаардлагатай
4	Зураг, схем	Шаардлагатай
5	Бүтээгдэхүүний гадаргуу болон түүний сав баглаа боодол дээр үйлдвэрлэгчийн нэр, серийн дугаар, ажлын параметр, материалын марк, үйлдвэрлэсэн гэх мэт шаардлагатай мэдээллүүд хэвлэмэл /цохисон/ байдлаар тэмдэглэгдсэн байх.	Шаардлагатай

"THERMAL POWER PLANT #4" JSC

УЛААНБААТАР ХОТ
ДУЛААНЫ ДӨРӨВДҮГЭЭР ЦАХИЛГААН СТАНЦ ТЕХНИК

	Албан тушаал	Нэр	Гарын үсэг	ТЭНЕ-11-1600-560 УХЛ1	
Баталсан	ЕИ	П.Болдбаатар		Нөөцийн дугаар **4708050102**	Хуудас № 2
Боловсруулсан	ЦЦ-ийн ЗИ	Л.Гантөгс			Хуудасны тоо 2

БАРАА МАТЕРИАЛЫН ТЕХНИКИЙН ТОДОРХОЙЛОЛТ

1. **Бараа материалын нэр:** PVC хоолой
2. **Барааны нөөцийн дугаар /ДЦС-4/:** 470908010x
3. **Барааны ерөнхий шаардлага:**

№	Техникийн өгөгдөл	Үзүүлэлт	Нэмэлт шаардлага	Дүйцүүлэх нэршил
1	Материал	PVC		Хуванцар хоолой
2	IP хамгаалалт	1		
3	Ажиллах орчин, ^{0}C	-5..+60		

4. **Бараа материалын техникийн хэмжээ:**

№	Хэмжээ	Судлын тоо	Нөөцийн дугаар ДЦС-4
1	16	1	4709080101
2	22	1	4709080102
3	28	1	4709080103

5. **Техникийн хэмжээ:**

6. **Зайлшгүй шаардлагатай дагалдах баримт бичиг:**

№	Дагалдах баримт бичиг	Шаардлагатай эсэх
1	Үйлдвэрлэгчийн паспорт, заавар	-
2	Үзлэг, туршилт баталгаажуулалтын акт	-
3	Үйлдвэрлэгчийн чанарын стандартын сертификат	Шаардлагатай
4	Зураг, схем	-
5	Бүтээгдэхүүний гадаргуу болон түүний сав баглаа боодол дээр үйлдвэрлэгчийн нэр, серийн дугаар, ажлын параметр, материалын марк, үйлдвэрлэсэн гэх мэт шаардлагатай мэдээллүүд хэвлэмэл /цохисон/ байдлаар тэмдэглэгдсэн байх.	-

	Албан тушаал	Нэр	Гарын үсэг	PVC хоолой	
Баталсан	ЕИО	Р.Ганбат		Нөөцийн дугаар 470908010x	Хуудас № 1
Боловсруулсан	ЦЦ-ийн ЗИ	Л.Гантөгс			Хуудасны тоо 1

БАРАА МАТЕРИАЛЫН ТЕХНИКИЙН ТОДОРХОЙЛОЛТ

1. **Бараа материалын нэр:** кабель багцлагч
2. **Барааны нөөцийн дугаар /ДЦС-4/:** 470902000X
3. **Барааны ерөнхий шаардлага:**

№	Техникийн өгөгдөл	Үзүүлэлт	Нэмэлт шаардлага	Дүйцүүлэх нэршил
1	материал	nylon66	Хүчилд тэсвэртэй, зэврэлтэнд тэсвэртэй, дулаалга сайтай, тэсвэр	
2	Өргөн	7,6 мм		

4. **Бараа материалын техникийн хэмжээ:**

№	Бараа материалын нэр	Урт, мм	Нөөцийн дугаар ДЦС-4
1	кабель багцлагч	100	4709090001
2	кабель багцлагч	150	4709090002
3	кабель багцлагч	160	4709090003
4	кабель багцлагч	200	4709090004

5. **Бүдүүвч зураг**

6. **Зайлшгүй шаардлагатай дагалдах баримт бичиг:**

№	Дагалдах баримт бичиг	Шаардлагатай эсэх
1	Үйлдвэрлэгчийн паспорт, заавар	Шаардлагатай
2	Үзлэг, туршилт баталгаажуулалтын акт	Шаардлагатай
3	Үйлдвэрлэгчийн чанарын стандартын сертификат	Шаардлагатай

	Албан тушаал	Нэр	Гарын үсэг	Кабель багцлагч	
Баталсан	ЕИО	Р.Ганбат		Нөөцийн дугаар 470909000x	Хуудас № 1
Боловсруулсан	ЦЦ-ийн ЗИ	Л.Гантөгс			Хуудасны тоо 1

БАРАА МАТЕРИАЛЫН ТЕХНИКИЙН ТОДОРХОЙЛОЛТ

1. **Бараа материалын нэр:** Кабелийн хуванцар пайз
2. **Барааны нөөцийн дугаар /ДЦС-4/:** 4709100001
3. **Барааны ерөнхий шаардлага:**

№	Техникийн өгөгдөл	Үзүүлэлт	Нэмэлт шаардлага	Дүйцүүлэх нэршил
1	Материал	Хуванцар		
2	Өнгө	Цагаан		
3	Ажиллах орчин, °С	-50°С - + 50°С		

4. **Бараа материалын техникийн хэмжээ**

№	Барааны нэр	Хэмжээ , мм	Нөөцийн дугаар ДЦС-4
1	Кабелийн хуванцар пайз	72 x 32	4709220002

5. **Бүдүүвч зураг:**

6. **Зайлшгүй шаардлагатай дагалдах баримт бичиг:**

№	Дагалдах баримт бичиг	Шаардлагатай эсэх
1	Үйлдвэрлэгчийн паспорт, заавар	-
2	Үзлэг, туршилт баталгаажуулалтын акт	-
3	Үйлдвэрлэгчийн чанарын стандартын сертификат	-
4	Зураг, схем	-
5	Бүтээгдэхүүний гадаргуу болон түүний сав баглаа боодол дээр үйлдвэрлэгчийн нэр, серийн дугаар, ажлын параметр, материалын марк, үйлдвэрлэсэн гэх мэт шаардлагатай мэдээллүүд хэвлэмэл /цохисон/ байдлаар тэмдэглэгдсэн байх.	-

	Албан тушаал	Нэр	Гарын үсэг	Кабелийн хуванцар пайз	
Баталсан	ЕИО	Р.Ганбат		Нөөцийн дугаар 4709100001	Хуудас № 1
Боловсруулсан	ЦЦ-ийн ЗИ	Л.Гантөгс			Хуудасны тоо 1

БАРАА МАТЕРИАЛЫН ТЕХНИКИЙН ТОДОРХОЙЛОЛТ

1. **Бараа материалын нэр:** клеммний зам төмөр ТН-35-7,5
2. **Барааны нөөцийн дугаар /ДЦС-4/:** 4709110101
3. **Барааны ерөнхий шаардлага:**

№	Техникийн өгөгдөл	Үзүүлэлт	Нэмэлт шаардлага	Дүйцүүлэх нэршил
1	Загвар		DIN, EN50 022	
2	Төрөл	С төрөл		
3	Материал	Хөнгөн цагаан /ган		

4. **Бүдүүвч зураг:**

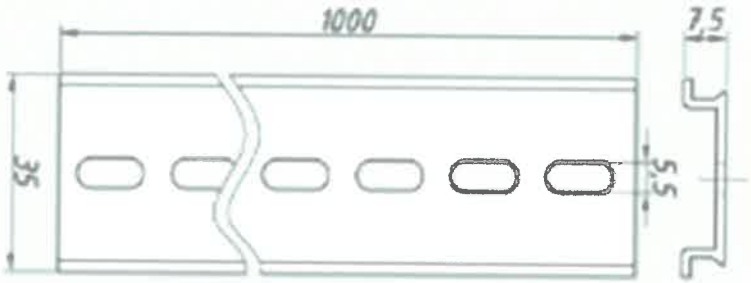

5. **Зайлшгүй шаардлагатай дагалдах баримт бичиг:**

№	Дагалдах баримт бичиг	Шаардлагатай эсэх
1	Үйлдвэрлэгчийн паспорт, заавар	-
2	Үзлэг, туршилт баталгаажуулалтын акт	-
4	Зураг, схем	-

	Албан тушаал	Нэр	Гарын үсэг	клеммний зам төмөр ТН-35-7,5	
Баталсан	ЕИО	Р.Ганбат		Нөөцийн дугаар 4709110101	Хуудас № 1
Боловсруулсан	ЦЦ-ийн ЗИ	Л.Гантөгс			Хуудасны тоо 1

БАРАА МАТЕРИАЛЫН ТЕХНИКИЙН ТОДОРХОЙЛОЛТ

1. **Бараа материалын нэр:** Клемм SUK-2,5 6x43x41
2. **Барааны нөөцийн дугаар /ДЦС-4/:** 4709120101
3. **Барааны ерөнхий шаардлага:**

№	Техникийн өгөгдөл	Үзүүлэлт	Нэмэлт шаардлага	Дүйцүүлэх нэршил
1	Үйлдвэрлэгч, нийлүүлэгч улс	Хятад, Япон, Солонгос		
2	Гадаад нэр	Din Rail Terminal Block		
3	Моделийн дугаар	SUK-2.5		
4	Үүрэг зориулалт	Удирдлагын кабелийн монтажид ашиглана		
5	Ажиллах орчин	-25...55°C		
6	Тэсвэрлэх хүчдэл	2.5kV		
7	Чадлын даац	800V, 32A		
8	Холбох утасны хэмжээ	0.2-2.5mm^2		
	Хэмжээ, жин, өнгө	W5.2×T43.0×H46.5mm, 7g, Black		
	Холбогдох стандарт	IEC60947-7-1		

4. **Бүдүүвч зураг:**

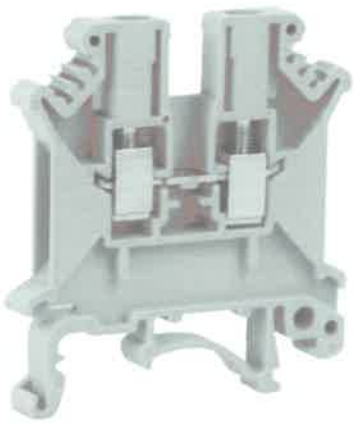

5. **Зайлшгүй шаардлагатай дагалдах баримт бичиг:**

№	Дагалдах баримт бичиг	Шаардлагатай эсэх
1	Үйлдвэрлэгчийн паспорт, заавар	Шаардлагагүй
2	Үзлэг, туршилт баталгаажуулалтын акт	Шаардлагагүй
3	Үйлдвэрлэгчийн чанарын стандартын сертификат	Шаардлагатай
4	Зураг, схем	-
5	Бүтээгдэхүүний гадаргуу болон түүний сав баглаа боодол дээр үйлдвэрлэгчийн нэр, серийн дугаар, ажлын параметр, материалын марк, үйлдвэрлэсэн гэх мэт шаардлагатай мэдээллүүд хэвлэмэл /цохисон/ байдлаар тэмдэглэгдсэн байх.	Шаардлагатай

	Албан тушаал	Нэр	Гарын үсэг	Клемм SUK-2,5 6x43x41	
Хянасан	ЕИО	Р.Ганбат			
				Нөөцийн дугаар 4709120101	Хуудас № 1
Боловсруулсан	ДХХА цехийн зас/инженер	Х.Зоригт			Хуудасны тоо 1

Дулааны IV цахилгаан станц
Ерөнхий инженерийн
эрлэгч
Р.Ганбат
Утас: 7018 192

БАРАА МАТЕРИАЛЫН ТЕХНИКИЙН ТОДОРХОЙЛОЛТ

1. **Бараа материалын нэр:** клемм SUK-6,0
2. **Барааны нөөцийн дугаар /ДЦС-4/:** 4709120102
3. **Барааны ерөнхий шаардлага:**

№	Техникийн өгөгдөл	Үзүүлэлт	Нэмэлт шаардлага	Дүйцүүлэх нэршил
1	Кабель холбох хэсгийн хөндлөн огтолын талбай	6 мм^2	IEC60947-7-1	
2	Гүйдэл	57 А		
3	Хүчдэл	800 V		
4	Өнгө	Саарал		
5	Холболтын төрөл	шураг		
6	Хамгийн бага хөндлөн огтлол	0,2 мм^2	Хатуу кабель	
7	Хамгийн их хөндлөн огтлол	10 мм^2	Хатуу кабель	
8	Хамгийн бага хөндлөн огтлол	0,2 мм^2	Зөөлөн кабель	
9	Хамгийн их хөндлөн огтлол	6 мм^2	Зөөлөн кабель	
10	Кабелийн дугаар	тэмдэглэгчтэй		
11	Хэмжээ	8,2x43x46 мм		

4. **Бүдүүвч зураг:**

5. **Зайлшгүй шаардлагатай дагалдах баримт бичиг:**

№	Дагалдах баримт бичиг	Шаардлагатай эсэх
1	Үйлдвэрлэгчийн паспорт, заавар	Шаардлагатай
2	Үзлэг, туршилт баталгаажуулалтын акт	Шаардлагатай
3	Сертификат	Шаардлагатай
4	Зураг, схем	

	Албан тушаал	Нэр	Гарын үсэг	клемм SUK-6,0	
Баталсан	ЕИО	Р.Ганбат		Нөөцийн дугаар 4709120102	Хуудас № 1
Боловсруулсан	ЦЦ-ийн ЗИ	Л.Гантөгс			Хуудасны тоо 1

Дулааны IV цахилгаан станц Ерөнхий инженерийн орлогч

БАРАА МАТЕРИАЛЫН ТЕХНИКИЙН ТОДОРХОЙЛОЛТ

1. **Бараа материалын нэр:** Клемм шахагч SUK-2G2 43x36.5x9.5
2. **Барааны нөөцийн дугаар /ДЦС-4/:** 4709120201
3. **Барааны ерөнхий шаардлага:**

№	Техникийн өгөгдөл	Үзүүлэлт	Нэмэлт шаардлага	Дүйцүүлэх нэршил
1	Төрөл, код	SUK-2G2		Клемм шахагч
2	Хамгаалалтын ангилал	IP10A		
3	Хүчдэл	-		
4	Хэвийн ажлын гүйдэл Ie	-		
5	Үндсэн контакт	-		
6	Характеристика	D		
7	Туслах контакт	-		
8	Суурилуулалт	-		
9	Хамгаалалтын зэрэг	IP40		
10	Халалтын зэрэг	Хэвийн		
11	Хамгаалалт	байх		
12	Горим /ажлын/	-50,+65		
13	Хөргөлтийн горим	Хэвийн		

4. **Бүдүүвч зураг:**

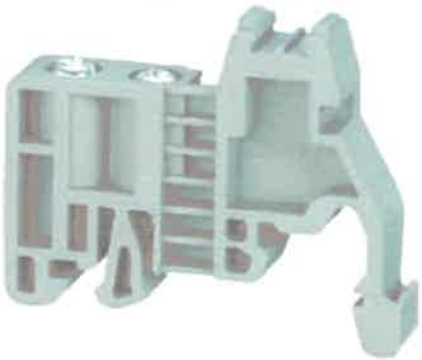

5. **Зайлшгүй шаардлагатай дагалдах баримт бичиг:**

№	Дагалдах баримт бичиг	Шаардлагатай эсэх
1	Үйлдвэрлэгчийн паспорт, заавар	Шаардлагатай
2	Үзлэг, туршилт баталгаажуулалтын акт	-
3	Үйлдвэрлэгчийн чанарын стандартын сертификат	Шаардлагатай
4	Зураг, схем	-
5	Бүтээгдэхүүний гадаргуу болон түүний сав баглаа боодол дээр үйлдвэрлэгчийн нэр, серийн дугаар, ажлын параметр, материалын марк, үйлдвэрлэсэн гэх мэт шаардлагатай мэдээллүүд хэвлэмэл /цохисон/ байдлаар тэмдэглэгдсэн байх.	-

	Албан тушаал	Нэр	Гарын үсэг	Клемм шахагч SUK-2G2	
Баталсан	ЕИО	Р.Ганбат		Нөөцийн дугаар 4709120201	Хуудас № 1
Боловсруулсан	Засвар/инж	Л.Гантөгс			Хуудасны тоо 1

БАРАА МАТЕРИАЛЫН ТЕХНИКИЙН ТОДОРХОЙЛОЛТ

1. **Бараа материалын нэр:** тэжээлийн блок JY-70 26 220VAC,50/60Hz, гаралт 24VDC 16A
2. **Барааны нөөцийн дугаар /ДЦС-4/:** 4709160210
3. **Барааны ерөнхий шаардлага:**

№	Техникийн өгөгдөл	Үзүүлэлт	Нэмэлт шаардлага	Дүйцүүлэх нэршил
1	Оролтын хүчдэл	100-240В	Автомат тохируулагчтай	Power Supply 24v 16Amp,
2	Гаралтын хүчдэл	±24В 16А		±24V 16AMP
3	Чадал	100-300 Вт		100-300 Watt

4. **Бараа материалын техникийн хэмжээ**

№	Бараа материалын нэр	Хэмжээ [мм]			Нөөцийн дугаар ДЦС-4
		Өндөр	Өргөн	Урт	
1	тэжээлийн блок JY-70 24 220VAC, 50Hz гаралт ±24VDC 16A	-	-	-	4709160210

5. **Техникийн зураг:**

6. **Зайлшгүй шаардлагатай дагалдах баримт бичиг:**

№	Дагалдах баримт бичиг	Шаардлагатай эсэх
1	Үйлдвэрлэгчийн баримт бичиг	
2		

	Албан тушаал	Нэр	Гарын үсэг	ТЭЖЭЭЛИЙН БЛОК JY-70 26 220VAC,50/60HZ, ГАРАЛТ 24VDC 16A	
Баталсан	ЕИО	Р.Ганбат		Нөөцийн дугаар 4709160210	Хуудас № 1
Боловсруулсан	ЦЦ-н ЗИ	Л.Гантөгс			Хуудасны тоо 1

БАРАА МАТЕРИАЛЫН ТЕХНИКИЙН ТОДОРХОЙЛОЛТ

1. **Бараа материалын нэр:** Тусгаарлагч лент-хөх
2. **Барааны нөөцийн дугаар /ДЦС-4/:** 4710050403
3. **Барааны ерөнхий шаардлага:**

№	Техникийн өгөгдөл	Үзүүлэлт	Нэмэлт шаардлага	Дүйцүүлэх нэршил
1	Материал	Поливинил		ГОСТ-16214-86
2	Өнгө	Хөх		
3	Өндөр гүйдлийг тэсвэрлэх чадвар /В/	5000		
4	Дулаан тэсвэрлэлт	-30-аас +70 ° С		
5	Үнэр	Хурц үнэргүй		
6	Суналтын бат бэх МПа (140 кгс / см2)	13.7		
7	Уян хатан чанар МПа (150 кгс / см2)	14.7		
8	Агаарын чийгшил	80% -иас ихгүй		
8	Гадна диаметр /мм/	85		
9	Өргөн /мм/	11-20		
10	Зузаан /мм/	0,11		
9	Сав, баглаа боодол	-		
10	Тээвэрлэлт, хадгалалтын нөхцөл	+5 - + 40 ° С 3 жил		

4. **Бүдүүвч зураг:**

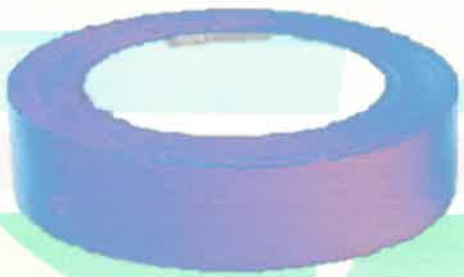

5. **Зайлшгүй шаардлагатай дагалдах баримт бичиг:**

№	Дагалдах баримт бичиг	Шаардлагатай эсэх
1	Үйлдвэрлэгчийн паспорт, заавар	Шаардлагатай
2	Үзлэг, туршилт баталгаажуулалтын акт	-
3	Үйлдвэрлэгчийн чанарын стандартын сертификат	Шаардлагатай
4	Зураг, схем	-
5	Бүтээгдэхүүний гадаргуу болон түүний сав баглаа боодол дээр үйлдвэрлэгчийн нэр, серийн дугаар, ажлын параметр, материалын марк, үйлдвэрлэсэн гэх мэт шаардлагатай мэдээллүүд хэвлэмэл /цохисон/ байдлаар тэмдэглэгдсэн байх.	-

	Албан тушаал	Нэр	Гарын үсэг	Тусгаарлагч лент-хөх	
Баталсан	ЕИО	Р.Ганбат		Нөөцийн дугаар 4710050403	Хуудас № 1
Боловсруулсан	ЦЦ-ийн ЗИ	Л.Гантөгс			Хуудасны тоо 1

Дулааны IV цахилгаан станц
Р.Ганбат

ТЕХНИКИЙН ТОДОРХОЙЛОЛТ

1. **Бараа материалын нэр:** **хуваарилагч MOXA TCC-100-IT**
2. **Барааны нөөцийн дугаар /ДЦС-4/:** **4801080307**
3. **Барааны ерөнхий шаардлага:**

№	Техникийн өгөгдөл	Техникийн үзүүлэлт	Нэмэлт шаардлага	Дүйцүүлэх нэршил
1	Оролтын сигнал	RS-485		**TCC-100I-T**
2	Гаралтын сигнал	RS-232		
3	Ажиллах орчин	-40 to 85°C		
4	Хамгаалалт	2кВ соронзон тусгаарлага бүхий		
5	Тэжээлийн хүчдэл	12-48 VDC		

4. **Зураг:**

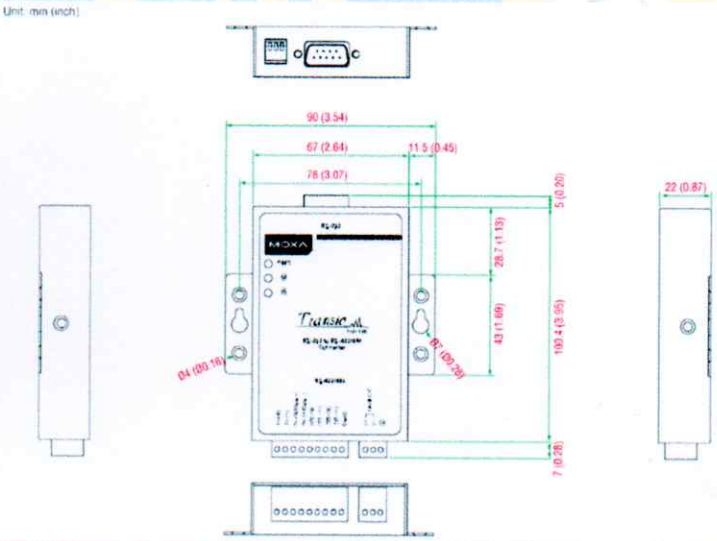

5. **Зайлшгүй шаардлагатай дагалдах баримт бичиг:**

№	Дагалдах баримт бичиг	Шаардлагатай эсэх
1	Үйлдвэрлэгчийн паспорт, заавар	Шаардлагатай
2	Үзлэг, туршилт баталгаажуулалтын акт	Шаардлагатай
3	Үйлдвэрлэгчийн чанарын стандартын сертификат	-
4	Зураг, схем	Шаардлагатай
5	Бүтээгдэхүүний гадаргуу болон түүний сав баглаа боодол дээр үйлдвэрлэгчийн нэр, серийн дугаар, ажлын параметр, материалын марк, үйлдвэрлэсэн гэх мэт шаардлагатай мэдээллүүд хэвлэмэл /цохисон/ байдлаар тэмдэглэгдсэн байх.	-

УЛААНБААТАР ХОТ ДУЛААНЫ ДӨРӨВ ГАРЫН ҮСЭГ ЦАХИЛГААН СТАНЦ ТӨХ

	Албан тушаал	Нэр	Гарын үсэг	хуваарилагч MOXA TCC-100-IT	
Баталсан	Ерөнхий инженер	П.Болдбаатар		Нөөцийн дугаар 4801080307	Хуудас № 1
Боловсруулсан	ЦЦ-н зас/инж	Л.Гантөгс			Хуудасны тоо 1

ТЕХНИКИЙН ТОДОРХОЙЛОЛТ

1. **Бараа материалын нэр:** сүлжээний карт MOXA CP118 EL-A series
2. **Барааны нөөцийн дугаар /ДЦС-4/:** **4801080308**
3. **Барааны ерөнхий шаардлага:**

№	Техникийн өгөгдөл	Техникийн үзүүлэлт	Нэмэлт шаардлага	Дүйцүүлэх нэршил
1	Холболтын төрөл	PCI Express		**CP-118EL-A**
2	Гаралтын сигнал	RS-232/422/485		
3	Гаралтын тоо	8 порт		
4	Дагалдах хэрэгсэл	SCSI VHDCI 68 to 8 x DB9 male serial cable, 1 m		CBL-M68M9x8-100

4. **Зураг:**

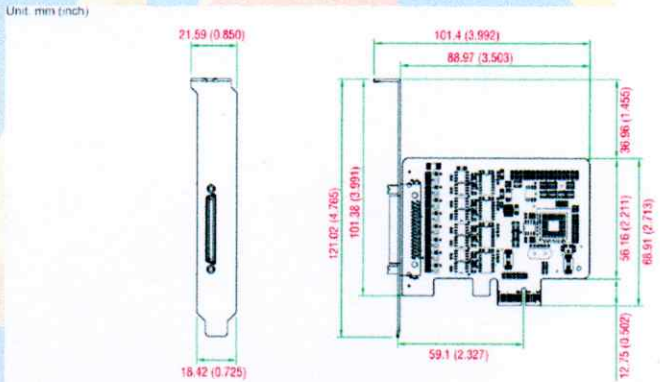

5. **Зайлшгүй шаардлагатай дагалдах баримт бичиг:**

№	Дагалдах баримт бичиг	Шаардлагатай эсэх
1	Үйлдвэрлэгчийн паспорт, заавар	Шаардлагатай
2	Үзлэг, туршилт баталгаажуулалтын акт	Шаардлагатай
3	Үйлдвэрлэгчийн чанарын стандартын сертификат	-
4	Зураг, схем	Шаардлагатай
5	Бүтээгдэхүүний гадаргуу болон түүний сав баглаа боодол дээр үйлдвэрлэгчийн нэр, серийн дугаар, ажлын параметр, материалын марк, үйлдвэрлэсэн гэх мэт шаардлагатай мэдээллүүд хэвлэмэл /цохисон/ байдлаар тэмдэглэгдсэн байх.	-

УЛААНБААТАР ХОТ ДУЛААНЫ ДӨРӨВДҮГЭЭР ЦАХИЛГААН СТАНЦ

	Албан тушаал	Нэр	Гарын үсэг	Сүлжээний карт MOXA CP118 EL-A series	
Баталсан	Ерөнхий инженер	П.Болдбаатар		Нөөцийн дугаар 4801080308	Хуудас № 1
Боловсруулсан	ЦЦ-н зас/инж	Л.Гантөгс			Хуудасны тоо 1

“ ДЦС-4 ” ТӨХК

5ВТ ТРАНСФОРМАТОРЫН 10,5 КВ-Н ГҮЙДЭЛ ДАМЖУУЛАХ ШИНД ХЭМЖҮҮРИЙН ТРАНСФОРМАТОР БҮХИЙ ГҮЙДЭЛ ДАМЖУУЛАХ ШИН ШИНЭЭР СУУРИЛУУЛАХ АЖЛЫН ЗУРАГ

ХЯНАСАН:

ЕРӨНХИЙ ИНЖЕНЕР **П.БОЛДБААТАР**

СХА-НЫ ДАРГА **Г.ГАЛБАДРАХ**

ШАЛГАСАН:

СХА-НЫ МЕНЕЖЕР **Д.ТУЛГА**

ГҮЙЦЭТГЭСЭН:

СХА-НЫ ҮЗЗ-Н ИНЖЕНЕР **Л.МЯГМАРСҮРЭН**

2023 он

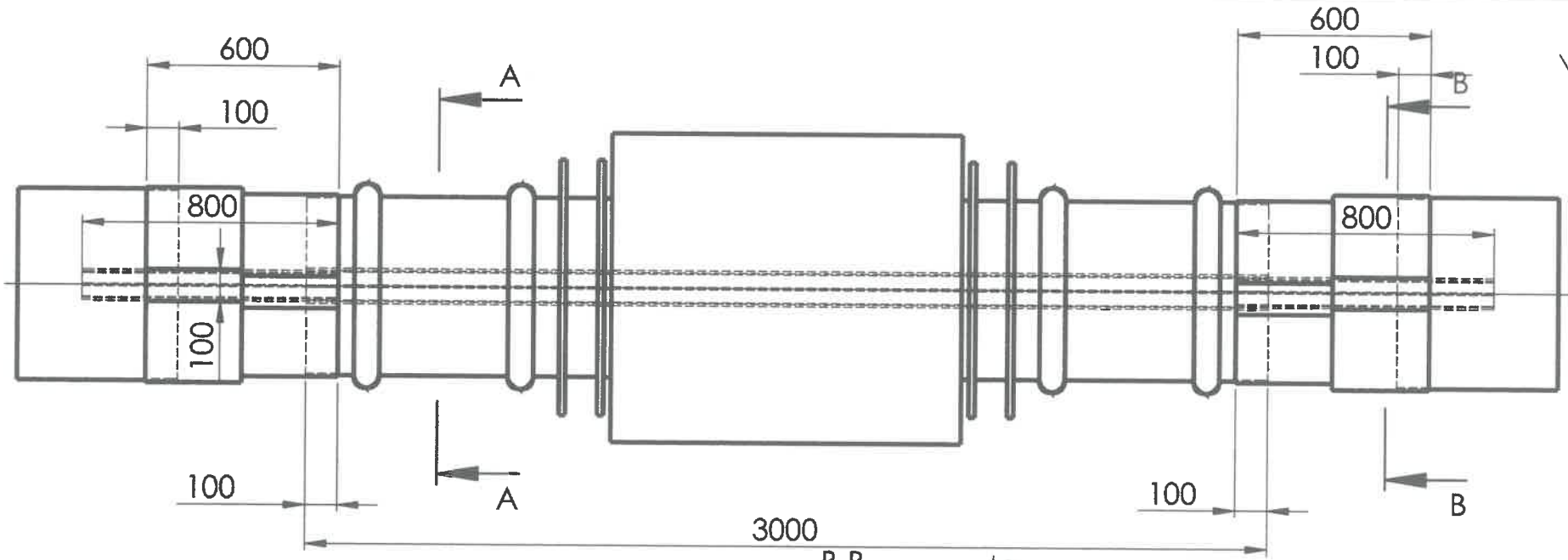

A-A
M1 : 20

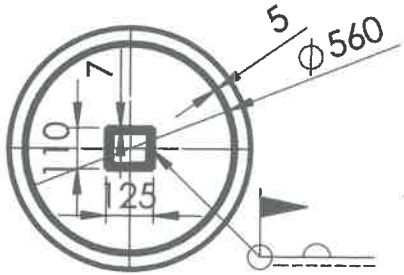

B-B
M1 : 20

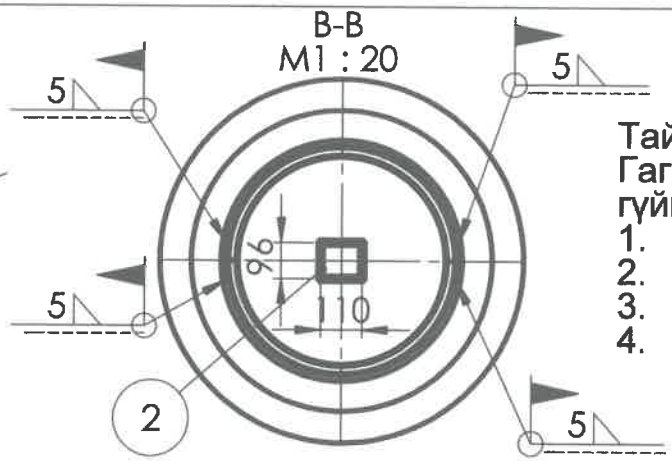

Тайлбар:
Гагнуурыг технологийн дагуу хийж гүйцэтгэнэ.

1. ТЭНЕ-11-1600-560
2. Дотор холбоос / алюминий /
3. Хагас сар холбоос / алюминий /
4. Ам дарагч лист / алюминий /

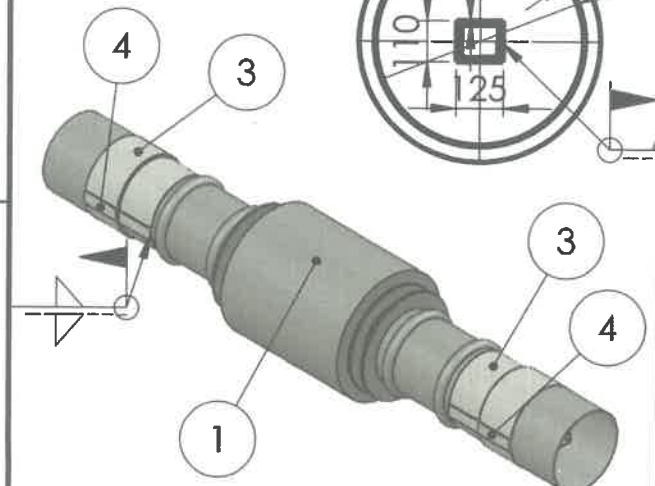

"ДУЛААНЫ IV ЦАХИЛГААН СТАНЦ" ХК
"THERMAL POWER PLANT-4" Co.

	ЦЦ-Е50010402.001			СХА: ЗБТСХ	
	Угсаргааны зураг			Материал: Хөнгөнцагаан 99.5%	Ye шат: А4
Батлсан:	Е-Инженер		П.Болдбаатар	Масштаб: М1:20	Огноо: 2023
Шалгасан:	СХА-Дарга		Г.Галбадрах		
Хянасан:	СХА-Менежер		Д.Тулга	Хуудас: 1	Бүх хуудас: 4
Гүйцэтгэсэн:	СХА-Үзэи		Л.Мягмарсүрэн		

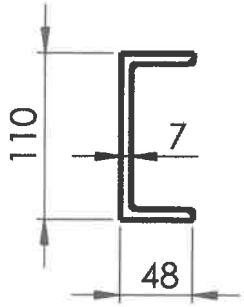

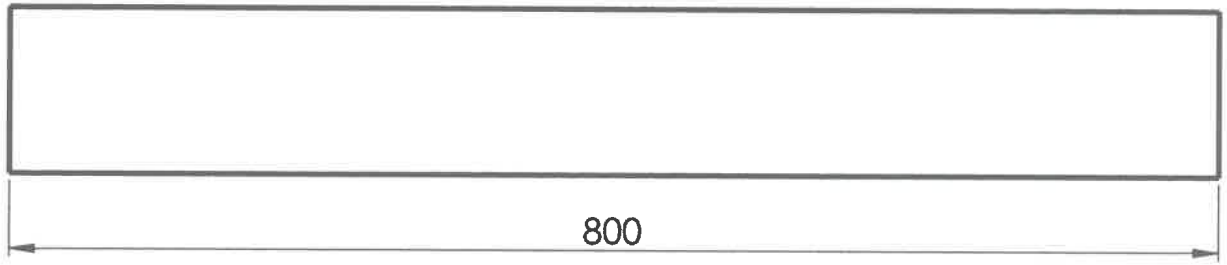

Тайлбар:
тоо ширхэг: 4ш

	ЦЦ-Е50010402.001.01				СХА: ЗБТСХ
	Дотор холбоос			Материал: Хөнгөнцагаан 99.5%	Ye шат: А4
Батлсан:	Е-Инженер		П.Болдбаатар	Масштаб: М1:5	Огноо: 2023
Шалгасан:	СХА-Дарга		Г.Галбадрах		
Хянасан:	СХА-Менежер		Д.Тулга	Хуудас: 2	Бүх хуудас: 4
Гүйцэтгэсэн:	СХА-УЗЗИ		Л.Мягмарсүрэн		

"ДУЛААНЫ IV ЦАХИЛГААН СТАНЦ" ХК
"THERMAL POWER PLANT-4" Co.

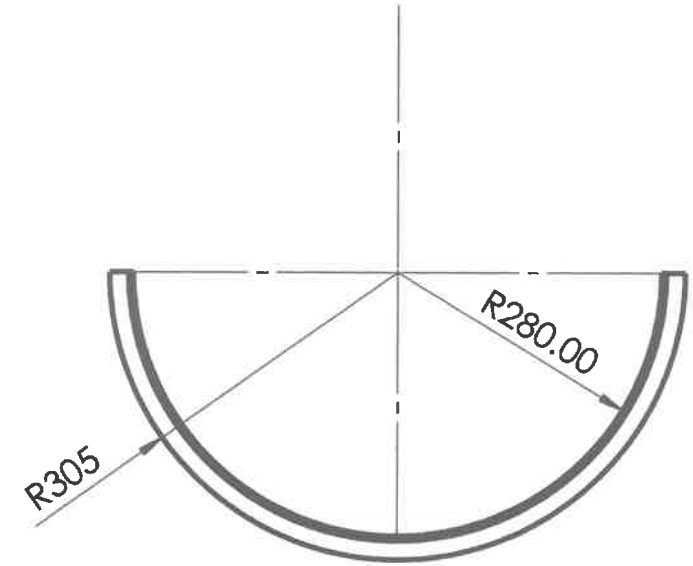

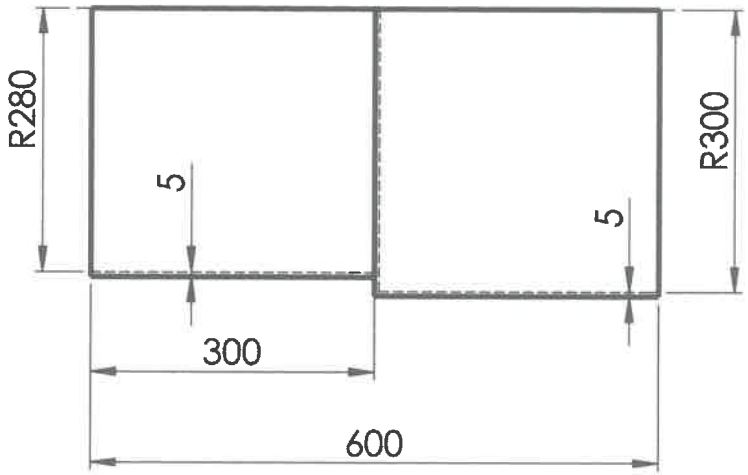

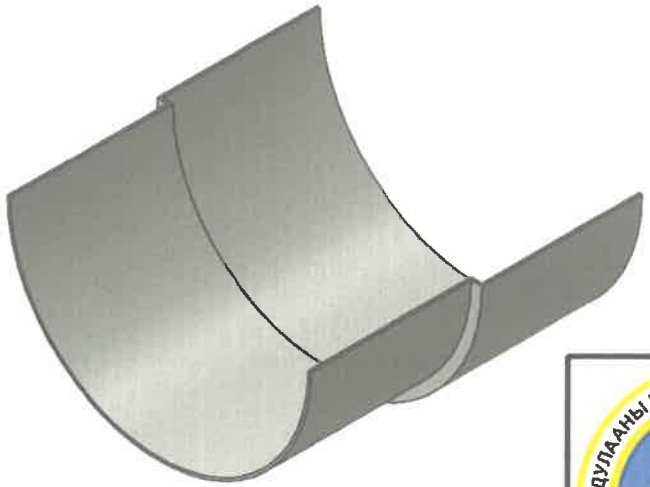

Тайлбар:
Тоо ширхэг: 2ш

	ЦЦ-E50010402.001.02				СХА: ЗБТСХ
	Гадна холбоос			Материал: Хөнгөнцагаан 99.5%	Үе шат: А4
Батлсан:	Е-Инженер		П.Болдбаатар	Масштаб: М1:8	Огноо: 2023
Шалгасан:	СХА-Дарга		Г.Галбадрах		
Хянасан:	СХА-Менежер		Д.Тулга	Хуудас: 3	Бүх хуудас: 4
Гүйцэтгэсэн:	СХА-ҮЗЗИ		Л.Мягмарсүрэн		

"ДУЛААНЫ IV ЦАХИЛГААН СТАНЦ" ХК "THERMAL POWER PLANT-4" Co.

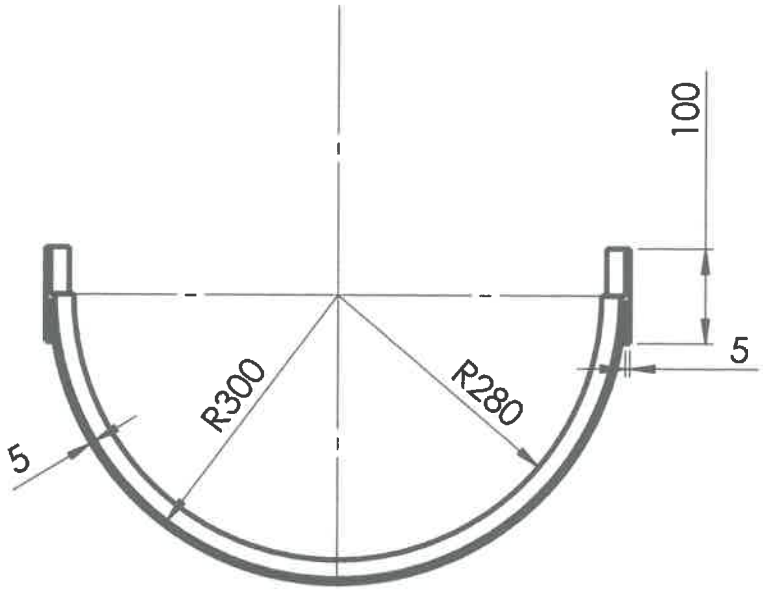

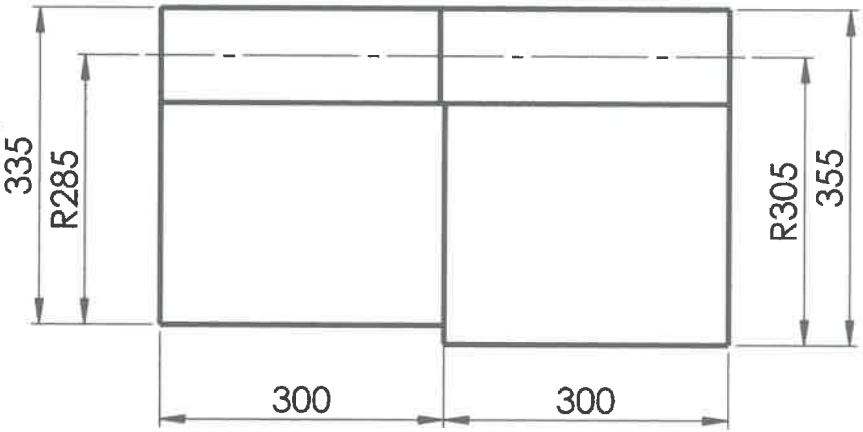

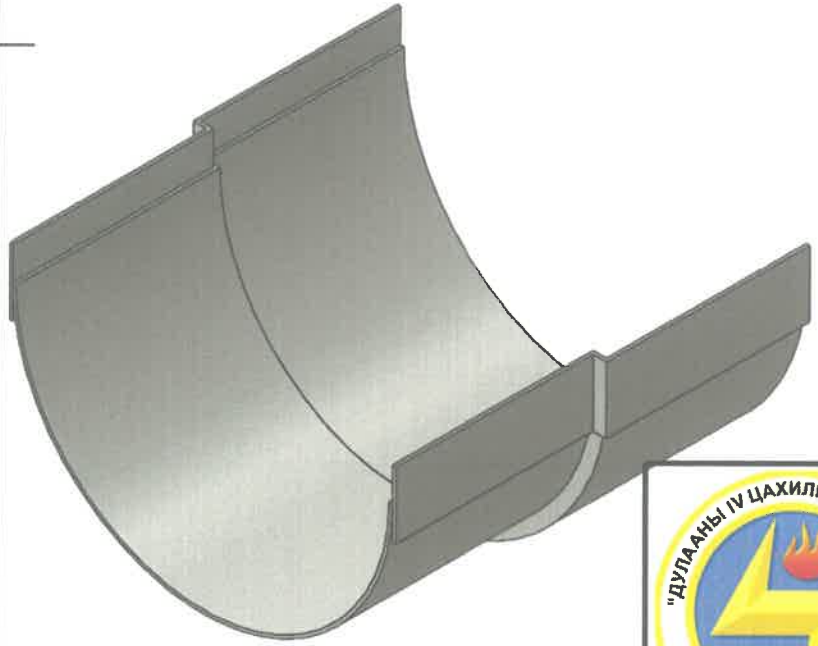

Тайлбар:
Тоо ширхэг: 2ш

"ДУЛААНЫ IV ЦАХИЛГААН СТАНЦ" ХК
"THERMAL POWER PLANT-4" Co.

	ЦЦ-Е50010402.001.03			СХА: ЗБТСХ	
	Ам.дарагч			Материал: Хөнгөнцагаан 99.5%	Ye шат: А4
Батлсан:	Е-Инженер		П.Болдбаатар	Масштаб: М1:8	Огноо: 2023
Шалгасан:	СХА-Дарга		Г.Галбадрах		
Хянасан:	СХА-Менежер		Д.Тулга	Хуудас: 4	Бүх хуудас: 4
Гүйцэтгэсэн:	СХА-Үзэи		Л.Мягмарсүрэн		

УЛААНБААТАР ХОТ ДУЛААНЫ