Одоо байгаа ДХ-8-ийн байгуулалт

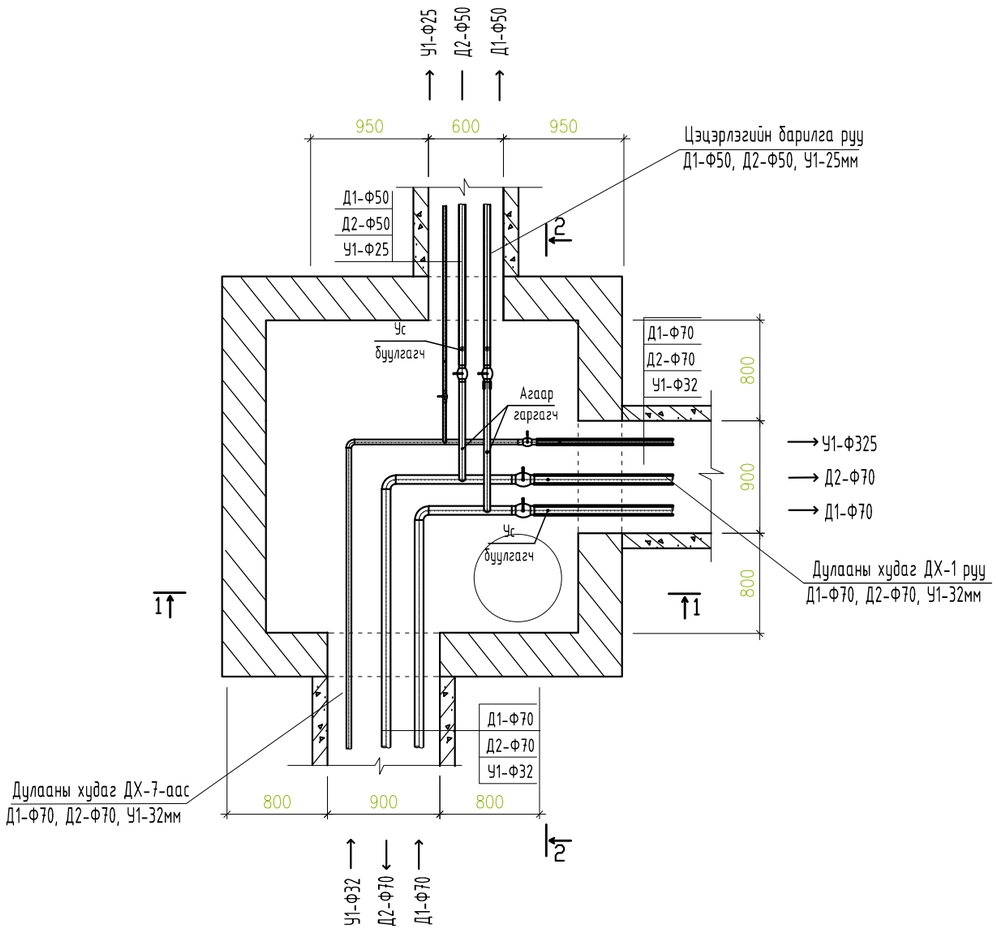

ОГТЛОЛ 1-1

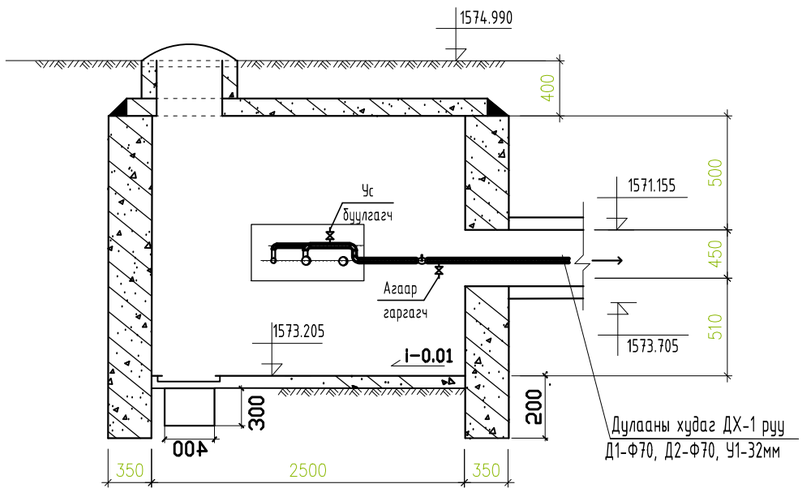

ОГТЛОЛ 2-2

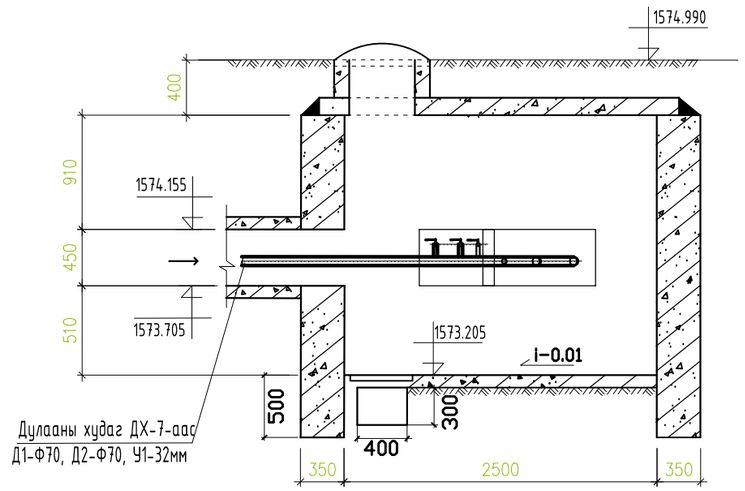

МАТЕРИАЛЫН ТУУВЭР

Д/Д	Тэмдэглэгээ	Нэрс	Тоо шир	Нэгж жин /кг/	Тайлбар
1	2	Шинээр 3	4	5	6
15-р цэгийн (Одоо байгаа ДХ-8) дулааны худгийн материалын тууВэр					
1	Серия Г-991-1 вып-2	2500х2500х2000(h)-ийн хэмжээтэй бетон худаг Тип ТК-4 ком	1	=	Шинээр
2	Серия Г-991-1 вып-2	2200х250х250(h)-ийн хэмжээтэй төмөр бетон ялуу Тип ПР-22 ком	2	=	Шинээр
3	Серия 01-1-5	2500х120х140(h)-ийн хэмжээтэй бетон бетон ялуу Тип Я-22 ком	1	=	Шинээр
4	Серия Г-991-1 вып-2	1800х120х220(h)-ийн хэмжээтэй бетон бетон ялуу Тип ДЯ-18 ком	2	=	Шинээр
5	Серия 01-1-5	1800х120х140(h)-ийн хэмжээтэй бетон бетон ялуу Тип Я-18 ком	2	=	Шинээр
6	BROEN 6410225150	Бөмбөлгөн хаалт Dy-70, PN25 шир	2	25.0	Шинээр
7	BROEN 6410225150	Бөмбөлгөн хаалт Dy-32, PN10 шир	1	2.7	Шинээр
8	BROEN 6410225150	Бөмбөлгөн хаалт Dy-25, PN10 шир	2	0.9	Шинээр
9	BROEN 6410225150	Бөмбөлгөн хаалт Dy-15, PN10 шир	1	0.9	Шинээр

ТАЙЛБАР

Шугам хоолойг ерөнхий материалын туувэрт тусгасан болно

Барилгын зураг төслийн "АСЛААН" ХХКомпани	АРХАНГАЙ АЙМАГ ЦЭНХЭР СУМЫН ТӨВИЙН ГАДНА ДУЛААН ХАНГАМЖИЙН ШУГАМ СҮЛЖЭЭ.				
	15-р цэгийн дулааны худаг (ДХ-8)-ийн байгуулалт, огтлол 1-1, 2-2				Уе шат: А.3
	Инженер	М.Хайрош	ЕГ Шифр: 05/2024	Масштаб: 1:100	
	Гүйцэтгэсэн	М.Хайрош	ТГ Шифр:	Зургийн дугаар: ГДГ-11	Хуудас: 29
	Шалгасан	Б.Эрдэнэжаргал			