БАРИЛГЫН ЗУРАГ ТӨСӨЛ ЗОХИОГЧДЫН ХОЛБОО
"Бэст дизайн констракшн" ХХК
Тусгай зөвшөөрлийн дугаар: ЗТ53-947/21
Хаяг: Өмнөговь аймаг, Даланзадгад сум
Утас:99199175, 99993464 и-мэйл: best.architect22@gmail.com

ШИФР: Б.Д.К-33-02/2024

ӨМНӨГОВЬ АЙМАГ. ДАЛАНЗАДГАД СУМ.

ЕРӨНХИЙ БОЛОВСРОЛЫН СУРГУУЛИУДЫН АРИУН ЦЭВРИЙН ӨРӨӨНИЙ ЗАСВАР (4-Р СУРГУУЛИЙН Б БЛОКЫН АРИУН ЦЭВРИЙН ӨРӨӨ)

Барилга архитектур- БА

Захирал /Э.Номинцэцэг/

Архитектор /Б.Энхцэцэг/

ӨМНӨГОВЬ АЙМАГ 2024 ОН

ОДОО БАЙГАА БАЙДАЛ /ФОТО ЗУРАГ/

Тайлбар:

1. Б блок буюу бага ангийн эрэгтэй ариун цэврийн өрөөний гар угаах хэсэг ариун цэврийн болон хэрэглээний шаардлага хангахгүй байна.
2. Суултуур ариун цэврийн болон хэрэглээний шаардлага хангахгүй байна.
3. Хаалганууд түгжээгүй байна.
4. Автомат гар хатаагч байхгүй.
5. Агааржуулалтын систем байхгүй.
6. Сургуулийн ариун цэврийн өрөө гэхэд хүүхдэд ээлтэй төлөвлөлт, тоноглол байхгүй.

BEST DESIGN CONSTRUCTION	Өмнөговь аймаг. Даланзадгад сум ЕРӨНХИЙ БОЛОВСРОЛЫН СУРГУУЛИУДЫН АРИУН ЦЭВРИЙН ӨРӨӨНИЙ ЗАСВАР /4-Р СУРГУУЛЬ/				
	ОДОО БАЙГАА БАЙДАЛ /ФОТО ЗУРАГ/				
	Архитектор	Б.Энхцэцэг	ЕГ Шифр: Б.Д.К-А3-02/2024	Масштаб:	Огноо: 2024.08
	Гүйцэтгэсэн	Б.Энхцэцэг	ТГ Шифр: .	Зургийн дугаар: БА-02	Хуудас: 22
	Шалгасан	Э.Номинцэцэг			

A3

ОДОО БАЙГАА БАЙДАЛ /ФОТО ЗУРАГ/

Тайлбар:

1. Б блок буюу бага ангийн эрэгтэй ариун цэврийн өрөөний гар угаах хэсэг ариун цэврийн болон хэрэглээний шаардлага хангахгүй байна.
2. Суултуур ариун цэврийн болон хэрэглээний шаардлага хангахгүй байна.
3. Хаалганууд түгжээгүй байна.
4. Автомат гар хатаагч байхгүй.
5. Агааржуулалтын систем байхгүй.
6. Сургуулийн ариун цэврийн өрөө гэхэд хүүхдэд ээлтэй төлөвлөлт, тоноглол байхгүй.

BEST DESIGN CONSTRUCTION	Өмнөговь аймаг. Даланзадгад сум ЕРӨНХИЙ БОЛОВСРОЛЫН СУРГУУЛИУДЫН АРИУН ЦЭВРИЙН ӨРӨӨНИЙ ЗАСВАР /4-Р СУРГУУЛЬ/				
	ОДОО БАЙГАА БАЙДАЛ /ФОТО ЗУРАГ/				
	Архитектор	Б.Энхцэцэг	ЕГ Шифр: Б.Д.К-АЗ-02/2024	Масштаб:	Огноо: 2024.08
	Гүйцэтгэсэн	Б.Энхцэцэг			
	Шалгасан	Э.Номинцэцэг	ТГ Шифр: .	Зургийн дугаар: БА-02	Хуудас: 22

A3

ТАЙЛБАР БИЧИГ

ЗАСВАР ХИЙГДЭХ ӨРӨӨНҮҮДИЙН БАЙРШЛЫН СХЕМ

1-Р ДАВХАР

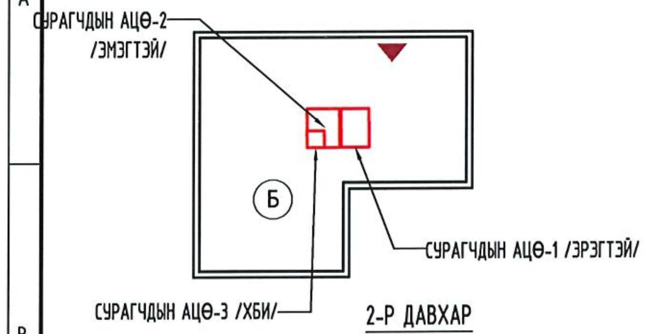

2-Р ДАВХАР

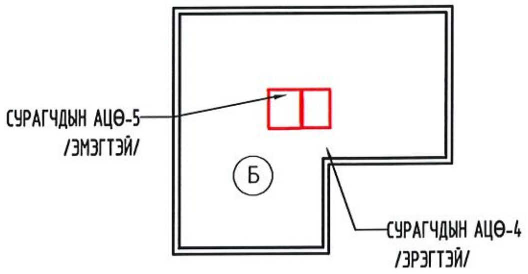

Хуудасны нэр	Хуудасны марк	Масштаб
Нүүр хуудас	-	М1:100
Одоо байгаа байдал /фото зураг/	БА-1	М1:100
Одоо байгаа байдал /фото зураг/	БА-2	М1:100
Тайлбар бичиг	БА-3	М1:100
БАРИЛГА АРХИТЕКТУР		
Хэмжилтийн байгуулалт	БА-4	М1:50
АЦӨ-1-6 Буулгах хана, тоноглолын байгуулалт	БА-5	М1:50
АЦӨ-1-6 Буулгах хана, шалны байгуулалт	БА-6	М1:50
АЦӨ-1-6 Өөрчлөлтийн байгуулалт, тоноглол	БА-7	М1:50
АЦӨ-1,4 Ханын дэлгээс хэсэгчилсэн байгуулалт	БА-8	М1:50
АЦӨ-2 Ханын дэлгээс хэсэгчилсэн байгуулалт	БА-9	М1:50
АЦӨ-5 Ханын дэлгээс хэсэгчилсэн байгуулалт	БА-10	М1:50
АЦӨ-3 Ханын дэлгээс хэсэгчилсэн байгуулалт	БА-11	М1:50
Шинээр хийгдэх тааз болон гэрэлтүүлгийн байгуулалт	БА-12	М1:50
Хөнгөн цагаан дүүжин таазны хэсэглэл	БА-13	М1:20
Шинээр хийгдэх шалны байгуулалт/ хэсэглэл	БА-14	М1:50
Хаалганы дэлгээс түүвэр	БА-15	М1:50
АЦӨ-1,4 харагдах байдал 3D-1	БА-16	М1:100
АЦӨ-1,4 харагдах байдал 3D-1	БА-17	М1:100
АЦӨ-1,4 харагдах байдал 3D-1	БА-18	М1:100
АЦӨ-2,5 харагдах байдал 3D-1	БА-19	М1:100
АЦӨ-2,5 харагдах байдал 3D-1	БА-20	М1:100
АЦӨ-3 харагдах байдал 3D-1	БА-21	М1:100
АЦӨ-3 харагдах байдал 3D-1	БА-22	М1:100

ЕРӨНХИЙ ХЭСЭГ

Өмнөговь аймаг, Даланзадгад сумын нутаг дэвсгэрт байрлах "Ерөнхий боловсролын сургуулиудын ариун цэврийн өрөөнүүдийн засвар /4-р сургуулийн бага ангийн ариун цэврийн өрөө/" нэртэй сурагч, багш нарын ариун цэврийн өрөөнүүдийн хэмжилт, шинэ төлөвлөлт, интериэр зургуудыг багтаасан Б.Д.К-33-02/2024 шифртэй ажлын зургийг хийж гүйцэтгэв. Засварлах ариун цэврийн өрөөнүүдийн одоо байгаа фото зургийг БА-1-2 хуудсанд, хэмжилтийн зургийг БА-4 хуудсанд, буулгах хана тоноглолын зургийг БА-5-6, хуудаснаас үзнэ. Одоо байгаа ариун цэврийн өрөөнүүд суултуурын кабинууд жижиг том хэмжээтэй, шалны плитанууд зарим газраа ховхорч хууларсан, хөгжлийн бэрхшээлтэй хүүхдийн ариун цэврийн өрөө стандарт шаардлага хангахгүй, тусгаарлах модон хана , хаалга цонх муудсан мөн агааржуулалт хангалттай ажилладаггүй, бохир үнэртдэг зэрэг асуудалтай. Бүх тоноглол, хана шалны плита, хаалга цонхыг буулган шинээр орчин үеийн шийдэлтэй болгон төлөвлөж шинээр металл дүүжин тааз гэрэлтүүлэг хийнэ. Одоо байгаа цэвэр бохир усны хоолойнуудыг солин, агааржуулалтыг шинээр төлөвлөх шаардлагатай. БА хуудсыг хорших хуудсуудын хамт үзнэ.

Ариун цэврийн өрөөнүүдийн засварт

1. Бүх ариун цэврийн өрөөнд дотор засвар
2. Цэвэр бохир ус шугамын ажил
3. Гэрэлтүүлгийн холболтын засвар
4. Агааржуулалтын засварын ажлын зураг төсвийг боловсруулна.

АРИУН ЦЭВРИЙН ӨРӨӨНҮҮДИЙН ШИНЭ ТӨЛӨВЛӨЛТ

Ажилчид багш нарын ариун цэврийн өрөөний хана болон шалыг засварлахдаа 1200*600 мм хэмжээтэй цагаан саарал өнгийн плита сонгон нааж цагаан өнгийн замаскаар чигжээс хийнэ. Шалнаас дээш 2320 мм түвшинд металл дүүжин тааз төлөвлөв. Дүүжин таазанд 3500К цацраг бүхий цайвар шаргал өнгийн нүдэн гэрэлнүүд суурьлуулна. Суултуурын тусгаарлах хавтанг шалнаас тааз хүртэл ус чийгэнд тэсвэртэй, сайн чанарын цагаан шаргал өнгийн 18 мм зузаантай шахмал хавтангаар хийх ба шалтай уулзаж байгаа хэсэгт 8-12 мм өндөртэй зориулалтын металл суурь хийж, хавтанг ус чийгний үйлчлэлээс хамгаална. Кабины хэмжээ, дизайныг ханын дэлгээс БА-8-11-р хуудаснаас үзнэ.
Угаалтуурын хэсэгт арын хананд угаалтуурын түвшинээс тааз хүртэл гоёлын чулуун хавтан хийнэ. Угаалтуур бүрийн ард босоо 500*1650 хэмжээтэй толь суурьлуулах ба толь бүрийн ард цагаан шаргал өнгийн туузан гэрэл хийж өгнө. Ашиглах бүх гэрлийн чийдэн , туузан гэрэл нь 3500К цацаргалттай цайвар шаргал өнгийн байна. Эдгээр гэрэл тоноглолын суурьлуулах зай хэмжээ,өндөр зэргийг дотор гэрэлтүүлгийн зураг болон таазны байгуулалт хэсэглэл БА-12-13 хуудсанд болон 3D рендер зурагнаас харна уу. Ажилчдын АЦӨ-ний угаалтуурын тавцангийн өндөр шалнаас 800 мм байна. Хөгжлийн бэрхшээлтэй иргэний ариун цэврийн өрөөний угаалтуурын тавцан шалнаас 720 мм өндөрт байх ба угаалтуур нь шүүгээгүй ,угаалтуурын доод хэсэгт тэргэнцэр орох хөндий зайтай байна.

АЖЛЫН ЗУРГИЙН БҮРДЭЛ

Хуудасны марк	Нэр	Хуудасны тоо
БА	Барилга архитектур	22
ХТ	Хүчит тэрээрэмж	10
ХАС	Агаар сэлгэлт	8
ЦБУ	Цэвэр, бохир ус	9

Сурагчдын АЦӨ-ны угаалтуурын тавцанг хүүхдийн өндөрт тохируулан 6-10 насны сурагчдын угаалтуурын түвшин шалнаас 600мм, 11-18 насны сурагчдын угаалтуур шалнаас 700 мм байхаар тооцон төлөвлөв. Хиймэл чулуун тавцан бүхий угаалтуурын шүүгээ 39 см өндөртэй хийх ба шүүгээн дотор 2*2 см хэмжээтэй квадрат төмрөөр рам зангидаж хананд анкерлаж бэхэлнэ. Угаалтуурын тавцанг хиймэл шахмал чулуугаар хийх ба угаалтуурын ком тавилга тавцан цагаан өнгөтэй байна. Суултуурын тусгаарлах хавтанг шалнаас тааз хүртэл ус чийгэнд тэсвэртэй, сайн чанарын 18 мм зузаантай шахмал хавтангаар хийх ба шалтай уулзаж байгаа хэсэгт 8-12 мм өндөртэй зориулалтын металл суурь хийж, хавтанг ус чийгний үйлчлэлээс хамгаална. Кабины хэмжээ, дизайныг ханын дэлгээс БА-8-11-р хуудаснаас үзнэ. Эрэгтэй сурагчдын АЦӨ-ы тусгаарлах хавтанг хөх өнгөөр эмэгтэй сурагчдын АЦӨ-ы тусгаарлах хавтанг ягаан өнгөөр хийж гүйцэтгэнэ.

ХААЛГА:

Одоо байгаа хаалгануудыг буулгаж, сайн чанарын цагаан өнгийн модон хаалга суулгах ба сурагчдын ариун цэврийн өрөөний хаалганы өргөн 910 мм, Эмэгтэй,эрэгтэй сурагчдын ариун цэврийн өрөөний хаалга тэргэнцэртэй иргэн орохын тулд 1010 хэмжээтэй байна. Одоо байгаа сурагчдын ариун цэврийн өрөөний хаалганы ялууг солино.

ЦОНХ:

Одоо байгаа цонхнууд сийгдэг, дулаан алдагдал ихтэй болсон тул жийргэвчийг чулуун тавцантай сольж, цонхны амлагааг хийнэ.
Мөн АЦӨ-ны цонхнуудын шилэнд дүрс бүрсийлгэгч зориулалтын наалт шинээр наана.

ТААЗ:

Шалнаас дээш 2320 мм түвшинд металл дүүжин тааз төлөвлөв. Дүүжин таазанд 3500К цацраг бүхий цайвар шаргал өнгийн нүдэн гэрэлнүүд суурьлуулна. Гэрэлтүүлгийн зургийг БА-12-р хуудас болон хүчит төхөөрөмж, дотор гэрэлтүүлгийн зурагтай хамт үзнэ.

ШАЛ:

Одоо байгаа ариун цэврийн өрөөний шалны плита болон шалны суултуурын доод хэсгийн цутгамал бетон шалыг хуулж цэвэрлэн, шинээр төлөвлөж байгаа шалны байгуулалт БА-14-д заасны дагуу хийх ба шинээр суурьлуулах суултууртай уялдуулан 15-20 см бетон тавцан цутгана. АЦӨ-ы шал болон ханыг 50 см хүртэл түвшин хүртэл ус чийг тусгаарлагч түрхлэг 2 үе түрхэнэ.

ШАХТ,АГААРЖУУЛАЛТЫН СИСТЕМ:

Одоо байгаа тоосгон ШАХТ-ын тоосгон өрөгийг буулган дахин сэргээн өрж, агааржуулалтын хуучин системийг сэргээнэ. Агааржуулалтын Шахт-ын хэмжээ хэсэглэлийг БА-07-р хуудаснаас үзнэ үү. ХАС зурагтай хамт үзнэ.

АШИГЛАХААР ТУСГАСАН МАТЕРИАЛЫН ТЕХНИК ТОДОРХОЙЛОЛТ:

Модон хавтан: Ариун цэврийн өрөөний суултуурын тусгаарлах ханыг 181 мм зузаантай, ус чийгэнд тэсвэртэй, байгалийн модны хээтэй, цайвар өнгийн шахмал хавтангаар хийнэ. Угаалтуурын босоо модон хаалтыг 38 мм зузаантай цайвар шаргал хээтэй хавтан ашиглана. MNS CAN 11.3:2011 стандартыг хангасан, хавтангийн нягт 500 кг/м3-с их байна.
Ариун цэврийн өрөөний тоноглол: Шинээр төлөвлөж буй суултуур, угаалтуур, писсуар, холигч нь евростандартад нийцсэн керамик материалтай байна. Суултуур бүгд бидэ/автомат ус татдаг/, бусад угаалтуур, писсуар бүгд автомат мэдрэгчтэй ажиллагаатай байна. Тоноглолууд Toto, American standart, Grohe брэндийн аль нэг байна.
Плита: Шалны плита нь хагас матт өнгөлгөөтэй халтирдаггүй байна. Плитаны бат бөх байдал, хатуулгын чанар нь PEI-4 буюу 1500 кг хүртэлх жин дарах, чанартай тэсвэртэй байх шаардлагатай. Ханын плита PEI-1-с дээш буюу хамгийн багадаа 154 кг хүртэлх жин дарах сайн чанарын плита ашиглана.

BEST DESIGN CONSTRUCTION	Өмнөговь аймаг. Даланзадгад сум ЕРӨНХИЙ БОЛОВСРОЛЫН СУРГУУЛИУДЫН АРИУН ЦЭВРИЙН ӨРӨӨНИЙ ЗАСВАР /4-Р СУРГУУЛЬ/				
	ТАЙЛБАР БИЧИГ				
	Архитектор	Б.Энхцэцэг	ЕГ Шифр: Б.Д.К-А3-02/2024	Масштаб:	Огноо: 2024.08
	Гүйцэтгэсэн	Б.Энхцэцэг	ТГ Шифр: .	Зургийн дугаар: БА-03	Хуудас: 22
	Шалгасан	Э.Номинцэцэг			

A3

АРИУН ЦЭВРИЙН ӨРӨӨ-1-6 /ХЭМЖИЛТИЙН БАЙГУУЛАЛТ /Б БЛОК/ М1:50

АЦӨ-1-3 / "Б-БЛОК" 1-Р ДАВХАР ХЭМЖИЛТИЙН БАЙГУУЛАЛТ/

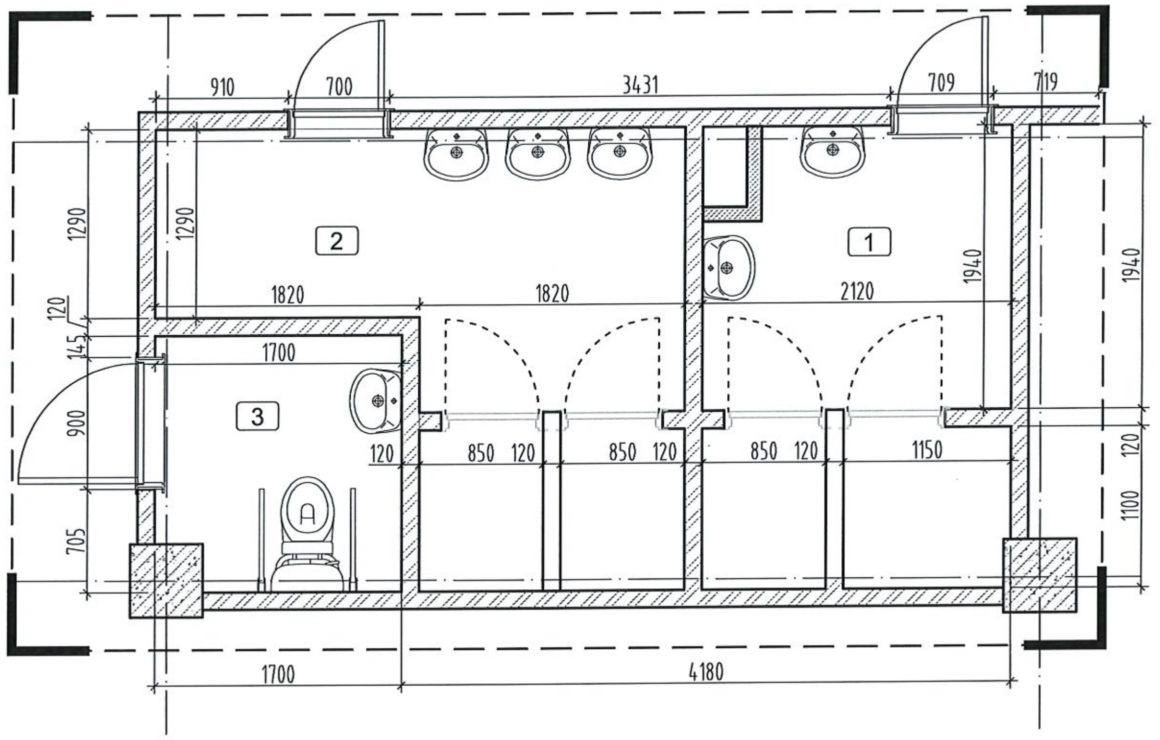

АЦӨ-4-6 / "Б-БЛОК" 2-Р ДАВХАР ХЭМЖИЛТИЙН БАЙГУУЛАЛТ/

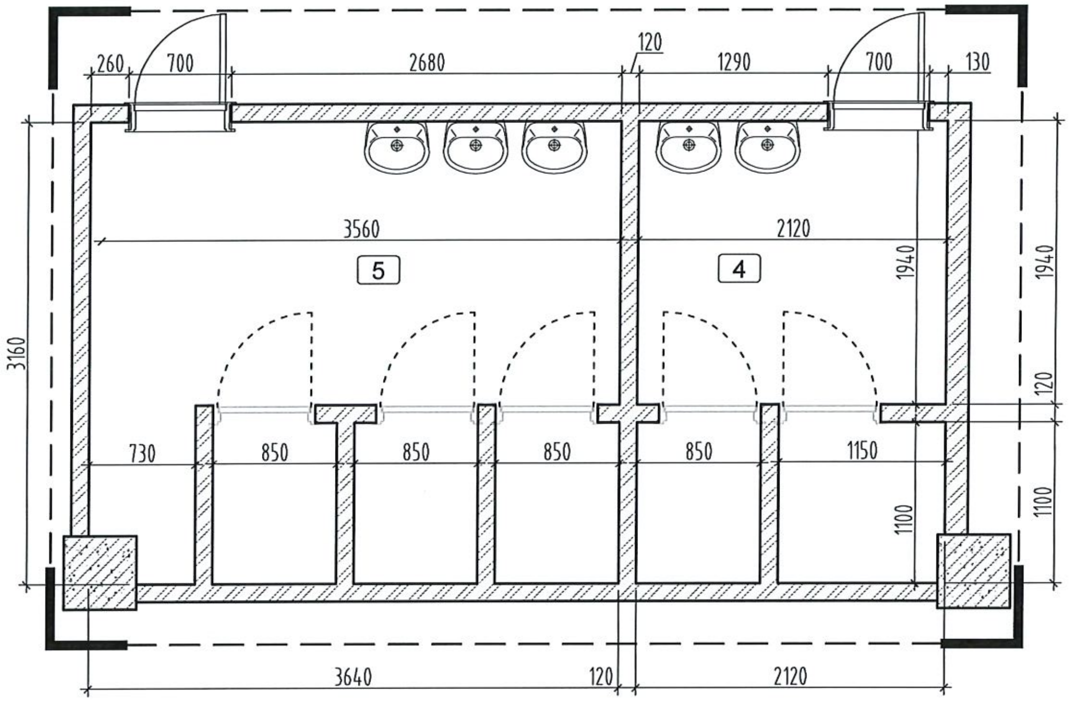

ОДОО БАЙГАА ӨРӨӨНИЙ ТОДОРХОЙЛОЛТ

Өрөөний дугаар	Өрөөний нэр	Өрөөний талбай /м2/
1	Ариун цэврийн өрөө-1 /Эрэгтэй 1-р давхарт/	6.21
2	Ариун цэврийн өрөө-2 /Эмэгтэй 1-р давхарт/	7.93
3	Ариун цэврийн өрөө-3 /Тусгай хэрэгцээт 1-р давхарт/	2.86
4	Ариун цэврийн өрөө-4 /Эрэгтэй 2-р давхарт/	6.46
5	Ариун цэврийн өрөө-5 /Эмэгтэй 2-р давхарт/	10.90
НИЙТ ТАЛБАЙ		34.36

Тайлбар:

1. Уг ариун цэврийн өрөөний хэмжилтийн байгуулалтыг одоо байгаа фото зураг БА-1-2-р хуудастай хамт үзнэ.
2. Хийгдэх ажлын тайлбарыг БА-3-р хуудсанд үзнэ.
3. ХС, ЦБУ, ХТ, ДГ маркатай зургуудтай хамт үзнэ.
4. Ариун цэврийн өрөөний тоног төхөөрөмжийн байгуулалт ХАС, ЦБУ, ДГ, маркатай зургуудтай зөрвөл БА маркатай зургийн байгуулалтыг дагна.
5. Шалны керамик хавтанг 600x600мм хэмжээтэй плитаг сонгон ханын керамик хавтантай уулзваруудыг тааруулан цэвэр үзэмжтэй хийнэ.
6. Хананд 1200x600мм /h/ плитаг ханын дэлгэцээс зургийн дагуу цэвэр үзэмжтэй хийж плитаны хоорондох зайд цагаан энгийн чигжээс хийнэ.
7. Хана болон шалны керамик хавтангийн өнгө загварыг ханын дэлгэцээс зураг БА-8-11 хуудас болон харагдах байдал БА-17-20 хуудастай хамт үзнэ.

BEST DESIGN CONSTRUCTION	Өмнөговь аймаг. Даланзадгад сум ЕРӨНХИЙ БОЛОВСРОЛЫН СУРГУУЛИУДЫН АРИУН ЦЭВРИЙН ӨРӨӨНИЙ ЗАСВАР /4-Р СУРГУУЛЬ/				
	АРИУН ЦЭВРИЙН ӨРӨӨ-1-6 ХЭМЖИЛТИЙН БАЙГУУЛАЛТ /Б блок/				
	Архитектор	Б.Энхцэцэг	ЕГ Шифр: Б.Д.К-А3-02/2024	Масштаб: М1:50	Огноо: 2024.08
	Гүйцэтгэсэн	Б.Энхцэцэг			
	Шалгасан	Э.Номинцэцэг	ТГ Шифр: .	Зургийн дугаар: БА-04	Хуудас: 22

АРИУН ЦЭВРИЙН ӨРӨӨ-1-6 /БУУЛГАХ ХАНА, ТОНОГЛОЛЫН БАЙГУУЛАЛТ /Б БЛОК/ М1:50

АЦӨ-1,2, АЦӨ-3 БУУЛГАХ ХАНА ,ХААЛГА , ТОНОГЛОЛЫН БАЙГУУЛАЛТ

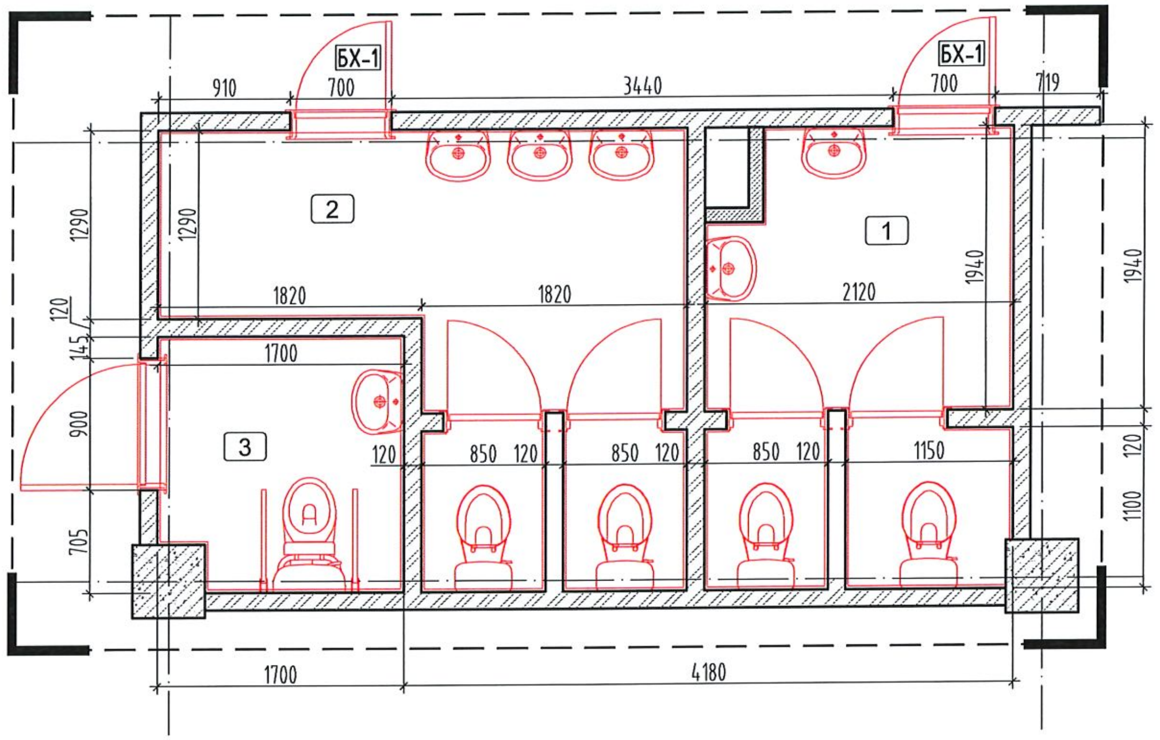

АЦӨ-4, АЦӨ-5 БУУЛГАХ ХАНА ,ХААЛГА , ТОНОГЛОЛЫН БАЙГУУЛАЛТ

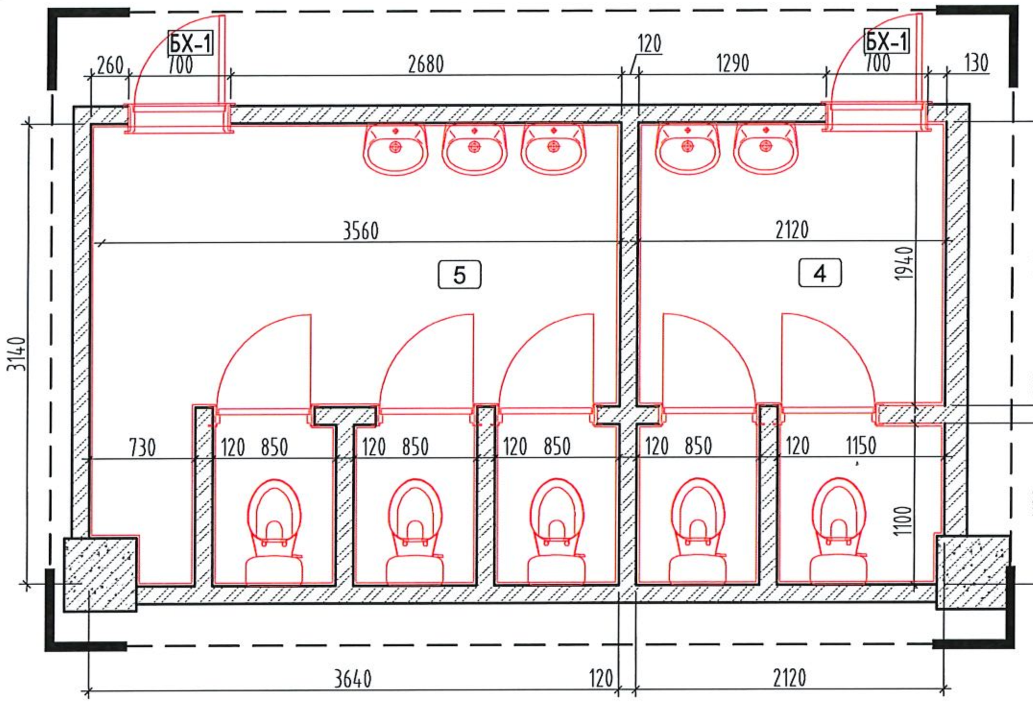

БУУЛГАХ АЖЛЫН ТОО ХЭМЖЭЭ, ӨРӨӨНИЙ ТОДОРХОЙЛОЛТ

Өрөөний дугаар	Өрөөний нэр	Өрөөний талбай /м2/	Буулгах хаалга /м2/	Буулгах ханын плита /м2/	Буулгах ханын эмульс /м2/	Буулгах суултуур тоо/ш	Буулгах угаагуур тоо/ш
1	Ариун цэврийн өрөө-1 /Эрэгтэй 1-р давхарт/	6.21	2.89	28.4	5.68	2	1
2	Ариун цэврийн өрөө-2 /Эмэгтэй 1-р давхарт/	7.93	2.89	28.4	5.68	2	3
3	Ариун цэврийн өрөө-3 /Тусгай хэрэгцээт 1-р давхарт/	2.86	1.89	14.28	2.85	1	1
4	Ариун цэврийн өрөө-1 /Эрэгтэй 2-р давхарт/	6.46	2.89	28.4	5.68	2	2
5	Ариун цэврийн өрөө-2 /Эмэгтэй 2-р давхарт/	10.90	2.89	43.64	8.72	3	3
НИЙТ ТАЛБАЙ		34.36	13.45	71.08	14.21	5.00	5.00

ТАНИХ ТЭМДЭГ

- Тоосгон өрөгт хана
- Буулгах ОСП хавтан хана, хаалга
- Буулгах хаалга
- Буулгах суултуур
- Буулгах угаагуур
- Буулгах писсуар

Тайлбар:

1. Хэмжилтийн байгууламтын зургийг БА-4-р хуудастай хамт үзнэ.
2. Одоо байгаа тоноглол модон хаалтыг буулгана.
3. Одоо байгаа АЦӨ-ны бүх хаалгыг буулгана.
4. Одоо байгаа АЦӨ-ны цонхны шиллэгээ хагарсан муудсан эсэхийг шалгаж, резинэн жийргэвчийг солино.
5. Одоо байгаа АЦӨ-ний цонхны тавцанг буулгаж амлагааг хусч цэвэрлэнэ.
6. Одоо байгаа гэрэлтүүлэгийг буулгана. Ингэхдээ аюулгүй ажиллагааны дүрмийг баримтлан ажиллана.

BEST DESIGN CONSTRUCTION	Өмнөговь аймаг. Даланзадгад сум ЕРӨНХИЙ БОЛОВСРОЛЫН СУРГУУЛИУДЫН АРИУН ЦЭВРИЙН ӨРӨӨНИЙ ЗАСВАР /4-Р СУРГУУЛЬ/				
	АРИУН ЦЭВРИЙН ӨРӨӨ-1-6 БУУЛГАХ ХАНА, ТОНОГЛОЛЫН БАЙГУУЛАЛТ /Б блок/				
	Архитектор	Б.Энхцэцэг	ЕГ Шифр: Б.Д.К-А3-02/2024	Масштаб: М1:50	Огноо: 2024.08
	Гүйцэтгэсэн	Б.Энхцэцэг	ТГ Шифр:	Зургийн дугаар: БА-05	Хуудас: 22
	Шалгасан	Э.Номинцэцэг			

АРИУН ЦЭВРИЙН ӨРӨӨ-1-6 /БУУЛГАХ ШАЛ , ХАНЫН ПИЛТА БАЙГУУЛАЛТ /Б БЛОК/ М1:50

АЦӨ-1,2,3,6,7,8 БУУЛГАХ ШАЛ , ХАНЫН ПИЛТА БАЙГУУЛАЛТ

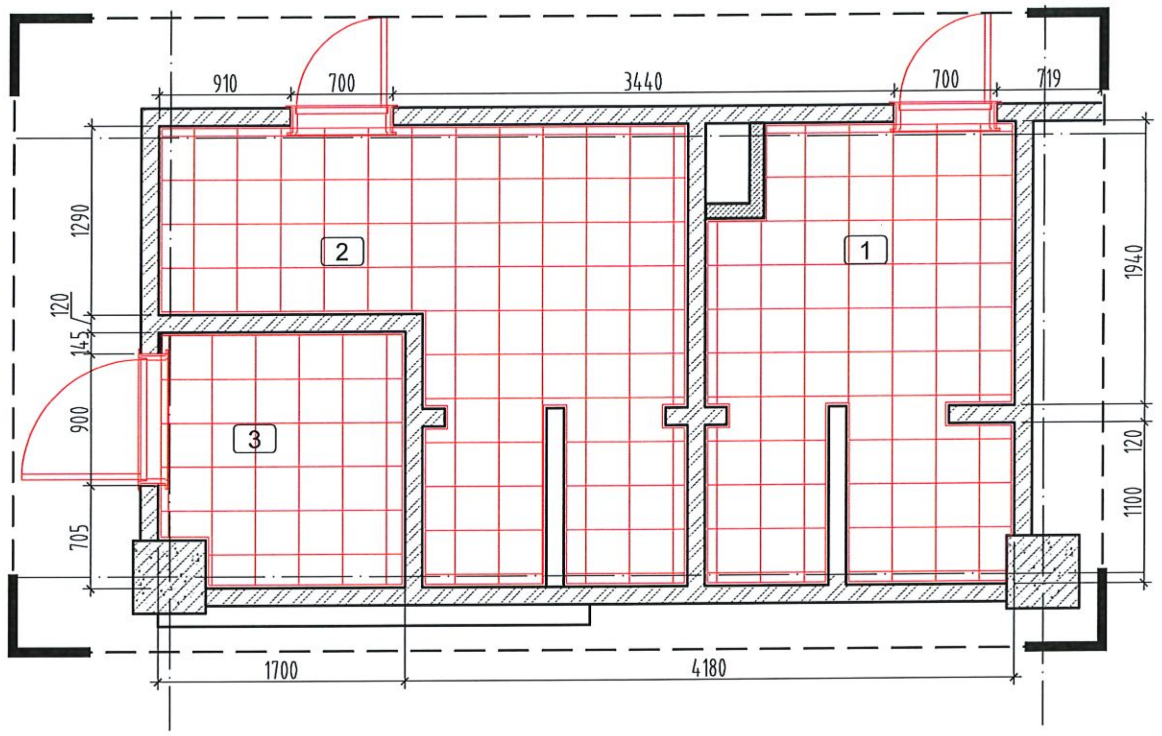

АЦӨ-4,5,9,10 БУУЛГАХ ШАЛ , ХАНЫН ПИЛТА БАЙГУУЛАЛТ

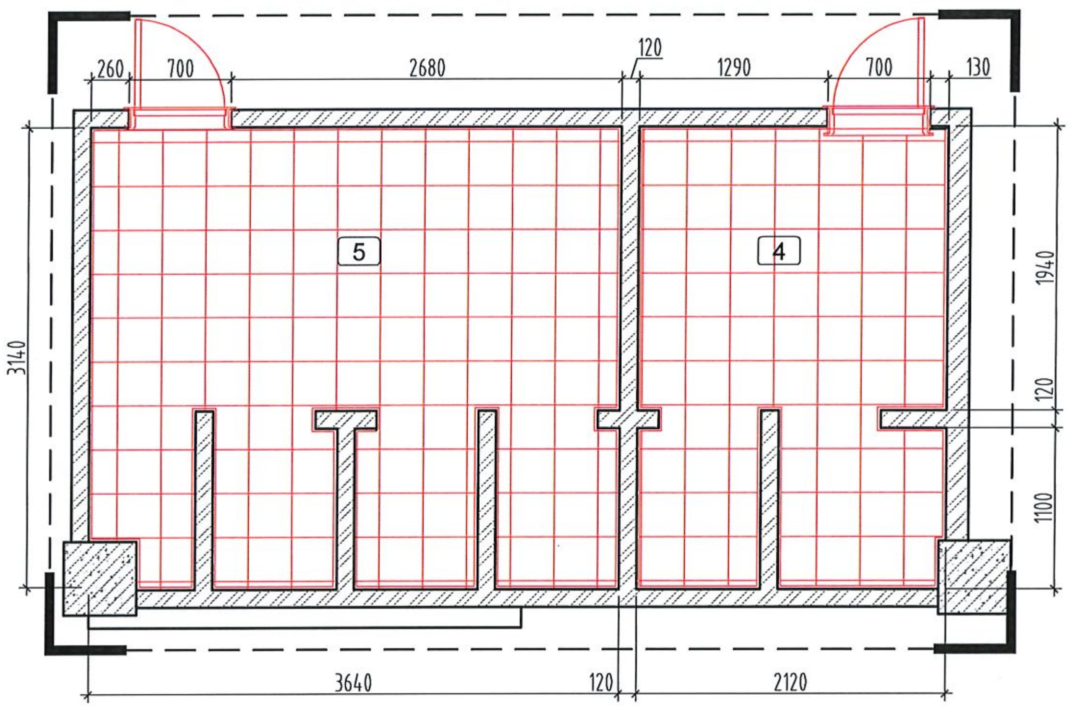

ТАНИХ ТЭМДЭГ

- Буулгах ханын пилта
- Тоосгон өрөг
- Буулгах шалны пилта

Тайлбар:

1. Хэмжилтийн байгууламтын зургийг БА-4-р хуудастай хамт үзнэ.
2. ХС, ЦБУ, ДГ маркттай зургуудтай хамт үзнэ.
3. Хаалганы түүвэр БА-.. хуудастай хамт үзнэ.
4. Одоо байгаа шалны плитаг бүгдийг нь буулгана.
5. Одоо байгаа ханын өнгөлгөө плита болон цагаан замасэ эмулсийг хусаж буулган цэвэрлэгээ хийнэ.
6. Суултуурыг суурьлуулахад зориулсан цутгамал довжоог мөн гар аргаар буулгана.

БУУЛГАХ ШАЛНЫ АЖЛЫН ТОО ХЭМЖЭЭ, ӨРӨӨНИЙ ТОДОРХОЙЛОЛТ

Өрөөний дугаар	Өрөөний нэр	Өрөөний талбай /м2/	Буулгах шалны плита /м2/
1	Ариун цэврийн өрөө-1 /Эрэгтэй 1-р давхарт/	6.21	6.21
2	Ариун цэврийн өрөө-2 /Эмэгтэй 1-р давхарт/	7.93	7.93
3	Ариун цэврийн өрөө-3 /Тусгай хэрэгцээт 1-р давхарт/	2.86	2.86
4	Ариун цэврийн өрөө-1 /Эрэгтэй 2-р давхарт/	6.46	6.46
5	Ариун цэврийн өрөө-2 /Эмэгтэй 2-р давхарт/	10.90	10.90
НИЙТ ТАЛБАЙ		34.36	34.36

BEST DESIGN CONSTRUCTION

Өмнөговь аймаг. Даланзадгад сум

ЕРӨНХИЙ БОЛОВСРОЛЫН СУРГУУЛИУДЫН АРИУН ЦЭВРИЙН ӨРӨӨНИЙ ЗАСВАР /4-Р СУРГУУЛЬ/

АРИУН ЦЭВРИЙН ӨРӨӨ-1-6 БУУЛГАХ ХАНА, ШАЛНЫ БАЙГУУЛАЛТ /Б блок/

Архитектор	Б.Энхцэцэг	ЕГ Шифр: Б.Д.К-А3-02/2024
Гүйцэтгэсэн	Б.Энхцэцэг	ТГ Шифр:
Шалгасан	З.Номинцэцэг	

Масштаб:	Огноо:
М1:50	2024.08
Зургийн дугаар: БА-06	Хуудас: 22

1	2	3	4	5	6	7	8

АРИУН ЦЭВРИЙН ӨРӨӨ-1-6 ӨӨРЧЛӨЛТИЙН БАЙГУУЛАЛТ, ТОНОГЛОЛ /Б БЛОК/ М1:50

АЦӨ-1-3 Шинээр төлөвлөж байгаа тоноглол

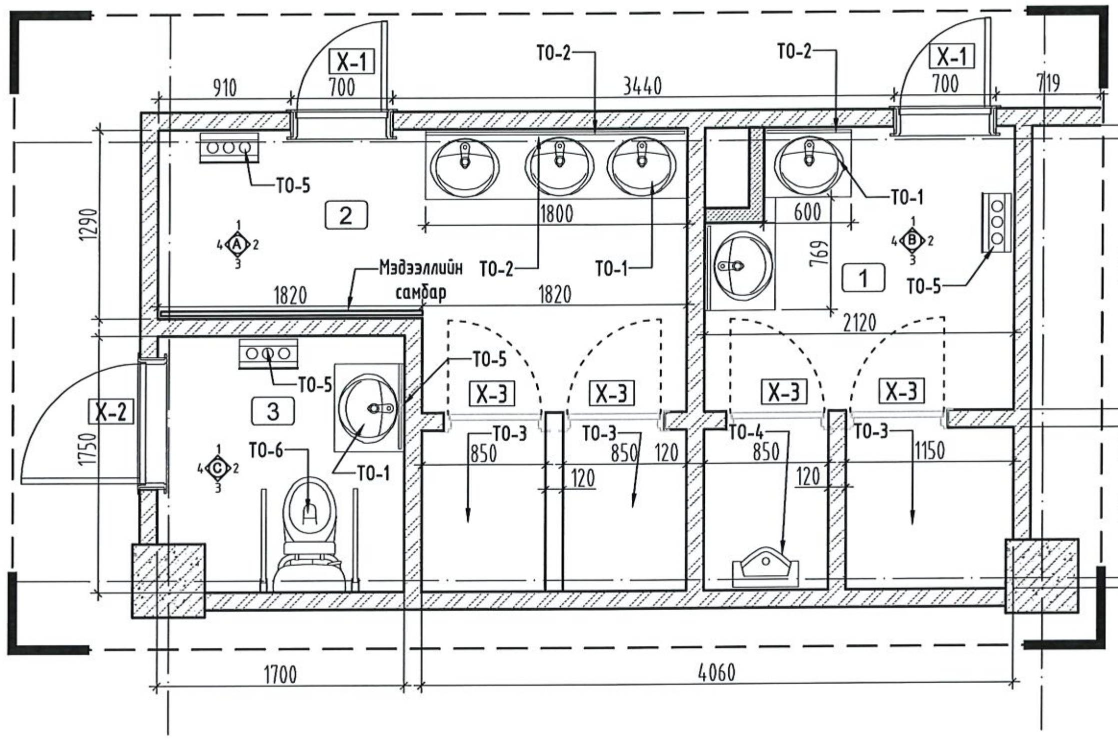

АЦӨ-1-3 Шинээр төлөвлөж байгаа тоноглол

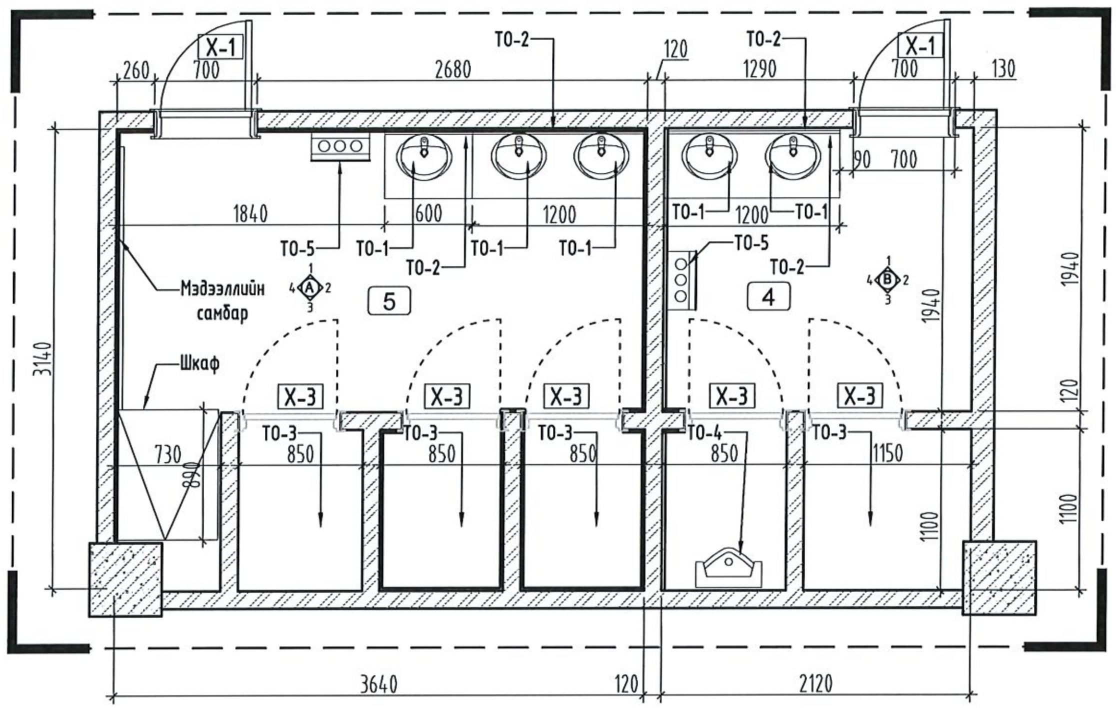

Тайлбар:

1. Өөрчлөлтийн байгуулалт шинээр хийгдэх ажлын тоо хэмжээ түүврийг энэхүү хуудсанд үзнэ.
2. ХС, ЦБУ, ДГ маркталй зургуудтай хамт үзнэ.
3. Хийгдэх ажлын тайлбарыг БА-3 хуудсанд үзнэ.
4. Зураг заагдсан тэмдэглэгээний дагуу шинээр тоноглол суурилуулна.
5. Ханын дэлгэцийг БА-8-11 хуудсанд үзнэ.
6. Өөрчлөлтийн таазны байгуулалт болон таазны хэсэглэлийг БА-12-13 хуудсанд үзнэ.
7. Өөрчлөлтийн шалны байгуулалт болон хэсэглэлийг БА-14 хуудсанд үзнэ.
8. Шинээр хийгдэх хаалганы дэлгэц түүврийг БА-15 хуудсанд үзнэ.
9. Харагдах байдал буюу 3D зургийг БА-16-22 хуудсанд үзнэ.
10. Бүх угаагуур мэдрэгчтэй байна.
11. Бүх суултуур бидетэй байна.
12. Бүх писсуар мэдрэгчтэй байна.
13. Бүх АЦӨ-д автомат гар хатаагч суурилуулна.
14. Бүх тольны араар туузан гэрэл хийгдэнэ. Цахилгааны аюулгүй байдлыг хангасан байна.

ШИНЭЭР ХИЙГДЭХ АЖЛЫН ТОО ХЭМЖЭЭ, ӨРӨӨНИЙ ТОДОРХОЙЛОЛТ

Өрөөний дугаар	Өрөөний нэр	Өрөөний талбай /м2/	Гоёлын хавтан /м2/	Рейк хавтан /м2/	ТО-1	ТО-2	ТО-3	ТО-4	ТО-5	ТО-5
1	Ариун цэврийн өрөө-1 /Эрэгтэй 1-р давхарт/	6.21	3.98	5.21	2	2	2	2	2	2
2	Ариун цэврийн өрөө-2 /Эмэгтэй 1-р давхарт/	7.93	2.86	5.21	3	3	3	3	3	3
3	Ариун цэврийн өрөө-3 /Тусгай хэрэгцээт 1-р давхарт/	2.86	-	-	1	1	1	-	1	1
4	Ариун цэврийн өрөө-1 /Эрэгтэй 2-р давхарт/	6.46	3.98	5.21	2	2	2	2	2	2
5	Ариун цэврийн өрөө-2 /Эмэгтэй 2-р давхарт/	10.90	2.86	5.21	3	3	3	3	3	3
НИЙТ ТАЛБАЙ		34.36	13.68	20.84	11.00	11.00	11.00	10.00	11.00	11.00

ТАНИХ ТЭМДЭГ

- Тоосгон өрөгт хана
- ОСП хавтан хана
- Х-1 – Шинээр хийх хаалга
- ТО-1 – Шинээр суулгах угаагуур/жижиг/
- ТО-2 – Шинээр суулгах толь
- ТО-3 – Шинээр суулгах суултуур/жижиг/
- ТО-4 – Шинээр суулгах писсуар/жижиг/
- ТО-5 – Шинээр суулгах гар хатаагч
- ТО-6 – Шинээр суулгах тусгай хэрэгцээт суултуур

Өмнөговь аймаг, Даланзадгад сум

ЕРӨНХИЙ БОЛОВСРОЛЫН СУРГУУЛИУДЫН АРИУН ЦЭВРИЙН ӨРӨӨНИЙ ЗАСВАР /4-Р СУРГУУЛЬ/

АРИУН ЦЭВРИЙН ӨРӨӨ-1-6 ӨӨРЧЛӨЛТИЙН БАЙГУУЛАЛТ, ТОНОГЛОЛ /Б блок/

Архитектор	Б.Энхцэцэг	ЕГ Шифр: Б.Д.К-АЗ-02/2024	Масштаб: М1:50	Огноо: 2024.08
Гүйцэтгэсэн	Б.Энхцэцэг	ТГ Шифр:	Зургийн дугаар: БА-07	Хуудас: 22
Шалгасан	Э.Номинцэцэг			

BEST DESIGN CONSTRUCTION

Өмнөговь аймгийн эрүүл мэндийн газар · УЛСЫН БАЙЦААГЧ 10-27-02/108

1	2	3	4	5	6	7	8

АЦӨ-1,4 ӨӨРЧЛӨЛТИЙН ХЭСЭГЧИЛСЭН БАЙГУУЛАЛТ, ХАНЫН ДЭЛГЭЭС /1-2-Р ДАВХАР/

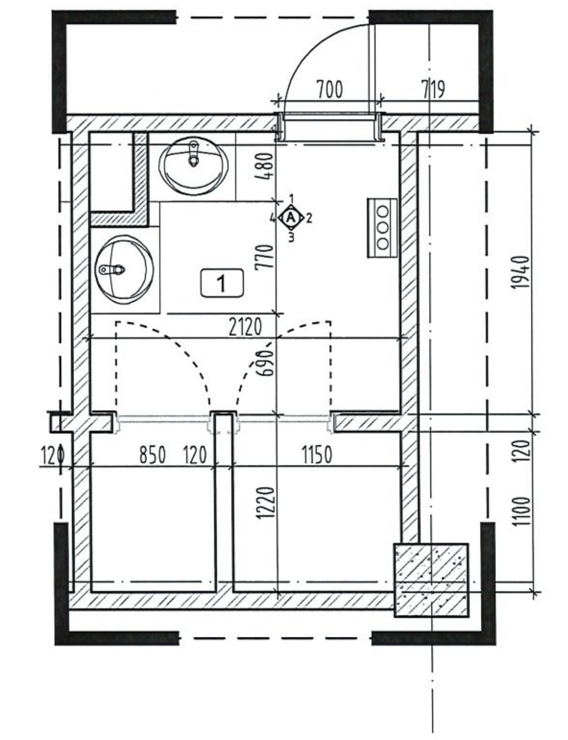

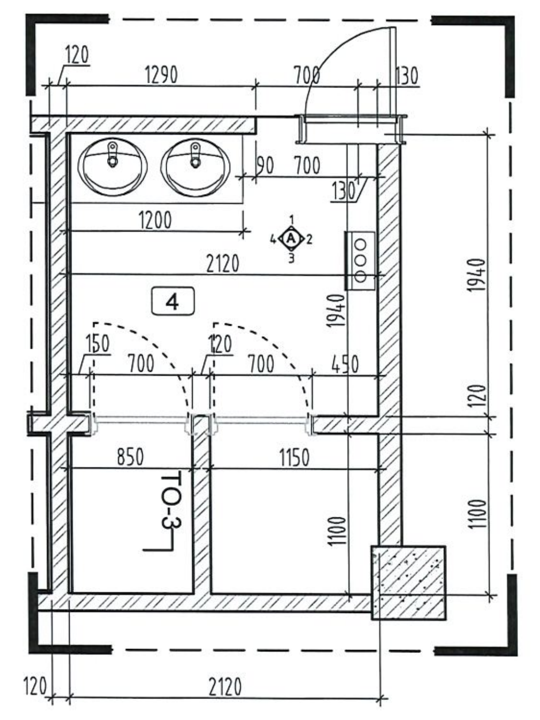

Ханын дэлгээс-1

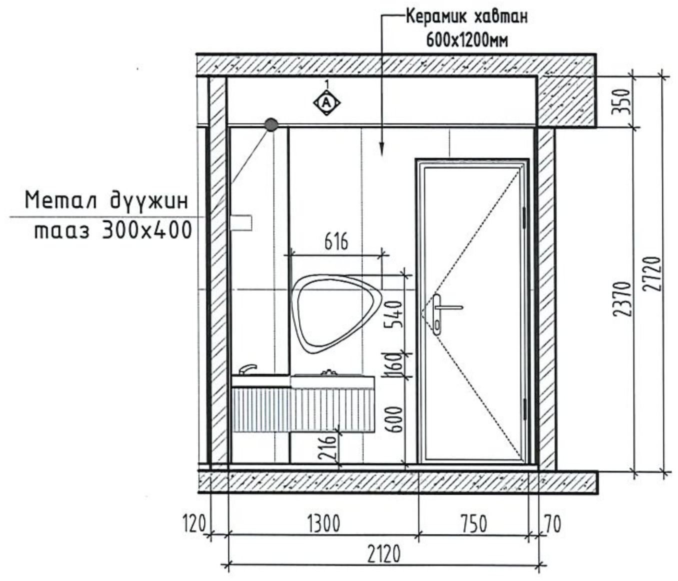

Ханын дэлгээс-2

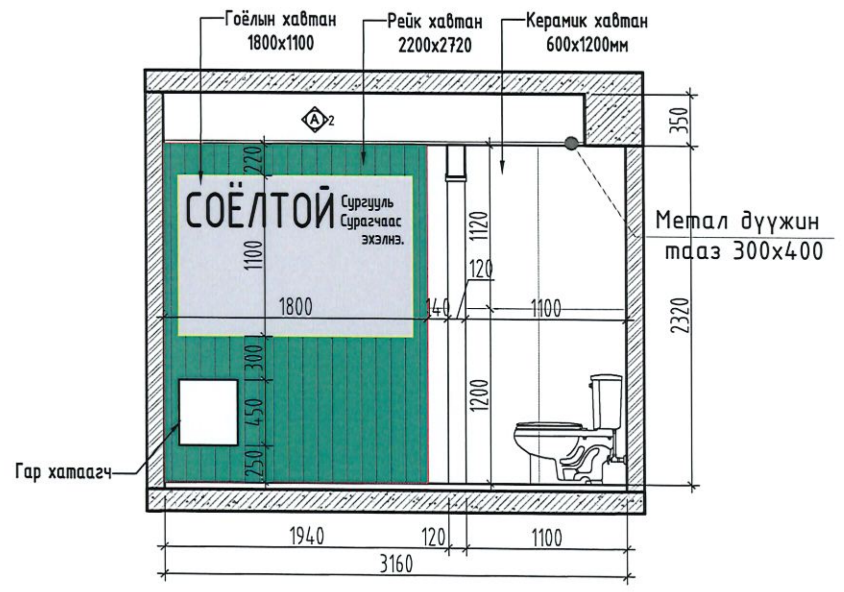

Ханын дэлгээс-3

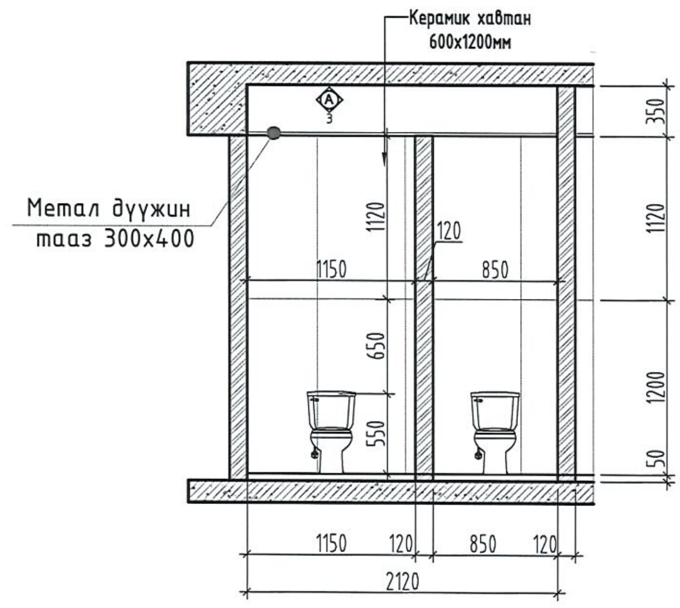

Ханын дэлгээс-4

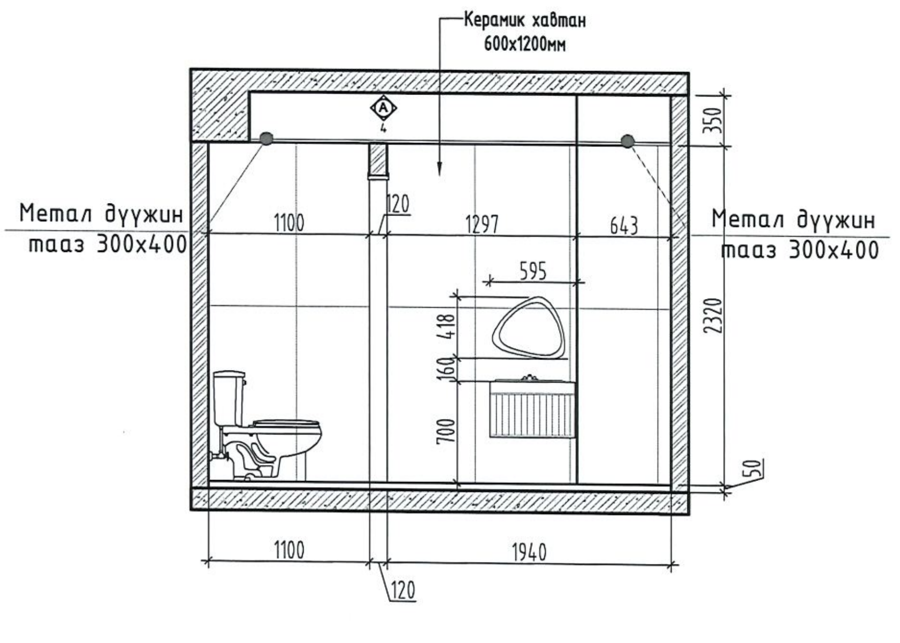

Тайлбар:

1. Угсралтын ажлыг гүйцэтгэхдээ уг зургийг өөрчлөлтийн байгуулалтыг БА-07 хуудас болон харагдах байдал БА-16-22 хуудастай хамт үзнэ.
2. Мөн тесвийн ажлын тоо хэмжээ болон зургийг хамт үзнэ.
3. Захиалагч болон ашиглагч талаас зурагт өөрчлөлт оруулах санал ирсэн тохиолдолд зураг зохиогч талд зайлшгүй мэдэгдэж зөвшилцөнө.
4. Өнгө загварыг зөвшилцөнө.

BEST DESIGN CONSTRUCTION

Өмнөговь аймаг. Даланзадгад сум

ЕРӨНХИЙ БОЛОВСРОЛЫН СУРГУУЛИУДЫН АРИУН ЦЭВРИЙН ӨРӨӨНИЙ ЗАСВАР /4-Р СУРГУУЛЬ/

АЦӨ-1,4 ӨӨРЧЛӨЛТИЙН ХЭСЭГЧИЛСЭН БАЙГУУЛАЛТ, ХАНЫН ДЭЛГЭЭС /1-2 ДАВХАР/

Архитектор	[signature]	Б.Энхцэцэг	ЕГ Шифр: Б.Д.К-А3-02/2024	Масштаб: M1:50	Огноо: 2024.08
Гүйцэтгэсэн	[signature]	Б.Энхцэцэг			
Шалгасан	[signature]	Э.Номинцэцэг	ТГ Шифр:	Зургийн дугаар: БА-08	Хуудас: 22

A3

АЦӨ-2 ӨӨРЧЛӨЛТИЙН ХЭСЭГЧИЛСЭН БАЙГУУЛАЛТ, ХАНЫН ДЭЛГЭЭС /1-Р ДАВХАР/

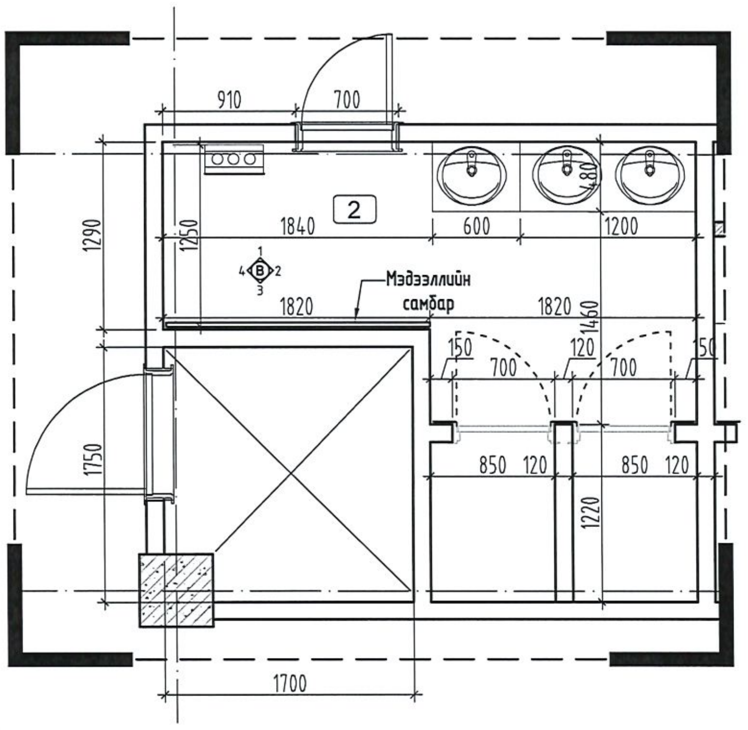

Тайлбар:

1. Угсралтын ажлыг гүйцэтгэхдээ уг зургийг өөрчлөлтийн байгууламтыг БА-07 хуудас болон харагдах байдал БА-16-22 хуудастай хамт үзнэ.
2. Мөн төсвийн ажлын тоо хэмжээ болон зургийг хамт үзнэ.
3. Захиалагч болон ашиглагч талаас зурагт өөрчлөлт оруулах санал ирсэн тохиолдолд зураг зохиогч талд зайлшгүй мэдэгдэж зөвшилцөнө.
4. Өнгө загварыг зөвшилцөнө.

Ханын дэлгээс-1

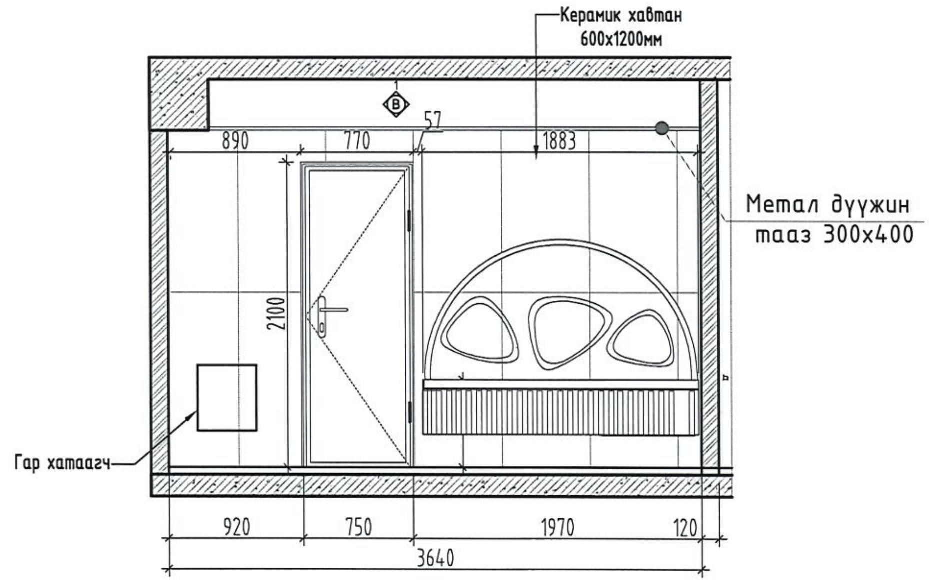

Ханын дэлгээс-2

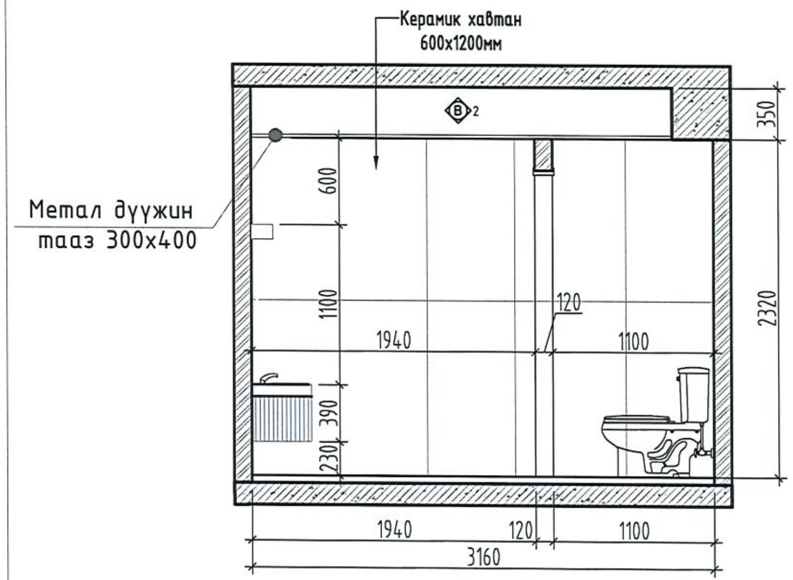

Ханын дэлгээс-3

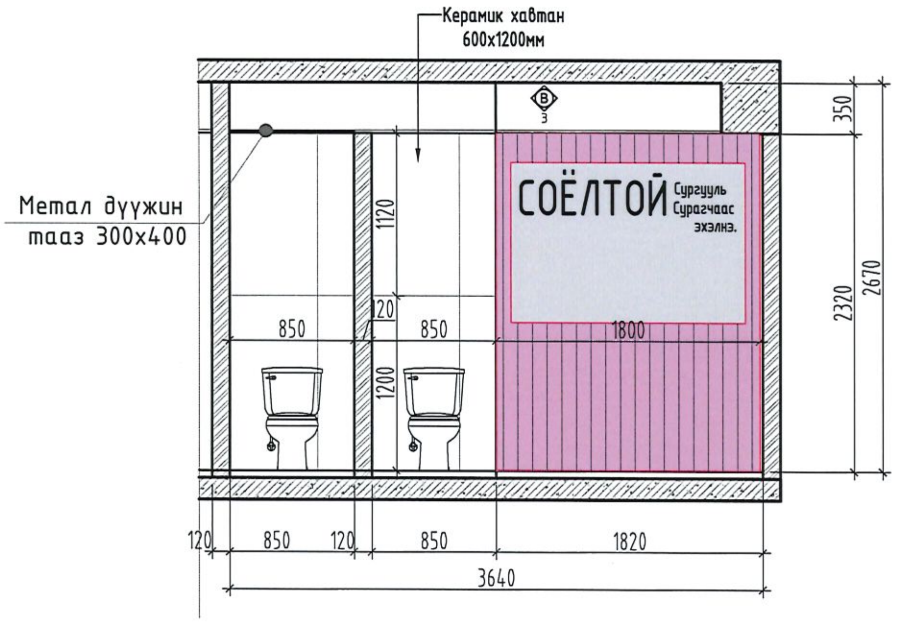

Ханын дэлгээс-4

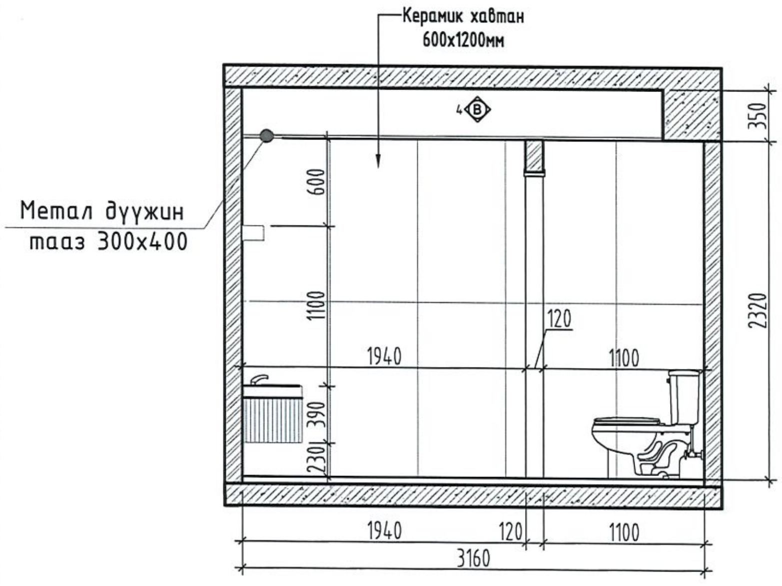

BEST DESIGN CONSTRUCTION	Өмнөговь аймаг, Даланзадгад сум				
	ЕРӨНХИЙ БОЛОВСРОЛЫН СУРГУУЛИУДЫН АРИУН ЦЭВРИЙН ӨРӨӨНИЙ ЗАСВАР /4-Р СУРГУУЛЬ/				
	АЦӨ-2 ӨӨРЧЛӨЛТИЙН ХЭСЭГЧИЛСЭН БАЙГУУЛАЛТ, ХАНЫН ДЭЛГЭЭС /1-Р ДАВХАР/				
	Архитектор	Б.Энхцэцэг	ЕГ Шифр: Б.Д.К-А3-02/2024	Масштаб: М1:50	Огноо: 2024.08
	Гүйцэтгэсэн	Б.Энхцэцэг			
	Шалгасан	З.Номинцэцэг	ТГ Шифр: .	Зургийн дугаар: БА-09	Хуудас: 22

A3

АЦӨ-5 ӨӨРЧЛӨЛТИЙН ХЭСЭГЧИЛСЭН БАЙГУУЛАЛТ, ХАНЫН ДЭЛГЭЭС /2-Р ДАВХАР/

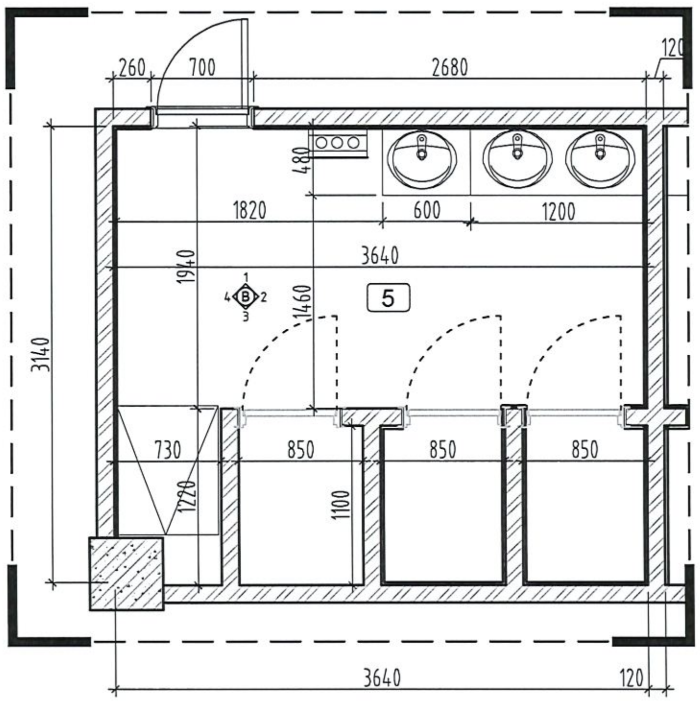

Тайлбар:

1. Угсралтын ажлыг гүйцэтгэхдээ уг зургийг өөрчлөлтийн байгууламжийг БА-07 хуудас болон харагдах байдал БА-16-22 хуудастай хамт үзнэ.
2. Мөн төсвийн ажлын тоо хэмжээ болон зургийг хамт үзнэ.
3. Захиалагч болон ашиглагч талаас зурагт өөрчлөлт оруулах санал ирсэн тохиолдолд зураг зохиогч талд зайлшгүй мэдэгдэж зөвшилцөнө.
4. Өнгө загварыг зөвшилцөнө.

Ханын дэлгээс-1

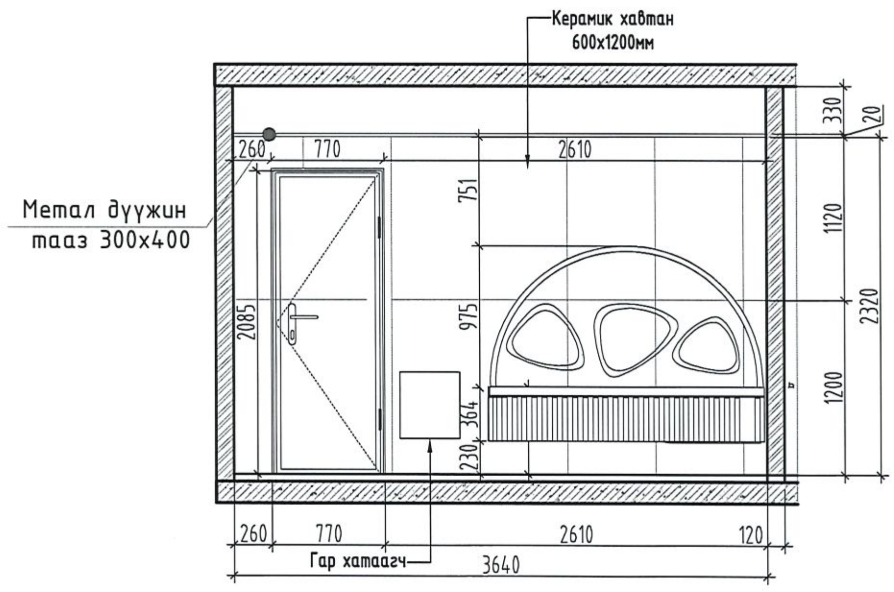

Ханын дэлгээс-2

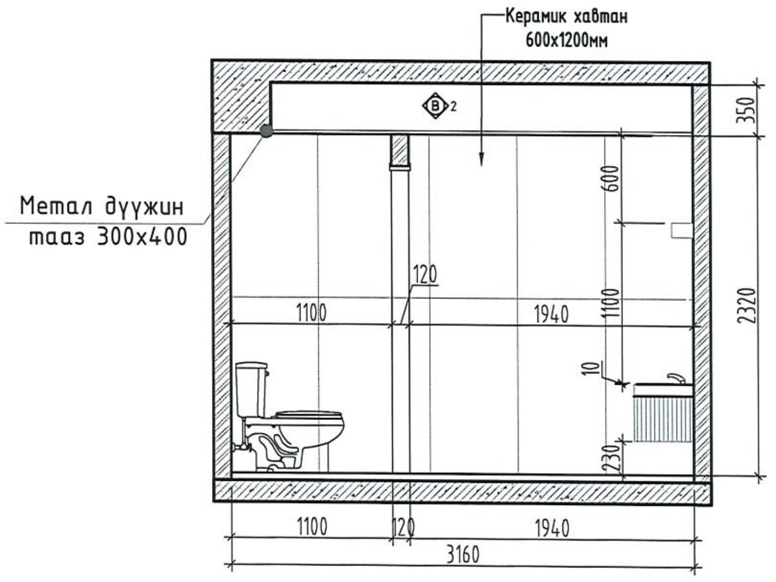

Ханын дэлгээс-3

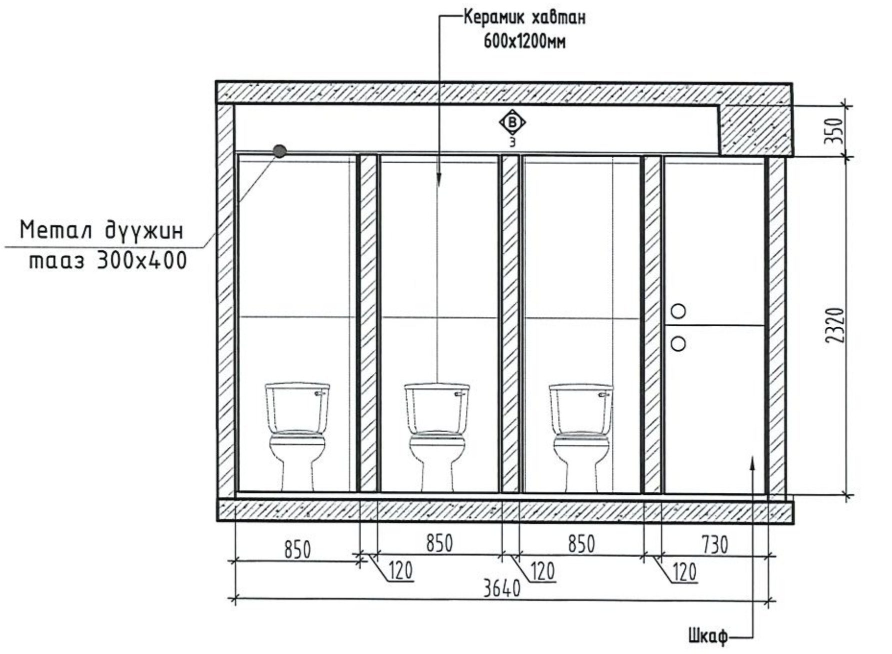

Ханын дэлгээс-4

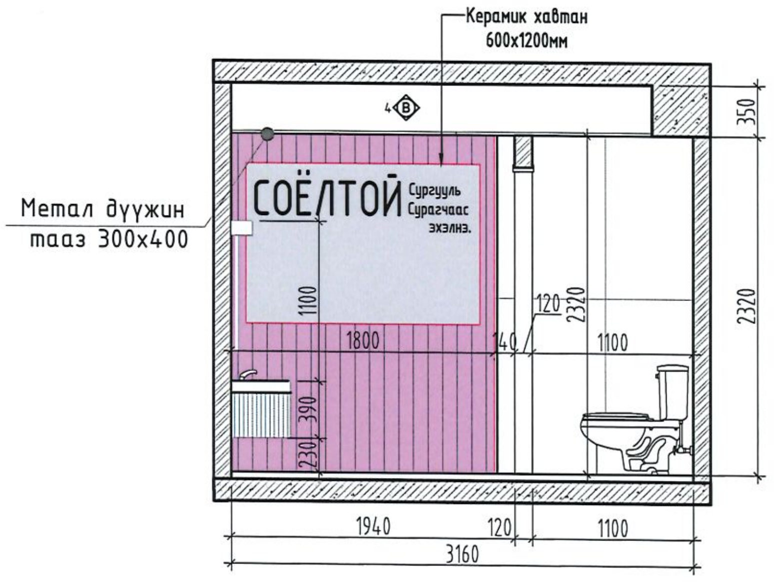

BEST DESIGN CONSTRUCTION

Өмнөговь аймаг. Даланзадгад сум					
ЕРӨНХИЙ БОЛОВСРОЛЫН СУРГУУЛИУДЫН АРИУН ЦЭВРИЙН ӨРӨӨНИЙ ЗАСВАР /4-Р СУРГУУЛЬ/					
АЦӨ-5 ӨӨРЧЛӨЛТИЙН ХЭСЭГЧИЛСЭН БАЙГУУЛАЛТ, ХАНЫН ДЭЛГЭЭС /2-Р ДАВХАР/					
Архитектор		Б.Энхцэцэг	ЕГ Шифр: Б.Д.К-А3-02/2024	Масштаб: М1:50	Огноо: 2024.08
Гүйцэтгэсэн		Б.Энхцэцэг			
Шалгасан		З.Номинцэцэг	ТГ Шифр: .	Зургийн дугаар: БА-10	Хуудас: 22

A3

АЦӨ-3 ӨӨРЧЛӨЛТИЙН ХЭСЭГЧИЛСЭН БАЙГУУЛАЛТ, ХАНЫН ДЭЛГЭЭС /2-Р ДАВХАР/

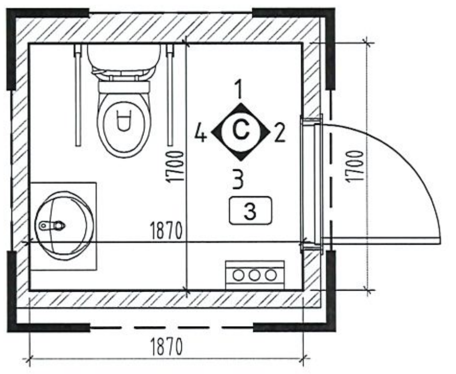

Тайлбар:

1. Угсралтын ажлыг гүйцэтгэхдээ уг зургийг өөрчлөлтийн байгуулалтыг БА-07 хуудас болон харагдах байдал БА-16-22 хуудастай хамт үзнэ.
2. Мөн төсвийн ажлын тоо хэмжээ болон зургийг хамт үзнэ.
3. Захиалагч болон ашиглагч талаас зурагт өөрчлөлт оруулах санал ирсэн тохиолдолд зураг зохиогч талд зайлшгүй мэдэгдэж зөвшилцөнө.
4. Өнгө загварыг зөвшилцөнө.

Ханын дэлгээс-1

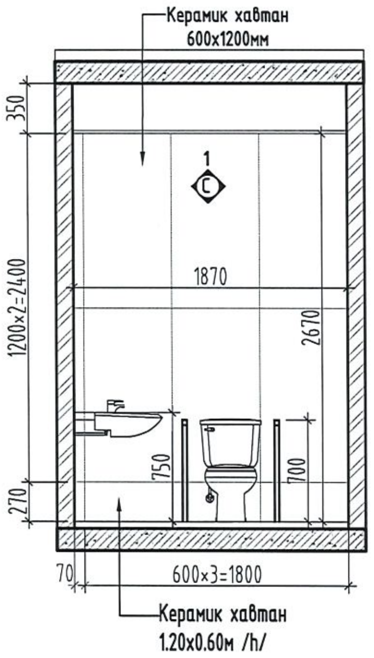

Ханын дэлгээс-2

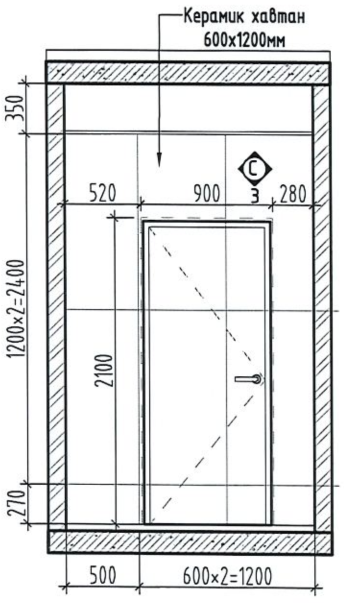

Ханын дэлгээс-3

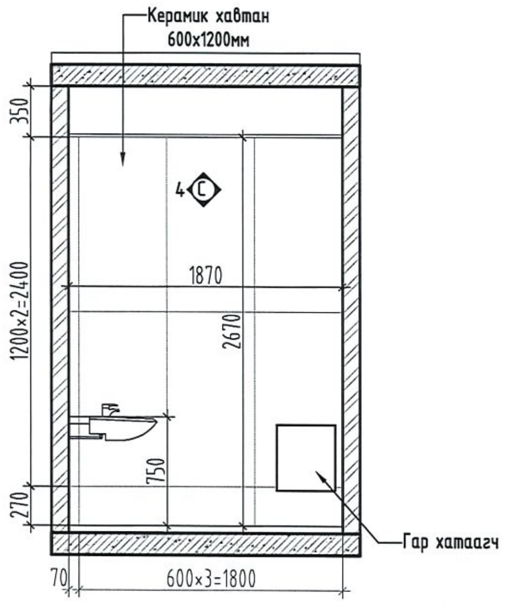

Ханын дэлгээс-4

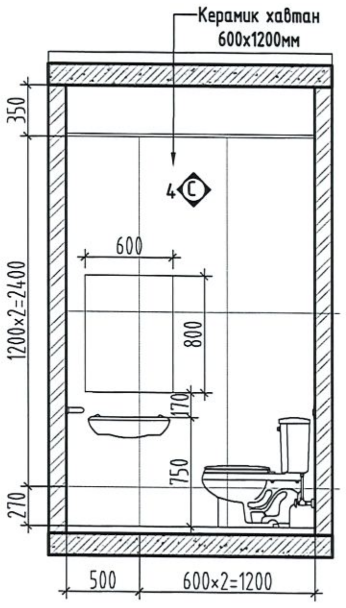

BEST DESIGN CONSTRUCTION

Өмнөговь аймаг, Даланзадгад сум

ЕРӨНХИЙ БОЛОВСРОЛЫН СУРГУУЛИУДЫН АРИУН ЦЭВРИЙН ӨРӨӨНИЙ ЗАСВАР /4-Р СУРГУУЛЬ/

АЦӨ-3 ӨӨРЧЛӨЛТИЙН ХЭСЭГЧИЛСЭН БАЙГУУЛАЛТ, ХАНЫН ДЭЛГЭЭС /2-Р ДАВХАР/

Архитектор		Б.Энхцэцэг	ЕГ Шифр: Б.Д.К-А3-02/2024	Масштаб: М1:50	Огноо: 2024.08
Гүйцэтгэсэн		Б.Энхцэцэг			
Шалгасан		З.Номинцэцэг	ТГ Шифр:	Зургийн дугаар: БА-11	Хуудас: 22

A3

ШИНЭЭР ХИЙГДЭХ ТААЗ БОЛОН ГЭРЭЛТҮҮЛЭГИЙН БАЙГУУЛАЛТ /Б БЛОК/ М1:50

АЦӨ-1-3 Шинээр төлөвлөж буй тааз болон гэрэлтүүлэгийн байгуулалт /1-р давхар/

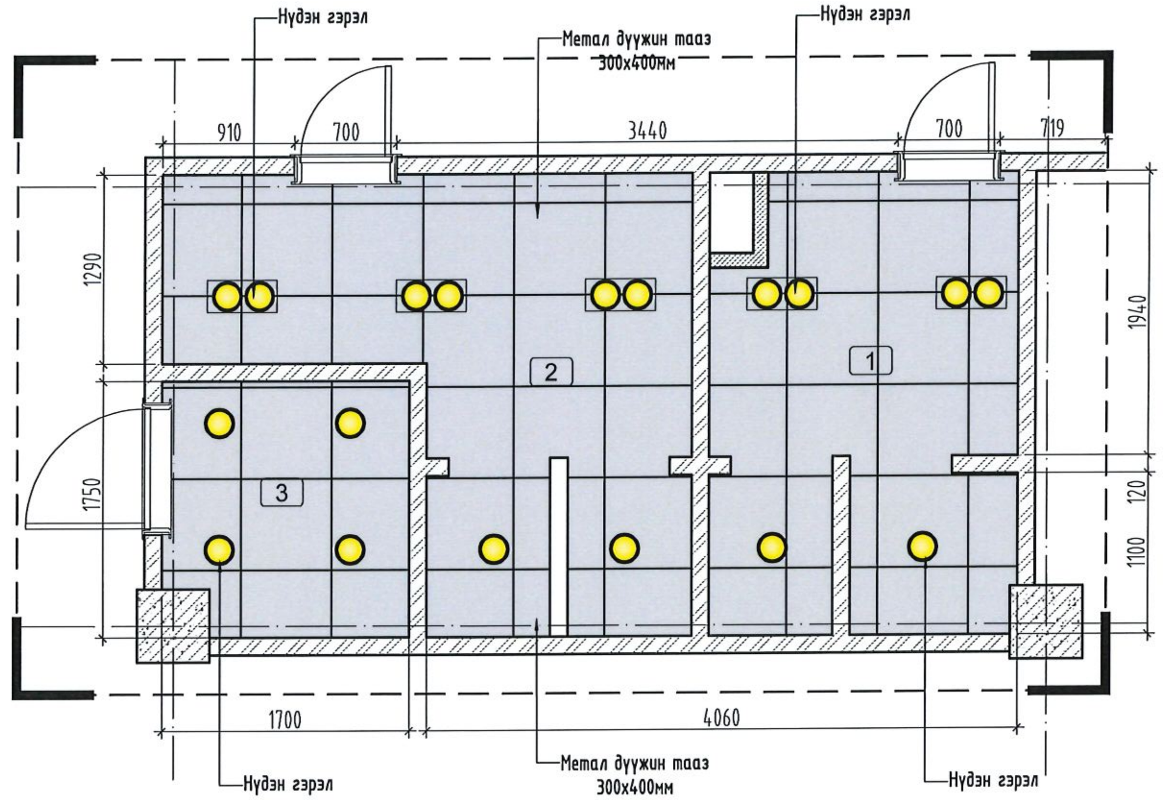

АЦӨ-4-6 Шинээр төлөвлөж буй тааз болон гэрэлтүүлэгийн байгуулалт /2-р давхар/

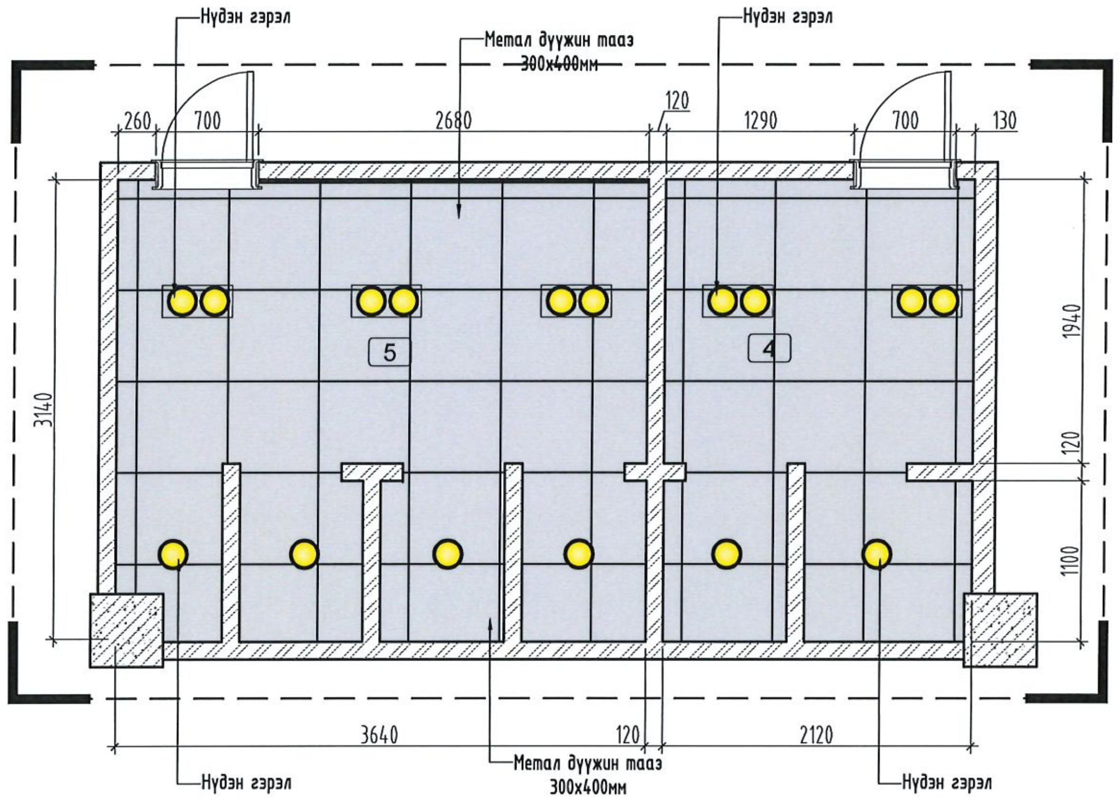

ШИНЭЭР ХИЙГДЭХ ТААЗНЫ АЖЛЫН ТОО ХЭМЖЭЭ. ӨРӨӨНИЙ ТОДОРХОЙЛОЛТ				
Өрөөний дугаар	Өрөөний нэр	Таазны талбай /м2/	Нүдэн гэрлийн тоо/ш	Таазны өнгөлгөө
1	Ариун цэврийн өрөө-1 /Эрэгтэй 1-р давхарт/	6.21	6	Метал дүүжин тааз
2	Ариун цэврийн өрөө-2 /Эмэгтэй 1-р давхарт/	7.93	8	Метал дүүжин тааз
3	Ариун цэврийн өрөө-3 /Тусгай хэрэгцээт 1-р давхарт/	2.86	4	Метал дүүжин тааз
4	Ариун цэврийн өрөө-1 /Эрэгтэй 2-р давхарт/	6.46	6	Метал дүүжин тааз
5	Ариун цэврийн өрөө-2 /Эмэгтэй 2-р давхарт/	10.90	10	Метал дүүжин тааз
НИЙТ ТАЛБАЙ		34.36	34.00	

ТАНИХ ТЭМДЭГ

- Хөнгөн цагаан дүүжин тааз

- Нүдэн гэрэл

Тайлбар:

1. Хийгдэх ажлын тайлбар БА-3 хуудастай хамт үзнэ.
2. ХТ болон ДГ маркатай зургийг хамт үзнэ.
3. Таазны хэсэглэл БА-13 хуудастай хамт үзнэ.

BEST DESIGN CONSTRUCTION	Өмнөговь аймаг. Даланзадгад сум ЕРӨНХИЙ БОЛОВСРОЛЫН СУРГУУЛИУДЫН АРИУН ЦЭВРИЙН ӨРӨӨНИЙ ЗАСВАР /4-Р СУРГУУЛЬ/				
	ШИНЭЭР ХИЙГДЭХ ТААЗ БОЛОН ГЭРЭЛТҮҮЛЭГИЙН БАЙГУУЛАЛТ /Б БЛОК/				
	Архитектор	Б.Энхцэцэг	ЕГ Шифр: Б.Д.К-АЗ-02/2024	Масштаб: М1:50	Огноо: 2024.08
	Гүйцэтгэсэн	Б.Энхцэцэг			
	Шалгасан	Э.Номинцэцэг	ТГ Шифр: .	Зургийн дугаар: БА-12	Хуудас: 22

ХӨНГӨН ЦАГААН ДҮҮЖИН ТААЗНЫ ХЭСЭГЛЭЛ М1:20

Дүүжин таазны байгуулалт 600х600 М1:20

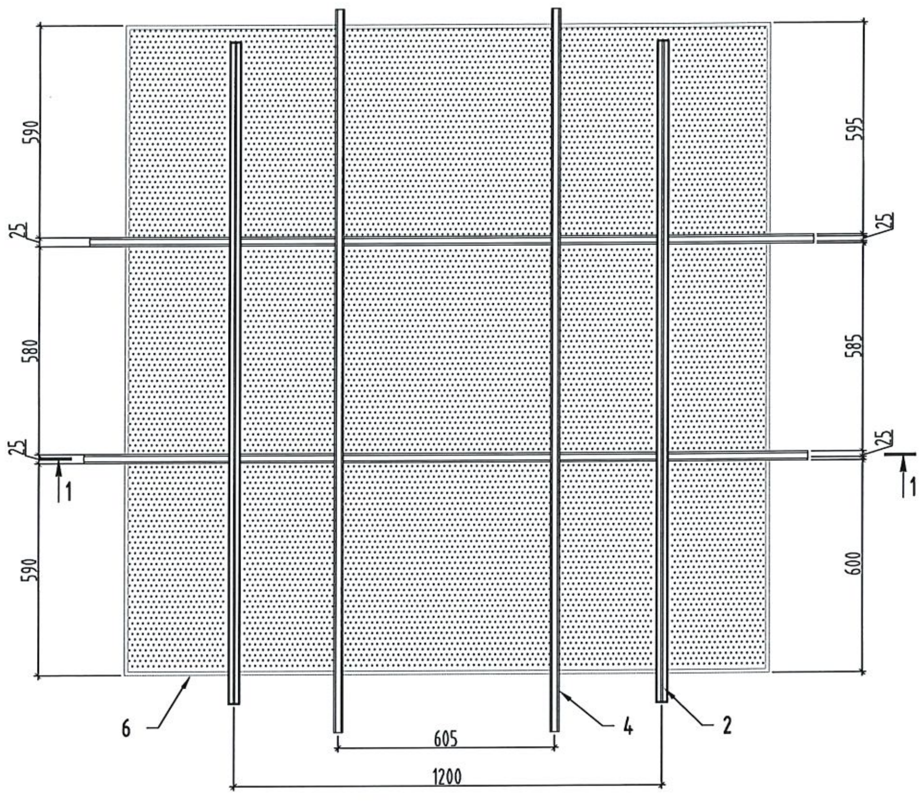

Металл нүхтэй хавтан /600*600/

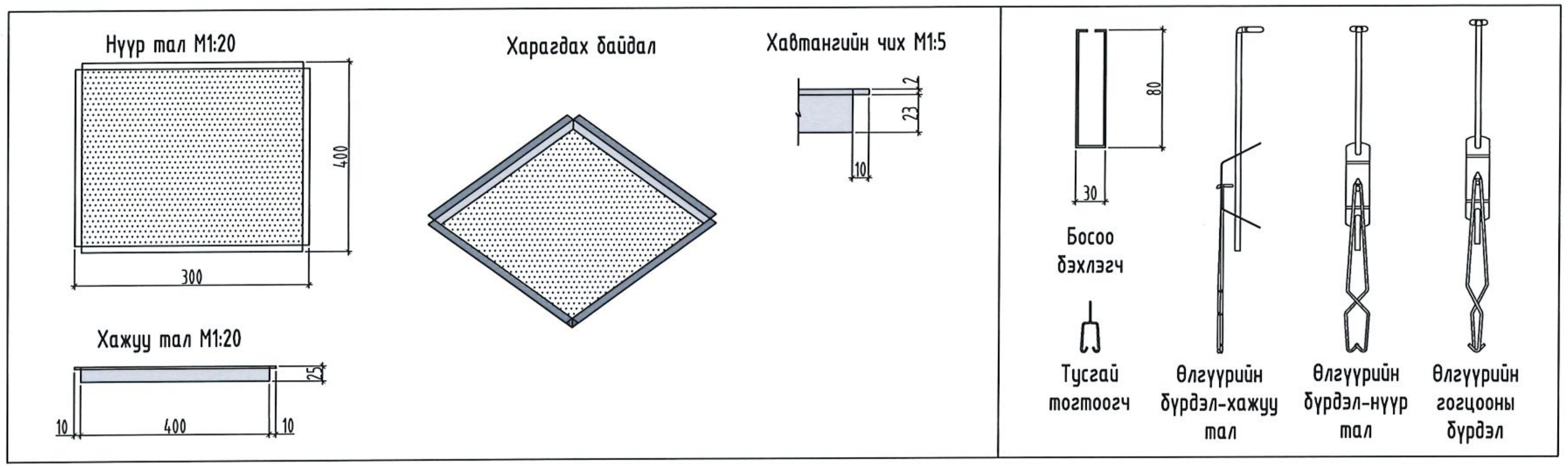

Металл тааз - Огтлол 1-1 М1:10

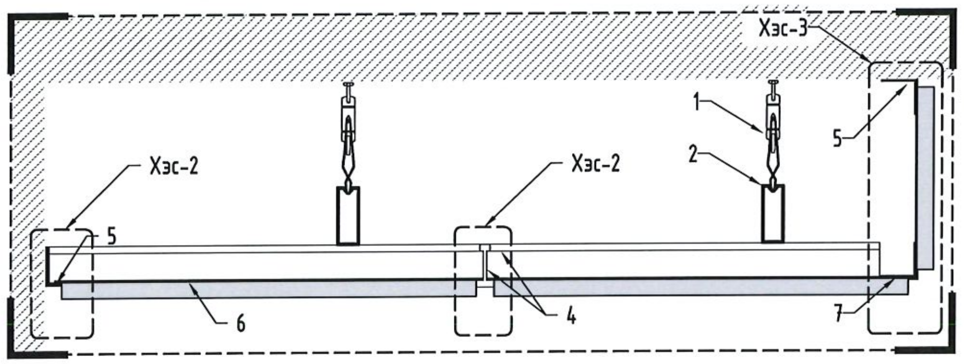

Хэсэглэл-1 М1:5 Хэсэглэл-2 М1:5 Хэсэглэл-3 М1:5

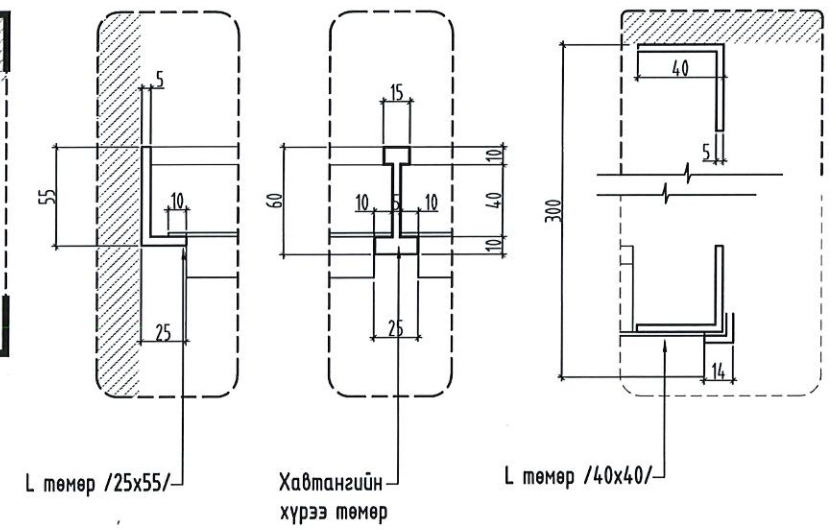

Харагдах байдал

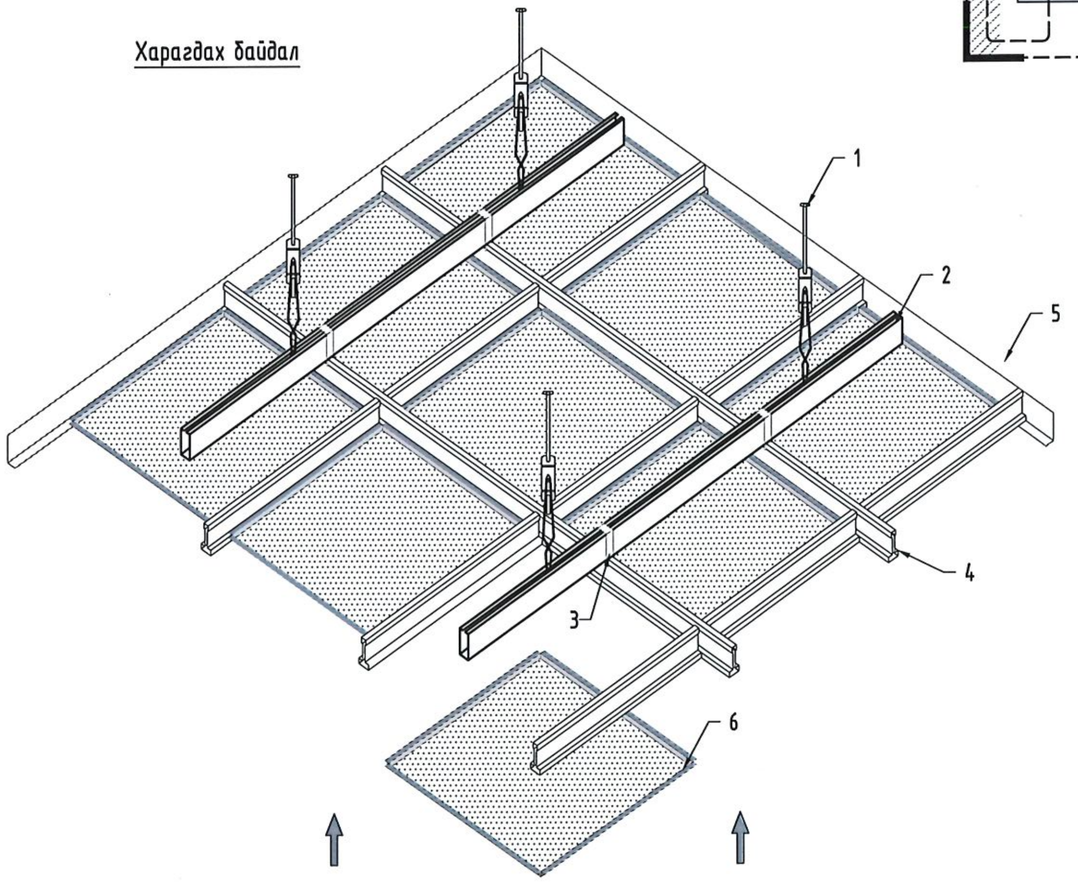

Металл хүрээний огтолцлол

Поз	Эдэлхүүний нэр
1	Өлгүүрийн бүрдэл
2	Босоо бэхлэгч /30x80/
3	Тусгай тогтоогч
4	Металл чиглүүлэгч
5	L төмөр /хананд байрлуулна/
6	Хөнгөн цагаан тааз /300x400/
7	L төмөр /шат болон цонхтой талд хавтан тогтоохоод байрлуулна/

BEST DESIGN CONSTRUCTION	Өмнөговь аймаг. Даланзадгад сум ЕРӨНХИЙ БОЛОВСРОЛЫН СУРГУУЛИУДЫН АРИУН ЦЭВРИЙН ӨРӨӨНИЙ ЗАСВАР /4-Р СУРГУУЛЬ/ ХӨНГӨН ЦАГААН ДҮҮЖИН ТААЗНЫ ХЭСЭГЛЭЛ /Б БЛОК/				
	Архитектор	Б.Энхцэцэг	ЕГ Шифр: Б.Д.К-А3-02/2024	Масштаб: М1:100	Огноо: 2024.08
	Гүйцэтгэсэн	Б.Энхцэцэг	ТГ Шифр:	Зургийн дугаар: БА-13	Хуудас: 22
	Шалгасан	Э.Номинцэцэг			

ШИНЭЭР ХИЙГДЭХ ШАЛНЫ БАЙГУУЛАЛТ /Б БЛОК/ М1:50

АЦӨ-1,2,3,6,7,8 /ЭРЭГТЭЙ/ШИНЭЭР ТӨЛӨВЛӨЖ БУЙ НҮДЭН ГЭРЭЛ , ТААЗНЫ БАЙГУУЛАЛТ

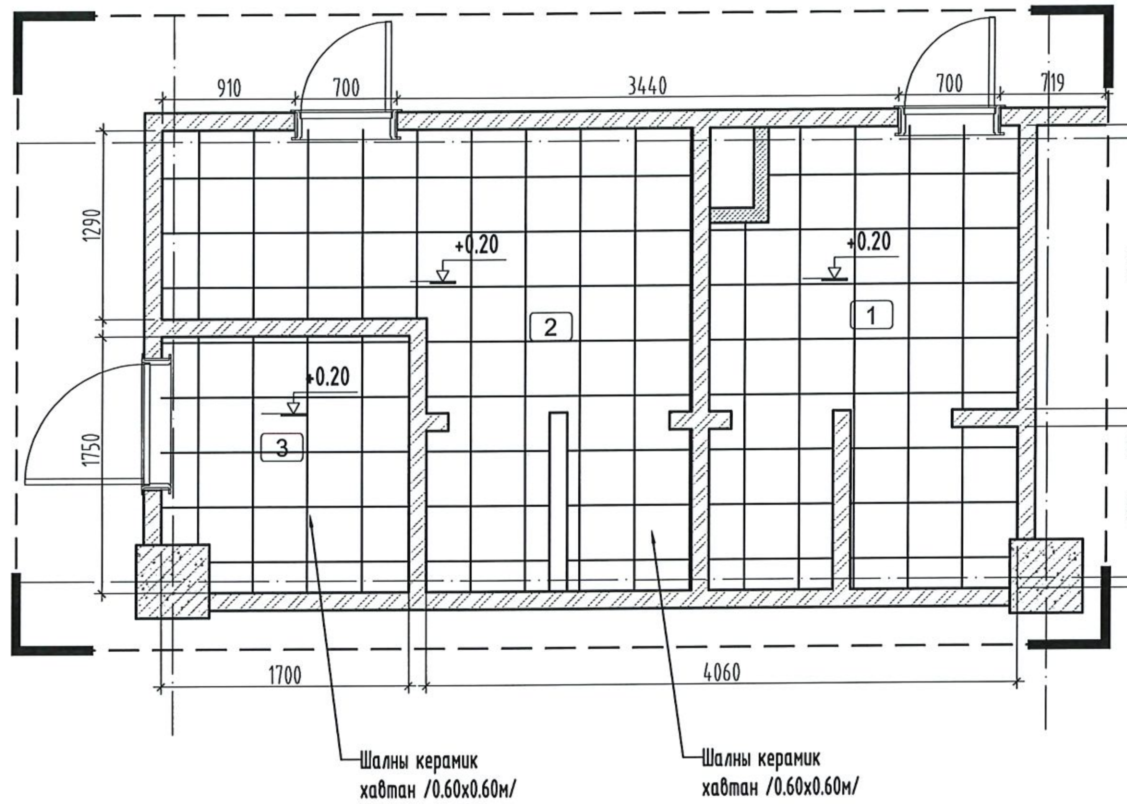

АЦӨ-ТӨЛӨВЛӨЖ БУЙ ШАЛНЫ БАЙГУУЛАЛТ

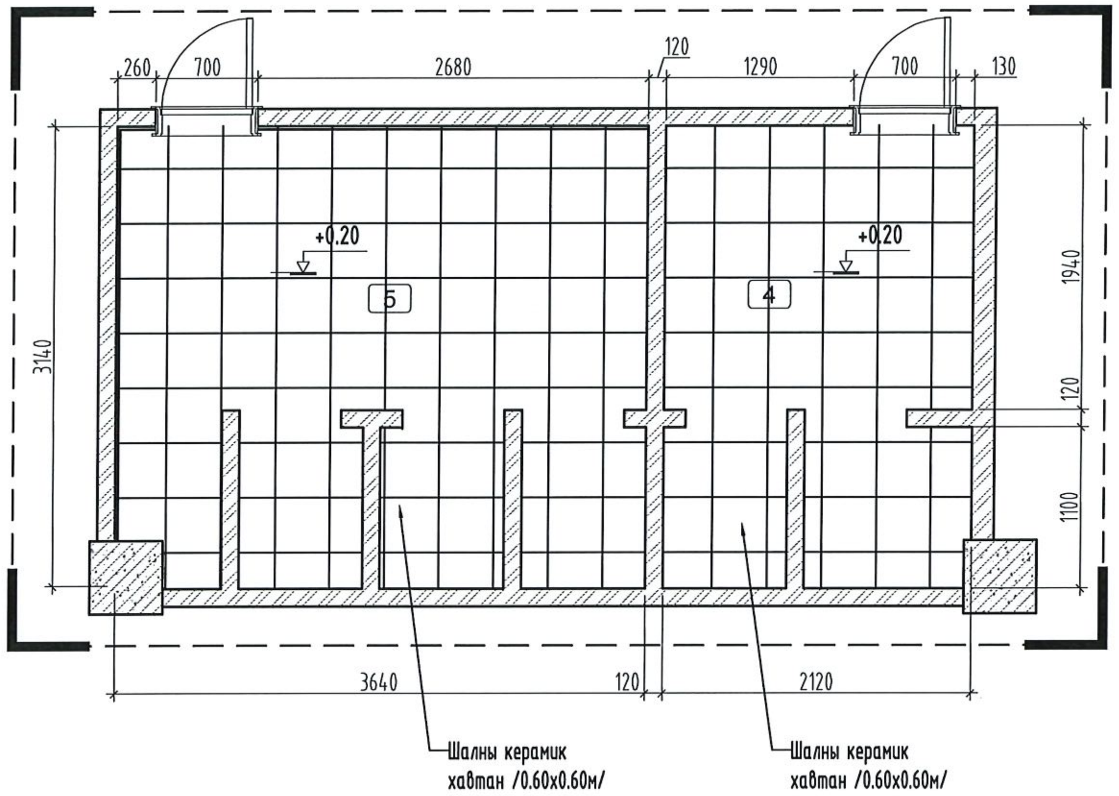

Таних тэмдэг	/Ш-3/ Шалны өнгөлгөө: Плита	Шалны уулзвар	Шалны уулзвар
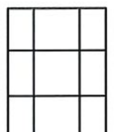	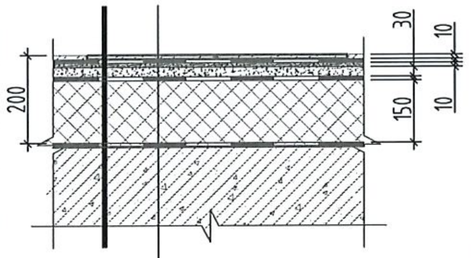 Плита δ=10; Барьцалдуулагч зуурмаг δ=10; Цементэн тэгшилгээ δ=30	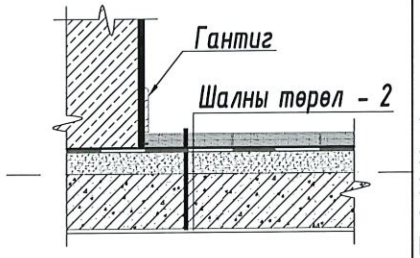 Гантиг; Шалны төрөл - 2	1. Хийгдэх ажлын тайлбар БА-3 хуудастай хамт үзнэ. 2. ХТ болон ДГ марктай зургийг хамт үзнэ. Шалны хэсэглэл БА-15 хуудастай хамт үзнэ.

ШИНЭЭР ХИЙГДЭХ ШАЛНЫ АЖЛЫН ТОО ХЭМЖЭЭ, ӨРӨӨНИЙ ТОДОРХОЙЛОЛТ			
Өрөөний дугаар	Өрөөний нэр	Шалны талбай /м2/	Шалны өнгөлгөө
1	Ариун цэврийн өрөө-1 /Эрэгтэй 1-р давхарт/	6.21	Плита
2	Ариун цэврийн өрөө-2 /Эмэгтэй 1-р давхарт/	7.93	Плита
3	Ариун цэврийн өрөө-3 /Тусгай хэрэгцээт 1-р давхарт/	2.86	Плита
4	Ариун цэврийн өрөө-1 /Эрэгтэй 2-р давхарт/	6.46	Плита
5	Ариун цэврийн өрөө-2 /Эмэгтэй 2-р давхарт/	10.90	Плита
	НИЙТ ТАЛБАЙ	34.36	-

BEST DESIGN CONSTRUCTION	Өмнөговь аймаг. Даланзадгад сум ЕРӨНХИЙ БОЛОВСРОЛЫН СУРГУУЛИУДЫН АРИУН ЦЭВРИЙН ӨРӨӨНИЙ ЗАСВАР /4-Р СУРГУУЛЬ/ "В БЛОК" АРИУН ЦЭВРИЙН ӨРӨӨ-4,5,6 /Хэсэгчилсэн байгуулалт/				
Архитектор		Б.Энхцэцэг	ЕГ Шифр: Б.Д.К-А3-02/2024	Масштаб: М1:50	Огноо: 2024.08
Гүйцэтгэсэн		Б.Энхцэцэг	ТГ Шифр: .	Зургийн дугаар: БА-14	Хуудас: 22
Шалгасан		Э.Номинцэцэг			

ХААЛГАНЫ ДЭЛГЭЭС, НЭГДСЭН ТҮҮВЭР М1:50

Хаалганы марк	ХААЛГА-1 /Х-1/		Хаалганы марк	ТУСГАЙ ХААЛГА-2 /Х-2/		Хаалганы марк	ХААЛГА-3 /Х-3/	
Нүхний хэмжээ	700x2100h		Нүхний хэмжээ	900x2100h		Нүхний хэмжээ	700x2100h	
Хэмжээ /мм/	670x2080h		Хэмжээ /мм/	870x2080h		Хэмжээ /мм/	670x2080h	
Материал	Модон хаалга		Материал	Модон хаалга/тусгай барилгатай/		Материал	Модон хаалга	
Тоо ширхэг	Баруун		Тоо ширхэг	Баруун		Тоо ширхэг	Баруун	
	Зүүн			Зүүн			Зүүн	
	Нийт	4ш		Нийт	1ш		Нийт	9ш

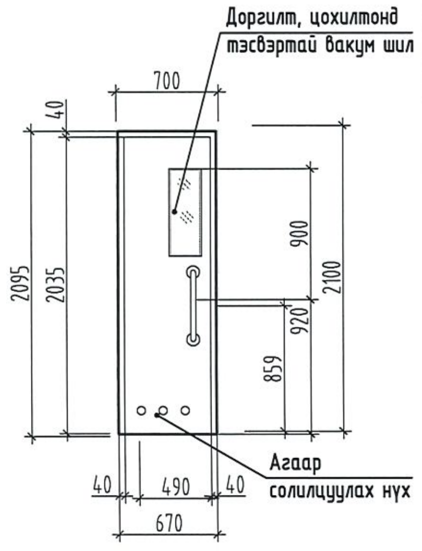

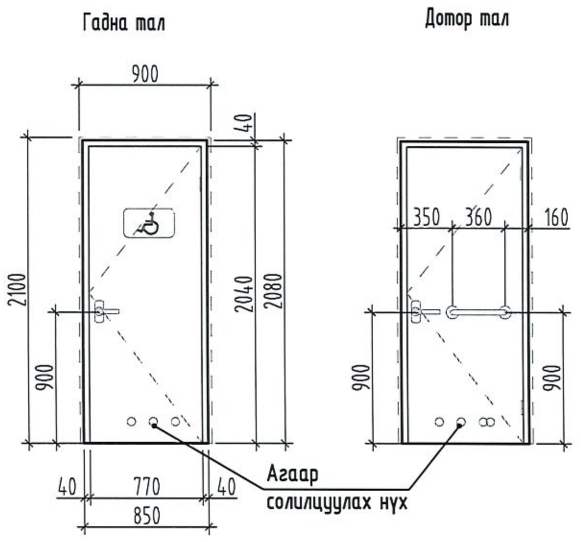

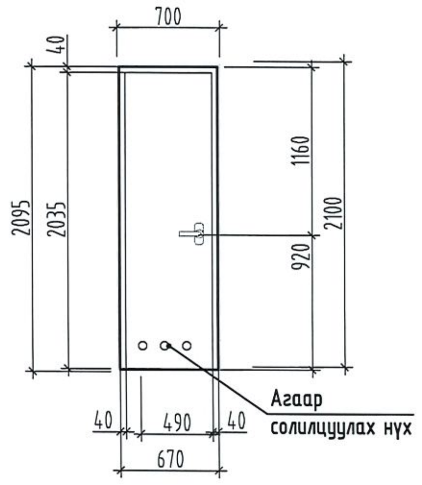

Тайлбар:
Энэ хуудсыг байгуулалт, огтлолын хуудастай хамт үзнэ.
Хаалга: Модон хавтастай, модон хүрээтэй, шилэн гэгээвчтэй
- Хаалгыг сайн чанарын бүрэн хатаалттай хар модоор угсралтын стандартын дагуу хийж, хүрээ мод болон хавтаснуудыг өнгөгүй үнэргүй модны лакаар 3 үе будна.
- Хаалганы хавтасны зузаан 50мм-с багагүй байна.
- Гэгээвч шилний зузаан 5мм-с багагүй байна.
- Хаалганы модыг сонгохдоо зиг заг модон хавтан сонгож болно.

Хаалганы хязгаарлагч:
- Хаалганы хязгаарлагчийг ангиудын хаалганд хийнэ.
- Хязгаарлагчийн байрлалыг хана, шал, хаалганы хавтас зэрэг аль тохиромжтой газруудад суурьлуулна.

Загвар: Захиалагчийн хүсэлтийн дагуу сонгоно.
Угсралтын ажил дууссаны дараа хаалганы нүхний хэмжээг газар дээр нь дахин нарийн хэмжилт хийж, үйлдвэрт захиалж угсарна.

BEST DESIGN CONSTRUCTION	Өмнөговь аймаг. Даланзадгад сум			
	ЕРӨНХИЙ БОЛОВСРОЛЫН СУРГУУЛИУДЫН АРИУН ЦЭВРИЙН ӨРӨӨНИЙ ЗАСВАР /4-Р СУРГУУЛЬ/			
	ХААЛГНЫ ДЭЛГЭЭС, НЭГДСЭН ТҮҮВЭР			
	Архитектор	Б.Энхцэцэг	ЕГ Шифр: Б.Д.К-А3-02/2024	Масштаб: M1:50	Огноо: 2024.08
	Гүйцэтгэсэн	Б.Энхцэцэг	ТГ Шифр:	Зургийн дугаар: БА-15	Хуудас: 22
	Шалгасан	Э.Номинцэцэг			

A3

АЦӨ-1,4 ХАРАГДАХ БАЙДАЛ-3D /гар угаах хэсэг/

Ханын плита-1
600x1200мм хэмжээтэй усан цэнхэр өнгөтэй байна. Өнгө болон хэмжээг захиалагч болон ашиглагч талуудтай харилцан зөвшилцөж сонголт хийнэ.

Хуурай сальфеткаңы хайрцаг
Гар арчих зориулалттай хуурай сальфеткыг агуулах зориулалтын хайрцгийг суурилуулна.
Ус чийгэнд зэвэрдэггүй байх.

Гар угаагуур болон тавцан суурь
Угаагуурын тавцан хиймэл чулуу байна. Ус чийгний хамгаалалтай сайн чанарын хавтангаар тавцанд тааруулан захиалгаар хийлгэнэ. Модон шаргал өнгөтэй байна. Суурилуулахдаа ханд рам зангидан бэхэлж тогтооно. Тавилгад хэрэглэгдэх эдлэл хэрэглэгдэхүүн нь сайн чанартай, ус чийгэнд зэвэрдэггүй ган байх шаардлагатай.

Шалны плита
600x600 хэмжээтэй цагаан шаргал өнгөтэй сайн чанарын плита байна. Плита уур ус тусгаарлагч 1 үе дэвсэн, тэгшилгээ хийн, плитаг наана.

Ханын толь
АЦӨ-ний гоёлын толь нь дотоод эсвэл арын Лед гэрэлтүүлэгчтэй байна. Заасан загвараас өөрчлөх бол захиалагч, ашиглагч, зохиогч талуудтай зөвшилцөнө.

Автомат гар хатаагч
400x450x230 хэмжээтэй орчин үеийн загвар дизайнтай гар хатаагч сонгон суурилуулна.

Хаалга
Хаалганы дэлгэц түүврээс хэмжээг харна. Ус чийгний хамгаалалтай сайн чанартай байх, шилэн гэгээвчтэй, доргионы хамгаалалтай байх шаардлагатай. Шилэн гэгээвч нь бууралттай хуулгатай байна.

BEST DESIGN CONSTRUCTION	Өмнөговь аймаг. Даланзадгад сум ЕРӨНХИЙ БОЛОВСРОЛЫН СУРГУУЛИУДЫН АРИУН ЦЭВРИЙН ӨРӨӨНИЙ ЗАСВАР /4-Р СУРГУУЛЬ/			
	АЦӨ-1,4 ХАРАГДАХ БАЙДАЛ-3D /гар угаах хэсэг/			
Архитектор	Б.Энхцэцэг	ЕГ Шифр: Б.Д.К-А3-02/2024	Масштаб:	Огноо: 2024.08
Гүйцэтгэсэн	Б.Энхцэцэг	ТГ Шифр: .	Зургийн дугаар: БА-16	Хуудас: 22
Шалгасан	Э.Номинцэцэг			

A3

АЦӨ-1,4 ХАРАГДАХ БАЙДАЛ-3D /гар угаах хэсэг/

Хуурай сальфеткаены хайрцаг
Гар арчих зориулалттай хуурай сальфеткыг агуулах зориулалтын хайрцгийг суурилуулна.
Ус чийгэнд зэвэрдэггүй байх.

Ханын толь
АЦӨ-ний гоёлын толь нь дотоод эсвэл арын Лед гэрэлтүүлэгчтэй байна. Заасан загвараас өөрчлөх бол захиалагч, ашиглагч, зохиогч талуудтай зөвшилцөнө.

Шалны плита
600x600 хэмжээтэй цагаан шаргал өнгөтэй сайн чанарын плита байна. Плита уур ус тусгаарлагч 1 үе дэвсэн, тэгшилгээ хийн, плитаг наана.

Гар угаагуур болон тавцан суурь
Угаагуурын тавцан хиймэл чулуу байна. Ус чийгний хамгаалалтай сайн чанарын хавтангаар тавцанд тааруулан захиалгаар хийлгэнэ. Модон шаргал өнгөтэй байна. Суурилуулахдаа хананд рам зангидан бэхэлж тогтооно. Тавилгад хэрэглэгдэх эдлэл хэрэглэгдэхүүн нь сайн чанартай, ус чийгэнд зэвэрдэггүй ган байх шаардлагатай.

Хаалга
Хаалганы дэлгээс түүврээс хэмжээг харна. Ус чийгний хамгаалалтай сайн чанартай байх, шилэн гэзээвчтэй, доргионы хамгаалалтай байх шаардлагатай.

BEST DESIGN CONSTRUCTION	Өмнөговь аймаг. Даланзадгад сум ЕРӨНХИЙ БОЛОВСРОЛЫН СУРГУУЛИУДЫН АРИУН ЦЭВРИЙН ӨРӨӨНИЙ ЗАСВАР /4-Р СУРГУУЛЬ/				
	АЦӨ-1,4 ХАРАГДАХ БАЙДАЛ-3D /гар угаах хэсэг/				
	Архитектор	Б.Энхцэцэг	ЕГ Шифр: Б.Д.К-А3-02/2024	Масштаб:	Огноо: 2024.08
	Гүйцэтгэсэн	Б.Энхцэцэг			
	Шалгасан	Э.Номинцэцэг	ТГ Шифр: .	Зургийн дугаар: БА-17	Хуудас: 22

A3

АЦӨ-1,4 ХАРАГДАХ БАЙДАЛ-3D /Бие засах хэсэг хэсэг/

Ханын плита-1
600x1200мм хэмжээтэй усан цэнхэр өнгөтэй байна. Өнгө болон хэмжээг захиалагч болон ашиглагч талуудтай харилцан зөвшилцөж сонголт хийнэ.

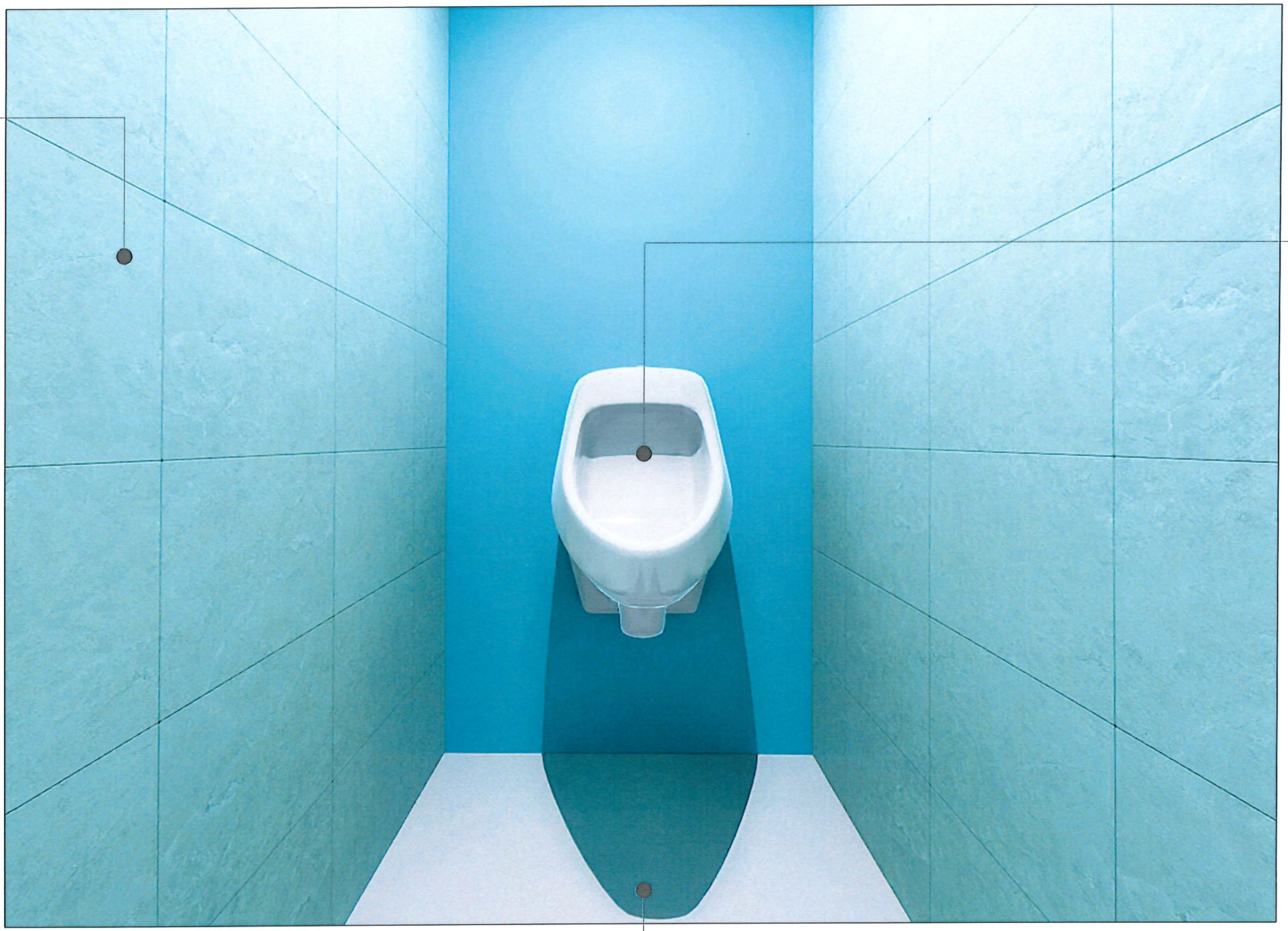

Писсуар /337x355x552h/
Евро стандартад нийцсэн, доош гаргалгаатай сайн чанарын керамик писсуар байна. өөртөө мэдрэгчтэй байх шаардлагатй

Шалны плита
600x600 хэмжээтэй цагаан шаргал өнгөтэй сайн чанарын плита байна. Плита уур ус тусгаарлагч 1 үе дэвсэн, тэгшилгээ хийн, плитаг наана.

BEST DESIGN CONSTRUCTION	Өмнөговь аймаг. Даланзадгад сум ЕРӨНХИЙ БОЛОВСРОЛЫН СУРГУУЛИУДЫН АРИУН ЦЭВРИЙН ӨРӨӨНИЙ ЗАСВАР /4-Р СУРГУУЛЬ/				
	АЦӨ-1,4 ХАРАГДАХ БАЙДАЛ-3D /Бие засах хэсэг/				
	Архитектор	Б.Энхцэцэг	ЕГ Шифр: Б.Д.К-АЗ-02/2024	Масштаб:	Огноо: 2024.08
	Гүйцэтгэсэн	Б.Энхцэцэг	ТГ Шифр:	Зургийн дугаар: БА-18	Хуудас: 22
	Шалгасан	Э.Номинцэцэг			

A3

АЦӨ-2,5 ХАРАГДАХ БАЙДАЛ-3D /гар угаах хэсэг/

Хаалга
Хаалганы дэлгэрэнгүй түүврээс хэмжээг харна. Ус чийгний хамгаалалттай сайн чанартай байх, шилэн гэгээвчтэй, доргионы хамгаалалттай байх шаардлагатай. Шилэн гэгээвч нь бууралттай хуулгатай байна.

Ханын плита-4
300x300мм хэмжээтэй усан ягаан өнгөтэй байна. Өнгө болон хэмжээг захиалагч болон ашиглагч талуудтай харилцан зөвшилцөж сонголт хийнэ.

Ханын плита-1
600x1200мм хэмжээтэй усан ягаан өнгөтэй байна. Өнгө болон хэмжээг захиалагч болон ашиглагч талуудтай харилцан зөвшилцөж сонголт хийнэ.

Гар угаагуур болон тавцан суурь
Угаагуурын тавцан хиймэл чулуу байна. Ус чийгний хамгаалалттай сайн чанарын хавтангаар тавцанд тааруулан захиалгаар хийлгэнэ. Модон шаргал өнгөтэй байна. Суурилуулахдаа хананд рам зангидан бэхэлж тогтооно. Тавилгад хэрэглэгдэх эдлэл хэрэглэгдэхүүн нь сайн чанартай, ус чийгэнд зэвэрдэггүй ган байх шаардлагатай.

Ханын толь
АЦӨ-ний гоёлын толь нь дотоод эсвэл арын Лед гэрэлтүүлэгчтэй байна. Заасан загвараас өөрчлөх бол захиалагч, ашиглагч, зохиогч талуудтай зөвшилцөнө.

Шалны плита
600x600 хэмжээтэй цагаан шаргал өнгөтэй сайн чанарын плита байна. Плита уур ус тусгаарлагч 1 үе дэвсэн, тэгшилгээ хийн, плитаг наана.

BEST DESIGN CONSTRUCTION

Өмнөговь аймаг. Даланзадгад сум
ЕРӨНХИЙ БОЛОВСРОЛЫН СУРГУУЛИУДЫН АРИУН ЦЭВРИЙН ӨРӨӨНИЙ ЗАСВАР /4-Р СУРГУУЛЬ/
АЦӨ-2,5 ХАРАГДАХ БАЙДАЛ-3D /гар угаах хэсэг/

Архитектор	Б.Энхцэцэг	ЕГ Шифр: Б.Д.К-АЗ-02/2024	Масштаб:	Огноо: 2024.08
Гүйцэтгэсэн	Б.Энхцэцэг	ТГ Шифр: .	Зургийн дугаар: БА-19	Хуудас: 22
Шалгасан	Э.Номинцэцэг			

A3

АЦӨ-2,5 ХАРАГДАХ БАЙДАЛ-3D /Бие засах хэсэг/

Ханын плита-1
600x1200мм хэмжээтэй усан ягаан өнгөтэй байна. Өнгө болон хэмжээг захиалагч болон ашиглагч талуудтай харилцан зөвшилцөж сонголт хийнэ.

Ариун цэврийн цаасны сав
Сайн чанарын хуванцар материалтай цагаан өнгөтэй байна.

Суултуур /550x340x320h/
Евро стандартад нийцсэн, доош гаргалгаатай сайн чанарын керамик суултуур байна. бидэтэй байна.

Шалны плита
600x600 хэмжээтэй цагаан шаргал өнгөтэй сайн чанарын плита байна. Плита уур ус тусгаарлагч 1 үе дэвсэн, тэгшилгээ хийн, плитаг наана.

BEST DESIGN CONSTRUCTION

Өмнөговь аймаг. Даланзадгад сум
ЕРӨНХИЙ БОЛОВСРОЛЫН СУРГУУЛИУДЫН АРИУН ЦЭВРИЙН ӨРӨӨНИЙ ЗАСВАР /4-Р СУРГУУЛЬ/
АЦӨ-2,5 ХАРАГДАХ БАЙДАЛ-3D /Бие засах хэсэг/

Архитектор		Б.Энхцэцэг	ЕГ Шифр: Б.Д.К-АЗ-02/2024	Масштаб:	Огноо: 2024.08
Гүйцэтгэсэн		Б.Энхцэцэг	ТГ Шифр: .	Зургийн дугаар: БА-20	Хуудас: 22
Шалгасан		Э.Номинцэцэг			

A3

АЦӨ-3 ХАРАГДАХ БАЙДАЛ-3D /Бие засах хэсэг/

Ханын плита-1
600x1200мм хэмжээтэй цайвар шаргал өнгөтэй байна. Өнгө болон хэмжээг захиалагч болон ашиглагч талуудтай харилцан зөвшилцөж сонголт хийнэ.

Ханын толь
АЦӨ-ний гоёлын толь нь дотоод эсвэл арын Лед гэрэлтүүлэгчтэй байна. Заасан загвараас өөрчлөх бол захиалагч, ашиглагч, зохиогч талуудтай зөвшилцөнө.

Бариул
Тусгай хэрэгцээт иргэнд зориулсан зориулалтын бариулын шалны түвшнээс дээш 450-500мм-ийн өндөрт хананд бэхэлж суурилуулна.

Гар угаагуур болон тавцан суурь
Угаагуурын тавцан хиймэл чулуу байна. Ус чийгний хамгаалалтай сайн чанарын хавтангаар тавцанд тааруулан захиалгаар хийлгэнэ. Модон шаргал өнгөтэй байна. Суурилуулахдаа хананд рам зангидан бэхэлж тогтооно. Тавилгад хэрэглэгдэх эдлэл хэрэглэгдэхүүн нь сайн чанартай, ус чийгэнд зэвэрдэггүй ган байх шаардлагатай.

Суултуур /550x340x320h/
Евро стандартад нийцсэн, доош гаргалгаатай сайн чанарын керамик суултуур байна. бидэтэй байна.

Шалны плита
600x600 хэмжээтэй цагаан шаргал өнгөтэй сайн чанарын плита байна. Плита үүр ус тусгаарлагч 1 үе дэвсэн, тэгшилгээ хийн, плитаг наана.

BEST DESIGN CONSTRUCTION	Өмнөговь аймаг. Даланзадгад сум ЕРӨНХИЙ БОЛОВСРОЛЫН СУРГУУЛИУДЫН АРИУН ЦЭВРИЙН ӨРӨӨНИЙ ЗАСВАР /4-Р СУРГУУЛЬ/				
	АЦӨ-3 ХАРАГДАХ БАЙДАЛ-3D /Бие засах хэсэг/				
	Архитектор	Б.Энхцэцэг	ЕГ Шифр: Б.Д.К-АЗ-02/2024	Масштаб:	Огноо: 2024.08
	Гүйцэтгэсэн	Б.Энхцэцэг	ТГ Шифр:	Зургийн дугаар: БА-21	Хуудас: 22
	Шалгасан	Э.Номинцэцэг			

A3

АЦӨ-3 ХАРАГДАХ БАЙДАЛ-3D /Бие засах хэсэг/

Хаалга
Хаалганы дэлгээс түүврээс хэмжээг харна. Ус чийгний хамгаалалтай сайн чанартай байх, шилэн гэгээвчтэй, доргионы хамгаалалтай байх шаардлагатай. Шилэн гэгээвч нь бууралттай хуулгатай байна.

Ханын плита-1
600х1200мм хэмжээтэй цайвар шаргал өнгөтэй байна. Өнгө болон хэмжээг захиалагч болон ашиглагч талуудтай харилцан зөвшилцөж сонголт хийнэ.

Шалны плита
600х600 хэмжээтэй цагаан шаргал өнгөтэй сайн чанарын плита байна. Плита уур ус тусгаарлагч 1 үе дэвсэн, тэгшилгээ хийн, плитаг наана.

BEST DESIGN CONSTRUCTION	Өмнөговь аймаг. Даланзадгад сум ЕРӨНХИЙ БОЛОВСРОЛЫН СУРГУУЛИУДЫН АРИУН ЦЭВРИЙН ӨРӨӨНИЙ ЗАСВАР /4-Р СУРГУУЛЬ/				
	АЦӨ-3 ХАРАГДАХ БАЙДАЛ-3D /Бие засах хэсэг/				
	Архитектор	Б.Энхцэцэг	ЕГ Шифр: Б.Д.К-А3-02/2024	Масштаб:	Огноо: 2024.08
	Гүйцэтгэсэн	Б.Энхцэцэг	ТГ Шифр: .	Зургийн дугаар: БА-22	Хуудас: 22
	Шалгасан	Э.Номинцэцэг			

A3