БАРИЛГЫН ЗУРАГ ТӨСӨЛ ЗОХИОГЧДЫН ХОЛБОО
"Бэст дизайн констракшн" ХХК
Тусгай зөвшөөрлийн дугаар: ЗТ53-947/21
Хаяг: Өмнөговь аймаг, Даланзадгад сум
Утас:99199175, 99993464 и-мэйл: best.architect22@gmail.com

ШИФР: Б.Д.К-33-02/2024

ӨМНӨГОВЬ АЙМАГ. ДАЛАНЗАДГАД СУМ.

ЕРӨНХИЙ БОЛОВСРОЛЫН СУРГУУЛИУДЫН АРИУН ЦЭВРИЙН ӨРӨӨНИЙ ЗАСВАР (4-Р СУРГУУЛИЙН А БЛОКЫН СПОРТ ЗААЛ АРИУН ЦЭВРИЙН ӨРӨӨ)

Барилга архитектур- БА

Захирал /Э.Номинцэцэг/

Архитектор /Б.Энхцэцэг/

ӨМНӨГОВЬ АЙМАГ 2024 ОН

A3

ТАЙЛБАР БИЧИГ

ЗАСВАР ХИЙГДЭХ ӨРӨӨНҮҮДИЙН БАЙРШЛЫН СХЕМ

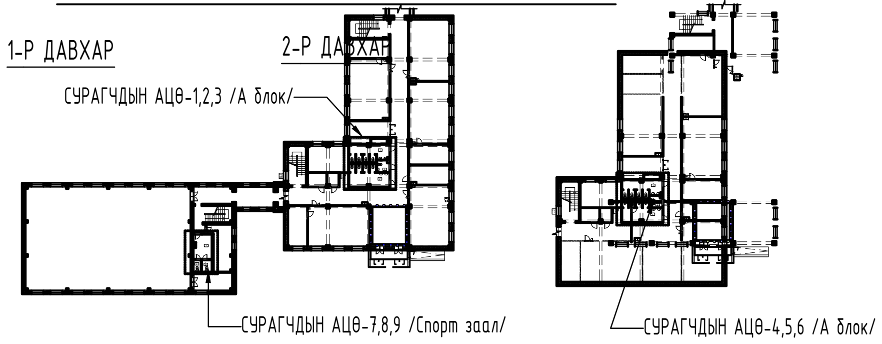

Хуудасны нэр	Хуудасны марк	Масштаб
Нүүр хуудас	-	М1:100
Тайлбар бичиг	БА-1	М1:100
БАРИЛГА АРХИТЕКТУР		
Хэмжилтийн байгуулалт	БА-2	М1:50
Буулгах хана, тоноглолын байгуулалт	БА-3	М1:50
Буулгах шал , ханын плита байгуулалт	БА-3	М1:50
Өөрчлөлтийн байгуулалт	БА-4	М1:50
Хэсэгчилсэн байгуулалт, ханын дэлгэц	БА-5	М1:50
Төлөвлөж буй нүдэн гэрэл байгуулалт	БА-6	М1:50
Таазны хэсэглэл	БА-7	М1:50
Төлөвлөж буй шалны байгуулалт	БА-8	М1:50
Харагдах байдал-3d	БА-9	М1:50

АЖЛЫН ЗУРГИЙН БҮРДЭЛ

Хуудасны марк	Нэр	Хуудасны тоо
БА	Барилга архитектур	26
ХТ	Хучит төрөөрөмж	10
ХАС	Агаар сэлгэлт	8
ЦБУ	Цэвэр, бохир ус	9

ЕРӨНХИЙ ХЭСЭГ

Өмнөговь аймаг, Даланзадгад сумын нутаг дэвсгэрт байрлах "Ерөнхий боловсролын сургуулиудын ариун цэврийн өрөөнүүдийн засвар" /4-р сургуулийн "А блок" буюу ахлах ангийнханы ариун цэврийн өрөөнүүд/" нэртэй сурагч, багш нарын ариун цэврийн өрөөнүүдийн хэмжилт, шинэ төлөвлөлт, интериэр зургуудыг багтаасан Б.Д.К-33-02/2024 шифртэй ажлын зургийг хийж гүйцэтгэв. Засварлах ариун цэврийн өрөөнүүдийн одоо байгаа фото зураг, хэмжилтийн зураг болон буулгах хана тоноглолын зургийг БА-3-5 хуудаснаас үзнэ. Одоо байгаа ариун цэврийн өрөөнүүд суултуурын кабинууд жижиг том хэмжээтэй, шалны плитанууд зарим газраа ховхорч хууларсан, хөгжлийн бэрхшээлтэй хүүхдийн ариун цэврийн өрөө стандарт шаардлага хангахгүй, тусгаарлах модон хана , хаалга цонх муудсан мөн агааржуулалт хангалттай ажилладаггүй, бохир үнэртэж зэрэг асуудалтай. Бүх тоноглол, хана шалны плита, хаалга цонхыг буулган шинээр орчин үеийн шийдэлтэй болгон төлөвлөж шинээр металл дүүжин тааз гэрэлтүүлэг хийнэ. Одоо байгаа цэвэр бохир усны хоолойнуудыг солин, агааржуулалтыг шинээр төлөвлөх шаардлагатай. БА хуудсыг хорших хуудсуудын хамт үзнэ.

Ариун цэврийн өрөөнүүдийн засварт

1. Бүх ариун цэврийн өрөөнд дотор засвар
2. Цэвэр бохир ус шугамын ажил
3. Гэрэлтүүлгийн холболтын засвар
4. Агааржуулалтын засварын ажлын зураг төсвийг боловсруулна.

АРИУН ЦЭВРИЙН ӨРӨӨНҮҮДИЙН ШИНЭ ТӨЛӨВЛӨЛТ

Ажилчид багш нарын ариун цэврийн өрөөний хана болон шалыг засварлахдаа 1200*600 мм хэмжээтэй цагаан саарал өнгийн плита сонгон нааж цагаан өнгийн замаскаар чигжээс хийнэ. Шалнаас дээш 2850 мм түвшинд металл дүүжин тааз төлөвлөв. Дүүжин таазанд 3500K цацраг бүхий цайвар шаргал өнгийн нүдэн гэрэлнүүд суурьлуулна. Суултуурын тусгаарлах хавтанг шалнаас тааз хүртэл ус чийгэнд тэсвэртэй, сайн чанарын цагаан шаргал өнгийн 18 мм зузаантай шахмал хавтангаар хийх ба шалтай уулзаж байгаа хэсэгт 8-12 мм өндөртэй зориулалтын металл суурь хийж, хавтанг ус чийгний үйлчлэлээс хамгаална. Кабины хэмжээ, дизайныг ханын дэлгэц БА-05-р хуудаснаас үзнэ.

Угаалтуурын хэсэгт арын хананд угаалтуурын түвшинээс тааз хүртэл модон өнгөтэй гоёлын рэйк хийнэ. Угаалтуур бүрийн ард босоо 800*1500 хэмжээтэй толь суурьлуулах ба толь бүрийн ард цагаан шаргал өнгийн туузан гэрэл хийж өгнө. Ашиглах бүх гэрлийн чийдэн , туузан гэрэл нь 3500K цацаргалттай цайвар шаргал өнгийн байна. Эдгээр гэрэл тоноглолын суурьлуулах зай хэмжээ,өндөр зэргийг гэрэлтүүлгийн зураг БА-06 хуудас болон рендер зурагнаас харна уу. Ажилчдын АЦӨ-ний угаалтуурын тавцангийн өндөр шалнаас 800 мм байна. Хөгжлийн бэрхшээлтэй иргэний ариун цэврийн өрөөний угаалтуурын тавцан шалнаас 720 мм өндөрт байх ба угаалтуур нь шүүгээгүй ,угаалтуурын доод хэсэгт тэргэнцэр орох хөндий зайтай байна.

Сурагчдын АЦӨ-ны угаалтуурын тавцанг хүүхдийн өндөрт тохируулан 6-10 насны сурагчдын угаалтуурын түвшин шалнаас 600мм, 11-18 насны сурагчдын угаалтуур шалнаас 700 мм байхаар тооцон төлөвлөв. Хиймэл чулуун тавцан бүхий угаалтуурын шүүгээ 35 см өндөртэй хийх ба шүүгээн дотор 2*2 см хэмжээтэй квадрат төмөрөөр рам зангидаж хананд анкерлаж бэхэлнэ. Угаалтуурын тавцанг хиймэл шахмал чулуугаар хийх ба угаалтуурын ком тавилга тавцан цагаан өнгөтэй байна. Суултуурын тусгаарлах хавтанг шалнаас тааз хүртэл ус чийгэнд тэсвэртэй, сайн чанарын 18 мм зузаантай шахмал хавтангаар хийх ба шалтай уулзаж байгаа хэсэгт 8-12 мм өндөртэй зориулалтын металл суурь хийж, хавтанг ус чийгний үйлчлэлээс хамгаална. Кабины хэмжээ, дизайныг ханын дэлгэц БА-05-р хуудаснаас үзнэ. Эрэгтэй сурагчдын АЦӨ-ы тусгаарлах хавтанг хөх өнгөөр эмэгтэй сурагчдын АЦӨ-ы тусгаарлах хавтанг ягаан өнгөөр хийж гүйцэтгэнэ. Тольны арын ханын гоёлын хавтанг ханын дэлгэц зураг болон рендер зургийн дагуу чанартай өнгө уламжтай хийж гүйцэтгэнэ.

ХААЛГА:

Одоо байгаа хаалгануудыг буулгаж, сайн чанарын цагаан өнгийн модон хаалга суулгах ба сурагчдын ариун цэврийн өрөөний хаалганы өргөн 910 мм, Эмэгтэй,эрэгтэй сурагчдын ариун цэврийн өрөөний хаалга тэргэнцэртэй иргэн орохын тулд 1010 хэмжээтэй байна. Одоо байгаа сурагчдын ариун цэврийн өрөөний хаалганы ялуур солино.

ЦОНХ:

Одоо байгаа цонхнууд сийгдэг, дулаан алдагдал ихтэй болсон тул жийргэвчийг чулуун тавцантай сольж, цонхны амлагааг хийнэ.

Мөн АЦӨ-ны цонхнуудын шилэнд дүрс бүрсийлгэгч зориулалтын наалт шинээр наана.

ТААЗ:

Шалнаас дээш 2850 мм түвшинд металл дүүжин тааз төлөвлөв. Дүүжин таазанд 3500K цацраг бүхий цайвар шаргал өнгийн нүдэн гэрэлнүүд суурьлуулна. Гэрэлтүүлгийн зургийг БА-06-р хуудас болон цахилгаан гэрэлтүүлгийн зурагтай хамт үзнэ.

ШАЛ:

Одоо байгаа ариун цэврийн өрөөний шалны плита болон шалны суултуурын доод хэсгийн цутгамал бетон шалыг хуулж цэвэрлэн, шинээр төлөвлөж байгаа шалны байгуулалт БА-08 заасны дагуу хийх ба шинээр суурьлуулах суултууртай уялдуулан 15-20 см бетон тавцан цутгана. АЦӨ-ны шал болон ханына 50 см хүртэл түвшин хүртэл ус чийг тусгаарлагч түрхлэг 2 үе түрхэнэ.

ШАХТ,АГААРЖУУЛАЛТЫН СИСТЕМ:

Одоо байгаа тоосгон ШАХТ-ын тоосгон өрөгийг буулган дахин сэргээн өрж, агааржуулалтын хүучин системийг сэргээнэ. Агааржуулалтын Шахт-ын хэмжээ хэсэглэлийг БА--р хуудаснаас үзнэ үү. ХАС зурагтай хамт үзнэ.

АШИГЛАХААР ТУСГАСАН МАТЕРИАЛЫН ТЕХНИК ТОДОРХОЙЛОЛТ:

Модон хавтан: Ариун цэврийн өрөөний суултуурын тусгаарлах ханыг 181 мм зузаантай, ус чийгэнд тэсвэртэй, байгалийн модны хээтэй, цайвар өнгийн шахмал хавтангаар хийнэ. Угаалтуурын босоо модон хаалтыг 38 мм зузаантай цайвар шаргал хээтэй хавтан ашиглана. MNS CAN 11.3:2011 стандартыг хангасан, хавтангийн нягт 500 кг/м3-с их байна.

Ариун цэврийн өрөөний тоноглол: Шинээр төлөвлөж буй суултуур, угаалтуур, писсуар, холигч нь евростандартад нийцсэн керамик материалтай байна. Суултуур бүгд бидэ/автомат ус татдаг/, бусад угаалтуур, писсуар бүгд автомат мэдрэгчтэй ажиллагаатай байна. Тоноглолууд Toto, American standart, Grohe брэндийн аль нэг байна.

Плита: Шалны плита нь хагас матт өнгөлгөөтэй халтирдаггүй байна. Плитаны бат бөх байдал, хатуулгын чанар нь PEI-4 буюу 1500 кг хүртэлх жин дарах, чанартай тэсвэртэй байх шаардлагатай. Ханын плита PEI-1-с дээш буюу хамгийн багадаа 154 кг хүртэлх жин дарах сайн чанарын плита ашиглана.

BEST DESIGN CONSTRUCTION	Өмнөговь аймаг. Даланзадгад сум				
	ЕРӨНХИЙ БОЛОВСРОЛЫН СУРГУУЛИУДЫН АРИУН ЦЭВРИЙН ӨРӨӨНИЙ ЗАСВАР /4-Р СУРГУУЛЬ/				
	ТАЙЛБАР БИЧИГ				
	Архитектор	М.Номинцэцэг	ЕГ Шифр: Б.Д.К-А3-02/2024	Масштаб:	Огноо: 2024.08
	Гүйцэтгэсэн	М.Номинцэцэг	ТГ Шифр:	Зургийн дугаар: БА-01	Хуудас: 10
	Шалгасан	Э.Номинцэцэг			

A3

СПОРТ ЗААЛ АРИУН ЦЭВРИЙН ӨРӨӨ-6,7,8 /ХЭМЖИЛТИЙН БАЙГУУЛАЛТ/ М1:50

АЦӨ-6,7,8 А-БЛОК ХЭМЖИЛТИЙН БАЙГУУЛАЛТ

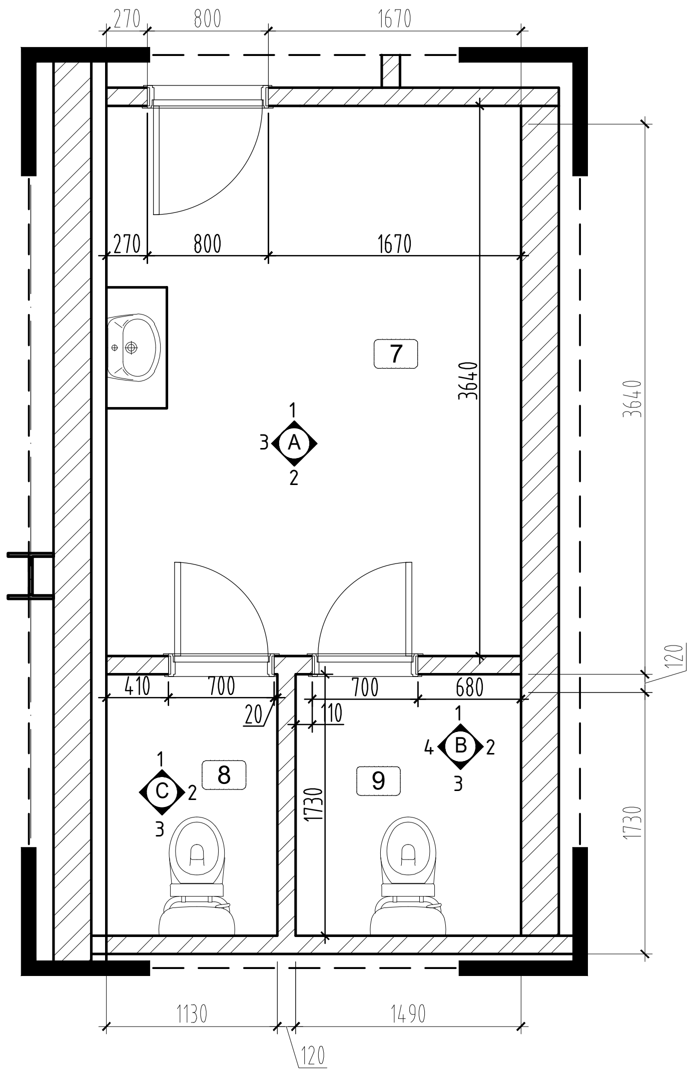

Тайлбар:

1. Уг ариун цэврийн өрөөний хэмжилтийн байгуулалтыг энэхүү хуудаснаас
2. ХС, ЦБУ, ХТ, ДГ марктай зургуудтай хамт үзнэ.
3. Ариун цэврийн өрөөний тоног төхөөрөмжийн байгуулалт ХАС, ЦБУ, ДГ, марктай зургуудтай зөрвөл БА марктай зургийн байгуулалтыг дагна.
4. Шалны керамик хавтанг 600х600мм хэмжээтэй плитаг сонгон ханын керамик хавтантай уулзваруудыг тааруулан цэвэр үзэмжтэй хийнэ.
5. Хананд 1200х600мм /h/ плитаг ханын дэлгээс зургийн дагуу цэвэр үзэмжтэй хийж плитаны хоорондох зайд цагаан өнгийн чигжээс хийнэ.
6. Хана болон шалны керамик хавтангийн өнгө загварыг Тайлбар бичиг БА-1, ханын дэлгээс БА-10-13-с болон харагдах байдал-3D БА-19-30 хуудсанд үзнэ.

ОДОО БАЙГАА ӨРӨӨНИЙ ТОДОРХОЙЛОЛТ

Өрөөний дугаар	Өрөөний нэр	Өрөөний талбай /м2/
7	Ариун цэврийн өрөө-3 /Спорт заал 1-р давхарт/	16.51
8	Ариун цэврийн өрөө-2 /Эмэгтэй 1-р давхарт/	1.95
9	Ариун цэврийн өрөө-1 /Эрэгтэй 1-р давхарт/	2.57
НИЙТ ТАЛБАЙ		21.03

BEST DESIGN CONSTRUCTION	Өмнөговь аймаг. Даланзадгад сум ЕРӨНХИЙ БОЛОВСРОЛЫН СУРГУУЛИУДЫН АРИУН ЦЭВРИЙН ӨРӨӨНИЙ ЗАСВАР /4-Р СУРГУУЛЬ/				
	"А БЛОК" АРИУН ЦЭВРИЙН ӨРӨӨ-4,5,6 /Хэсэгчилсэн байгуулалт/				
	Архитектор		М.Номинцэцэг	ЕГ Шифр: Б.Д.К-А3-02/2024	Масштаб:	Огноо: 2024.08
	Гүйцэтгэсэн		М.Номинцэцэг	ТГ Шифр: .	Зургийн дугаар: БА-2	Хуудас: 10
	Шалгасан		Э.Номинцэцэг			

СПОРТ ЗААЛ АРИУН ЦЭВРИЙН ӨРӨӨ-6,7,8 /БУУЛГАХ ХАНА, ТОНОГЛОЛЫН БАЙГУУЛАЛТ/М1:50

АЦӨ-6,7,8 А-БЛОК/БУУЛГАХ ХАНА, ТОНОГЛОЛЫН БАЙГУУЛАЛТ/

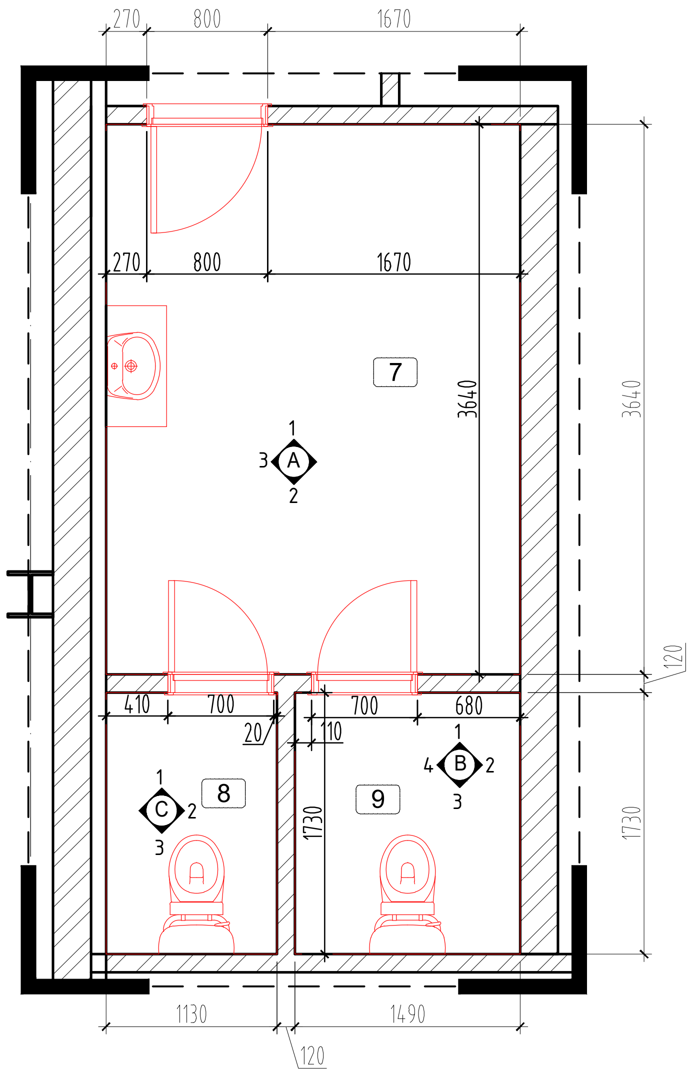

Тайлбар:

1. Хэмжилтийн байгуулалтын зургийг БА-8-12-р хуудастай хамт үзнэ.
2. ХС, ЦБУ, ДГ марктай зургуудтай хамт үзнэ.
3. Хаалганы түүвэр БА-18 хуудастай хамт үзнэ.
4. Одоо байгаа тоноглол модон хаалтыг буулгана.
5. Одоо байгаа АЦӨ-ы бүх хаалгыг буулгана.
6. Одоо байгаа АЦӨ-ы цонхны шиллэгээ хагарсан муудсан эсэхийг шалгаж, резинэн жийргэвчийг солино.
7. Одоо байгаа АЦӨ-ний цонхны тавцанг буулгаж амлагааг хусч цэвэрлэнэ.

АЦӨ-6,7,8 А-БЛОК /БУУЛГАХ ШАЛ , ХАНЫН ПИЛТА БАЙГУУЛАЛТ/

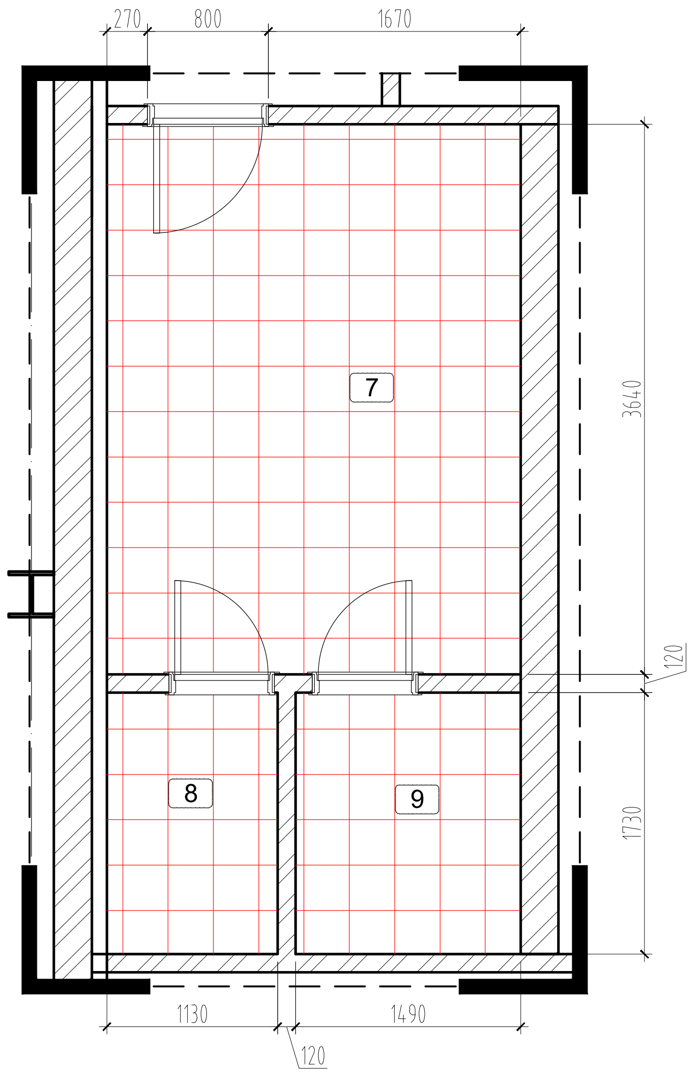

Тайлбар:

1. Хэмжилтийн байгуулалтын зургийг БА-3-7-р хуудастай хамт үзнэ.
2. ХС, ЦБУ, ДГ марктай зургуудтай хамт үзнэ.
3. Хаалганы түүвэр БА-18 хуудастай хамт үзнэ.
4. Одоо байгаа шалны плитаг бүгдийг нь буулгана.
5. Шалны суултуурыг суурьлуулахад зориулсан цутгамал довжоог мөн гар аргаар буулгана.

	БУУЛГАХ АЖЛЫН НЭР	Тоо	Хэмжээ м2
1	Буулгах плитан шал	-	14.50
2	Буулгах бетон	-	14.50
3	Буулгах цутгамал довжоо		-

БУУЛГАХ АЖЛЫН ТОО ХЭМЖЭЭ, ӨРӨӨНИЙ ТОДОРХОЙЛОЛТ

Өрөөний дугаар	Өрөөний нэр	Өрөөний талбай /м2/	Буулгах хаалга /м2/	Буулгах ханын плита /м2/	Буулгах ханын эмульс /м2/	Буулгах суултуур тоо/ш	Буулгах угаагуур тоо/ш
9	Ариун цэврийн өрөө-1 /Эрэгтэй 1-р давхарт/	2.57	1.89	25.13	9.57	1	-
8	Ариун цэврийн өрөө-2 /Эмэгтэй 1-р давхарт/	1.95	1.89	11.26	4.29	1	-
7	Ариун цэврийн өрөө-3 /Спорт заал 1-р давхарт/	16.51	1.47	12.68	4.83	-	1
НИЙТ ТАЛБАЙ		21.03	5.25	49.07	18.69	2.00	1.00

BEST DESIGN CONSTRUCTION	Өмнөговь аймаг. Даланзадгад сум ЕРӨНХИЙ БОЛОВСРОЛЫН СУРГУУЛИУДЫН АРИУН ЦЭВРИЙН ӨРӨӨНИЙ ЗАСВАР /4-Р СУРГУУЛЬ/				
	"А БЛОК" АРИУН ЦЭВРИЙН ӨРӨӨ-4,5,6 /Хэсэгчилсэн байгуулалт/				
	Архитектор	М.Номинцэцэг	ЕГ Шифр: Б.Д.К-А3-02/2024	Масштаб: М1:50	Огноо: 2024.08
	Гүйцэтгэсэн	М.Номинцэцэг	ТГ Шифр: .	Зургийн дугаар: БА-3	Хуудас: 10
	Шалгасан	Э.Номинцэцэг			

СПОРТ ЗААЛ ШИНЭЭР ТӨЛӨВЛӨЖ БУЙ ТОНОГЛОЛ М1:50

АЦӨ-7,8,9 / ӨӨРЧЛӨЛТИЙН БАЙГУУЛАЛТ/

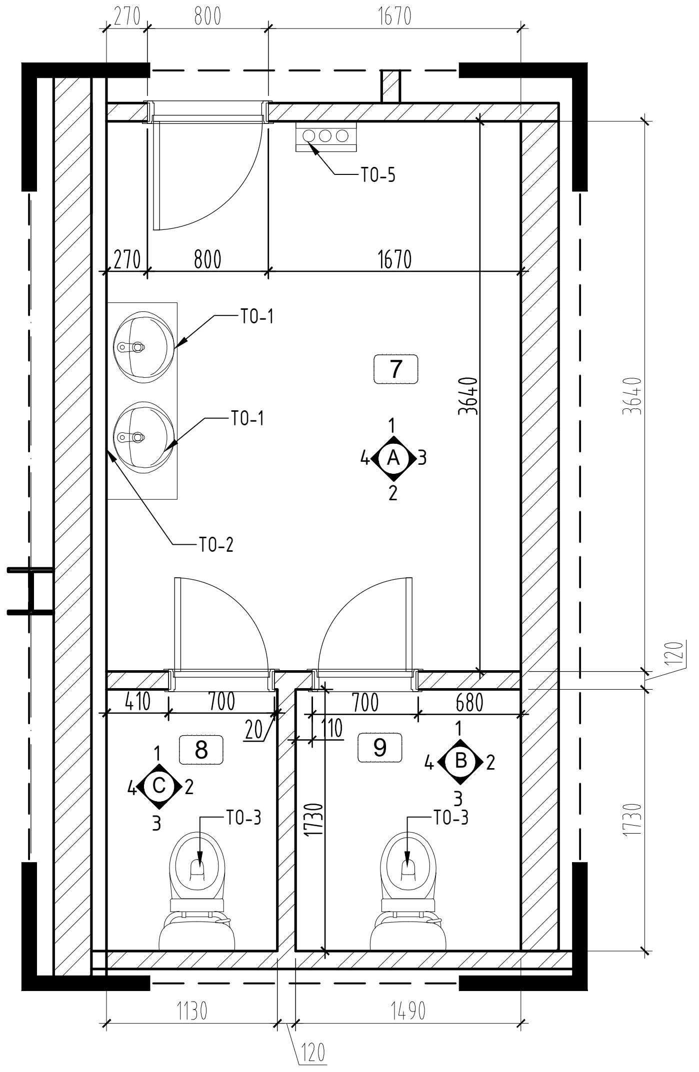

ШИНЭЭР ХИЙГДЭХ АЖЛЫН ТОО ХЭМЖЭЭ /АЦӨ 1-6/												
Өрөөний дугаар	Өрөөний нэр	Өрөөний талбай /м2/	Хавтан хаалт/м2/	Гоёлын хавтан/м2/	Рейк хавтан/м2/	ТО-1	ТО-2	ТО-3	ТО-4	ТО-5	ТО-6
1	Ариун цэврийн өрөө-1 /Эрэгтэй 1-р давхарт/	14.18	5.88	2.34	5.87	3	3	2	2	1	-
2	Ариун цэврийн өрөө-2 /Эмэгтэй 1-р давхарт/	16.51	5.88	2.34	5.87	3	3	4	-	1	-
3	Ариун цэврийн өрөө-3/Тусгай хэрэгцээт 1-р давхарт//	3.17	5.88	2.34	5.87	1	1	-	-	1	1
4	Ариун цэврийн өрөө-1 /Эрэгтэй 2-р давхарт/	14.18	5.88	2.34	5.87	3	3	2	2	1	-
5	Ариун цэврийн өрөө-2 /Эмэгтэй 2-р давхарт/	16.51	5.88	2.34	5.87	3	3	4	-	1	-
6	Ариун цэврийн өрөө-3/Тусгай хэрэгцээт 1-р давхарт//	3.17	5.88	2.34	5.87	1	1	-	-	1	1
НИЙТ ТАЛБАЙ		67.72	35.28	14.04	35.22	14.00	14.00	12.00	4.00	6.00	2.00

ТАНИХ ТЭМДЭГ

- Тоосгон өрөгт хана
- ОСП хавтан хана
- Шинээр хийх хаалга
- ТО-1 – Шинээр суулгах угаагуур
- ТО-2 – Шинээр суулгах толь
- ТО-3 – Шинээр суулгах суултуур
- ТО-4 – Шинээр суулгах писсуар
- ТО-5 – Шинээр гар хатаагч
- ТО-6 – Шинээр тусгай хэрэгцээт иргэний суултуур

ШИНЭЭР ХИЙГЛЭХ АЖЛЫН ТОО ХЭМЖЭЭ									
Өрөөний дугаар	Өрөөний нэр	Өрөөний талбай /м2/							
7	Ариун цэврийн өрөө-1 /Спорт заал/	14.18							
8	Эрэгтэй АЦӨ-2 /Спорт заал/	3.17							
9	Эмэгтэй АЦӨ-3 /Спорт заал/	16.51							
НИЙТ ТАЛБАЙ		33.86							

BEST DESIGN CONSTRUCTION

Өмнөговь аймаг. Даланзадгад сум ЕРӨНХИЙ БОЛОВСРОЛЫН СУРГУУЛИУДЫН АРИУН ЦЭВРИЙН ӨРӨӨНИЙ ЗАСВАР /4-Р СУРГУУЛЬ/					
"А БЛОК" АРИУН ЦЭВРИЙН ӨРӨӨ-4,5,6 /Хэсэгчилсэн байгуулалт/					
Архитектор		М.Номинцэцэг	ЕГ Шифр: Б.Д.К-А3-02/2024	Масштаб:	Огноо: 2024.08
Гүйцэтгэсэн		М.Номинцэцэг	ТГ Шифр: .	Зургийн дугаар: БА-4	Хуудас: 10
Шалгасан		Э.Номинцэцэг			

АРИУН ЦЭВРИЙН ӨРӨӨ- Спорт заал/Хэсэгчилсэн байгууламт, ханын дэлгээс/ М1:50

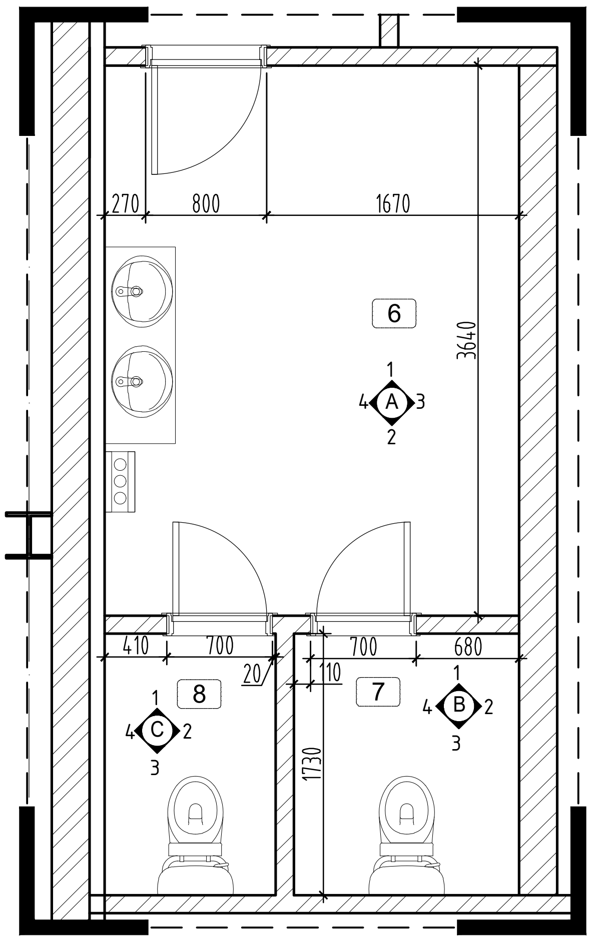

Тайлбар:

1. Угсралтын ажлыг гүйцэтгэхдээ уг зургийг өөрчлөлтийн байгууламтыг БА-07 хуудас болон харагдах байдал БА-17-20 хуудастай хамт үзнэ.
2. Мөн төсвийн ажлын тоо хэмжээ болон зургийг хамт үзнэ.
3. Захиалагч болон ашиглагч талаас зурагт өөрчлөлт оруулах санал ирсэн тохиолдолд зураг зохиогч талд зайлшгүй мэдэгдэж зөвшилцөнө.
4. Өнгө загварыг зөвшилцөнө.

"А" Ханын дэлгээс-1

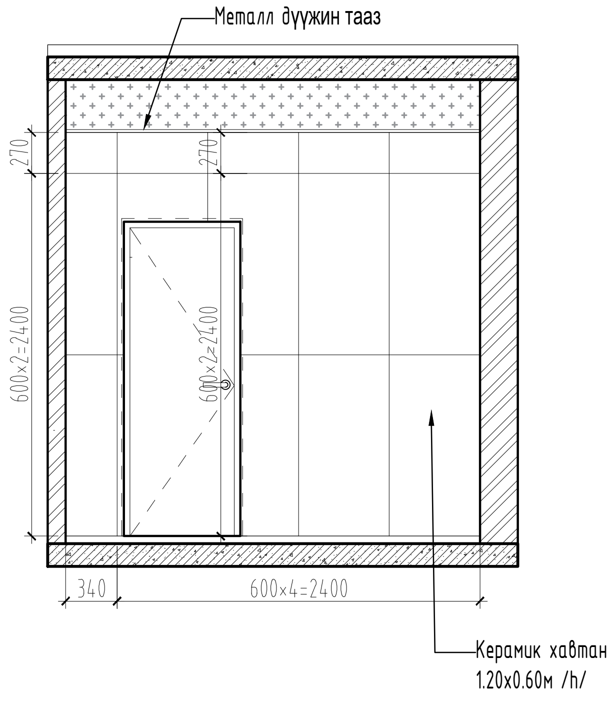

"А" Ханын дэлгээс-2

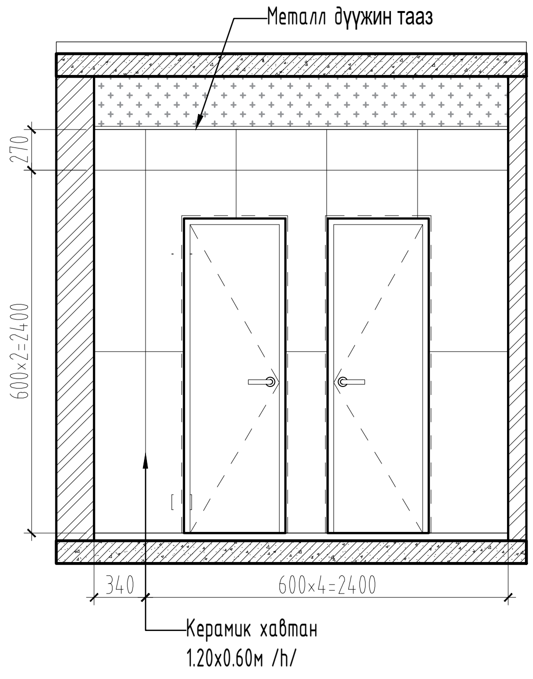

"А" Ханын дэлгээс-3

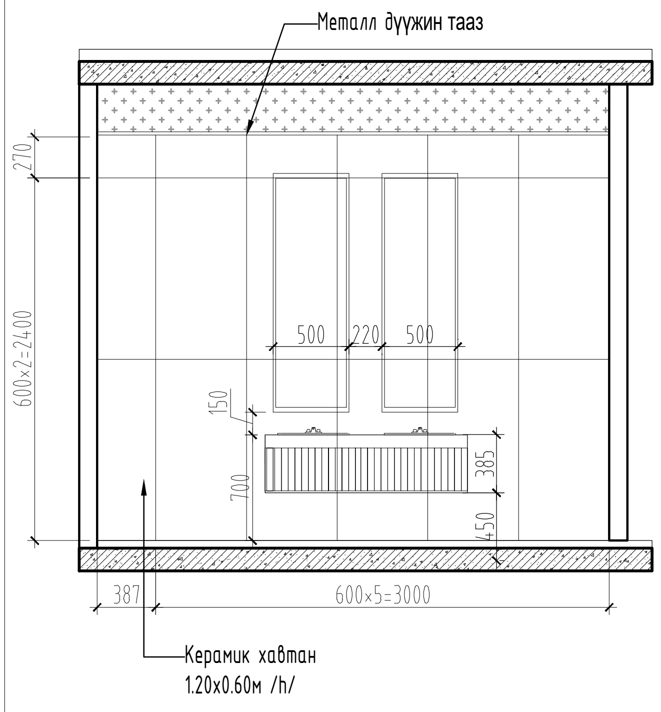

"B,C" Ханын дэлгээс-1

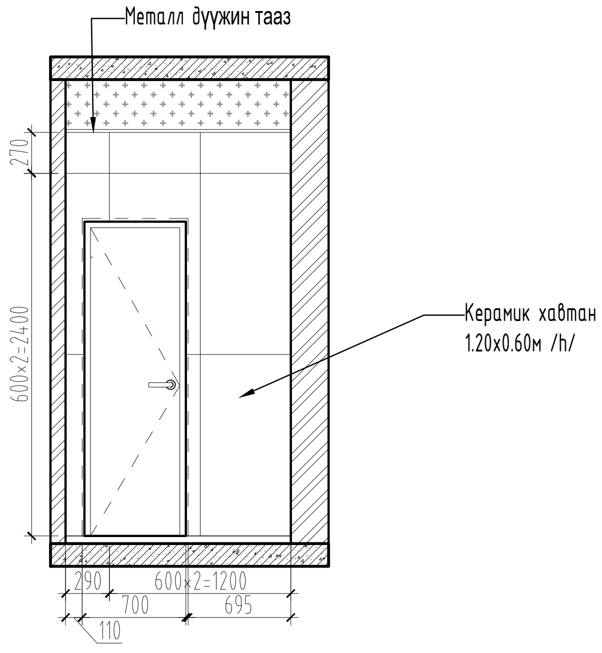

"B,C" Ханын дэлгээс-1

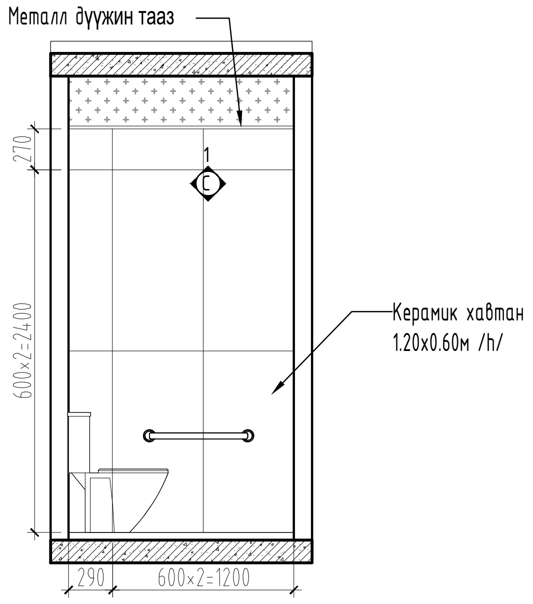

"B,C" Ханын дэлгээс-3

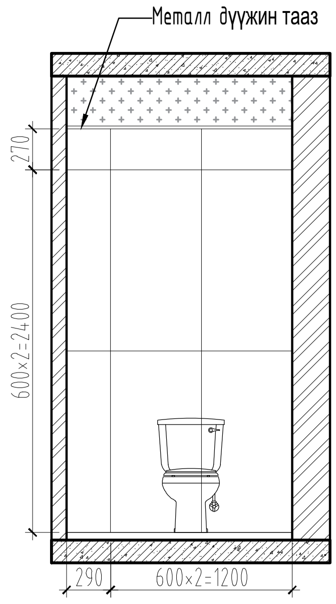

BEST DESIGN CONSTRUCTION

Өмнөговь аймаг. Даланзадгад сум

ЕРӨНХИЙ БОЛОВСРОЛЫН СУРГУУЛИУДЫН АРИУН ЦЭВРИЙН ӨРӨӨНИЙ ЗАСВАР /4-Р СУРГУУЛЬ/

Ариун цэврийн өрөө-спорт заал /Хэсэгчилсэн байгууламт, ханын дэлгээс/

Архитектор		М.Номинцэцэг	ЕГ Шифр: Б.Д.К-А3-02/2024	Масштаб: М1:50	Огноо: 2024.08
Гүйцэтгэсэн		М.Номинцэцэг	ТГ Шифр:	Зургийн дугаар: БА-5	Хуудас: 10
Шалгасан		Э.Номинцэцэг			

A3

ТӨЛӨВЛӨЖ БУЙ НҮДЭН ГЭРЭЛ , ТААЗНЫ БАЙГУУЛАЛТ М1:50

АЦӨ-ТӨЛӨВЛӨЖ БУЙ ГЭРЭЛ БАЙГУУЛАЛТ

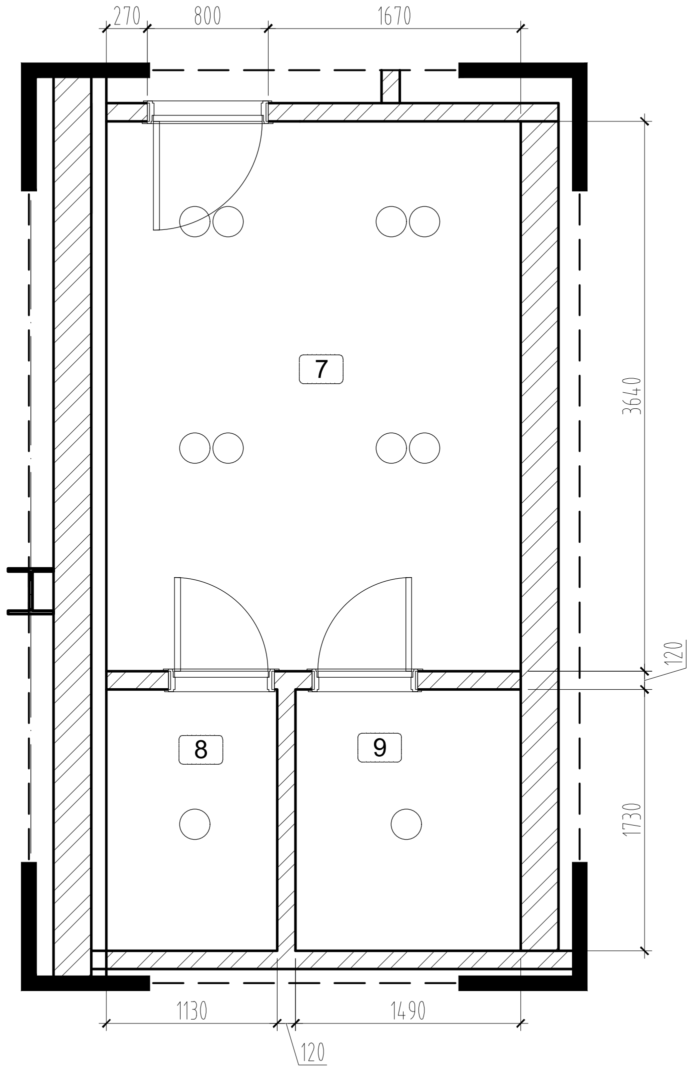

	Тааз	Тоо	Хэмжээ м2
	Метал тааз	-	64.55
	Нүдэн гэрэл	10	-

BEST DESIGN CONSTRUCTION	Өмнөговь аймаг. Даланзадгад сум ЕРӨНХИЙ БОЛОВСРОЛЫН СУРГУУЛИУДЫН АРИУН ЦЭВРИЙН ӨРӨӨНИЙ ЗАСВАР /4-Р СУРГУУЛЬ/ "А БЛОК" АРИУН ЦЭВРИЙН ӨРӨӨ-4,5,6 /Хэсэгчилсэн байгууллалт/				
	Архитектор	М.Номинцэцэг	ЕГ Шифр: Б.Д.К-А3-02/2024	Масштаб:	Огноо: 2024.08
	Гүйцэтгэсэн	М.Номинцэцэг	ТГ Шифр: .	Зургийн дугаар: БА-6	Хуудас: 10
	Шалгасан	Э.Номинцэцэг			

ХӨНГӨН ЦАГААН ДҮҮЖИН ТААЗНЫ ХЭСЭГЛЭЛ М1:20

Дүүжин таазны байгуулалт 600х600 М1:20

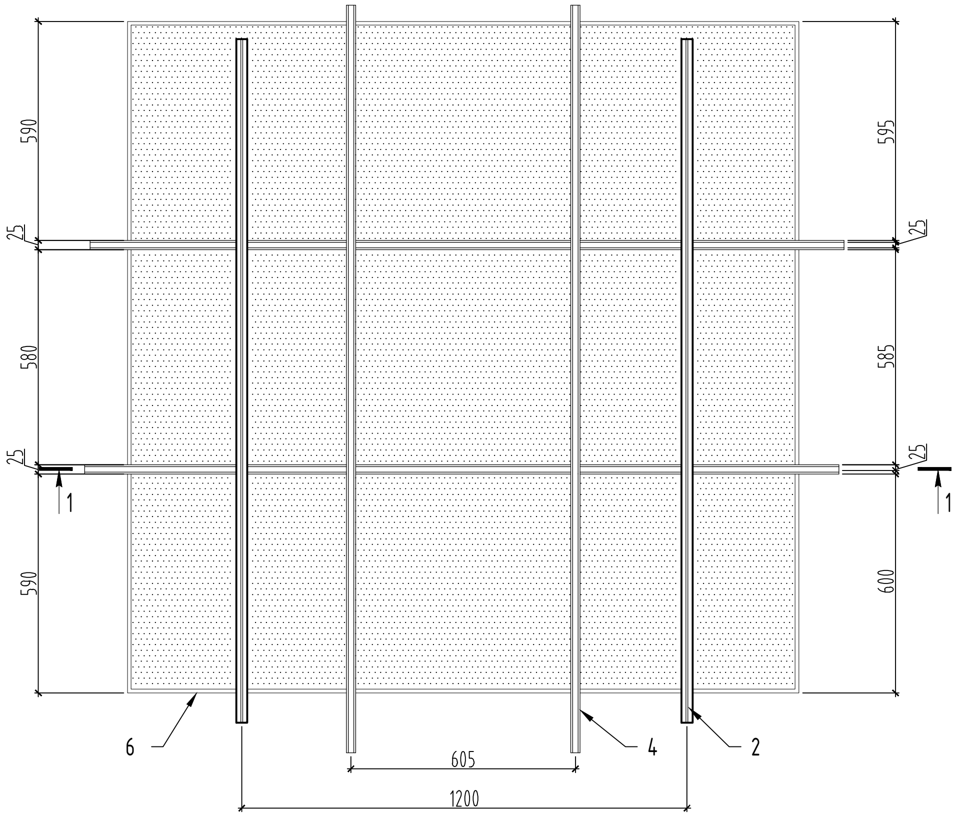

Металл нүхтэй хавтан /600*600/

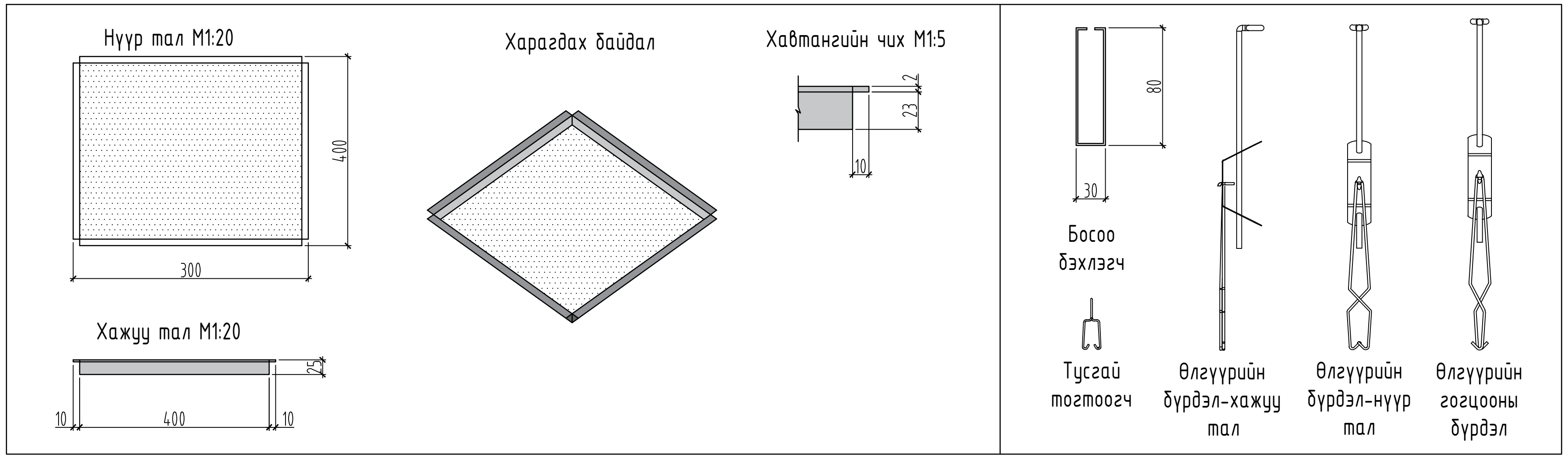

Металл тааз - Огтлол 1-1 М1:10

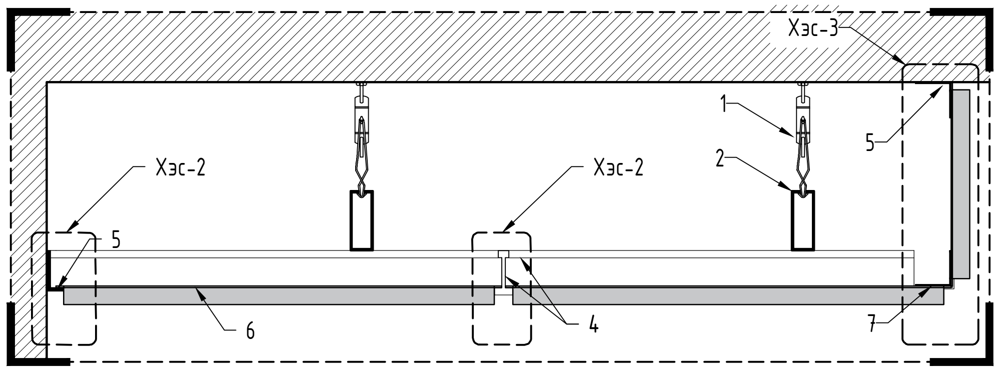

Хэсэглэл-1 М1:5

Хэсэглэл-2 М1:5

Хэсэглэл-3 М1:5

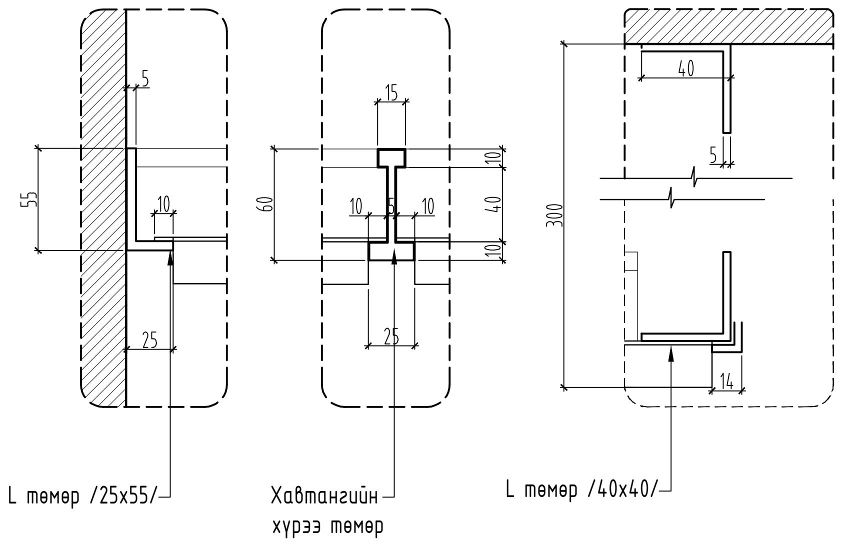

Харагдах байдал

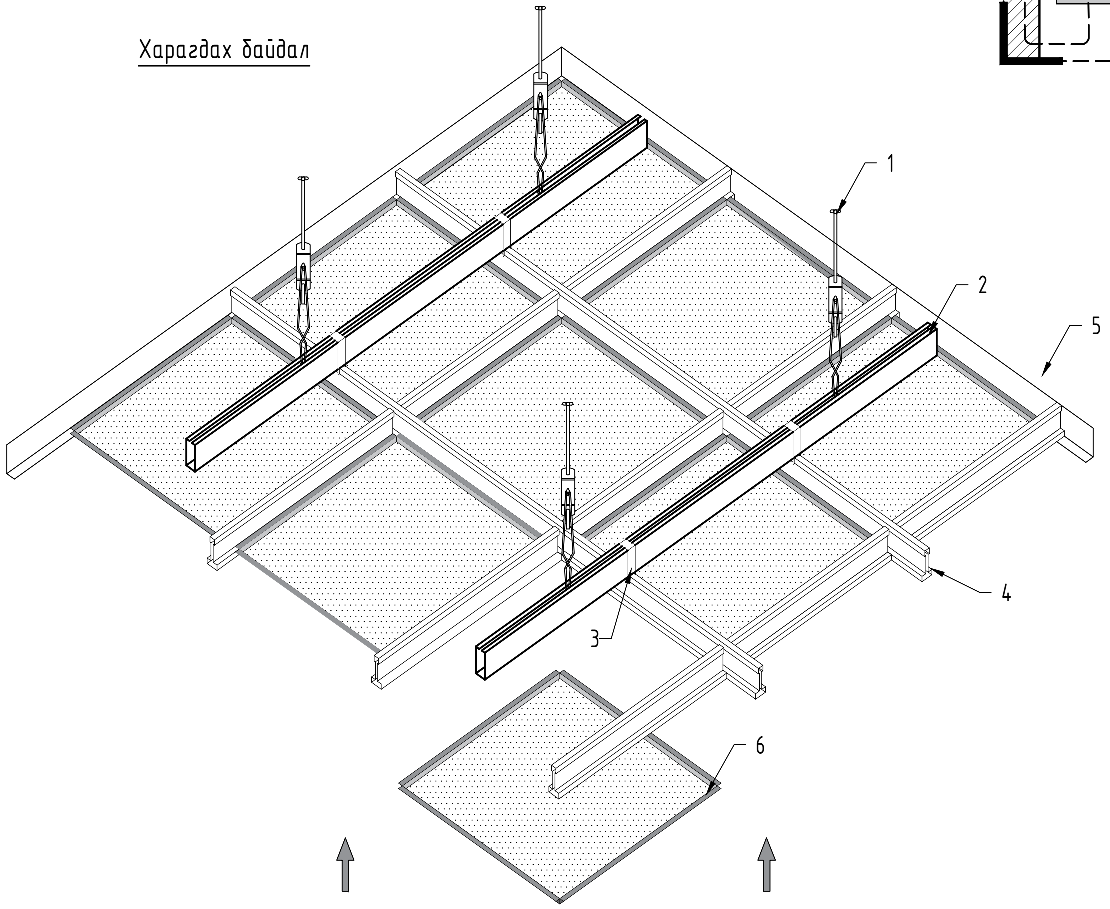

Металл хүрээний огтолцлол

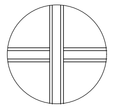

Поз	Эдэлхүүний нэр
1	Өлгүүрийн бүрдэл
2	Босоо бэхлэгч /30х80/
3	Түсгай тогтоогч
4	Металл чиглүүлэгч
5	L төмөр /хананд байрлуулна/
6	Хөнгөн цагаан тааз /300х400/
7	L төмөр /шат болон цонхтой талд хавтан тогтоохоод байрлуулна/

BEST DESIGN CONSTRUCTION

Өмнөговь аймаг. Даланзадгад сум

ЕРӨНХИЙ БОЛОВСРОЛЫН СУРГУУЛИУДЫН АРИУН ЦЭВРИЙН ӨРӨӨНИЙ ЗАСВАР /4-Р СУРГУУЛЬ/

Хөнгөн цагаан дүүжин таазны хэсэглэл

Архитектор		М.Номинцэцэг	ЕГ Шифр: Б.Д.К-А3-02/2024	Масштаб: М1:100	Огноо: 2024.08
Гүйцэтгэсэн		М.Номинцэцэг	ТГ Шифр:	Зургийн дугаар: БА-7	Хуудас: 10
Шалгасан		Э.Номинцэцэг			

ТӨЛӨВЛӨЖ БУЙ ШАЛНЫ БАЙГУУЛАЛТ М1:50

АЦӨ- 6,7,8-ТӨЛӨВЛӨЖ БУЙ ШАЛНЫ БАЙГУУЛАЛТ

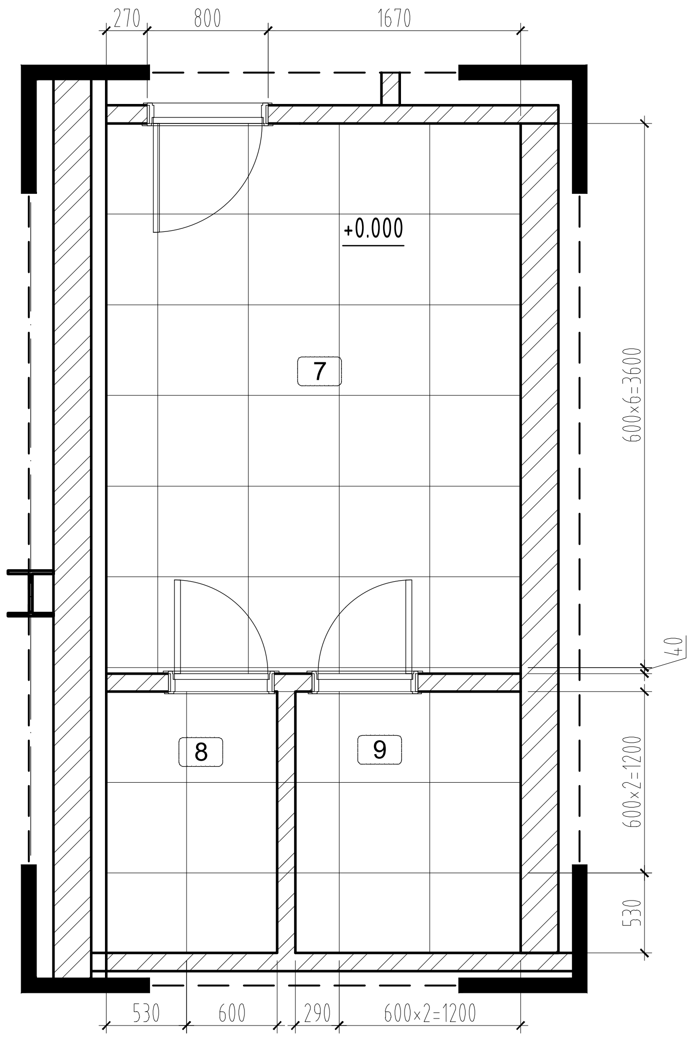

Таних тэмдэг	/Ш-3/ Шалны өнгөлгөө: Плита	Шалны уулзвар
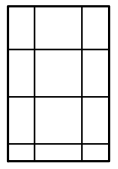	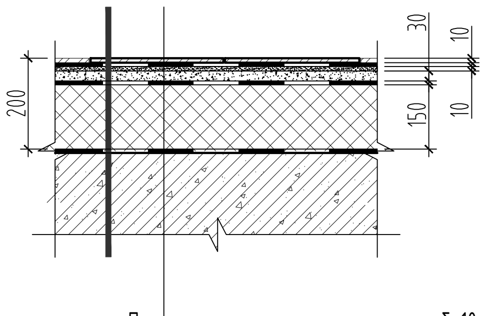 Плита δ=10 Барьцалдуулагч зуурмаг δ=10 Цементэн тэгшилгээ δ=30	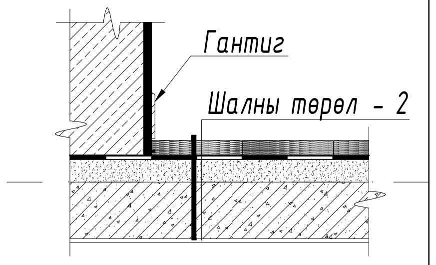

ТАНИХ ТЭМДЭГ

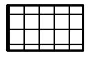 - Шалны плита 0,6x0,6

Тайлбар:

1. Хийгдэх ажлын тайлбар БА-3 хуудастай хамт үзнэ.
2. ХТ болон ДГ маркатай зургийг хамт үзнэ.
3. Шалны хэсэглэл БА-15 хуудастай хамт үзнэ.

BEST DESIGN CONSTRUCTION	Өмнөговь аймаг. Даланзадгад сум ЕРӨНХИЙ БОЛОВСРОЛЫН СУРГУУЛИУДЫН АРИУН ЦЭВРИЙН ӨРӨӨНИЙ ЗАСВАР /4-Р СУРГУУЛЬ/ "А БЛОК" АРИУН ЦЭВРИЙН ӨРӨӨ-4,5,6 /Хэсэгчилсэн байгуулалт/				
	Архитектор		М.Номинцэцэг	ЕГ Шифр: Б.Д.К-А3-02/2024	Масштаб:	Огноо: 2024.08
	Гүйцэтгэсэн		М.Номинцэцэг	ТГ Шифр: .	Зургийн дугаар: БА-8	Хуудас: 10
	Шалгасан		Э.Номинцэцэг			

АЦӨ-7 ХАРАГДАХ БАЙДАЛ-3D /хаалга хэсэг/

Хаалга
Хаалганы дэлгээс түүврээс хэмжээг харна. Ус чийгний хамгаалалтай сайн чанартай байх шаардлагатай.

Ханын плита-1
600x1200мм хэмжээтэй цайвар цэнхэр өнгөтэй байна. Өнгө болон хэмжээг захиалагч болон ашиглагч талуудтай харилцан зөвшилцөж сонголт хийнэ.

Шалны плита
600x600 хэмжээтэй цагаан шаргал өнгөтэй сайн чанарын плита байна. Плита уур ус тусгаарлагч 1 үе дэвсэн, тэгшилгээ хийн, плитаг наана.

BEST DESIGN CONSTRUCTION	Өмнөговь аймаг. Даланзадгад сум ЕРӨНХИЙ БОЛОВСРОЛЫН СУРГУУЛИУДЫН АРИУН ЦЭВРИЙН ӨРӨӨНИЙ ЗАСВАР /4-Р СУРГУУЛЬ/					
	АЦӨ-7 ХАРАГДАХ БАЙДАЛ-3D /хаалга хэсэг/					
	Архитектор		М.Номинцэцэг	ЕГ Шифр: Б.Д.К-А3-02/2024	Масштаб:	Огноо: 2024.08
	Гүйцэтгэсэн		М.Номинцэцэг	ТГ Шифр: .	Зургийн дугаар: БА-9	Хуудас: 10
	Шалгасан		Э.Номинцэцэг			

A3

BEST DESIGN
CONSTRUCTION

ЕГ Шифр: Б.Д.К-33-01/2024

Өмнөговь аймаг. Даланзадгад сум

ЕРӨНХИЙ БОЛОВСРОЛЫН СУРГУУЛИУДЫН АРИУН ЦЭВРИЙН ӨРӨӨНИЙ ЗАСВАР
/4-Р СУРГУУЛИЙН СПОРТ ЗААЛ/

/Халаалт агаар сэлгэлтийн систем/

Гүйцэтгэсэн.../Ц.Батцэцэг/

Шалгасан.../Ц.Энхцогт/

2024 он

ТАЙЛБАР БИЧИГ

Өмнөговь аймаг, Даланзадгад сум, 4-р сургуулийн спорт заалны ариун цэврийн өрөөний засварын барилгын агаар сэлгэлтийн ажлын зургийг гүйцэтгэхдээ барилга архитектурын зургийн даалгаврыг үндэслэв.

Халаалт,салхивчийн ажлын зургийг гүйцэтгэхдээ:
- БНбД 23-01-09 Барилгад хэрэглэгдэх уур амьсгал, геофизикийн үзүүлэлт,
- БНбД 23-02-09 Барилгын дулаан хамгаалалт
- БНбД 12-03-04 Барилгын үйлдвэрлэлийн хөдөлмөр аюулгүй ажиллагааны дүрэм
- БНбД 41-01-11 Халаалт, агаар сэлгэлт ба кондиционер,
- БД 41-101-08 Халаалтын системийн металл,полимер хоолойг төлөвлөх угсрах
- БНбД 31-03-03 Олон нийт иргэний барилгымөрдлөгө болгов.

Барилга баригдах газрын цаг уурын тооцооны нөхцөл:
- Гадна агаарын хэм тооцооны температур -27,4°C
- Галлагааны үеийн дундаж температур -5.4 °C
- Галлагааны үеийн үргэлжлэх хугацаа - 199хоног

Агаар сэлгэлт : Давхрын 1-2-р давхрын ариун цэврийн өрөөнүүдэд агаар сэлгэлтийн механик систем сэнстэй сараалж /C-1-7/төлөвлөв. Салхивчийн хоолойг цайрдсан ган хуудсан төмрөөр хийнэ.

Агаар сэлгэлтийн системийг туршихдаа БНбД 3.05.01-88-ыг баримтлан гүйцэтгэвэл зохино. Угсралтын ажлыг хийж гүйцэтгэхдээ техник аюулгүй ажиллагааны норм дүрмийг баримтлан ажиллах хэрэгтэй.

ТОЙМ-БАЙГУУЛАЛТ М1:100

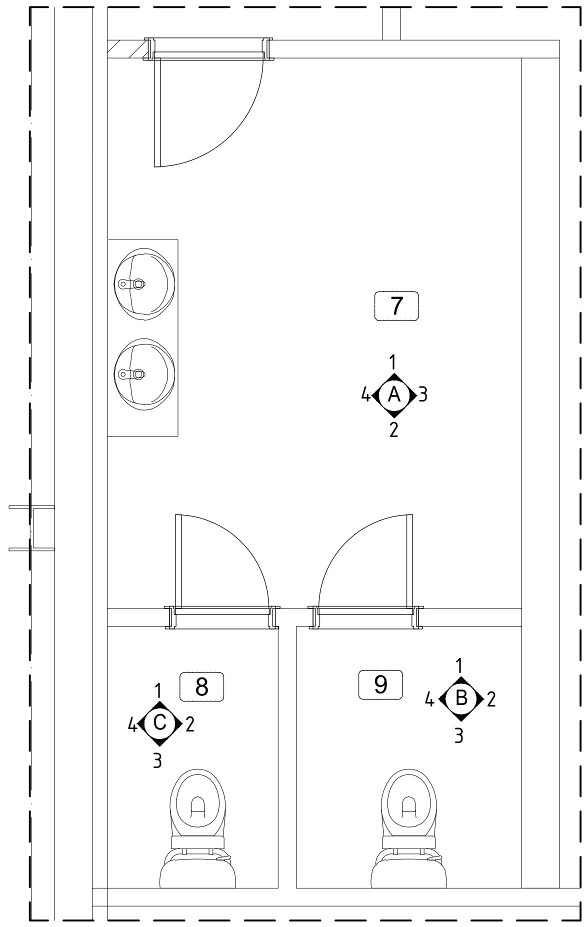

ЗУРГИЙН ЖАГСААЛТ

Д/Д	Зургийн нэр	Тайлбар
1	Нүүр хуудас,тайлбар бичиг, тойм байгуулалт,зургийн жагсаалт	XAC-1
2	Ариун цэврийн өрөө агаар сэлгэлтийн системийн байгуулалт,тойм материалын түүвэр	XAC-2

ТАНИХ ТЭМДЭГ

Нэр	Тэмдэглэгээ	
	Байгуулалт	Тойм
- Салхивчийн суваг		
- Агаар сорох тор	P150 L=50	P150 L=50
- Салхивчийн хоолой		
- Агаар сорох механик систем	C-1	C-1

BEST DESIGN CONSTRUCTION	ӨМНӨГОВЬ АЙМАГ. ДАЛАНЗАДГАД СУМ ЕРӨНХИЙ БОЛОВСРОЛЫН СУРГУУЛИУДЫН АРИУН ЦЭВРИЙН ӨРӨӨНИЙ ЗАСВАР /4-Р СУРГУУЛЬ СПОРТ ЗААЛ /				
	Нүүр хуудас,тайлбар бичиг, тойм байгуулалт,зургийн жагсаалт				
	Инженер		Ц.Батцэцэг	ЕГ.Шифр: Б.Д.К-33-01/2024	Масштаб:	Огноо: 2024
	Гүйцэтгэсэн		Ц.Батцэцэг	ТГ.Шифр:	Зургийн дугаар: XAC-1	Хуудас: 2
	Шалгасан		Ц.Энхцогт			

СПОРТ ЗААЛНЫ АГААР СЭЛГЭЛТИЙН СИСТЕМИЙН ТОЙМ

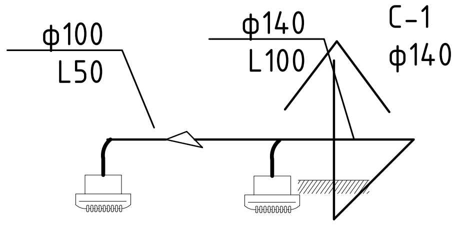

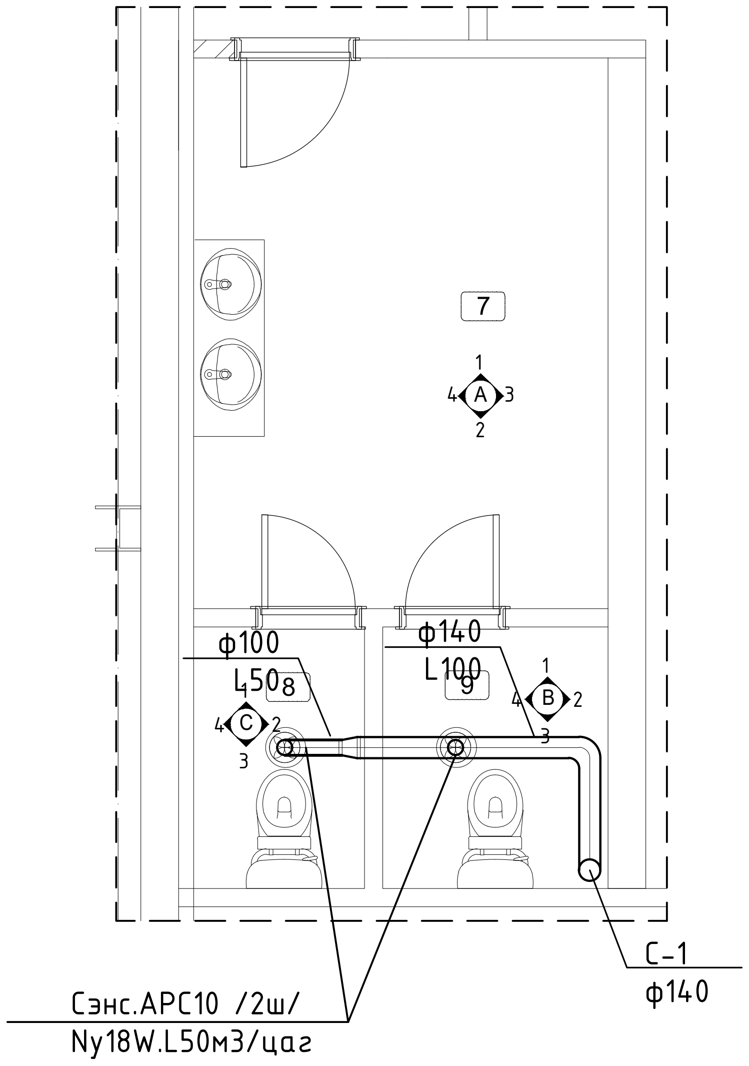

МАТЕРИАЛЫН ТҮҮВЭР

Д/Д	Тэмдэглэгээ	б /мм/	Материалын нэр	Тоо шир	Нэгж жин	Тайлбар
1	2		3	4	5	6
Агаар сэлгэлтийн механик систем /С-1/						
1	ГОСТ-19904-76	б=0.5мм	Цайрдсан гөлмөн төмөр дугуй хоолой ф100	0.5		у/м
2	ГОСТ-19904-76		Цайрдсан гөлмөн төмөр дугуй хоолой ф140	4.5		у/м
3	ГОСТ-19904-76		Шилжвэр ф100/ф140	1		ш
4			Отвод 90°С ф140	2		ш
5			Сэнстэй сараалж Р150	2		ш

Өрөөний дугаар	Өрөөний нэр	Өрөөний талбай /м2/
7	Ариун цэврийн өрөө-1 /Спорт заал/	14.18
8	Эрэгтэй АЦӨ-2 /Спорт заал/	3.17
9	Эмэгтэй АЦӨ-3 /Спорт заал/	16.51
НИЙТ ТАЛБАЙ		33.86

BEST DESIGN CONSTRUCTION

ӨМНӨГОВЬ АЙМАГ. ДАЛАНЗАДГАД СУМ ЕРӨНХИЙ БОЛОВСРОЛЫН СУРГУУЛИУДЫН АРИУН ЦЭВРИЙН ӨРӨӨНИЙ ЗАСВАР /4-Р СУРГУУЛЬ СПОРТ ЗААЛ /

Ариун цэврийн өрөө агаар сэлгэлтийн системийн байгуулалт,тойм материалын түүвэр

Инженер		Ц.Батцэцэг	ЕГ.Шифр: Б.Д.К-33-01/2024	Масштаб:	Огноо: 2024
Гүйцэтгэсэн		Ц.Батцэцэг	ТГ.Шифр:	Зургийн дугаар: ХАС-2	Хуудас: 2
Шалгасан		Ц.Энхцогт			

"ТЭМЖИН" ХХК

ЕГ Шифр:ТМХО-22/24

Өмнөговь аймаг. Даланзадгад сум

ЕРӨНХИЙ БОЛОВСРОЛЫН СУРГУУЛИУДЫН АРИУН ЦЭВРИЙН ӨРӨӨНИЙ ЗАСВАР /4-Р СУРГУУЛИЙН СПОРТ ЗААЛ/

(Цэвэр, бохир усны ажлын зураг)

ЗАХИРАЛ...Б.ТЭМҮҮЖИН

2024он

ТАЙЛБАР БИЧИГ,ТАНИХ ТЭМДЭГ

Тайлбар бичиг

Өмнөговь аймаг. Даланзадгад сум Ерөнхий боловсролын сургуулиудын ариун цэврийн өрөөний засварын /4-р сургууль спорт заал/ ус хангамж ариутгах татуургын ажилын зургийг Архитектурын байгууламтыг үндэслэн Монгол улсын зургийн байгууллагуудын мөрдөж байгаа БНбД 40-05-16 "Барилга доторхи ус хангамж ариутгах татуурга" нормуудыг баримтлан боловсрууллав.
Зураг төслийн энэ хэсэгт ус хангамж, ариутгах татуургын дараах системийг төлөвлөв.
Үүнд:
Унд-ахуйн ус хангамжийн систем
Ахуйн ариутгах татуургын систем
Унд-ахуйн хангамжийн шугам.

Тус барилгын усан хангамжийн эх үүсвэр нь сумын гүний худаг ба одоо байгаа ариун цэврийн өрөөнд холбогдсон. Цэв.эр усны шугамыг шалны хийцэд угсрагдана. Барилга дотор хэрэгцээний халуун усны шугам хийгдээгүй байсан тул АЦӨ бүрт агшин зуурын ус халаагчаар хангахаар төлөвлөв. Салбар шугамнуудыг пластмасс хоолойгоор төлөвлөв. Усан хангамж, халуун усны шугам сүлжээг угсрахаар төлөвлөсөн яндан хоолойг эрүүл ахуйн шаардлага, даралт даах чадварыг харгалзан металл пластмасс болон бусад яндан хоолойгоор холбохыг зөвшөөрнө.
Ахуйн ариутгах татуургын шугам

Ариун цэврийн өрөөний засварын ажил тул одоо байгаа шалны хийцэд байгаа шугамаар бохир ус зайлуулхаар төлөвлөв. Бохир усны шугам сүлжээг PVC-U маркын хуванцар хоолойгоор угсрахаар төлөвлөсөн. Сургуулийн барилга нь зоорийн давхаргүй учир шалны хийцэд угсрагдаж гадагш гарах ба 1 гаргалгаатай хийхээр төлөвлөсөн. Барилга доторх бохир усны шугам сүлжээнд агаар солилцуулах босоо шугам, шалгах таг, цэвэрлэгээ зэргийг нормын дагуу төлөвлөв. Мөн барилгаас гарах шугамыг хөлдөлтийн гүнээс доор явуулна. Энэ барилгын хувьд зоорийн давхаргүй учир нэгдүгээр давхарын шалан доогуур сувагт угсрахаар төлөвлөсөн болно. Ингэхдээ гадна төвийн шугамнаас хамаарна. Салбар шугамыг угсрахдаа налууг норм дүрмийн дагуу угсрана. Босоо шугамуудыг хананаас хомутан бэхэлгээгээр бэхлэнэ.

Барилгын дотор усан хангамж, ариутгах татуургын шугамыг угсрахдаа "Дотор сантехникийн систем" БНбД 3.05.01-88-ийн тухайлсан заалтын дагуу угсарч, шахаж шалгаж, угааж цэвэрлэн эрүүл ахуйн шаардлагад нийцүүлэн хийнэ. Системийн угсралтыг норм дүрмийн дагуу гүйцэтгэх ба ил далд ажлын актыг тухай бүрд хөтлөн фото зургаар баримтжуулан, БУА-ын журналыг байнга хөтлөж явах шаардлагатай.

Таних тэмдэглэгээ

Нэр	Тэмдэглэгээ	
	Байгууламт	Тойм
- Унд ахуйн хүйтэн усны шугам	У1	
-Унд ахуйн халуун усны шугам	Д3	
-Халуун усны эргэлтийн шугам	Д4	
-Ариутгах татуургын шугам	Б1	
-Цэвэрлэгээ , шалгах таг		
-Угаагуур, угаалтуур		
-Суултуур		
-Ванн		В
-Хаалт		
-Үл буцаах хаалт		
-Манометр		
-Галын кран	ГК Ф50	ГК Ф50

Д/д	Зургийн жагсаалт	Нэрс
1	Тайлбар бичиг, таних тэмдэг,Зургийн жагсаалт	ЦБУ-01
2	Спорт заалны цэвэр,бохир усны шугамын байгууламт	ЦБУ-02
3	Цэвэр,бохир усны шугамын тойм	ЦБУ-03
4	Материалын түүвэр	ЦБУ-04

BEST DESIGN CONSTRUCTION

ӨМНӨГОВЬ АЙМАГ. ДАЛАНЗАДГАД СУМ ЕРӨНХИЙ БОЛОВСРОЛЫН СУРГУУЛИУДЫН АРИУН ЦЭВРИЙН ӨРӨӨНИЙ ЗАСВАР /4-Р СУРГУУЛЬ СПОРТ ЗААЛ /					
Тайлбар бичиг, таних тэмдэг,Зургийн жагсаалт					
Инженер		Ц.Батцэцэг	ЕГ.Шифр: Б.Д.К-33-01/2024	Масштаб:	Огноо: 2024
Гүйцэтгэсэн		Ц.Батцэцэг	ТГ.Шифр:	Зургийн дугаар: ЦБУ-01	Хуудас: 2
Шалгасан		Ц.Энхцогт			

СПОРТ ЗААЛНЫ ЦЭВЭР УСНЫ ШУГАМЫН БАЙГУУЛАЛТ

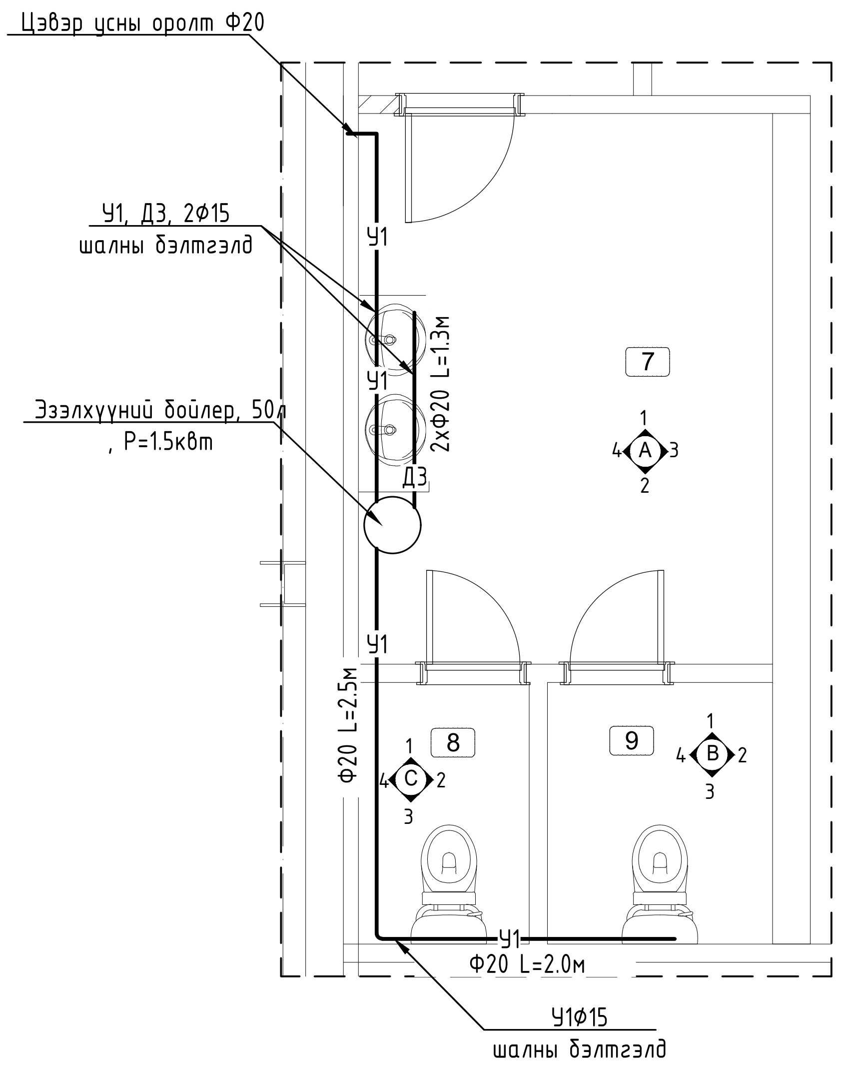

СПОРТ ЗААЛНЫ БОХИР УСНЫ ШУГАМЫН БАЙГУУЛАЛТ

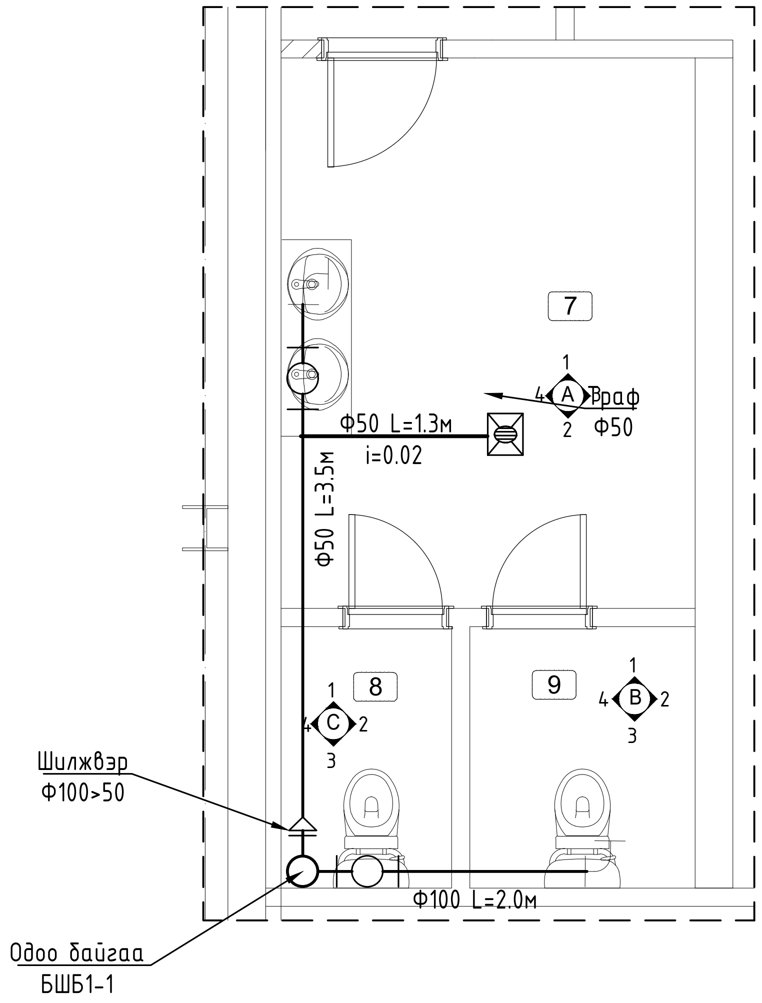

Өрөөний дугаар	Өрөөний нэр	Өрөөний талбай /м2/
7	Ариун цэврийн өрөө-1 /Спорт заал/	14.18
8	Эрэгтэй АЦӨ-2 /Спорт заал/	3.17
9	Эмэгтэй АЦӨ-3 /Спорт заал/	16.51
НИЙТ ТАЛБАЙ		33.86

BEST DESIGN CONSTRUCTION	ӨМНӨГОВЬ АЙМАГ. ДАЛАНЗАДГАД СУМ ЕРӨНХИЙ БОЛОВСРОЛЫН СУРГУУЛИУДЫН АРИУН ЦЭВРИЙН ӨРӨӨНИЙ ЗАСВАР /4-Р СУРГУУЛЬ СПОРТ ЗААЛ /					
	СПОРТ ЗААЛНЫ ЦЭВЭР,БОХИР УСНЫ ШУГАМЫН БАЙГУУЛАЛТ					
	Инженер		Ц.Батцэцэг	ЕГ.Шифр: Б.Д.К-33-01/2024	Масштаб:	Огноо: 2024
	Гүйцэтгэсэн		Ц.Батцэцэг	ТГ.Шифр:	Зургийн дугаар: ЦБУ-02	Хуудас: 2
	Шалгасан		Ц.Энхцогт			

ЦЭВЭР,БОХИР УСНЫ ШУГАМЫН ТОЙМ

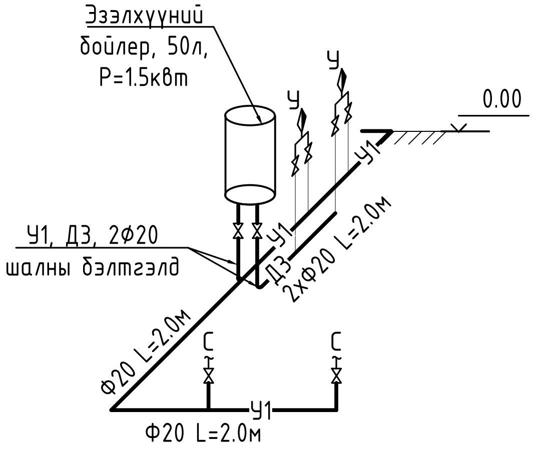

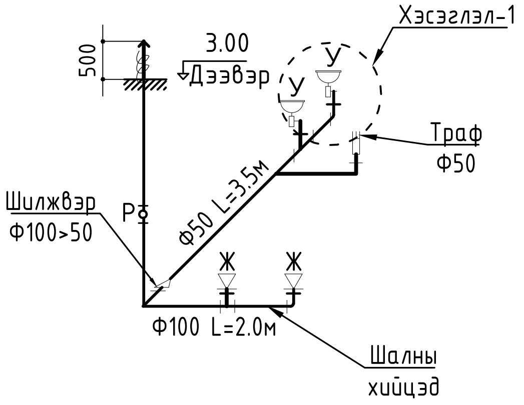

Угаагуурын бохир усны шугамын
холболт хийх хэсэглэл-1

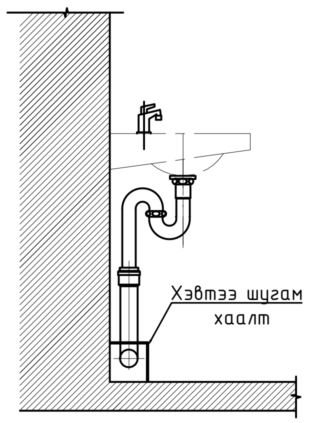

Суултуурын бохир усны шугамын
холболт хийх хэсэглэл-2

BEST DESIGN CONSTRUCTION	ӨМНӨГОВЬ АЙМАГ. ДАЛАНЗАДГАД СУМ ЕРӨНХИЙ БОЛОВСРОЛЫН СУРГУУЛИУДЫН АРИУН ЦЭВРИЙН ӨРӨӨНИЙ ЗАСВАР /4-Р СУРГУУЛЬ СПОРТ ЗААЛ /				
	Цэвэр,бохир усны шугамын тойм				
	Инженер		Ц.Батцэцэг	ЕГ.Шифр: Б.Д.К-33-01/2024	Масштаб:	Огноо: 2024
	Гүйцэтгэсэн		Ц.Батцэцэг	ТГ.Шифр:	Зургийн дугаар: ЦБУ-03	Хуудас: 2
	Шалгасан		Ц.Энхцоот			

Д/Д	Тэмдэглэгээ	Материалын нэр	Тоо шир	Нэгж жин	Тайлбар
Бохир усны шугамын материалын түүвэр /1,2-р давхар/					
1	PVC-U	Хуванцар хоолой Ф50 /у/м/	4	1.67	
	PVC-U	Хуванцар хоолой Ф110 /у/м/	7	5.36	
2	PVC-U	Булан Ф50мм /ш/	1	0.1	
	PVC-U	Булан Ф110мм 45° /ш/	1	0.5	
3	PVC-U	Шулуун гурвалжин Ф50*50 /ш/	1	0.11	
	PVC-U	Гурвалжин Ф110*50 45° /ш/	1	0.4	
	PVC-U	Гурвалжин Ф110*110 45° /ш/	1	0.65	
4	PVC-U	Цэвэрлэгээний таг Ф110мм /ш/	1		
	PVC-U	Шалгах таг Ф110мм /ш/	1.0		
	PVC-U	Шилжвэр Ф110*50 /ш/	1	0.4	
5	PVC-U	Агааржуулалтын хоолойн малгайвч Ф100	1	0.4	
6	PVC-U	Дөрвөлжин Ф110*110*110 /ш/	1	0.4	
7	PVC-U	Траф Ф50	1		
	Цэвэр усны шугамын материалын түүвэр /хүйтэн , халуун усны шугам/				
8	PPR-E	Хуванцар хоолой Ф20мм /у/м/	10м		
9	P=10 ата ГОСТ 3262-75	Цайрдсан ган хоолой Ф15мм / у/м/	3м		
10	P=10 ата ГОСТ 3262-75	Шилжвэр Ф25/20 /ш/	1		
11	P=10 ата ГОСТ 3262-75	Шилжвэр Ф20/15 /ш/	1		
12	P=10 ата	Булангийн вентиль Ф15 /ш/	6		
13	P=10 ата	хаалт Ф20 /ш/	1		
14		Ээлхүүний бойлер, 50л, P=1.5квт	1	ком	

Д/д	Тоног төхөөрөмж түүвэр	Тоо хэмжээ /ш/
1	Автомат бидэтэй суулгуур	2
2	Мэдрэгчтэй угаагуур	2

BEST DESIGN CONSTRUCTION

ӨМНӨГОВЬ АЙМАГ. ДАЛАНЗАДГАД СУМ ЕРӨНХИЙ БОЛОВСРОЛЫН СУРГУУЛИУДЫН АРИУН ЦЭВРИЙН ӨРӨӨНИЙ ЗАСВАР /4-Р СУРГУУЛЬ СПОРТ ЗААЛ /

Материалын түүвэр

Инженер		Ц.Батцэцэг	ЕГ.Шифр: Б.Д.К-33-01/2024	Масштаб:	Огноо: 2024
Гүйцэтгэсэн		Ц.Батцэцэг	ТГ.Шифр:	Зургийн дугаар: ЦБУ-04	Хуудас: 2
Шалгасан		Ц.Энхцогт			

"ТЭМЖИН" ХХК

ЕГ Шифр:ТМХО-22/24

Өмнөговь аймаг. Даланзадгад сум
ЕРӨНХИЙ БОЛОВСРОЛЫН СУРГУУЛИУДЫН АРИУН ЦЭВРИЙН ӨРӨӨНИЙ ЗАСВАР /4-Р СУРГУУЛИЙН СПОРТ ЗААЛ/

/Хүчит төхөөрөмж болон Дотор гэрэлтүүлэг/

Гүйцэтгэсэн................................../Э.Тайванбаяр/
Захирал../Б.Тэмүүжин/

2024он

Зургын жагсаалт, үндсэн үзүүлэлт

ҮНДСЭН ИЖ БҮРЭН АЖЛЫН ЗУРГИЙН ЖАГСААЛТ

Хуудас	Нэр	Тайлбар
01	Зургийн жагсаалт, үндсэн үзүүлэлт, таних тэмдэг	ХТ-1
02	Тайлбар бичиг	ХТ-2
03	Таних тэмдэг	ХТ-3
04	Автоматжуулсан самбарын бүдүүвч, Материалын түүвэр	ХТ-4
05	Хүчит төхөөрөмжийн байгуулалт Дотор гэрэлтүүлгийн байгуулалт	ХТ-5

ИШ ТАТСАН БОЛОН ХАВСАРГАСАН БИЧИГ БАРИМТЫН ЖАГСААЛТ

Тэмдэглэгээ	Нэр	Тайлбар
БД 43-102-07	Орон сууц, олон нийтийн барилгын цахилгаан тоног төхөөрөмж төлөвлөх ба угсрах,	
БНбД 23-0208	Байгалийн ба зохиомол гэрэлтүүлэг	
БД 43-103-08	Барилга байгууламжийн аянга хамгаалалтын зураг төсөл зохиох заавар,	
БД 43-101-03	Цахилгаан байгууламжийн дүрэм тооцоо	
MNS 3757-16:2015	Цахилгаан тоног төхөөрөмж, гүйдэл дамжуулагчийн таних тэмдэглэгээ.	
	Хавсаргасан бичиг баримтыг А4 форматаас үзнэ үү	

ТАЙЛБАР:

Захиалагч:

Зураг төсөл зохиогч:

"ТЭМЖИН" ХХК

Улаанбаатар хот
Сүхбаатар дүүрэг,
11-р хороо
PRO-ONE оффис 904 тоот

Инженер	Э.Тайванбаяр	
Гүйцэтгэсэн	Э.Тайванбаяр	
Шалгасан	Б.Тэмүүжин	

Төслийн нэр:

ӨМНӨГОВЬ АЙМАГ. ДАЛАНЗАДГАД СУМ ЕРӨНХИЙ БОЛОВСРОЛЫН СУРГУУЛИУДЫН АРИУН ЦЭВРИЙН ӨРӨӨНИЙ ЗАСВАР /4-Р СУРГУУЛЬ СПОРТ ЗААЛ /

Үе шат: Ажлын зураг

Зургийн нэр: Зургийн үндсэн үзүүлэлт, иж бүрдэл

Масштаб:	Зургийн дугаар:	Хуудас:
М1:100	ХТ-1	5
ЕГ Шифр: ТМ-72-5/2023	ТГ Шифр:	Огноо: 2024

Төслийн Шифр:

A3

Тайлбар бичиг

1. Ерөнхий өгөгдөл

Өмнөговь аймаг. Даланзадгад сум

ЕРӨНХИЙ БОЛОВСРОЛЫН СУРГУУЛИУДЫН АРИУН ЦЭВРИЙН ӨРӨӨНИЙ ЗАСВАР СПОРТ ЗААЛ

Орон сууцны барилгын дотор цахилгаан хангамжийн зураг төслийг БА болон ББ зургийн даалгаварыг үндэслэн технологийн байгуулалт дээр хүчин төгөлдөр мөрдөж буй доорхи стандартуудыг баримтлан гүйцэтгэв. Үүнд:

-БД 43-102-07 Орон сууц, олон нийтийн барилгын цахилгаан тоног төхөөрөмж төлөвлөх ба угсрах,
-БНбД 23-0208 Байгалийн ба зохиомол гэрэлтүүлэг,
-БД 43-103-08 Барилга байгууламжийн аянга хамгаалалтын зураг төсөл зохиох заавар,
-БД 43-101-03 Цахилгаан байгууламжийн дүрэм.

Цахилгаан сүлжээг доорхи байдлаар гүйцэтгэнэ. Үүнд:

Өрөөнүүд:

1.1 хаалганы бариул талын ханан шалнаас 1,5м өндөрт тоноглох унтраалгануудруу ППВ - 3х2.5 мм2 ба ПВ - 3(1х2.5) мм2 утсыг кабель далдлагчинд сүвлэж ханаар ил татна.

1.2 ханан 0,3м өндөрт далд угсрах розеткнууд руу ПВ - 3х2.5 мм2 утсаар кабель далдлагчинд ханаар ил сүвлэж татна

1.3 хуваарилах самбар-с ВВГ кабелиар илээр кабелийн тавиур дээр, ханаар ил кабель далдлагчинд сүвлэн.

1.5 Ариун цэврийн өрөөнд шалнаас 1,5м өндөрт тоноглох хамгаалагдсан розеткнууд руу ПВ - 3х2.5 мм2 утсаар кабель далдлачаар ханаар ил сүвлэн.

3. Цахилгааны дотоод сүлжээний байгуулалт.

Цахилгаан сүлжээний байгуулалтыг <БД 43-101-03 Цахилгаан байгууламжийн дүрэм>-д заасан шаардлагуудын дагуу зэс голтой утас, кабелиар гүйцэтгэнэ.

Нэг фазын хэрэглэгчдийг 3-утаст, 3 фазын хэрэглэгчийг нойлийн утас нь фазын утастай ижил голчтой 5-утаст дамжуулагчаар тэжээнэ.

Хамгаалалтын (PE) дамжуулагчийн хөндлөн огтлол нь фазын утас нь 16 мм2 хүртэл бол ижил, түүнээс дээш бол фазын утасны хөндлөн огтлолын 50%-тай тэнцүү байхаар сонгоно.

Хүчин төгөлдөр мөрдөгдөж буй норм, стандартын дагуу цахилгаан дамжуулах утас, кабелийг хана ба хучилтаар пластмассан хоолойд сүвлэн далд буюу илээр, барилгын босоо сувагт кабелийн тавиур дээр ВВГ кабелиар ил татна.

4. Гэрэлтүүлэг. Гэрэлтүүлгийн удирдлага. ЦЭХ-ний хэмнэлт.

Уг нийтийн зөөврийн ариун цэврийн өрөөнд ус чийгнээс хамгаалагдсан IP54 маркын лед гэрэл төлөвлөсөн.

5.Аянга хамгаалалт

Уг нийтийн зөөврийн ариун цэврийн өрөөнд тухайн газарын хөрсөнд хэмжилт хийлгэж хөрсний эсэргүүцэлийг 4ом-с хэтрүүлэхгүй газардуулгын байгуулалтыг төлөвлөнө.

ТАЙЛБАР:

Захиалагч:

Зураг төсөл зохиогч:

"ТЭМЖИН" ХХК

Улаанбаатар хот
Сүхбаатар дүүрэг,
11-р хороо
PRO-ONE оффис 904 тоот

Инженер	Э.Тайванбаяр	
Гүйцэтгэсэн	Э.Тайванбаяр	
Шалгасан	Б.Тэмүүжин	

Төслийн нэр:

ӨМНӨГОВЬ АЙМАГ. ДАЛАНЗАДГАД СУМ ЕРӨНХИЙ БОЛОВСРОЛЫН СУРГУУЛИУДЫН АРИУН ЦЭВРИЙН ӨРӨӨНИЙ ЗАСВАР /4-Р СУРГУУЛЬ СПОРТ ЗААЛ /

Үе шат: Ажлын зураг

Зургийн нэр: Тайлбар бичиг

Масштаб:	Зургийн дугаар:	Хуудас:
М1:100	ХТ-2	5
ЕГ Шифр: ТМ-22/2023	ТГ Шифр:	Огноо: 2024

Төслийн Шифр:

A3

Таних тэмдэг

Д/д	Нэр	Таних тэмдэг
1	Хүчний хуваарилах самбар	
2	Гэрэлтүүлгийн хуваарилах самбар	
3	Автомат сэлгэн залгагчын самбар	
4	Хүчний хуваарилах самбар	
5	Ослын гэрэлтүүлгийн хуваарилах самбар	
6	Тоолуур	Wh
7	Патрон таазны	
8	Хананд байршуулах гэрэлтүүлэгч	
9	Улайсах хөдөлгөөн мэдрэгчтэй гэрэлтүүлэгч	
10	Улайсах таазны гэрэлтүүлэгч	
11	Өдрийн чийдэнтэй гэрэлтүүлэгч	
12	"Гарах" бичигтэй хананд тавих цэнэглэгддэг батарей бүхий гэрэлтүүлэгч	EXIT
13	Ердийн далд тавих унтраалга	
14	Ердийн далд тавих хоёрлосон унтраалга	
15	Газардуулагч контакттай далд хоёрлосон розетк	
16	Газардуулагч контакттай далд шалны розетк	
17	Газардуулагч контакттай ил хамгаалагдсан	
18	Газардуулагч контакттай шалны хоёрлосон далд розетк	
19	Газардуулгч контакттай далд розетк розетк	
20	Газардуулгын гүйдэл илрүүлэгчтэй автомат	
21	Ердийн 1Ф, 3Ф-ын автомат	
22	Цэнэг шавхагч ОПС1-В/4, ОПС1-С/4, ОПС1-D/2,	
23	Гал хамгаалагч	
24	Гүйдэл хэмжигч (Амперметр)	A
25	Хүчдэр хэмжигч (Вольтметр)	V
26	Дамжуулагчын давхар хоорондын шилжвэр	
27	Дамжуулагч утас	
28	Ослын гэрлийн дамжуулагч утас	
29	Босоо электрод	
30	Тусгаарлагч дэр	
31	Гадна газардуулгын хүрээ	
32	Аянгын хүлээн авагч тор	

ТАЙЛБАР:

Захиалагч:

Зураг төсөл зохиогч:

"ТЭМЖИН" ХХК

Улаанбаатар хот
Сүхбаатар дүүрэг,
11-р хороо
PRO-ONE оффис 904 тоот

Инженер	Э.Тайванбаяр	
Гүйцэтгэсэн	Э.Тайванбаяр	
Шалгасан	Б.Тэмүүжин	

Төслийн нэр:

ӨМНӨГОВЬ АЙМАГ. ДАЛАНЗАДГАД СУМ ЕРӨНХИЙ БОЛОВСРОЛЫН СУРГУУЛИУДЫН АРИУН ЦЭВРИЙН ӨРӨӨНИЙ ЗАСВАР /4-Р СУРГУУЛЬ СПОРТ ЗААЛ /

Үе шат: Ажлын зураг

Зургийн нэр: Таних тэмдэг

Масштаб:	Зургийн дугаар:	Хуудас:
M1:100	ХТ-3	9
ЕГ Шифр: ТМ-22/2023	ТГ Шифр:	Он: 2024

Төслийн Шифр:

A3

АВТОМАТЖУУЛСАН САМБАРЫН ТООЦООНЫ БҮДҮҮВЧ (АС-1)

1-Р Давхарын эрэгтэй ариун цэвэрийн өрөө

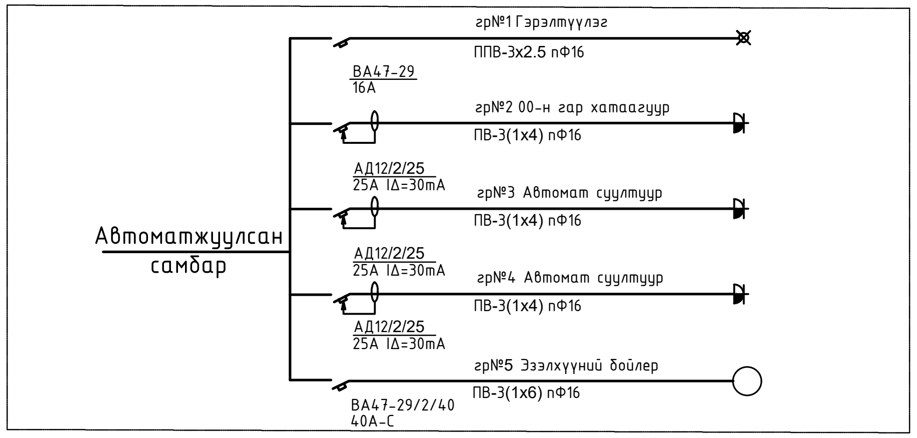

МАТЕРИАЛЫН ТҮҮВЭР

Д/д	Нэр	Маяг	Хэм. нэгж	Тоо	Тайлбар
1	Автоматжуулалтын самбар		ш	1	
1.1	Группт:				
1.2	ВА47-29/1/16А- Автомат таслуур		ш	1	
1.3	АД12-12/2/25А- Автомат таслуур		ш	3	
1.4	ВА47-29/2/40А- Автомат таслуур		ш	1	

Д/д	Нэр	Маяг	Хэм. нэгж	Тоо	Тайлбар
15	Туузан LED гэрэлтүүлэгч, 230В, 12Вт, IP20		ш	01	
16	Таазанд суух нүдэн гэрэл 230В, 12Вт, IP20		ш	14	
17	Далд тавих, гурван туйлт унтраалга, 230В, 16А, IP20		ш	1	
			ш	1	
18	Далд тавих, газардуулагч контакттай хоёрлосон тагтай хамгаалагдсан розетк, 230В, 25А, IP20		ш	3	
19	Утас салбарлах хайрцаг		ш	0	
20	Унтраалга, розетк угсрах хайрцаг		ш	5	
21	Зэс голтой, ПВХ тусгаарлагчтай хавтгай утас, Ф2х2.5мм2	ППВ-660	ш	1	
22	Зэс голтой, ПВХ тусгаарлагчтай утас, Ф3(1х2.5)мм2	ПВ-660	ш	29	
23	Мөн Ф3(1х4)мм2	ПВ-660	ш	22	
24	Мөн Ф3(1х6)мм2		ш	5	
25	Гал дэмжэггүй ПВХ-хуванцар хоолой, Ф16мм		ш	60	

ТАЙЛБАР:

Захиалагч:

Зураг төсөл зохиогч:

"ТЭМЖИН" ХХК

Улаанбаатар хот
Сүхбаатар дүүрэг,
11-р хороо
PRO-ONE оффис 904 тоот

Инженер	Э.Тайванбаяр
Гүйцэтгэсэн	Э.Тайванбаяр
Шалгасан	Б.Тэмүүжин

Төслийн нэр:

ӨМНӨГОВЬ АЙМАГ. ДАЛАНЗАДГАД СУМ ЕРӨНХИЙ БОЛОВСРОЛЫН СУРГУУЛИУДЫН АРИУН ЦЭВРИЙН ӨРӨӨНИЙ ЗАСВАР /4-Р СУРГУУЛЬ СПОРТ ЗААЛ /

Үе шат: Ажлын зураг

Зургийн нэр: Автоматжуулсан самбар, Материалын түүвэр

Масштаб:	Зургийн дугаар: XT-4	Хуудас: 5
ЕГ Шифр: ТМ-22/2023	ТГ Шифр:	Огноо: 2024

Төслийн Шифр:

СПОРТ ЗААЛНЫ ХҮЧИТ ТӨХӨӨРӨМЖИЙН БАЙГУУЛАЛТ

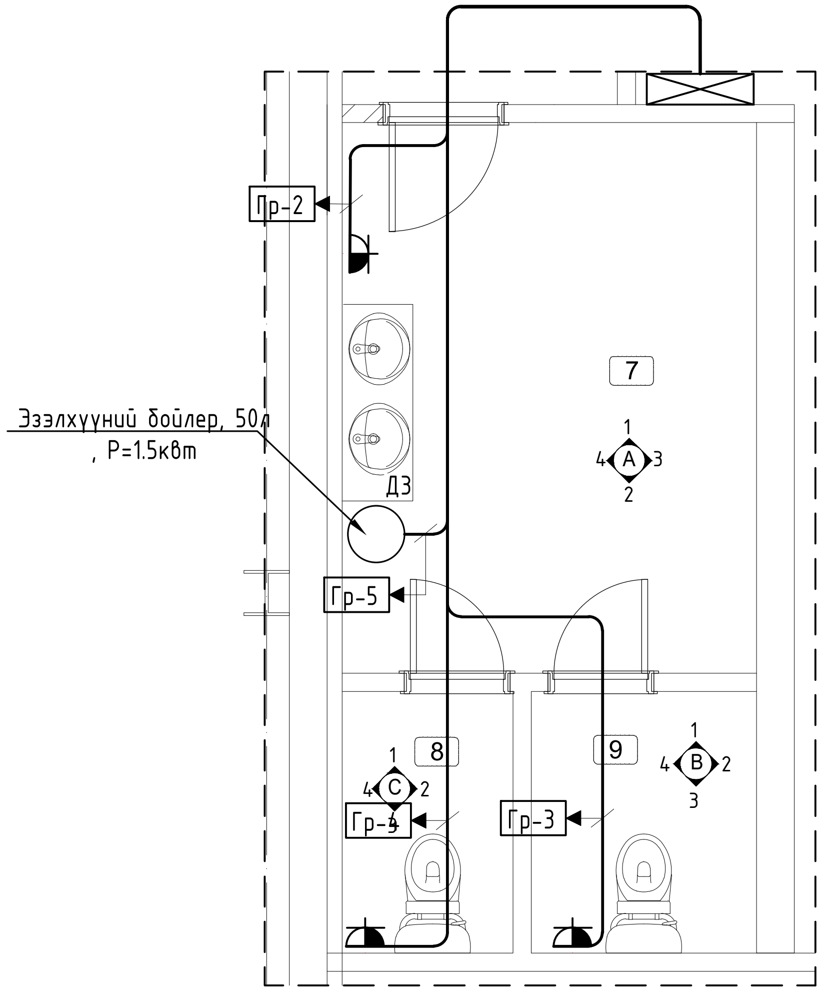

СПОРТ ЗААЛНЫ ГЭРЭЛТҮҮЛЭГИЙН БАЙГУУЛАЛТ

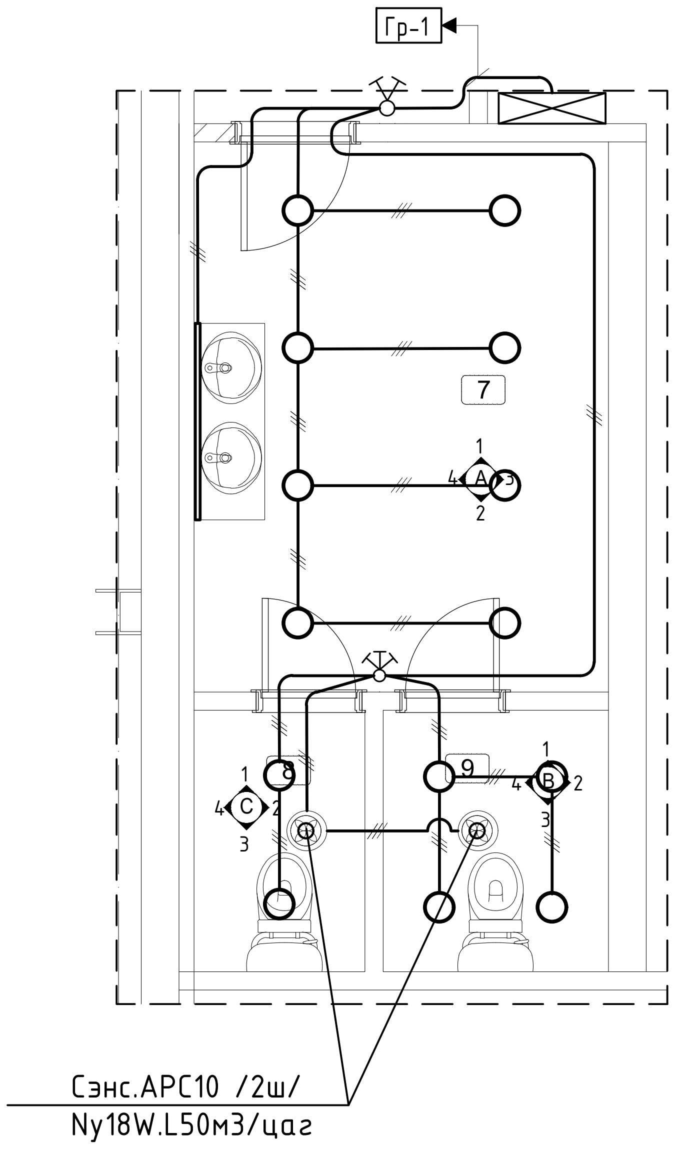

Өрөөний дугаар	Өрөөний нэр	Өрөөний талбай /м2/
7	Ариун цэврийн өрөө-1 /Спорт заал/	14.18
8	Эрэгтэй АЦӨ-2 /Спорт заал/	3.17
9	Эмэгтэй АЦӨ-3 /Спорт заал/	16.51
	НИЙТ ТАЛБАЙ	33.86

BEST DESIGN CONSTRUCTION

ӨМНӨГОВЬ АЙМАГ. ДАЛАНЗАДГАД СУМ ЕРӨНХИЙ БОЛОВСРОЛЫН СУРГУУЛИУДЫН АРИУН ЦЭВРИЙН ӨРӨӨНИЙ ЗАСВАР /4-Р СУРГУУЛЬ СПОРТ ЗААЛ /					
Б-БЛОКЫН 1,2-Р ДАВХРЫН ХҮЧИТ ТӨХӨӨРӨМЖ БОЛОН ГЭРЭЛТҮҮЛЭГИЙН БАЙГУУЛАЛТ					
Инженер		Ц.Батцэцэг	ЕГ.Шифр: Б.Д.К-33-01/2024	Масштаб:	Огноо: 2024
Гүйцэтгэсэн		Ц.Батцэцэг	ТГ.Шифр:	Зургийн дугаар: ХТ-5	Хуудас: 2
Шалгасан		Ц.Энхцогт			