"Эм Эс Эл" ХХК
Тусгай зөвшөөрлийн дугаар: ЗТ17-337/19
Хаяг: Монгол улс, Улаанбаатар хот, Баянзүрх дүүрэг 25-р хороо, UB Tower-1503
Утас: +976 99031447, 75330088
и-мэйл: MSL.architects1@gmail.com

"MSL" LLC
Ministry of construction and urban development license No: ZT17-337/19
Address: UB Tower, Suite #1503, 25th Sub-district, Bayanzurkh district, Ulaanbaatar, Mongolia
Cell phone: +976 99031447, 75330088
e-mail: MSL.architects1@gmail.com

ЕГ Шифр MSL-24-01

(ЗАВХАН АЙМАГ, ОТГОН СУМ, 6-Р БАГ)

# 100 ХҮҮХДИЙН ЦЭЦЭРЛЭГИЙН БАРИЛГА

(Барилга бүтээцийн хэсэг - ББ)

БОЛОВСРУУЛСАН:

"Эм Эс Эл" ХХК-ийн Захирал /Г.Болормаа/

Зургийн инженер /О.Гомбодоо/

УЛААНБААТАР ХОТ
2024 ОН

NEWCON
ARCHITECTURE AND ENGINEERING

/Тусгай зөвшөөрлийн дугаар: ЗТ19-155/18, УБ хот. СБД 6 хороо "МЕТРОБИЗНЕС" төв 1001 тоот. Утас: 70118844, 88004411

Е.Г.Шифр: MSL-24-01
Т.Г.Шифр: NC-02/2024

Завхан аймаг. Отгон сум. 6-р баг.

# 100 ХҮҮХДИЙН ЦЭЦЭРЛЭГИЙН БАРИЛГЫН БАГАНАН СУУРИЙН БА ХӨРГӨЛТИЙН ТЕРМОСИФОНЫ ЗУРАГ

/Ажлын зураг /

БАРИЛГА БҮТЭЭЦИЙН СУУРИЙН ХЭСЭГ-ББ

БОЛОВСРУУЛСАН:

Захирал: / Ч.Ганболд /

Зургийн инженер: / Э.Нандин-Эрдэнэ /

Улаанбаатар 2024 он

# Зүйрлүүн жагсаалт

| Д/д | Нэр | | Марк |
|---|---|---|---|
| 1 | Зүйрлүүн жагсаалт | БЛ-1 | |
| 2 | Сүүдэр сүүдэмжийн зүйрлэг | БЛ-2 | |
| 3 | Бүсгүүн сүүдэрлүүдийн | БЛ-3 | |
| 4 | Бүсгүүн сүүдэр (БС-1,2,3,4)-ийн ерөнхий нарийвчлал | БЛ-4 | |
| 5 | Бүсгүүн сүүдэр (БС-5)-ийн ерөнхий нарийвчлал | БЛ-5 | |
| 6 | Бүсгүүн сүүдэр (БС-6)-ийн ерөнхий нарийвчлал | БЛ-6 | |
| 7 | Бүсгүүн сүүдэр (БС-7)-ийн ерөнхий нарийвчлал | БЛ-7 | |
| 8 | Бүсгүүн сүүдэр (БС-8)-ийн ерөнхий нарийвчлал | БЛ-8 | |
| 9 | Бүсгүүн сүүдэр (БС-9)-ийн ерөнхий нарийвчлал | БЛ-9 | |
| 10 | Хөдөлгөөн сүүдэр ХС-1, ХС-2 -ийн ерөнхий нарийвчлал | БЛ-10 | |
| 11 | Хөдөлгөөн сүүдэр ХС-3, ХС-4 -ийн ерөнхий нарийвчлал | БЛ-11 | |
| 12 | Хөдөлгөөн сүүдэр ХС-5, ХС-6 -ийн ерөнхий нарийвчлал | БЛ-12 | |
| 13 | Дөрөлсөн сүүдэр (ДН-1,2)-ийн ерөнхий нарийвчлал | БЛ-13 | |
| 14 | Дөрөлсөн сүүдэр (ДН-3,4)-ийн ерөнхий нарийвчлал | БЛ-14 | |
| 15 | Дөрөлсөн сүүдэр (ДН-5)-ийн ерөнхий нарийвчлал | БЛ-15 | |
| 16 | Дөрөлсөн сүүдэр (ДН-6)-ийн ерөнхий нарийвчлал | БЛ-16 | |
| 17 | Дөрөлсөн сүүдэр (ДН-7)-ийн ерөнхий нарийвчлал | БЛ-17 | |
| 18 | Дөрөлсөн сүүдэр (ДН-8)-ийн ерөнхий нарийвчлал | БЛ-18 | |
| 19 | Түгсгэх өөрөнхийлөгч (ТДН-1,2)-ийн ерөнхий нарийвчлал ба төгөгдөл | БЛ-19 | |
| 20 | Дөрөлсөн төөрөөлөн төгөлдөр | БЛ-20 | |
| 21 | Төрөлсөдөөс бүдүүвчин схем | БЛ-21 | |
| 22 | Төрөлсөдөөс сүүдэрлэлийн зүйлс, хэлбэлэн | БЛ-22 | |
| 23 | Төрөлсөдөөс (Т-1,2) хэлбэлэлтүүд | БЛ-23 | |
| 24 | Төрөлсөдөөс (Т-3,4) хэлбэлэлтүүд | БЛ-24 | |
| 25 | Төрөлсөдөөс (Т-5,6) хэлбэлэлтүүд | БЛ-25 | |
| 26 | Сэхэлжүүлэх хөнөөдөй хүчнүүмийн ерөнхий нарийвчлал | БЛ-26 | |
| 27 | Гөлөө дөбөөлө | БЛ-27 | |
| 28 | Гөлөө дөбөөлө төгөлдөр | БЛ-28 | |
| 29 | Лүүмөөц үүмүүлэлтэй хэлбэлэлтийн, ерөнхий | БЛ-29 | |
| 30 | Өнөөгийн бүтээгдэхүүний зүйлсийг нарийвчлан харуулах | БЛ-30 | |
| 31 | Зөөлөн дөрөлсөн бүтээгдэхүүний | БЛ-31 | |
| 32 | Ерөнхий сүүдэрлэлийн нарийвчлал /энергийн хэмнэлтийн ба нарны гаралтай/ | БЛ-32 | |
| 33 | Ерөнхий сүүдэрлэлийн нарийвчлал /энергийн хэмнэлтийн ба нарны гаралтай/ | БЛ-33 | |
| 34 | Ерөнхий сүүдэрлэлийн нарийвчлал /Ногоон байгууламж/ | БЛ-34 | |
| 35 | Ерөнхий сүүдэрлэлийн нарийвчлал /Ногоон байгууламж/ | БЛ-35 | |
| 36 | Бүсгүүн сүүдэр Б-1; Б-2; Б-3; Б-4 | БЛ-36 | |
| 37 | Дөрөлсөн сүүдэр ДН-1,2 -ын ерөнхий нарийвчлал | БЛ-37 | |
| 38 | Дөрөлсөн сүүдэр ДН-3,4 -ийн ерөнхий нарийвчлал | БЛ-38 | |
| 39 | Дөрөлсөн сүүдэр ДН-5 -ын ерөнхий нарийвчлал | БЛ-39 | |
| 40 | Дөрөлсөн сүүдэр ДН-6 -ын ерөнхий нарийвчлал | БЛ-40 | |
| 41 | Дөрөлсөн сүүдэр ДН-7 -ын ерөнхий нарийвчлал | БЛ-41 | |
| 42 | Дөрөлсөн сүүдэр ДН-8 -ын ерөнхий нарийвчлал | БЛ-42 | |
| 43 | Дөрөлсөн сүүдэр ДН-9 -ийн ерөнхий нарийвчлал | БЛ-43 | |
| 44 | Дөрөлсөн сүүдэр ДН-10,11 -ийн ерөнхий нарийвчлал | БЛ-44 | |
| 45 | Дөрөлсөн сүүдэр ДН-12,13 -ын ерөнхий нарийвчлал | БЛ-45 | |
| 46 | Дөрөлсөн сүүдэр ДН-14,14' -ийн ерөнхий нарийвчлал | БЛ-46 | |
| 47 | Дөрөлсөн сүүдэр ДН-15 -ын ерөнхий нарийвчлал | БЛ-47 | |
| 48 | Дөрөлсөн сүүдэр ДН-16 -ын ерөнхий нарийвчлал | БЛ-48 | |
| 49 | Түгсгэх өөрөнхийлөгч ТДН-1,2,3,4 -ийн ерөнхий нарийвчлал | БЛ-49 | |
| 50 | Төрөлсөдөөс хүчнүүмийн хэлбэлэлтийн бүдүүвчин | БЛ-50 | |
| 51 | Төрөлсөдөөс хүчнүүмийн бөөр үеийн ерөнхий нарийвчлал | БЛ-51 | |
| 52 | Төрөлсөдөөс хүчнүүмийн дээд үеийн ерөнхий нарийвчлал | БЛ-52 | |
| 53 | Мөнөөдөөнөөс монгоолох схемд /Теокиро/ XXX хэчүүлэй цоолдолд оролцогдсон нарийвчлалтай /Ахиц/ нарийн /Ахиц нарийн хэрэгсэх зохицуулах/ | БЛ-53 | |
| 54 | Төрөлсөдөөс хүчнүүмийн хэлбэлэлтийн бүдүүвчин | БЛ-54 | |
| 55 | Төрөлсөдөөс хүчнүүмийн бөөр үеийн ерөнхий нарийвчлал | БЛ-55 | |
| 56 | Төрөлсөдөөс хүчнүүмийн дээд үеийн ерөнхий нарийвчлал | БЛ-56 | |
| 57 | Төрөлсөдөөс нийцүүлэхийн морьт бүдүүвчин | БЛ-57 | |
| 58 | Хэсэгчлэн-1,2,3,4,5,6; нөмөрөөлөн мүүгэр | БЛ-58 | |
| 59 | Төрөлсөдөөс нийцүүлэхийн морьт бүдүүвчин | БЛ-59 | |
| 60 | Хэсэгчлэн-1,2,3,4,5,6; нөмөрөөлөн мүүгэр | БЛ-60 | |
| 61 | Цүмрэмдэл шөнөөс бүдүүвчин, ерөнхий 1-1 | БЛ-61 | |
| 62 | Өмөөлөн шөнөөс МШ-1 | БЛ-62 | |
| 63 | Өмөөлөн шөнөөс МШ-2 | БЛ-63 | |
| 64 | Өмөөлөн шөнөөс МШ-3 | БЛ-64 | |
| 65 | Өмөөлөн шөнөөс МШ-4; Гөдөө дөбөөлө ГД-1 | БЛ-65 | |

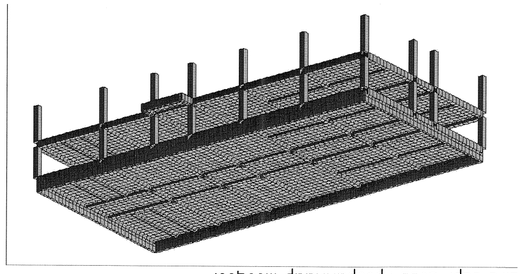

Lira sapr 2022 прогрэммаар моодуб.

Зөвхөн цөмөд, Онгон сүүмийг бүрэлдэх 100 хүчтэйн цөөлөрлөгдсөн бүрэлдэх бүтээгдэхүүн ажлын зураглалыг Арилжааны менежментийн газарлагч, Гаалэг хөдөлгөөний бүс нутгаас бүрэлдэх менежмент нөхөн бо Өлзий 22-01-21 А-аалган бо Чинчиг БНБД20-04-11, Гэж бүтээгдэх БНБД53-03-07, Бүтээгдэх хэрэгсэх цир ажлаасаа бо зөвшөөлөгдөв. Үүнд бүрэлдэх сүүдэрлэх бонон БНБД52-01-10, Цүмрэмдэл дүрэмт хөдөлгөөнд оролцогч бүтээгдэхүүн хөдөлгөөнд оролцогч бүтээгдэхүүн хөдөлгөөнд оролцогч бүтээгдэхүүн

# A2 СУУРЬ СУУЛГАЛТЫН ЗУРАГ

Энэхүү зураг төсөл нь
НЬЮКОН ХХК-ийн ОЮУНЫ ӨМЧ тул зохиогчийн
зөвшөөрөлгүйгээр өөрчлөх болон ашиглахыг хориглоно.

## ИНЖЕНЕР ГЕОЛОГИЙН ЗҮСЭЛТ I-I' ШУЛУУНААР
## БОСОО М1:100, ХЭВТЭЭ М1:500

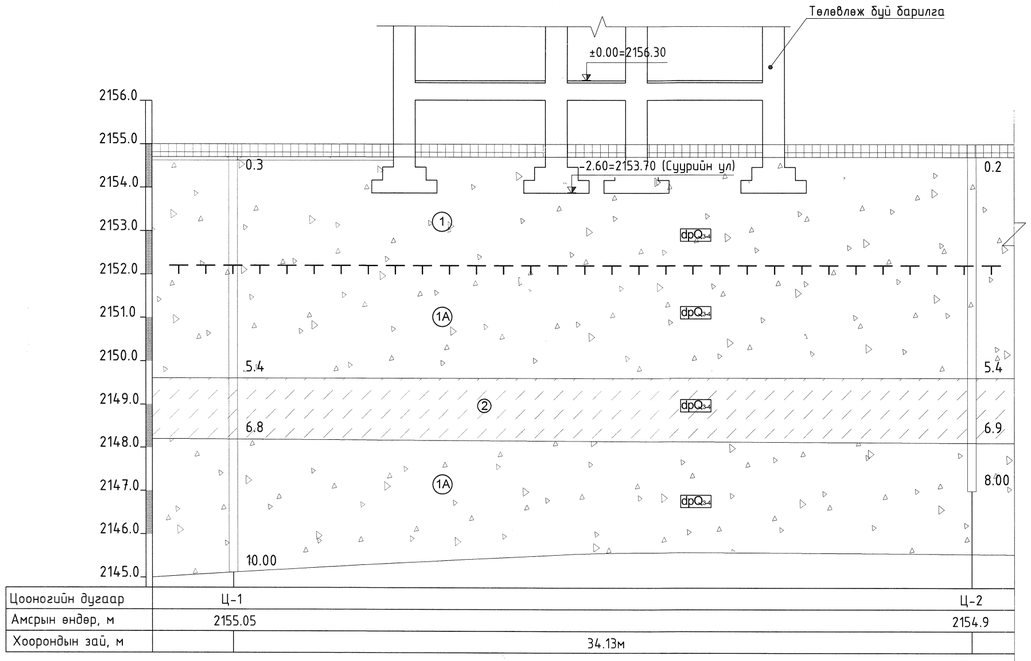


## ЦООНОГИЙН БАЙРШИЛ

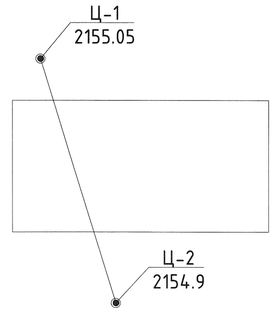


## ТАНИХ ТЭМДЭГ

Өнгөн хөрс. Бор хүрэн өнгийн ургамлын үндэс бүхий өнгөн хөрс.

① Гэсгэлэн элсэн чигжээстэй хайрган ул хөрс:
Бор шаргал өнгийн бага чийгтэйгээс усаар ханасан, делюви-пролювийн гаралтай, бул чулуу агуулсан, элсэн чигжээстэй хайрган ул хөрс.

1А ОЖЦ элсэн чигжээстэй хайрган ул хөрс:
Бор шаргал өнгийн бага чийгтэйгээс усаар ханасан, делюви-пролювийн гаралтай, бул чулуу агуулсан, элсэн чигжээстэй хайрган ул хөрс.

① ОЖЦ элсэнцэр ул хөрс:
Бор шаргалаас саарал өнгийн хатуу консистенцтэй хайргархаг шавранцар ул хөрс.

## ТАНИХ ТЭМДЭГ

Цооногийн амсар

5.4 Хөрсний үеийн хил

dpQ Хөрсний нас гарал, үүсэл

● Хөрсний дээж авсан гүн

① Инженер геологийн элементийн дугаар

ОЖЦ ул хөрсний дээд хил

15.00 Цооногийн гүн

## ХӨРСНИЙ ТӨЛӨВ БАЙДАЛ

| |
|---|
| Шаварлаг хөрс |
| Хатуу консистенц |

## ТАЙЛБАР БИЧИГ

Барилгын буурь хөрс нь барилгын инженер геологийн "Таван үндэс" ХХК-ний гүйцэтгэсэн архив №2759 ЗТ17-35/19 тоот дүгнэлтээр бор шаргал өнгөтэй, бага чийгтэйгээс усаар ханасан, дээд-орчин үеийн өөрөвдөгчийн настай, делюви-пролювийн гаралтай, улирлын хөлдүү байдалтай элсэн чигжээстэй хайрган ул хөрс илэрсэн.

| Хөрсний ширхэгийн бүрэлдэхүүнд: | Элсэн чигжээстэй хайрган хөрс | |
|---|---|---|
| Хайр, хайрга | 57,0% | |
| Элс | 39,4% | |
| Тоос | 2,1% | |
| Шавар | 1,5% | тус тус агуулагдана. |

Физик шинж чанарын үзүүлэлтүүд:

| | |
|---|---|
| Байгалийн чийг | 0,044 |
| Хатуу хэсгийн нягт Г/см3 | 2,63 |
| Хөрсний нягт Г/см3 | 2,18 |
| Хөрсний хэлхээдсийн нягт Г/см3 | 2,08 |
| Сүвэрхэг байдал % | 20,77 |
| Сүвэрхэгийн итгэлцүүр | 0,262 |
| Чийглэгийн зэрэг | 0,43 |

Хөрсний механик тооцооны норматив үзүүлэлтүүдийг БНбД50-103-21-ийн хүснэгт-1 эзэр тодорхойлбол:

| | |
|---|---|
| Зууралдалын хүч | CH=2 kПа |
| Дотоор үрэлтийн өнцөг | QH=43$^0$ |
| Хэв гажилтын модуль | EH=50 мПа |
| Газар шорооны ажлын зэрэг | III |
| Улирлын хөлдөлтийн гүн | 4,65 м |
| Газар хөдлөлийн балл | 7 балл |

Санамж: Суурийн нүх ухах явцад дээрхээс өөр төрлийн хөрс илэрвэл зохиогчийн хяналт хийлгэж зохих дүгнэлтийг гаргуулах хэрэгтэй

2-57
2024.4.16.

| "НЬЮКОН" ХХК | 100 ХҮҮХДИЙН ЦЭЦЭРЛЭГИЙН БАРИЛГА<br>Завхан аймаг. Отгон сум. 6-р баг. | | | | |
|---|---|---|---|---|---|
| NEWCON ENGINEERING AND MANAGEMENT<br>95 хоч. СБД 6 хороо "МЕТРОБИЗНЕС" төв 1001 тоот. Утас: 70118844, 88004411 | Суурь суулгалтын зураг | | | | Үе шат: |
| | Инженер | Э.Нандин-Эрдэнэ | Б.Г.Шифр: MSL-24-01 | Масштаб: М1:100 | Огноо: 2024-02 |
| | Гүйцэтгэсэн | Б.Ариунжаргал | | | |
| | Шалгасан | Н.Чойбалсан | Т.Г.Шифр: NC-02/2024 | Зургийн дугаар: ББ-02 | Хуудас: 28 |

# A2 БАГАНАН СУУРИЙН БАЙГУУЛАЛТ М1:100

N

Энэхүү зураг төсөл нь НЬЮКОН ХХК-ийн ОЮУНЫ ӨМЧ тул зохиогчийн зөвшөөрөлгүйгээр өөрчлөх болон ашиглахыг хориглоно.

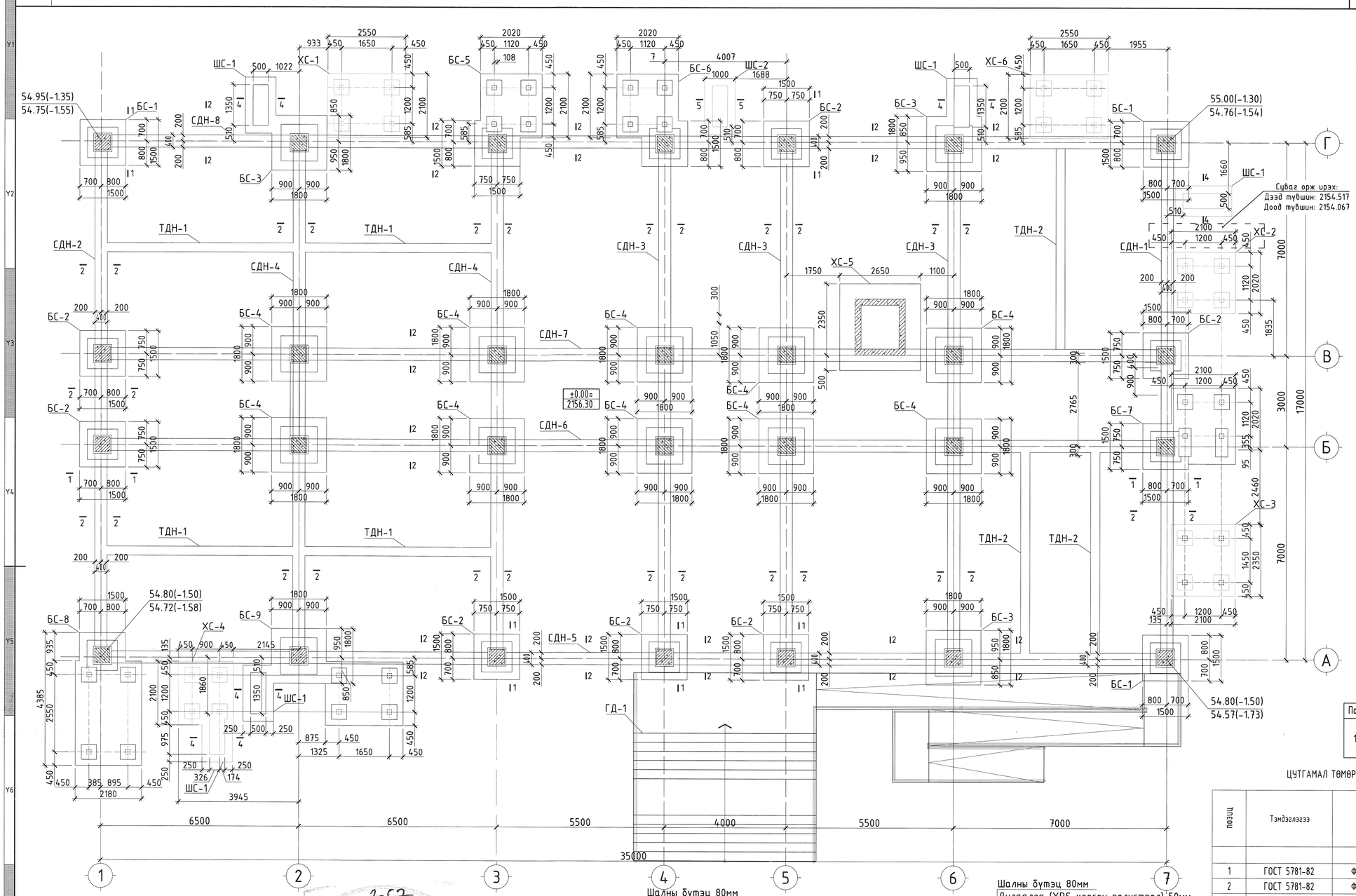


## Огтлол 4-4 М1:50

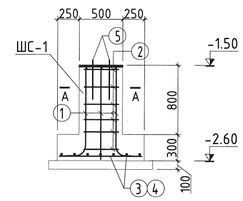


## Огтлол 5-5 М1:50

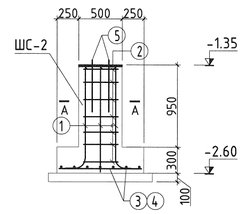


## Огтлол А-А М1:50

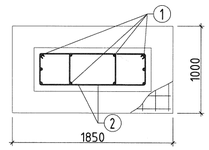


| Поз | Загвар | Поз | Загвар |
|---|---|---|---|
| 1 | 910,1060 | 2 | 960 |

ЦУТГАМАЛ ТӨМӨР БЕТОН ХИЙЦИЙН МАТЕРИАЛЫН ТОДОРХОЙЛОЛТ

| позиц | Тэмдэглэгээ | Нэр | | | Т/ш | Жин /кг/ Нэгж | Нийт |
|---|---|---|---|---|---|---|---|
| | | Шугаман суурь ШС-1 | | | 5 | 70.32 | 351.61 |
| 1 | ГОСТ 5781-82 | Ф16 | А400 | L=1230 | 10 | 1.94 | 19.41 |
| 2 | ГОСТ 5781-82 | Ф 8 | А240 | L=2630 | 14 | 1.04 | 14.53 |
| 3 | ГОСТ 5781-82 | Ф16 | А400 | L=1750 | 7 | 2.76 | 19.33 |
| 4 | ГОСТ 5781-82 | Ф16 | А400 | L=900 | 12 | 1.42 | 17.05 |
| | | Бетон В20 | | $м^3$ | | 1.10 | 5.50 |
| | | Бетон В10 | | $м^3$ | | 0.25 | 1.25 |
| | | Шугаман суурь ШС-2 | | | 1 | 72.69 | 72.69 |
| 1 | ГОСТ 5781-82 | Ф16 | А400 | L=1380 | 10 | 2.18 | 21.78 |
| 2 | ГОСТ 5781-82 | Ф 8 | А240 | L=2630 | 14 | 1.04 | 14.53 |
| 3 | ГОСТ 5781-82 | Ф16 | А400 | L=1750 | 7 | 2.76 | 19.33 |
| 4 | ГОСТ 5781-82 | Ф16 | А400 | L=900 | 12 | 1.42 | 17.05 |
| | | Бетон В20 | | $м^3$ | | 1.21 | 1.21 |
| | | Бетон В10 | | $м^3$ | | 0.25 | 0.25 |

## Огтлол 1-1 М1:50

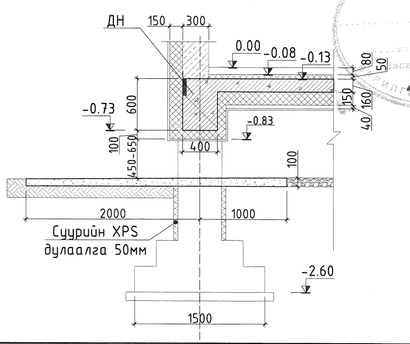


## Огтлол 2-2 М1:50

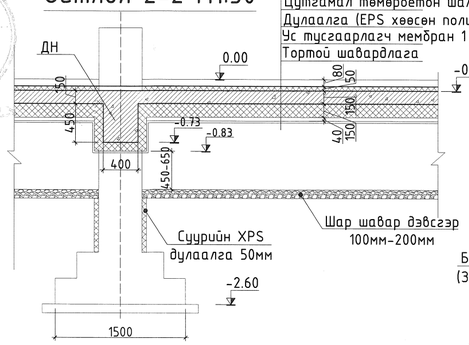


Шалны бүтэц 80мм
Дулаалга (XPS хөвсөн полистрол) 50мм
Цутгамал төмөрбетон шал 160мм
Дулаалга (EPS хөвсөн полистрол) 150мм
Ус тусгаарлагч мембран 1 үе
Тортой шавардлага

## Огтлол 3-3 М1:50

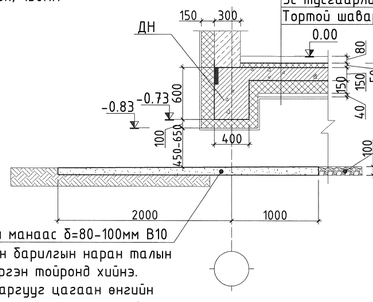


Шалны бүтэц 80мм
Дулаалга (XPS хөвсөн полистрол) 50мм
Цутгамал төмөрбетон шал 160мм
Дулаалга (EPS хөвсөн полистрол) 150мм
Ус тусгаарлагч мембран 1 үе
Тортой шавардлага

2-57
2024.4.18

"НЬЮКОН" ХХК
NEWCON ARCHITECTURE AND ENGINEERING
ЗБ хор. СБД 6 хороо "МЕТРОБИЗНЕС" төв
1001 тоот. Утас: 70118844, 88004411

100 ХҮҮХДИЙН ЦЭЦЭРЛЭГИЙН БАРИЛГА
Завхан аймаг. Отгон сум. 6-р баг.

Багаанан суурийн байгуулалт

| | | | | | |
|---|---|---|---|---|---|
| Инженер | Э.Нандин-Эрдэнэ | Е.Г.Шифр: MSL-24-01 | Масштаб: М1:100 | Огноо: 2024-02 | Ує шат: |
| Гүйцэтгэсэн | Б.Арцунжаргал | Т.Г.Шифр: NC-02/2024 | Зургийн дугаар: ББ-03 | Хуудас: 28 | |
| Шалгасан | Н.Чойбалсан | | | | |

98-154

# A2 БАГАНАН СУУРЬ (БС-1, 2, 3, 4)-ИЙН АРМАТУРЧЛАЛ

Энэхүү зураг төсөл нь
НЬЮКОН ХХК-ийн ОЮУНЫ ӨМЧ тул зохиогчийн
зөвшөөрөлгүйгээр өөрчлөх болон ашиглахыг хориглоно.

## Баганан суурь БС-1 М1:50

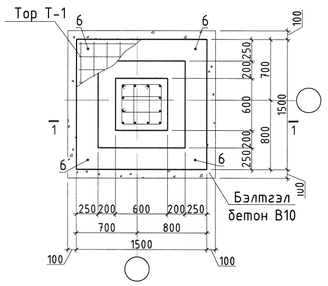


## Баганан суурь БС-2 М1:50

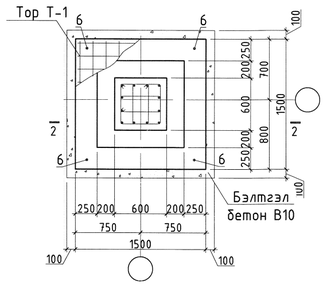


## Баганан суурь БС-3 М1:50

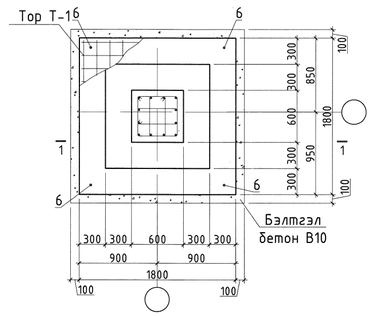


## Баганан суурь БС-4 М1:50

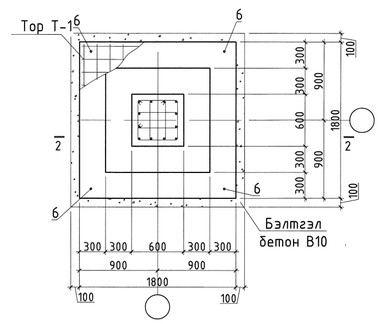


## Тор Т-1 М1:50

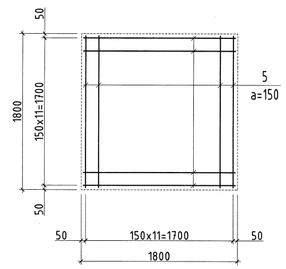


## Огтлол 1-1 М1:50

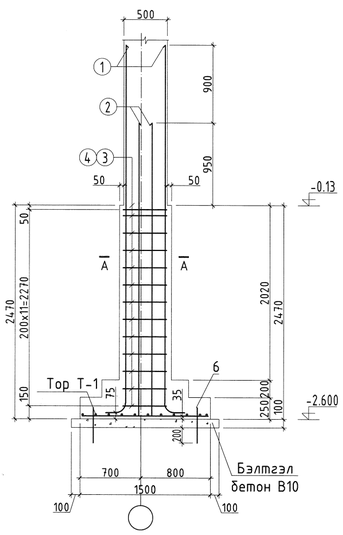


## Огтлол 2-2 М1:50

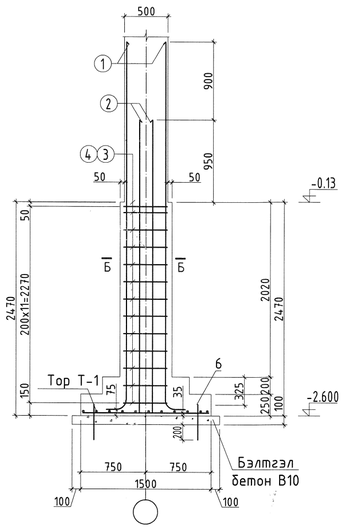


## Огтлол 1-1 М1:50

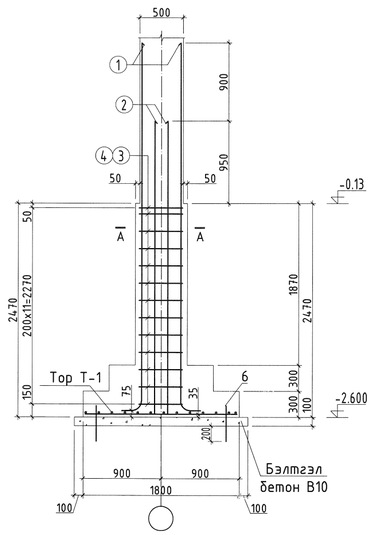


## Огтлол 2-2 М1:50

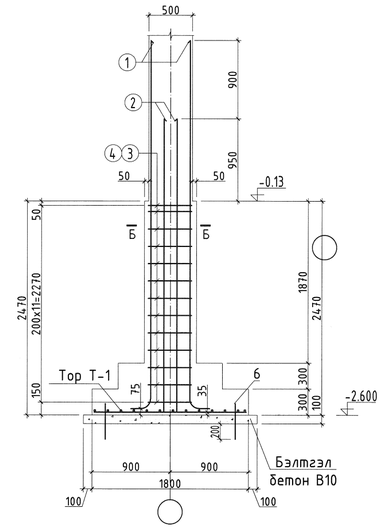


## Огтлол А-А М1:25

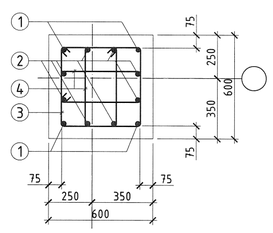

## Огтлол Б-Б М1:25

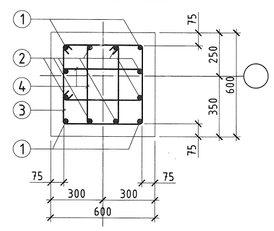

## Огтлол А-А М1:25

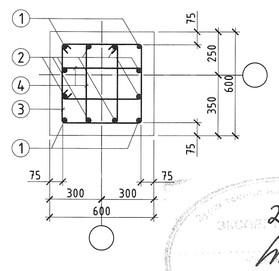

## Огтлол Б-Б М1:25

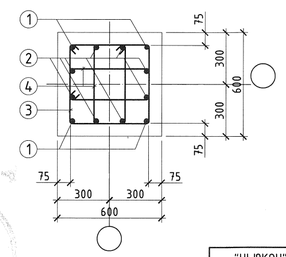

ЗАГВАРЫН ТОДОРХОЙЛОЛТ

| Поз | Загвар | Поз | Загвар | Поз | Загвар |
|---|---|---|---|---|---|
| 1 | 4290; 173; 150; 110 | 2 | 3390; 173; 150; 110 | 3 | 290; 630; 550; 210 |
| 4 | 630; 630; 550; 550 | | | | |

ЦУТГАМАЛ ТӨМӨР БЕТОН ХИЙЦИЙН МАТЕРИАЛЫН ТОДОРХОЙЛОЛТ

| позиц | Тэмдэглэгээ | Нэр | | | Т/ш | Жин /кг/ Нэгж | Нийт |
|---|---|---|---|---|---|---|---|
| | | Баганан суурь БС-1 | | | 3 | 264.45 | 793.34 |
| 1 | ГОСТ 5781-82 | Ф25 | А400 | L=4610 | 4 | 17.76 | 71.06 |
| 2 | ГОСТ 5781-82 | Ф25 | А400 | L=3710 | 8 | 14.30 | 114.37 |
| 3 | ГОСТ 5781-82 | Ф 8 | А240 | L=1680 | 24 | 0.66 | 15.91 |
| 4 | ГОСТ 5781-82 | Ф 8 | А240 | L=2360 | 12 | 0.93 | 11.17 |
| 5 | ГОСТ 5781-82 | Ф16 | А400 | L=1450 | 20 | 2.29 | 45.77 |
| 6 | ГОСТ 5781-82 | Ф25 | А400 | L=400 | 4 | 1.54 | 6.17 |
| | | Бетон В20 $м^3$ | | | | 1.53 | 4.59 |
| | | Бетон В10 $м^3$ | | | | 0.29 | 0.87 |
| | | Баганан суурь БС-2 | | | 7 | 263.51 | 1844.60 |
| 1 | ГОСТ 5781-82 | Ф25 | А400 | L=4610 | 4 | 17.76 | 71.06 |
| 2 | ГОСТ 5781-82 | Ф25 | А400 | L=3710 | 8 | 14.30 | 114.37 |
| 3 | ГОСТ 5781-82 | Ф 8 | А240 | L=1680 | 24 | 0.66 | 15.91 |
| 4 | ГОСТ 5781-82 | Ф 8 | А240 | L=2360 | 11 | 0.93 | 10.24 |
| 5 | ГОСТ 5781-82 | Ф16 | А400 | L=1450 | 20 | 2.29 | 45.77 |
| 6 | ГОСТ 5781-82 | Ф25 | А400 | L=400 | 4 | 1.54 | 6.17 |
| | | Бетон В20 $м^3$ | | | | 1.53 | 10.71 |
| | | Бетон В10 $м^3$ | | | | 0.29 | 2.03 |
| | | Баганан суурь БС-3 | | | 3 | 290.49 | 871.46 |
| 1 | ГОСТ 5781-82 | Ф25 | А400 | L=4610 | 4 | 17.76 | 71.06 |
| 2 | ГОСТ 5781-82 | Ф25 | А400 | L=3710 | 8 | 14.30 | 114.37 |
| 3 | ГОСТ 5781-82 | Ф 8 | А240 | L=1680 | 24 | 0.66 | 15.91 |
| 4 | ГОСТ 5781-82 | Ф 8 | А240 | L=2360 | 12 | 0.93 | 11.17 |
| 5 | ГОСТ 5781-82 | Ф16 | А400 | L=1750 | 26 | 2.76 | 71.81 |
| 6 | ГОСТ 5781-82 | Ф25 | А400 | L=400 | 4 | 1.54 | 6.17 |
| | | Бетон В20 $м^3$ | | | | 2.17 | 6.51 |
| | | Бетон В10 $м^3$ | | | | 0.40 | 1.20 |
| | | Баганан суурь БС-4 | | | 10 | 290.49 | 2904.88 |
| 1 | ГОСТ 5781-82 | Ф25 | А400 | L=4610 | 4 | 17.76 | 71.06 |
| 2 | ГОСТ 5781-82 | Ф25 | А400 | L=3710 | 8 | 14.30 | 114.37 |
| 3 | ГОСТ 5781-82 | Ф 8 | А240 | L=1680 | 24 | 0.66 | 15.91 |
| 4 | ГОСТ 5781-82 | Ф 8 | А240 | L=2360 | 12 | 0.93 | 11.17 |
| 5 | ГОСТ 5781-82 | Ф16 | А400 | L=1750 | 26 | 2.76 | 71.81 |
| 6 | ГОСТ 5781-82 | Ф25 | А400 | L=400 | 4 | 1.54 | 6.17 |
| | | Бетон В20 $м^3$ | | | | 2.17 | 21.70 |
| | | Бетон В10 $м^3$ | | | | 0.40 | 4.00 |

2-57
2024.4.16.

"НЬЮКОН" ХХК
NEWCON ARCHITECTURE AND ENGINEERING
96 хор. СБД 6 хороо "МЕТРОБИЗНЕС" тов
1001 тоот. Утас: 70118844, 88024411

100 ХУУХДИЙН ЦЭЦЭРЛЭГИЙН БАРИЛГА
Завхан аймаг. Отгон сум. 6-р баг.

Баганан суурь (БС-1, 2, 3, 4)-ийн арматурчлал

| | | | |
|---|---|---|---|
| Инженер | Э.Нандин-Эрдэнэ | Ажлын шифр: MSL-24-01 | Масштаб: M1:100 |
| Гүйцэтгэсэн | Б.Ариунжаргал | Т.Г.Шифр: NC-02/2024 | Зургийн дугаар: ББ-04 |
| Шалгасан | Н.Чойбалсан | | |

Ye шат: | Огноо: 2024-02 | Хуудас: 28

2024

A2

# БАГАНАН СУУРЬ (БС-5)-ИЙН АРМАТУРЧЛАЛ

Энэхүү зураг төсөл нь
Ньюкон ХХК-ийн Оюуны өмч тул зохиогчийн
зөвшөөрөлгүйгээр өөрчлөх болон ашиглахыг хориглоно.

## Баганан суурь БС-5 М1:50

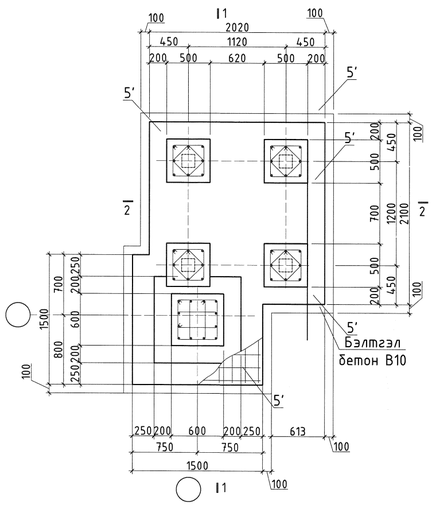


## Огтлол 1-1 М1:50

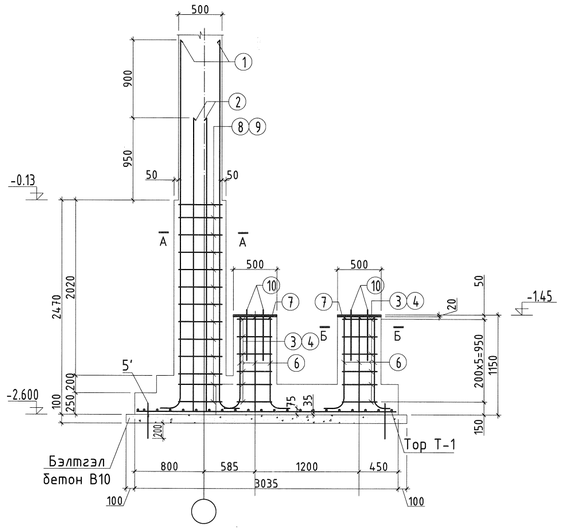


## Огтлол 2-2 М1:50

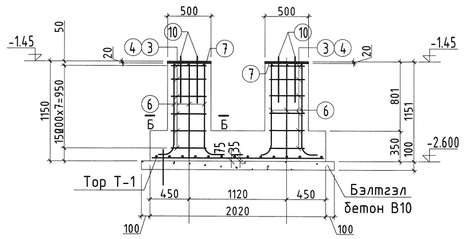


## Поз-7 М1:25

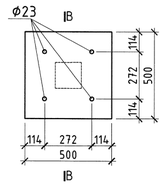


## Тор Т-1 М1:50

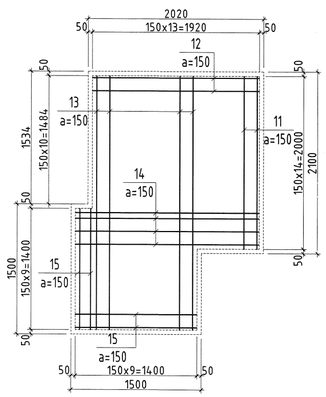

## Огтлол А-А М1:25

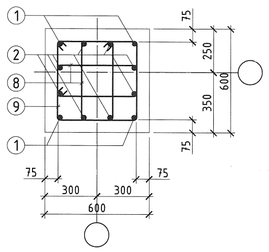

## Огтлол Б-Б М1:25

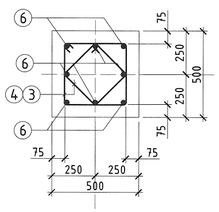

## Огтлол В-В М1:25

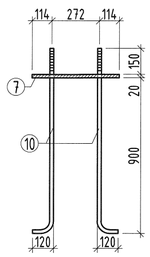

### ЗАГВАРЫН ТОДОРХОЙЛОЛТ

| | Загвар | Поз | Загвар | Поз | Загвар |
|---|---|---|---|---|---|
| 1 | 4290; 173; 150; 110 | 2 | 3390; 173; 150; 110 | 3 | 340; 260 |
| 4 | 430; 350 | 8 | 290; 630; 550; 210 | 9 | 630; 550 |
| 6 | 910; 173; 150; 110 | | | | |

### ЦУТГАМАЛ ТӨМӨР БЕТОН ХИЙЦИЙН МАТЕРИАЛЫН ТОДОРХОЙЛОЛТ

| позиц | Тэмдэглэгээ | Нэр | | | Т/ш | Жин /кг/ Нэгж | Нийт |
|---|---|---|---|---|---|---|---|
| | | Баганан суурь БС-5 | | | 1 | 697.14 | 697.14 |
| 1 | ГОСТ 5781-82 | Ф25 | А400 | L=4610 | 4 | 17.76 | 71.06 |
| 2 | ГОСТ 5781-82 | Ф25 | А400 | L=3710 | 8 | 14.30 | 114.37 |
| 3 | ГОСТ 5781-82 | Ф 8 | А240 | L=1200 | 24 | 0.47 | 11.36 |
| 4 | ГОСТ 5781-82 | Ф 8 | А240 | L=1560 | 24 | 0.62 | 14.77 |
| 5' | ГОСТ 5781-82 | Ф25 | А400 | L=400 | 6 | 1.54 | 9.25 |
| 6 | ГОСТ 5781-82 | Ф22 | А400 | L=1230 | 32 | 3.67 | 117.45 |
| 7 | ГОСТ 5781-82 | -20x500x500 | | | 4 | 39.25 | 157.00 |
| 8 | ГОСТ 5781-82 | Ф 8 | А240 | L=1680 | 24 | 0.66 | 15.91 |
| 9 | ГОСТ 5781-82 | Ф 8 | А240 | L=2360 | 12 | 0.93 | 11.17 |
| 10 | ГОСТ 5781-82 | Ф22 | А400 | L=1190 | 16 | 3.55 | 56.82 |
| 11 | ГОСТ 5781-82 | Ф16 | А400 | L=2000 | 6 | 3.16 | 18.94 |
| 12 | ГОСТ 5781-82 | Ф16 | А400 | L=1920 | 7 | 3.03 | 21.21 |
| 13 | ГОСТ 5781-82 | Ф16 | А400 | L=2930 | 9 | 4.62 | 41.62 |
| 14 | ГОСТ 5781-82 | Ф16 | А400 | L=2110 | 4 | 3.33 | 13.32 |
| 15 | ГОСТ 5781-82 | Ф16 | А400 | L=1450 | 10 | 2.29 | 22.89 |
| | | Бетон В20 $м^3$ | | | | 5.70 | 5.70 |
| | | Бетон В10 $м^3$ | | | | 1.36 | 1.36 |

2-57
Засварлай
2024.4.16

"НЬЮКОН" ХХК
NEWCON ARCHITECTURE AND ENGINEERING
УБ хот, СБД 6 хороо "МЕТРОБИЗНЕС" төв
1001 тоот, Утас: 70118844, 88004411

100 ХҮҮХДИЙН ЦЭЦЭРЛЭГИЙН БАРИЛГА
Завхан аймаг. Отгон сум. 6-р баг.

Баганан суурь (БС-5)-ийн арматурчлал

| | | | | |
|---|---|---|---|---|
| Инженер | Э.Нандин-Эрдэнэ | Е.Г.Шифр: MSL-24-01 | Масштаб: M1:100 | Огноо: 2024-02 |
| Гүйцэтгэсэн | Б.Арцунжаргал | | | |
| Шалгасан | Н.Чойбалсан | Т.Г.Шифр: NC-02/2024 | Зургийн дугаар: ББ-05 | Хуудас: 28 |

Үе шат:

2024

# A2 БАГАНАН СУУРЬ (БС-6)-ИЙН АРМАТУРЧЛАЛ

Энэхүү зураг төсөл нь
Ньюкон ХХК-ийн Оюуны өмч тул зохиогчийн
зөвшөөрөлгүйгээр өөрчлөх болон ашиглахыг хориглоно.

## Баганан суурь БС-6 М1:50

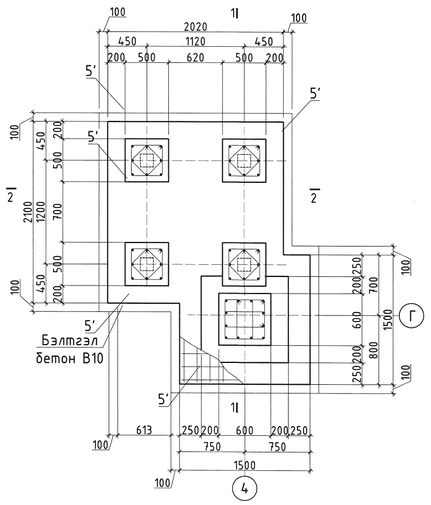


## Огтлол 1-1 М1:50

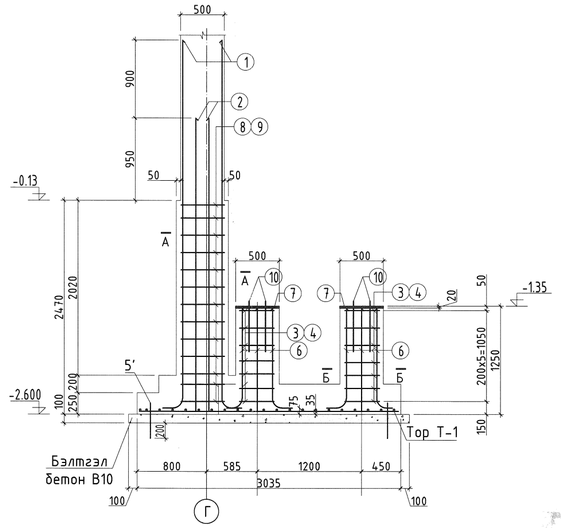


## Огтлол 2-2 М1:50

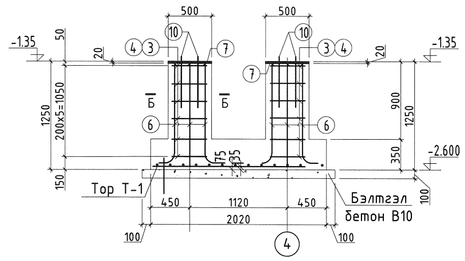


## Поз-7 М1:25

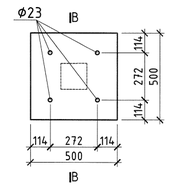


2-57
2024.4.16

ЗАГВАРЫН ТОДОРХОЙЛОЛТ

| | Загвар | Поз | Загвар | Поз | Загвар |
|---|---|---|---|---|---|
| 1 | 4290 | 2 | 3390 | 3 | 340 260 |
| 4 | 430 350 | 8 | 630 290 210 | 9 | 630 550 |
| 6 | 1040 | | | | |

ЦУТГАМАЛ ТӨМӨР БЕТОН ХИЙЦИЙН МАТЕРИАЛЫН ТОДОРХОЙЛОЛТ

| позиц | Тэмдэглэгээ | Нэр | Т/ш | Жин /кг/ Нэгж | Нийт |
|---|---|---|---|---|---|
| | | Баганан суурь БС-6 | 1 | 734.22 | 734.22 |
| 1 | ГОСТ 5781-82 | Ф25 А400 L=4610 | 4 | 17.76 | 71.06 |
| 2 | ГОСТ 5781-82 | Ф25 А400 L=3710 | 8 | 14.30 | 114.37 |
| 3 | ГОСТ 5781-82 | Ф 8 А240 L=1200 | 32 | 0.47 | 15.15 |
| 4 | ГОСТ 5781-82 | Ф 8 А240 L=1560 | 32 | 0.62 | 19.70 |
| 5' | ГОСТ 5781-82 | Ф25 А400 L=400 | 6 | 1.54 | 9.25 |
| 6 | ГОСТ 5781-82 | Ф22 А400 L=1370 | 32 | 4.09 | 130.82 |
| 7 | ГОСТ 5781-82 | -20x500x500 | 4 | 39.25 | 157.00 |
| 8 | ГОСТ 5781-82 | Ф 8 А240 L=1680 | 24 | 0.66 | 15.91 |
| 9 | ГОСТ 5781-82 | Ф 8 А240 L=2360 | 12 | 0.93 | 11.17 |
| 10 | ГОСТ 5781-82 | Ф22 А400 L=1190 | 16 | 3.55 | 56.82 |
| 11 | ГОСТ 5781-82 | Ф16 А400 L=2050 | 7 | 3.24 | 22.65 |
| 12 | ГОСТ 5781-82 | Ф16 А400 L=1920 | 12 | 3.03 | 36.36 |
| 13 | ГОСТ 5781-82 | Ф16 А400 L=2930 | 8 | 4.62 | 37.00 |
| 14 | ГОСТ 5781-82 | Ф16 А400 L=2230 | 4 | 3.52 | 14.08 |
| 15 | ГОСТ 5781-82 | Ф16 А400 L=1450 | 10 | 2.29 | 22.89 |
| | | Бетон В20 $м^3$ | | 5.72 | 5.72 |
| | | Бетон В10 $м^3$ | | 1.40 | 1.40 |

## Тор Т-1 М1:50

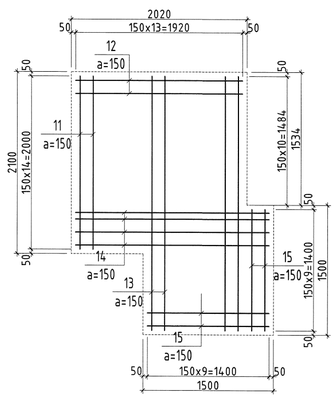

## Огтлол А-А М1:25

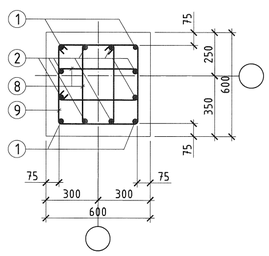

## Огтлол Б-Б М1:25

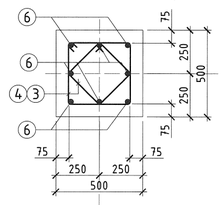

## Огтлол В-В М1:25

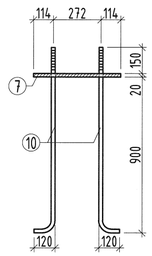

"ЬЮКОН" ХХК
NEWCON ARCHITECTURE AND ENGINEERING
УБ хот, СБД 6 хороо "МЕТРОБИЗНЕС" төв
1001 тоот. Утас: 70118844, 88004411

100 ХҮҮХДИЙН ЦЭЦЭРЛЭГИЙН БАРИЛГА
Завхан аймаг. Отгон сум. 6-р баг.

Баганан суурь (БС-6)-ийн арматурчлал

| | | | | | |
|---|---|---|---|---|---|
| Инженер | Э.Нандин-Эрдэнэ | Бүт.Шифр: MSL-24-01 | Масштаб: M1:100 | Үе шат: Огноо: 2024-02 | |
| Гүйцэтгэсэн | Б.Арцунжаргал | Т.Г.Шифр: NC-02/2024 | Зургийн дугаар: ББ-06 | Хуудас: 28 | |
| Шалгасан | Н.Чойдолсан | | | | |

2024

# A2 БАГАНАН СУУРЬ (БС-7)-ИЙН АРМАТУРЧЛАЛ

Энэхүү зураг төсөл нь
Ньюкон ХХК-ийн Оюуны өмчтэй тул зохиогчийн
зөвшөөрөлгүйгээр өөрчлөх болон ашиглахыг хориглоно.

## Баганан суурь БС-7 M1:50

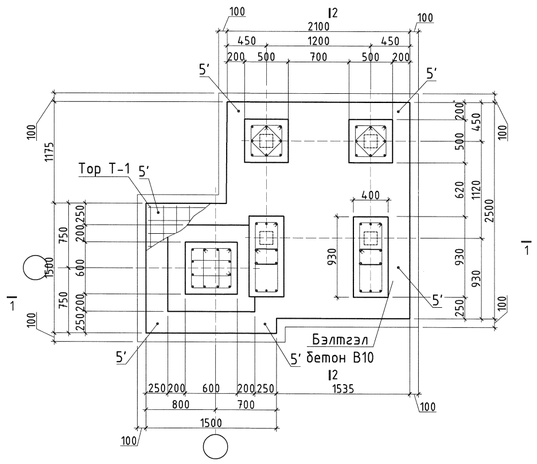


## Огтлол 1-1 M1:50

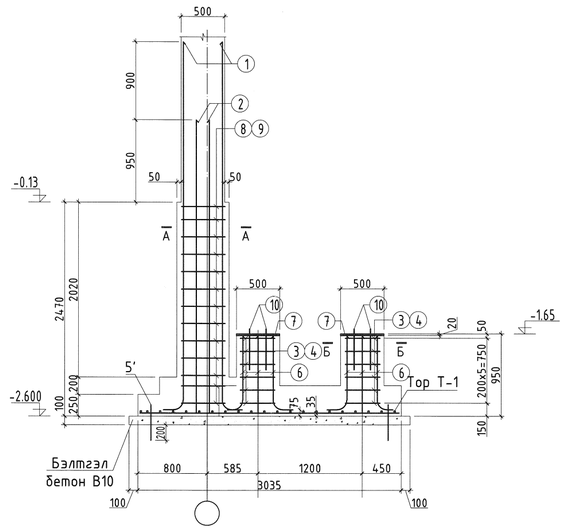


## Огтлол 2-2 M1:50

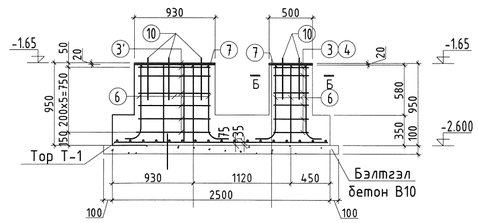


## Поз-7 M1:25

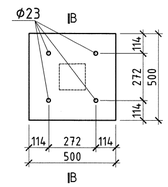


2-57
2024.9.16

ЗАГВАРЫН ТОДОРХОЙЛОЛТ

| | Загвар | Поз | Загвар | Поз | Загвар |
|---|---|---|---|---|---|
| 1 | 4290 | 2 | 3390 | 3 | 340 |
| 3' | 560 | 4 | 430 | 6 | 740 |
| 8 | 290 | 9 | 630 | | |

## Тор Т-1 M1:50

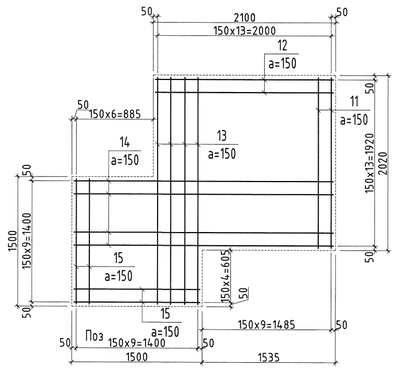


## Огтлол А-А M1:25

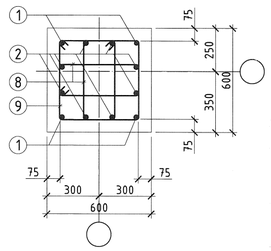

## Огтлол Б-Б M1:25

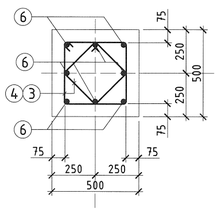

## Огтлол В-В M1:25

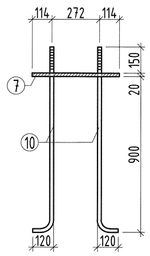

ЦУТГАМАЛ ТӨМӨР БЕТОН ХИЙЦИЙН МАТЕРИАЛЫН ТОДОРХОЙЛОЛТ

| Позиц | Тэмдэглэгээ | Нэр | | | Т/ш | Жин /кг/ Нэгж | Нийт |
|---|---|---|---|---|---|---|---|
| | | Баганан суурь БС-7 | | | 1 | 737.73 | 737.73 |
| 1 | ГОСТ 5781-82 | Ф25 | А400 | L=4610 | 4 | 17.76 | 71.06 |
| 2 | ГОСТ 5781-82 | Ф25 | А400 | L=3710 | 8 | 14.30 | 114.37 |
| 3 | ГОСТ 5781-82 | Ф 8 | А240 | L=1200 | 24 | 0.47 | 11.36 |
| 3' | ГОСТ 5781-82 | Ф 8 | А240 | L=1650 | 24 | 0.65 | 15.63 |
| 4 | ГОСТ 5781-82 | Ф 8 | А240 | L=1560 | 24 | 0.62 | 14.77 |
| 5' | ГОСТ 5781-82 | Ф25 | А400 | L=400 | 6 | 1.54 | 9.25 |
| 6 | ГОСТ 5781-82 | Ф22 | А400 | L=1060 | 32 | 3.16 | 101.22 |
| 7 | ГОСТ 5781-82 | -20x500x500 | | | 4 | 39.25 | 157.00 |
| 8 | ГОСТ 5781-82 | Ф 8 | А240 | L=1680 | 24 | 0.66 | 15.91 |
| 9 | ГОСТ 5781-82 | Ф 8 | А240 | L=2360 | 12 | 0.93 | 11.17 |
| 10 | ГОСТ 5781-82 | Ф22 | А400 | L=1190 | 20 | 3.55 | 71.02 |
| 11 | ГОСТ 5781-82 | Ф16 | А400 | L=1970 | 14 | 3.11 | 43.53 |
| 12 | ГОСТ 5781-82 | Ф16 | А400 | L=2050 | 9 | 3.24 | 29.12 |
| 13 | ГОСТ 5781-82 | Ф16 | А400 | L=2620 | 4 | 4.14 | 16.54 |
| 14 | ГОСТ 5781-82 | Ф16 | А400 | L=2990 | 6 | 4.72 | 28.32 |
| 15 | ГОСТ 5781-82 | Ф16 | А400 | L=1450 | 12 | 2.29 | 27.46 |
| | | Бетон В20 $м^3$ | | | | 5.70 | 5.70 |
| | | Бетон В10 $м^3$ | | | | 1.44 | 1.44 |

"НЬЮКОН" ХХК
NEWCON ARCHITECTURE AND ENGINEERING
95 хор. СБД 6 хороо "МЕТРОБИЗНЕС" төв
1001 тоот. Утас: 70118844, 88004411

100 ХУУХДИЙН ЦЭЦЭРЛЭГИЙН БАРИЛГА
Завхан аймаг. Отгон сум. 6-р баг.

Баганан суурь (БС-7)-ийн арматурчлал

| | | | | | |
|---|---|---|---|---|---|
| Инженер | Э.Нандин-Эрдэнэ | Е.Ө.Шифр: MSL-24-01 | Масштаб: M1:100 | Үе шат: | Огноо: 2024-02 |
| Гүйцэтгэсэн | Б.Арцунжаргал | Т.Г.Шифр: NC-02/2024 | Зургийн дугаар: ББ-07 | | Хуудас: 28 |
| Шалгасан | Н.Чойбалсан | | | | |

2024

A2

# БАГАНАН СУУРЬ (БС-8)-ИЙН АРМАТУРЧЛАЛ

Энэхүү зураг төсөл нь
Ньюкон ХХК-ийн Өмчлөгчийн
зөвшөөрөлгүйгээр өөрчлөх болон ашиглахыг хориглоно.

## Баганан суурь БС-8 М1:50

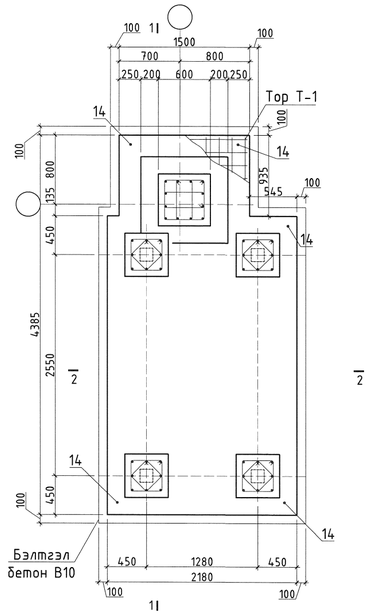


## Огтлол 1-1 М1:50

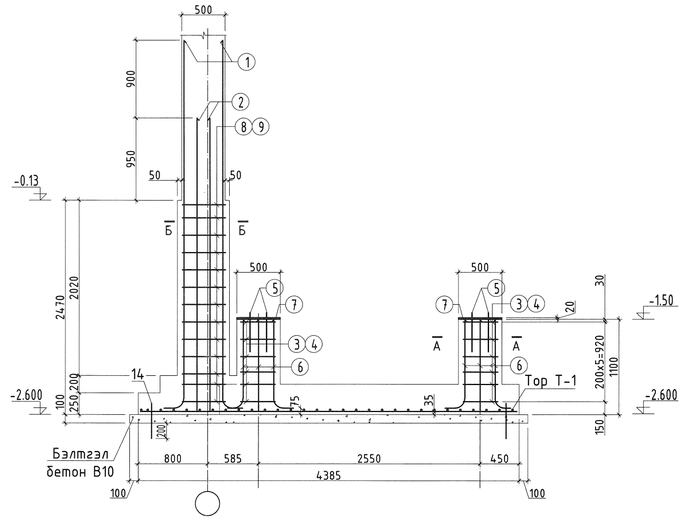


## Огтлол 2-2 М1:50

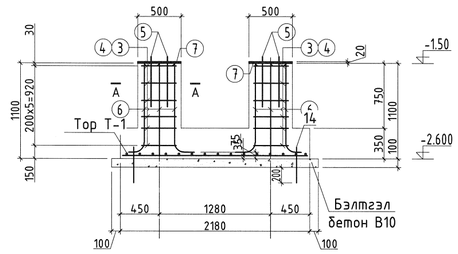

## Огтлол А-А М1:25

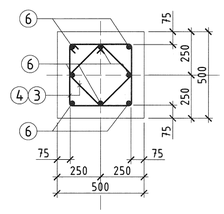

## Тор-1 М1:50

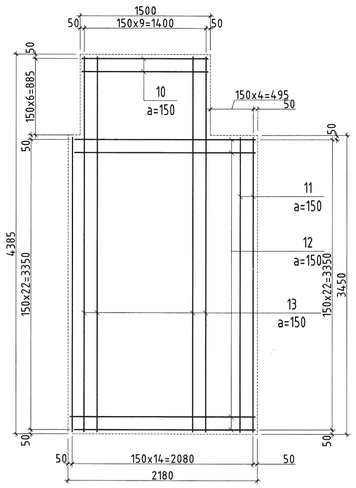

## Поз-7 М1:25

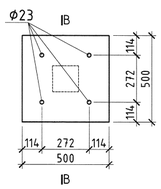

## Огтлол В-В М1:25

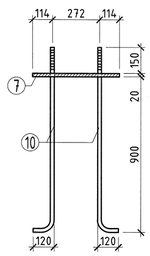

## Огтлол Б-Б М1:25

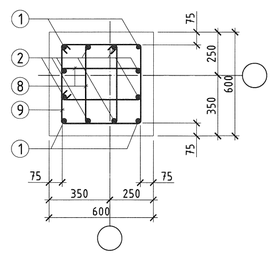

### ЗАГВАРЫН ТОДОРХОЙЛОЛТ

| Поз | Загвар | Поз | Загвар | Поз | Загвар |
|---|---|---|---|---|---|
| 1 | 4290 | 2 | 3390 | 3 | 340 |
| 4 | 430 | 8 | 290 | 9 | 630 |
| 6 | 910 | | | | |

### ЦУТГАМАЛ ТӨМӨР БЕТОН ХИЙЦИЙН МАТЕРИАЛЫН ТОДОРХОЙЛОЛТ

| позиц | Тэмдэглэгээ | Нэр | | | Т/ш | Жин /кг/ Нэгж | Нийт |
|---|---|---|---|---|---|---|---|
| | | Баганан суурь БС-8 | | | 1 | 800.14 | 800.14 |
| 1 | ГОСТ 5781-82 | Ф25 | А400 | L=4610 | 4 | 17.76 | 71.06 |
| 2 | ГОСТ 5781-82 | Ф25 | А400 | L=3710 | 8 | 14.30 | 114.37 |
| 3 | ГОСТ 5781-82 | Ф 8 | А240 | L=1200 | 24 | 0.47 | 11.36 |
| 4 | ГОСТ 5781-82 | Ф 8 | А240 | L=1560 | 24 | 0.62 | 14.77 |
| 5 | ГОСТ 5781-82 | Ф22 | А400 | L=1190 | 16 | 3.55 | 56.82 |
| 6 | ГОСТ 5781-82 | Ф22 | А400 | L=1230 | 32 | 3.67 | 117.45 |
| 7 | ГОСТ 5781-82 | -20x500x500 | | | 4 | 39.25 | 157.00 |
| 8 | ГОСТ 5781-82 | Ф 8 | А240 | L=1680 | 24 | 0.66 | 15.91 |
| 9 | ГОСТ 5781-82 | Ф 8 | А240 | L=2360 | 12 | 0.93 | 11.17 |
| 10 | ГОСТ 5781-82 | Ф16 | А400 | L=1450 | 7 | 2.29 | 16.02 |
| 11 | ГОСТ 5781-82 | Ф16 | А400 | L=3400 | 7 | 5.37 | 37.56 |
| 12 | ГОСТ 5781-82 | Ф16 | А400 | L=2473 | 24 | 3.90 | 93.68 |
| 13 | ГОСТ 5781-82 | Ф16 | А400 | L=4335 | 11 | 6.84 | 75.26 |
| 14 | ГОСТ 5781-82 | Ф25 | А400 | L=400 | 5 | 1.54 | 7.71 |
| | | Бетон В20 $м^3$ | | | | 7.40 | 7.40 |
| | | Бетон В10 $м^3$ | | | | 2.05 | 2.05 |

"НЬЮКОН" ХХК
NEWCON ARCHITECTURE AND ENGINEERING
95 хор. СБД 6 хороо "МЕТРОБИЗНЕС" тов
1001 шуст. Утас: 70118844, 88004411

100 ХҮҮХДИЙН ЦЭЦЭРЛЭГИЙН БАРИЛГА
Завхан аймаг. Отгон сум. 6-р баг.

| | | | | |
|---|---|---|---|---|
| Баганан суурь (БС-8)-ийн арматурчлал | | | | Үе шат: |
| Инженер | Э.Мандин-Эрдэнэ | Б.Г.Шифр: MSL-24-01 | Масштаб: M1:100 | Огноо: 2024-02 |
| Гүйцэтгэсэн | Б.Арцунжаргал | Т.Г.Шифр: NC-02/2024 | Зургийн дугаар: ББ-08 | Хуудас: 28 |
| Шалгасан | Н.Чойбалсан | | | |

2024

# A2 БАГАНАН СУУРЬ (БС-9)-ИЙН АРМАТУРЧЛАЛ

Энэхүү зураг төсөл нь НЬЮКОН ХХК-ийн ОЮУНЫ ӨМЧ тул зохиогчийн зөвшөөрөлгүйгээр өөрчлөх болон ашиглахыг хориглоно.

## Баганан суурь БС-9 М1:50

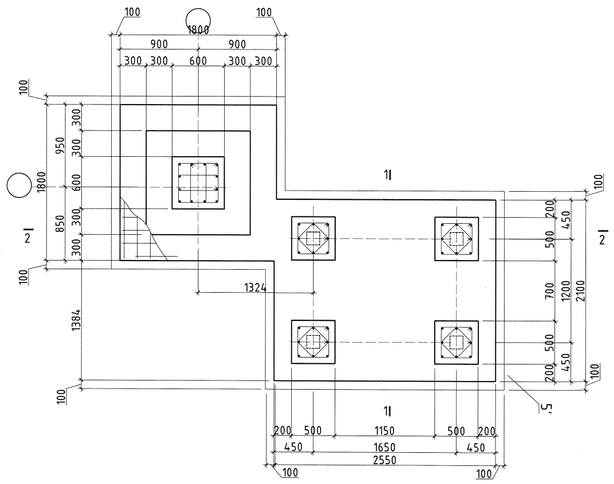


## Огтлол 1-1 М1:50

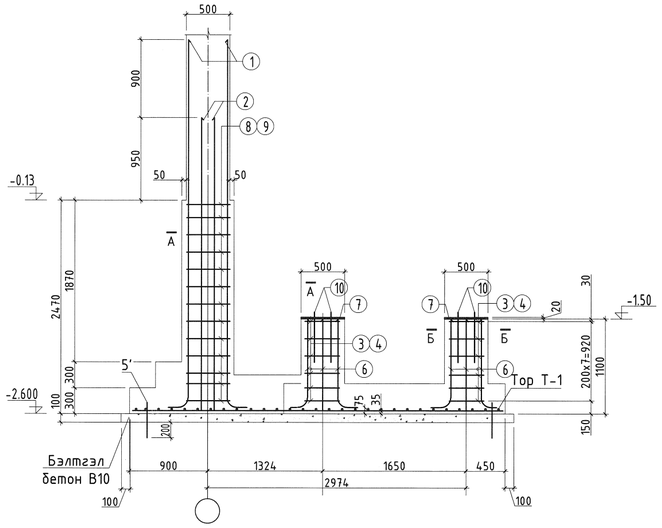


## Огтлол 2-2 М1:50

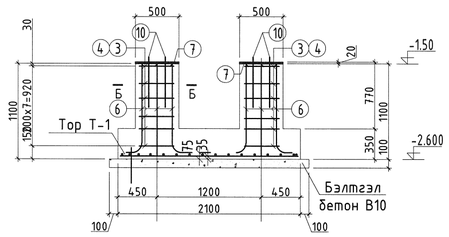


2-57
2024.9.16.

ЗАГВАРЫН ТОДОРХОЙЛОЛТ

| | Загвар | Поз | Загвар | Поз | Загвар |
|---|---|---|---|---|---|
| 1 | 4290 | 2 | 3390 | 3 | 340 260 |
| 4 | 430 350 | 8 | 630 290 210 | 9 | 630 550 |
| 6 | 910 | | | | |

## Тор Т-1 М1:50

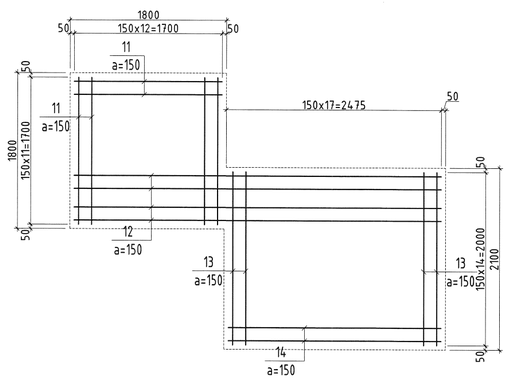


## Огтлол А-А М1:25

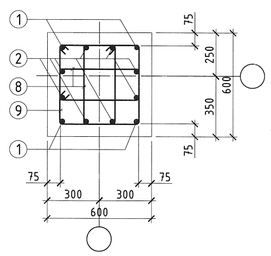


## Огтлол Б-Б М1:25

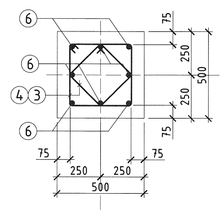


## Огтлол В-В М1:25

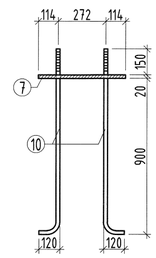


## Поз-7 М1:25

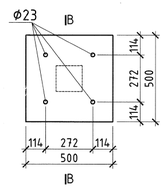


ЦУТГАМАЛ ТӨМӨР БЕТОН ХИЙЦИЙН МАТЕРИАЛЫН ТОДОРХОЙЛОЛТ

| позиц | Тэмдэглэгээ | Нэр | | | Т/ш | Жин /кг/ Нэгж | Жин /кг/ Нийт |
|---|---|---|---|---|---|---|---|
| | | Баганан суурь БС-9 | | | 1 | 774.01 | 774.01 |
| 1 | ГОСТ 5781-82 | Ф25 | А400 | L=4610 | 4 | 17.76 | 71.06 |
| 2 | ГОСТ 5781-82 | Ф25 | А400 | L=3710 | 8 | 14.30 | 114.37 |
| 3 | ГОСТ 5781-82 | Ф 8 | А240 | L=1200 | 24 | 0.47 | 11.36 |
| 4 | ГОСТ 5781-82 | Ф 8 | А240 | L=1560 | 24 | 0.62 | 14.77 |
| 5' | ГОСТ 5781-82 | Ф25 | А400 | L=400 | 6 | 1.54 | 9.25 |
| 6 | ГОСТ 5781-82 | Ф22 | А400 | L=1230 | 32 | 3.67 | 117.45 |
| 7 | ГОСТ 5781-82 | -20x500x500 | | | 4 | 39.25 | 157.00 |
| 8 | ГОСТ 5781-82 | Ф 8 | А240 | L=1680 | 24 | 0.66 | 15.91 |
| 9 | ГОСТ 5781-82 | Ф 8 | А240 | L=2360 | 12 | 0.93 | 11.17 |
| 10 | ГОСТ 5781-82 | Ф22 | А400 | L=1190 | 16 | 3.55 | 56.82 |
| 11 | ГОСТ 5781-82 | Ф16 | А400 | L=1750 | 22 | 2.76 | 60.77 |
| 12 | ГОСТ 5781-82 | Ф16 | А400 | L=4220 | 5 | 6.66 | 33.30 |
| 13 | ГОСТ 5781-82 | Ф16 | А400 | L=2050 | 18 | 3.24 | 58.24 |
| 14 | ГОСТ 5781-82 | Ф16 | А400 | L=2450 | 11 | 3.87 | 42.54 |
| | | Бетон В20 $м^3$ | | | | 8.10 | 8.10 |
| | | Бетон В10 $м^3$ | | | | 2.02 | 2.02 |

"НЬЮКОН" ХХК
NEWCON ARCHITECTURE AND ENGINEERING
96 хор. СБД 6 хороо "МЕТРОБИЗНЕС" төв, 1001 тоот. Утас: 70118844, 88004411

100 ХҮҮХДИЙН ЦЭЦЭРЛЭГИЙН БАРИЛГА
Завхан аймаг. Отгон сум. 6-р баг.

Баганан суурь (БС-9)-ийн арматурчлал

| | | | | |
|---|---|---|---|---|
| Ерөнхий шифр: MSL-24-01 | Масштаб: M1:100 | Огноо: 2024-02 | Үе шат: | |
| Т.Г.Шифр: NC-02/2024 | Зургийн дугаар: ББ-09 | Хуудас: 28 | | |

Инженер: Э.Нандин-Эрдэнэ
Гүйцэтгэсэн: Б.Арцунжаргал
Шалгасан: Н.Чойбалсан

2024

# A2 ХАВТАН СУУРЬ (ХС-1, 2)-ЫН АРМАТУРЧЛАЛ

Энэхүү зураг төсөл нь
НЬЮКОН ХХК-ийн ОЮУНЫ ӨМЧ тул зохиогчийн
зөвшөөрөлгүйгээр өөрчлөх болон ашиглахыг хориглоно.

## Хавтан суурь ХС-1 М1:50

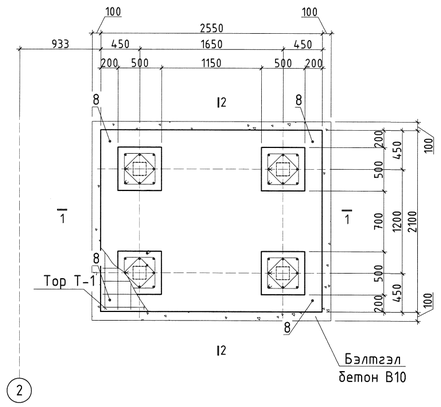


## Хавтан суурь ХС-2 М1:50

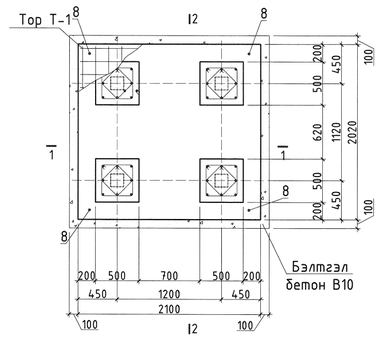


## Огтлол А-А М1:25

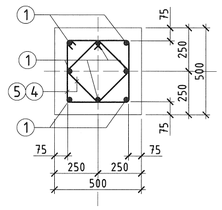

## Тор Т-1 М1:50

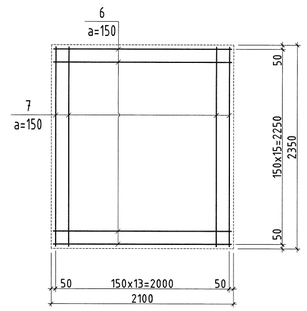

## Огтлол 1-1 М1:50

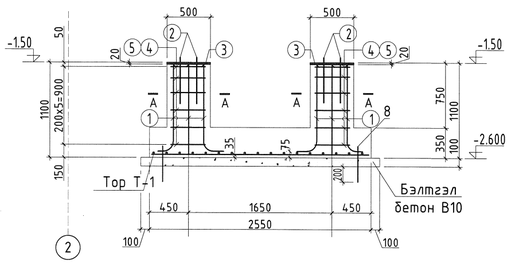


## Огтлол 1-1 М1:50

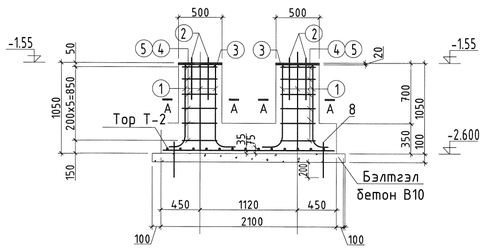


## Поз-3 М1:25

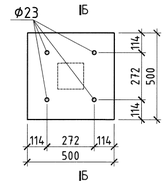

## Огтлол 2-2 М1:50

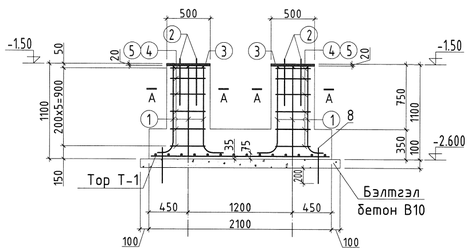


## Огтлол 2-2 М1:50

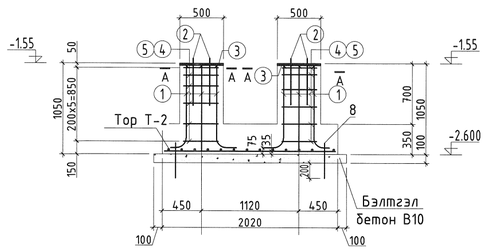


## Огтлол Б-Б М1:25

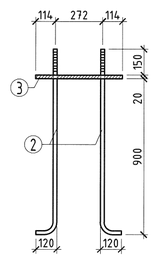

2-57
2024.4.16

### ЗАГВАРЫН ТОДОРХОЙЛОЛТ

| Поз | Загвар | Поз | Загвар | Поз | Загвар |
|---|---|---|---|---|---|
| 1 | 890,840 / 173 / 150 / 110 | 4 | 340 / 340 / 260 / 260 | 5 | 430 / 430 / 350 / 350 |

### ЦУТГАМАЛ ТӨМӨР БЕТОН ХИЙЦИЙН МАТЕРИАЛЫН ТОДОРХОЙЛОЛТ

| Тэмдэг | Тэмдэглэгээ | Нэр | Т/ш | Жин /кг/ Нэгж | Нийт |
|---|---|---|---|---|---|
| | | Хавтан суурь ХС-1 | 1 | 473.64 | 473.64 |
| 1 | ГОСТ 5781-82 | Ф22 А400 L=1210 | 32 | 3.61 | 115.54 |
| 2 | ГОСТ 5781-82 | Ф22 А400 L=1190 | 16 | 3.55 | 56.82 |
| 3 | ГОСТ 5781-82 | -20x500x500 | 4 | 39.25 | 157.00 |
| 4 | ГОСТ 5781-82 | Ф 8 А240 L=1200 | 24 | 0.47 | 11.36 |
| 5 | ГОСТ 5781-82 | Ф 8 А240 L=1560 | 24 | 0.62 | 14.77 |
| 6 | ГОСТ 5781-82 | Ф16 А400 L=2100 | 17 | 3.31 | 56.35 |
| 7 | ГОСТ 5781-82 | Ф16 А400 L=2350 | 15 | 3.71 | 55.64 |
| 8 | ГОСТ 5781-82 | Ф25 А400 L=400 | 4 | 1.54 | 6.17 |
| | | Бетон В20 $м^3$ | | 4.55 | 4.55 |
| | | Бетон В10 $м^3$ | | 1.30 | 1.30 |
| | | Хавтан суурь ХС-2 | 1 | 462.24 | 462.24 |
| 1 | ГОСТ 5781-82 | Ф22 А400 L=1160 | 32 | 3.46 | 110.77 |
| 2 | ГОСТ 5781-82 | Ф22 А400 L=1190 | 16 | 3.55 | 56.82 |
| 3 | ГОСТ 5781-82 | -20x500x500 | 4 | 39.25 | 157.00 |
| 4 | ГОСТ 5781-82 | Ф 8 А240 L=1200 | 24 | 0.47 | 11.36 |
| 5 | ГОСТ 5781-82 | Ф 8 А240 L=1560 | 24 | 0.62 | 14.77 |
| 6 | ГОСТ 5781-82 | Ф16 А400 L=2100 | 15 | 3.31 | 49.72 |
| 6' | ГОСТ 5781-82 | Ф16 А400 L=2350 | 15 | 3.71 | 55.64 |
| 8 | ГОСТ 5781-82 | Ф25 А400 L=400 | 4 | 1.54 | 6.17 |
| | | Бетон В20 $м^3$ | | 3.70 | 3.70 |
| | | Бетон В10 $м^3$ | | 1.00 | 1.00 |

"НЬЮКОН" ХХК
NEWCON ARCHITECTURE AND ENGINEERING
96 хор. СБД 6 хороо "МЕТРОБИЗНЕС" төв
1001 тоот. Утас: 70118844, 88004411

100 ХҮҮХДИЙН ЦЭЦЭРЛЭГИЙН БАРИЛГА
Завхан аймаг. Отгон сум. 6-р баг.

| | | | | |
|---|---|---|---|---|
| Хавтан суурь (ХС-1, 2)-ын арматурчлал | | | | Үе шат: |
| Инженер | Э.Нандин-Эрдэнэ | Е.Ө.Шифр: MSL-24-01 | Масштаб: М1:100 | Огноо: 2024-02 |
| Гүйцэтгэсэн | Б.Арцунжаргал | Т.Г.Шифр: NC-02/2024 | Зургийн дугаар: ББ-10 | Хуудас: 28 |
| Шалгасан | Н.Чойбалсан | | | |

2024

# A2 ХАВТАН СУУРЬ (ХС-3, 4)-ИЙН АРМАТУРЧЛАЛ

Энэхүү зураг төсөл нь
НЬЮКОН ХХК-ийн ОЮУНЫ ӨМЧ тул зохиогчийн
зөвшөөрөлгүйгээр өөрчлөх болон ашиглахыг хориглоно.

## Хавтан суурь ХС-3 М1:50

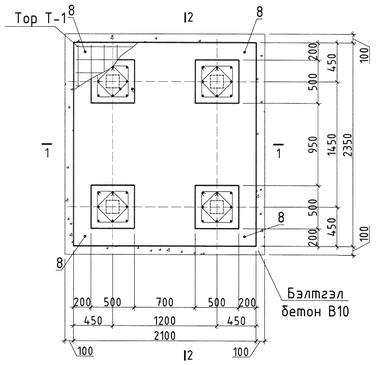


## Хавтан суурь ХС-4 М1:50

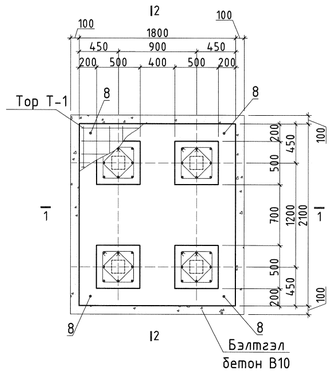


## Огтлол А-А М1:25

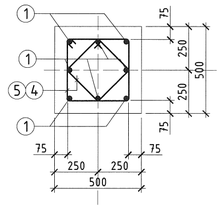

## Тор Т-1 М1:50

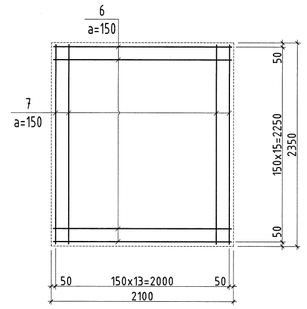

## Огтлол 1-1 М1:50

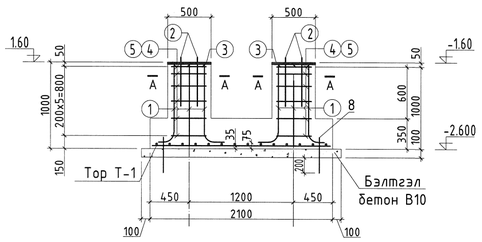


## Огтлол 1-1 М1:50

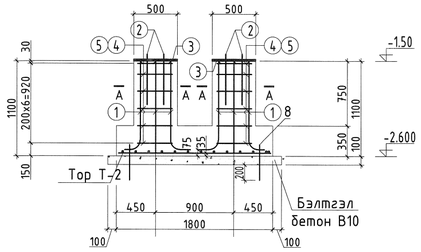


## Поз-3 М1:25

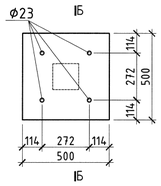

2-57
2024.4.16.
Барилгын хөгжлийн

ЗАГВАРЫН ТОДОРХОЙЛОЛТ

| Поз | Загвар | Поз | Загвар | Поз | Загвар |
|---|---|---|---|---|---|
| 1 | | 4 | 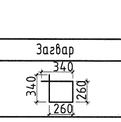 | 5 | 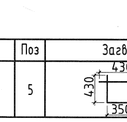 |

ЦУТГАМАЛ ТӨМӨР БЕТОН ХИЙЦИЙН МАТЕРИАЛЫН ТОДОРХОЙЛОЛТ

| Поз | Тэмдэглэгээ | Нэр | | Т/ш | Жин /кг/ Нэгж | Нийт |
|---|---|---|---|---|---|---|
| | | Хавтан суурь ХС-3 | | 1 | 464.09 | 464.09 |
| 1 | ГОСТ 5781-82 | Ф22 | А400 L=1110 | 32 | 3.31 | 105.99 |
| 2 | ГОСТ 5781-82 | Ф22 | А400 L=1190 | 16 | 3.55 | 56.82 |
| 3 | ГОСТ 5781-82 | -20х500х500 | | 4 | 39.25 | 157.00 |
| 4 | ГОСТ 5781-82 | Ф 8 | А240 L=1200 | 24 | 0.47 | 11.36 |
| 5 | ГОСТ 5781-82 | Ф 8 | А240 L=1560 | 24 | 0.62 | 14.77 |
| 6 | ГОСТ 5781-82 | Ф16 | А400 L=2100 | 17 | 3.31 | 56.35 |
| 7 | ГОСТ 5781-82 | Ф16 | А400 L=2350 | 15 | 3.71 | 55.64 |
| 8 | ГОСТ 5781-82 | Ф25 | А400 L=400 | 4 | 1.54 | 6.17 |
| | | Бетон В20 | $м^3$ | | 4.10 | 4.10 |
| | | Бетон В10 | $м^3$ | | 1.12 | 1.12 |
| | | Хавтан суурь ХС-4 | | 1 | 468.92 | 468.92 |
| 1 | ГОСТ 5781-82 | Ф22 | А400 L=1230 | 32 | 3.67 | 117.45 |
| 2 | ГОСТ 5781-82 | Ф22 | А400 L=1190 | 16 | 3.55 | 56.82 |
| 3 | ГОСТ 5781-82 | -20х500х500 | | 4 | 39.25 | 157.00 |
| 4 | ГОСТ 5781-82 | Ф 8 | А240 L=1200 | 24 | 0.47 | 11.36 |
| 5 | ГОСТ 5781-82 | Ф 8 | А240 L=1560 | 24 | 0.62 | 14.77 |
| 6 | ГОСТ 5781-82 | Ф16 | А400 L=2100 | 15 | 3.31 | 49.72 |
| 6' | ГОСТ 5781-82 | Ф16 | А400 L=2350 | 15 | 3.71 | 55.64 |
| 8 | ГОСТ 5781-82 | Ф25 | А400 L=400 | 4 | 1.54 | 6.17 |
| | | Бетон В20 | $м^3$ | | 3.50 | 3.50 |
| | | Бетон В10 | $м^3$ | | 0.92 | 0.92 |

## Огтлол 2-2 М1:50

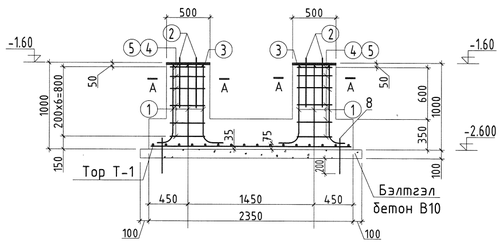


## Огтлол 2-2 М1:50

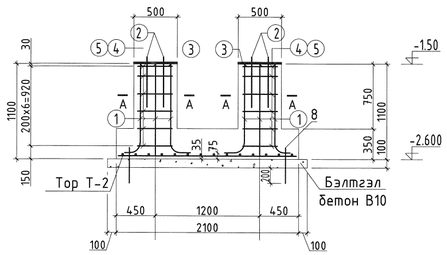


## Огтлол Б-Б М1:25

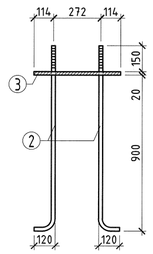

"НЬЮКОН" ХХК
NEWCON ARCHITECTURE AND ENGINEERING
96 хор. СБД 6 хороо "МЕТРОБИЗНЕС" төв
1001 тоот. Утас: 70118844, 88004411

100 ХҮҮХДИЙН ЦЭЦЭРЛЭГИЙН БАРИЛГА
Завхан аймаг. Отгон сум. 6-р баг.

| | | | | | |
|---|---|---|---|---|---|
| Хавтан суурь (ХС-3, 4)-ийн арматурчлал | | | | | Үе шат: |
| Инженер | Э.Нандин-Эрдэнэ | Е.Б.Шифр: MSL-24-01 | Масштаб: M1:100 | | Огноо: 2024-02 |
| Гүйцэтгэсэн | Б.Арцунжаргал | Т.Г.Шифр: NC-02/2024 | Зургийн дугаар: ББ-11 | | Хуудас: 28 |
| Шалгасан | Н.Чойбалсан | | | | |

2024

# A2 ХАВТАН СУУРЬ (ХС-5, 6)-ИЙН АРМАТУРЧЛАЛ

Энэхүү зураг төсөл нь
Ньюкон ХХК-ийн Оюуны өмч тул зохиогчийн
зөвшөөрөлгүйгээр өөрчлөх болон ашиглахыг хориглоно.

## Хавтан суурь ХС-5 М1:50

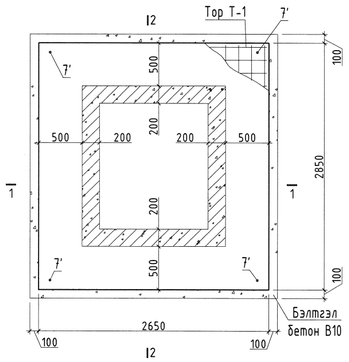


## Огтлол 1-1 М1:50

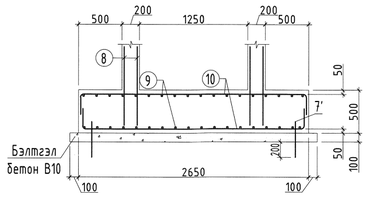


## Хавтан суурь ХС-6 М1:50

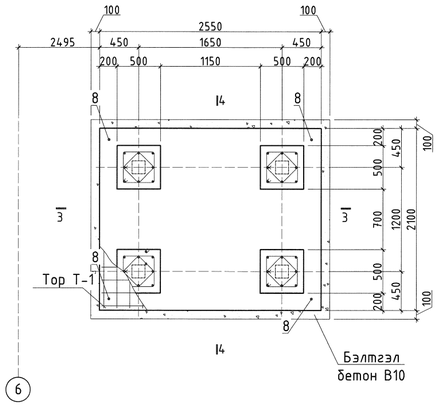


## Огтлол А-А М1:25

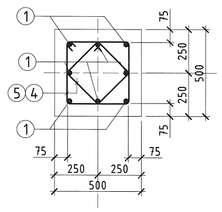


## Поз-3 М1:25

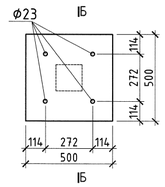


## Тор Т-1 М1:50

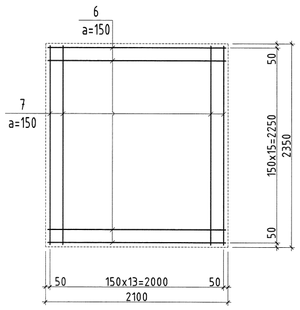


## Огтлол 2-2 М1:50

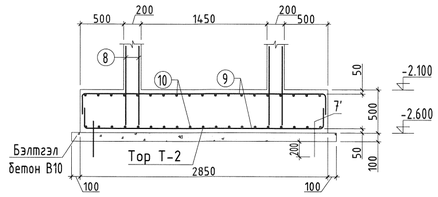


## Огтлол 3-3 М1:50

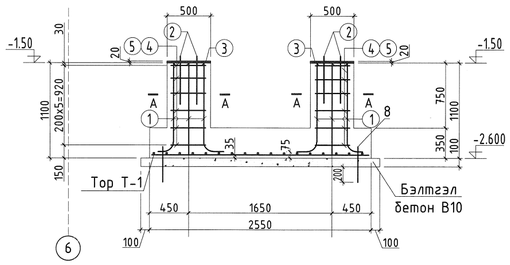


## ТОР Т-2 М1:50

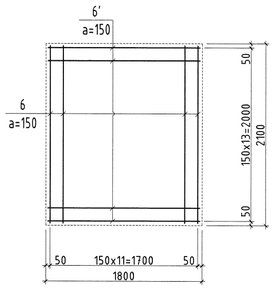


## Огтлол Б-Б М1:25

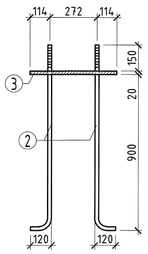


## Огтлол 4-4 М1:50

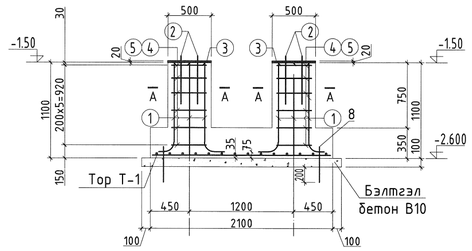


2-57
2024.4.16

### ХС-6-ИЙН ЗАГВАРЫН ТОДОРХОЙЛОЛТ

| Поз | Загвар | Поз | Загвар | Поз | Загвар |
|---|---|---|---|---|---|
| 1 | 800,910 | 4 | 340 | 5 | 430 |

### ХС-5-ЫН ЗАГВАРЫН ТОДОРХОЙЛОЛТ

| Поз | Загвар | Поз | Загвар | Поз | Загвар |
|---|---|---|---|---|---|
| 9 | 2750 | 10 | 2550 | | |

### ЦУТГАМАЛ ТӨМӨР БЕТОН ХИЙЦИЙН МАТЕРИАЛЫН ТОДОРХОЙЛОЛТ

| позиц | Тэмдэглэгээ | Нэр | Т/ш | Жин /кг/ Нэгж | Жин /кг/ Нийт |
|---|---|---|---|---|---|
| | | Хавтан суурь ХС-5 | 1 | 326.62 | 326.62 |
| 7' | ГОСТ 5781-82 | Ф25 А400 L=400 | 4 | 1.54 | 6.17 |
| 8 | ГОСТ 5781-82 | Ф12 А400 L=950 | 82 | 0.84 | 69.16 |
| 9 | ГОСТ 5781-82 | Ф18 А400 L=3250 | 19 | 6.49 | 123.35 |
| 10 | ГОСТ 5781-82 | Ф18 А400 L=3050 | 21 | 6.09 | 127.95 |
| | | Бетон В20 $м^3$ | | 3.78 | 3.78 |
| | | Бетон В10 $м^3$ | | 0.87 | 0.87 |

### ЦУТГАМАЛ ТӨМӨР БЕТОН ХИЙЦИЙН МАТЕРИАЛЫН ТОДОРХОЙЛОЛТ

| позиц | Тэмдэглэгээ | Нэр | Т/ш | Жин /кг/ Нэгж | Жин /кг/ Нийт |
|---|---|---|---|---|---|
| | | Хавтан суурь ХС-6 | 1 | 475.55 | 475.55 |
| 1 | ГОСТ 5781-82 | Ф22 А400 L=1230 | 32 | 3.67 | 117.45 |
| 2 | ГОСТ 5781-82 | Ф22 А400 L=1190 | 16 | 3.55 | 56.82 |
| 3 | ГОСТ 5781-82 | -20х500х500 | 4 | 39.25 | 157.00 |
| 4 | ГОСТ 5781-82 | Ф 8 А240 L=1200 | 24 | 0.47 | 11.36 |
| 5 | ГОСТ 5781-82 | Ф 8 А240 L=1560 | 24 | 0.62 | 14.77 |
| 6 | ГОСТ 5781-82 | Ф 16 А400 L=2100 | 17 | 3.31 | 56.35 |
| 7 | ГОСТ 5781-82 | Ф 16 А400 L=2350 | 15 | 3.71 | 55.64 |
| 8 | ГОСТ 5781-82 | Ф25 А400 L=400 | 4 | 1.54 | 6.17 |
| | | Бетон В20 $м^3$ | | 4.50 | 4.50 |
| | | Бетон В10 $м^3$ | | 1.30 | 1.30 |

"НЬЮКОН" ХХК
NEWCON ARCHITECTURE AND ENGINEERING
96 хор. СБД 6 хороо "МЕТРОБИЗНЕС" тоот
1001 шуст. Утас: 70118944, 88004411

100 ХҮҮХДИЙН ЦЭЦЭРЛЭГЭЙН БАРИЛГА
Завхан аймаг. Отгон сум. 6-р баг.

| | | | | |
|---|---|---|---|---|
| Хавтан суурь (ХС-5, 6)-ийн арматурчлал | | | | Үе шат: |
| Инженер | Э.Нандин-Эрдэнэ | Б.Ш.Шифр: MSL-24-01 | Масштаб: М1:100 | Огноо: 2024-02 |
| Гүйцэтгэсэн | Б.Арцунжаргал | Т.Г.Шифр: NC-02/2024 | Зургийн дугаар: ББ-12 | Хуудас: 28 |
| Шалгасан | Н.Чойбалсан | | | |

2024

# A2 СУУРИЙН ДАМНУРУУ (СДН-1, 2)-ИЙН АРМАТУРЧЛАЛ

Энэхүү зураг төсөл нь
Ньюкон ХХК-ийн Өмчлөлийн эрх зохиогчийн
эрхшвөрөлгүйгээр өөрчлөх болон ашиглахыг хориглоно.

## СУУРИЙН ДАМНУРУУ СДН-1 -ИЙН АРМАТУРЧЛАЛ М1:50

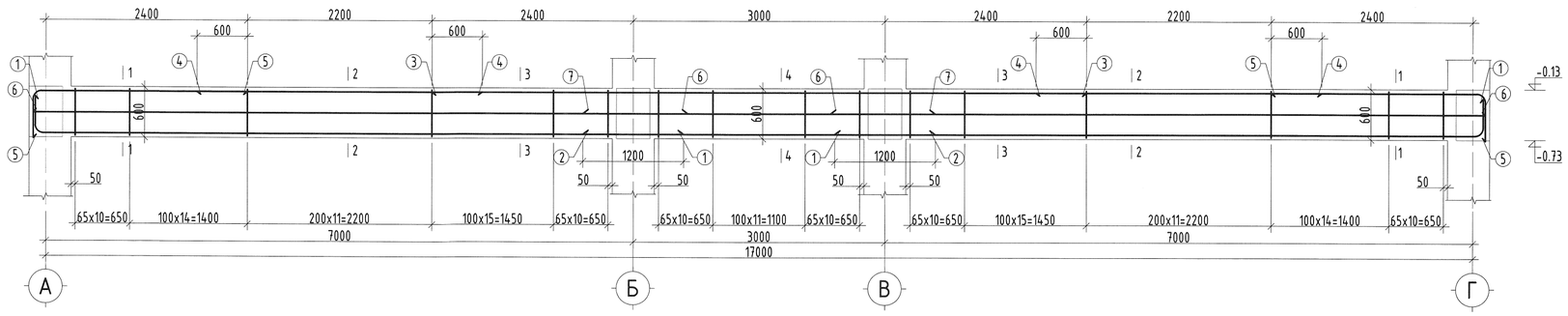


## СУУРИЙН ДАМНУРУУ СДН-2 -ЫН АРМАТУРЧЛАЛ М1:50

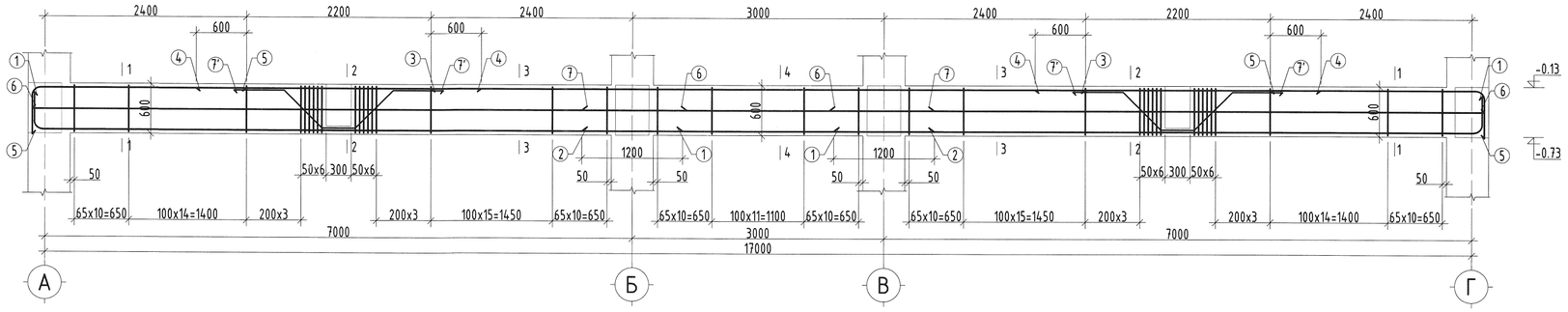


## ОГТЛОЛ 1-1 М1:25

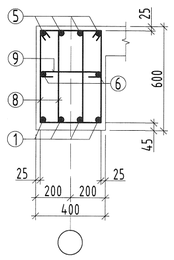


## ОГТЛОЛ 2-2 М1:25

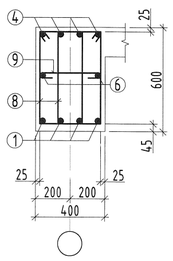


## ОГТЛОЛ 3-3 М1:25

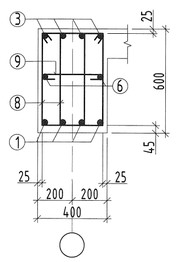


## ОГТЛОЛ 4-4 М1:25

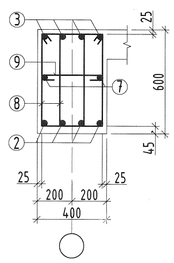


2-57
2024.4.26

## ЗАГВАРЫН ТОДОРХОЙЛОЛТ

| Поз | Загвар | Поз | Загвар | Поз | Загвар |
|---|---|---|---|---|---|
| 1 | 250, 100, 157, 7750 | 5 | 173, 2550, 250, 110 | 8 | 320, 630, 1550, 240 |
| 7' | 600, 400, 600, 640, 640, 45° | 9 | 350, 80, 80 | | |

| | | | | |
|---|---|---|---|---|
| "НЬЮКОН" ХХК<br>NEWCON ARCHITECTURE AND ENGINEERING<br>Ж6 хот. СБД 6 хороо "МЕТРОБИЗНЕС" тай<br>1001 тоот. Утас: 70118844, 88004411 | 100 ХҮҮХДИЙН ЦЭЦЭРЛЭГИЙН БАРИЛГА<br>Завхан аймаг. Отгон сум. 6-р баг. | | | |
| | Суурийн дамнуруу (СДН-1, 2)-ийн арматурчлал | | | Үе шат: |
| Инженер | Э.Нандин-Эрдэнэ | Е.Б.Шифр: MSL-24-01 | Масштаб: M1:100 | Огноо: 2024-02 |
| Гүйцэтгэсэн | Б.Арцунжаргал | | | |
| Шалгасан | Н.Чойбалсан | Т.Г.Шифр: NC-02/2024 | Зургийн дугаар: ББ-13 | Хуудас: 28 |

2024

# A2 СУУРИЙН ДАМНУРУУ (СДН-3, 4)-ИЙН АРМАТУРЧЛАЛ

Энэхүү зураг төсөл нь
НЬЮКОН ХХК-ийн ОЮУНЫ ӨМЧ тул зохиогчийн
зөвшөөрөлгүйгээр өөрчлөх болон ашиглахыг хориглоно.

## СУУРИЙН ДАМНУРУУ СДН-3 -ЫН АРМАТУРЧЛАЛ М1:50

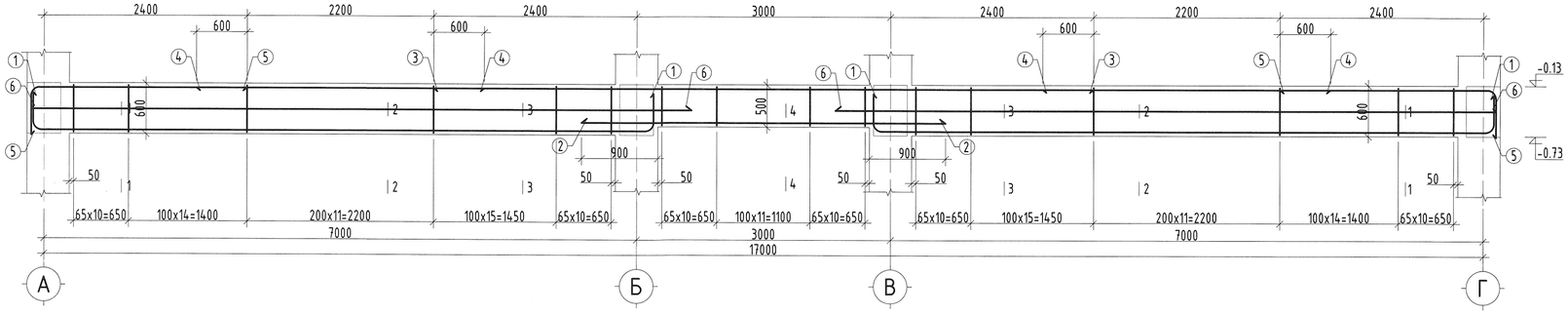


### СДН-3-ЫН ЗАГВАРЫН ТОДОРХОЙЛОЛТ

| Поз | Загвар | Поз | Загвар | Поз | Загвар |
|---|---|---|---|---|---|
| 1 | 250, 100, 100, 250, 157, 157, 7350 | 5 | 173, 2550, 250, 110 | 7 | 320, 630, 550, 240 |
| 8 | 350, 80, 80 | 9 | 320, 530, 450, 240 | 10 | 173, 4150, 250, 110 |
| 11 | 250, 100, 100, 250, 157, 157, 8950 | | | | |

### ОГТЛОЛ 1-1 М1:25

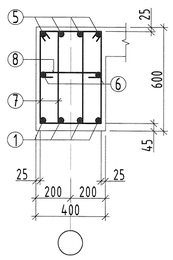


### ОГТЛОЛ 2-2 М1:25

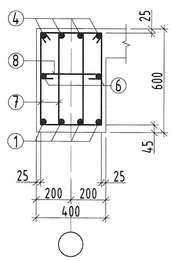


### ОГТЛОЛ 3-3 М1:25

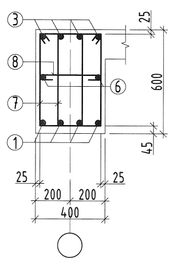


### ОГТЛОЛ 4-4 М1:25

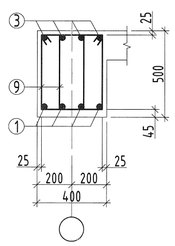


### ОГТЛОЛ 5-5 М1:25

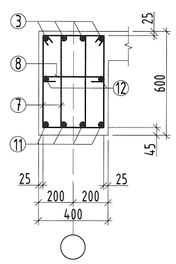


### ОГТЛОЛ 6-6 М1:25

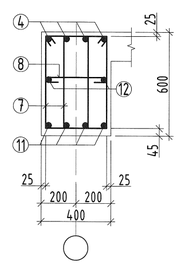


### ОГТЛОЛ 7-7 М1:25

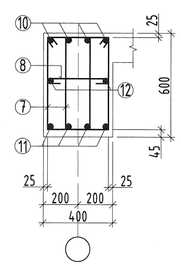


## СУУРИЙН ДАМНУРУУ СДН-4 -ЫН АРМАТУРЧЛАЛ М1:50

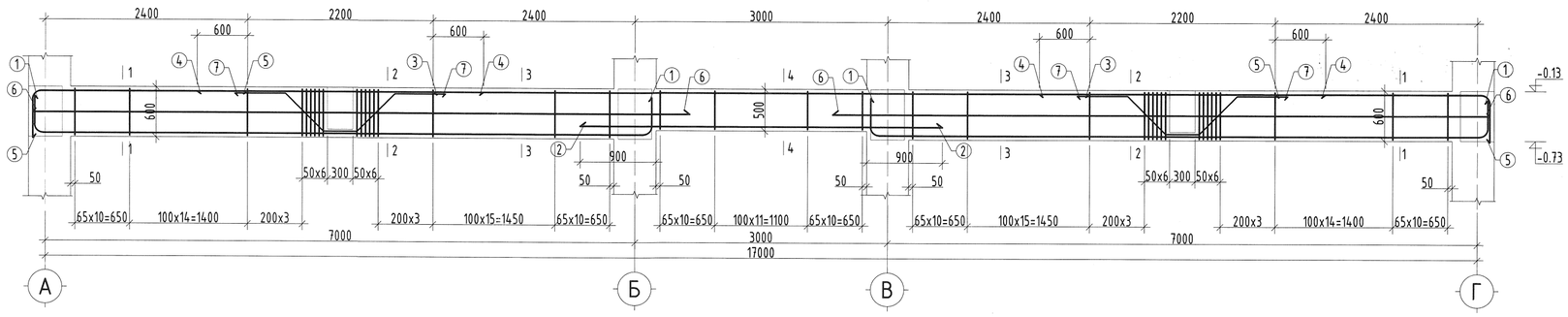


### ОГТЛОЛ 1-1 М1:25

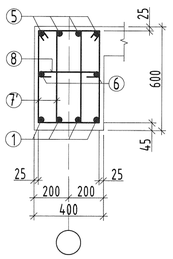


### ОГТЛОЛ 2-2 М1:25

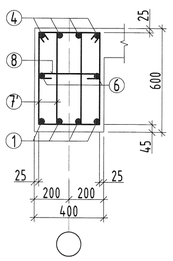


### ОГТЛОЛ 3-3 М1:25

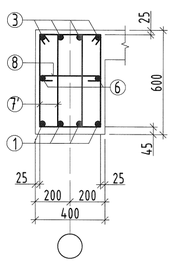


### ОГТЛОЛ 4-4 М1:25

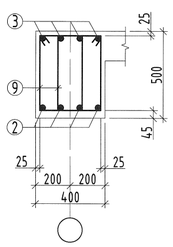


### СДН-4-ИЙН ЗАГВАРЫН ТОДОРХОЙЛОЛТ

| Поз | Загвар | Поз | Загвар | Поз | Загвар |
|---|---|---|---|---|---|
| 1 | 250, 100, 100, 250, 157, 157, 7350 | 5 | 173, 2550, 250, 110 | 7 | 600, 600, 400, 45°, 640, 640 |
| 7' | 320, 630, 550, 240 | 8 | 350, 80, 80 | 9 | 320, 530, 450, 240 |

Зүрх судасны мэс засал, эндоваскулярийн эмнэлэг
Экспертийн дүгнэлт
Д-57
2024.4.18
Барилгын хяналтын алба

| | | | | |
|---|---|---|---|---|
| "НЬЮКОН" ХХК<br>NEWCON ARCHITECTURE AND ENGINEERING<br>95 хоч. СБД 6 хороо "МЕТРОБИЗНЕС" төв<br>1001 шуудан. Утас: 70118844, 88004411 | 100 ХҮҮХДИЙН ЦЭЦЭРЛЭГИЙН БАРИЛГА<br>Завхан аймаг. Отгон сум. 6-р баг. | | | Ye шат: |
| | Суурийн дамнуруу (СДН-3, 4)-ийн арматурчлал | | | |
| Инженер | Э.Нандин-Эрдэнэ | Б.Шифр: MSL-24-01 | Масштаб: М1:100 | Огноо: 2024-02 |
| Гүйцэтгэсэн | Б.Ариунжаргал | Т.Г.Шифр: NC-02/2024 | Зургийн дугаар: ББ-14 | Хуудас: 28 |
| Шалгасан | Н.Чойбалсан | | | |

# A2 СУУРИЙН ДАМНУРУУ (СДН-5)-ЫН АРМАТУРЧЛАЛ

Энэхүү зураг төсөл нь
НЬЮКОН ХХК-ийн ОЮУНЫ ӨМЧ тул зохиогчийн
зөвшөөрөлгүйгээр өөрчлөх болон ашиглахыг хориглоно.

## СУУРИЙН ДАМНУРУУ СДН-5 -ЫН АРМАТУРЧЛАЛ М1:50

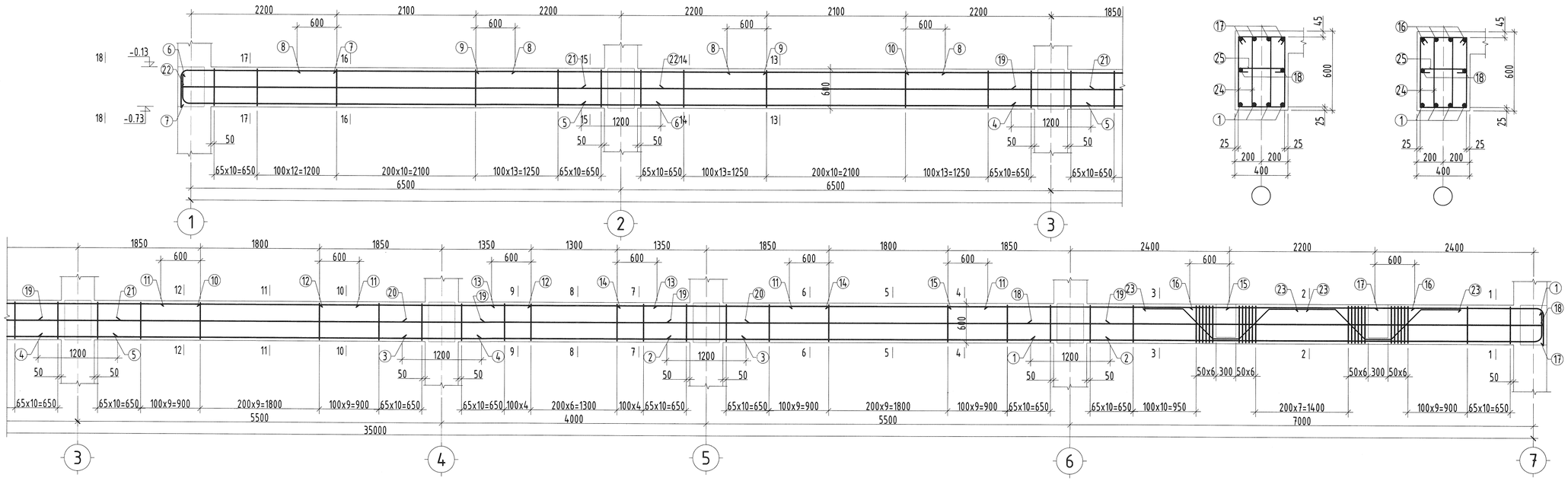


## ОГТЛОЛ 1-1 М1:25




## ОГТЛОЛ 2-2 М1:25




## ОГТЛОЛ 3-3 М1:25

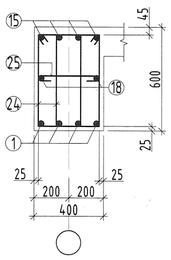


## ОГТЛОЛ 4-4 М1:25

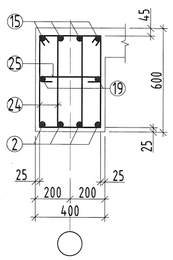


## ОГТЛОЛ 5-5 М1:25

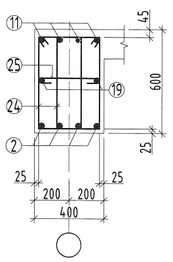


## ОГТЛОЛ 6-6 М1:25

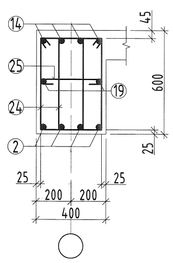


## ОГТЛОЛ 7-7 М1:25

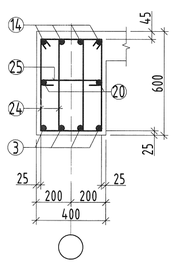


## ОГТЛОЛ 8-8 М1:25

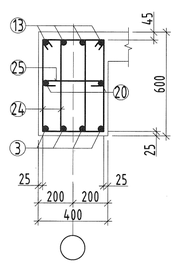


## ОГТЛОЛ 9-9 М1:25

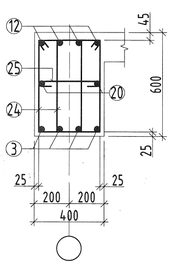


## ОГТЛОЛ 10-10 М1:25

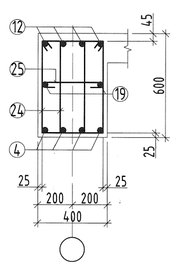


## ОГТЛОЛ 11-11 М1:25

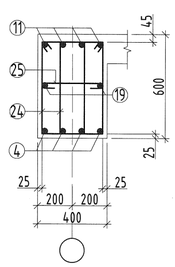


## ОГТЛОЛ 12-12 М1:25

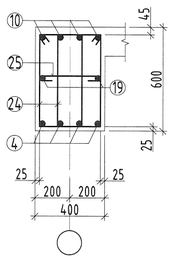


## ОГТЛОЛ 13-13 М1:25

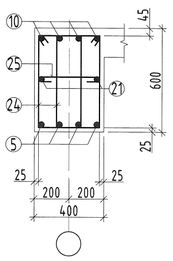


## ОГТЛОЛ 14-14 М1:25

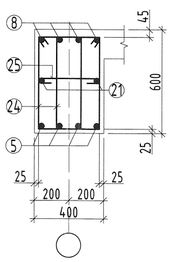


## ОГТЛОЛ 15-15 М1:25

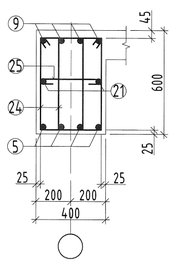


## ОГТЛОЛ 16-16 М1:25

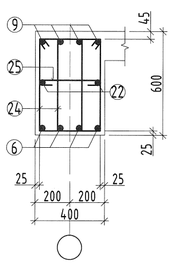


## ОГТЛОЛ 17-17 М1:25

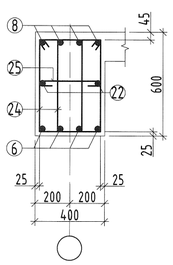


## ОГТЛОЛ 18-18 М1:25

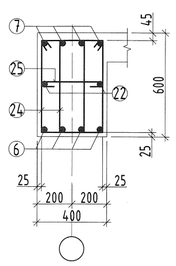


2-57
2024.4.18.

## ЗАГВАРЫН ТОДОРХОЙЛОЛТ

| Поз | Загвар | Поз | Загвар | Поз | Загвар |
|---|---|---|---|---|---|
| 1 | 250 100 157 7750 | 6 | 100 250 157 7250 | 7 | 2350 173 110 250 |
| 17 | 173 2550 250 110 | 23 | 600 600 400 640 240 45° | 24 | 320 630 550 240 |
| 25 | 350 80 80 | | | | |

| | | | | |
|---|---|---|---|---|
| "НЬЮКОН" ХХК<br>NEWCON ARCHITECTURE AND ENGINEERING<br>УБ хот. СБД 6 хороо "МЕТРОБИЗНЕС" төв<br>1001 тоот. Утас: 70118844, 88004411 | 100 ХҮҮХДИЙН ЦЭЦЭРЛЭГИЙН БАРИЛГА<br>Завхан аймаг. Отгон сум. 6-р баг. | | | |
| | Суурийн дамнуруу (СДН-5)-ын арматурчлал | | | Ує шат: |
| Инженер | Э.Нандин-Эрдэнэ | Е.Е.Шифр: MSL-24-01 | Масштаб: М1:50 | Огноо: 2024-02 |
| Гүйцэтгэсэн | Б.Арцунжаргал | | | |
| Шалгасан | Н.Чойбалсан | Т.Г.Шифр: NC-02/2024 | Зургийн дугаар: ББ-15 | Хуудас: 28 |

# A2 СУУРИЙН ДАМНУРУУ (СДН-6)-ИЙН АРМАТУРЧЛАЛ

Энэхүү зураг төсөл нь
Ньюкон ХХК-ийн Өмчийн эрхийн тухай хуулиар
зохиогчийн эрхэд хамаарагдана.

## СУУРИЙН ДАМНУРУУ СДН-6 -ИЙН АРМАТУРЧЛАЛ М1:50

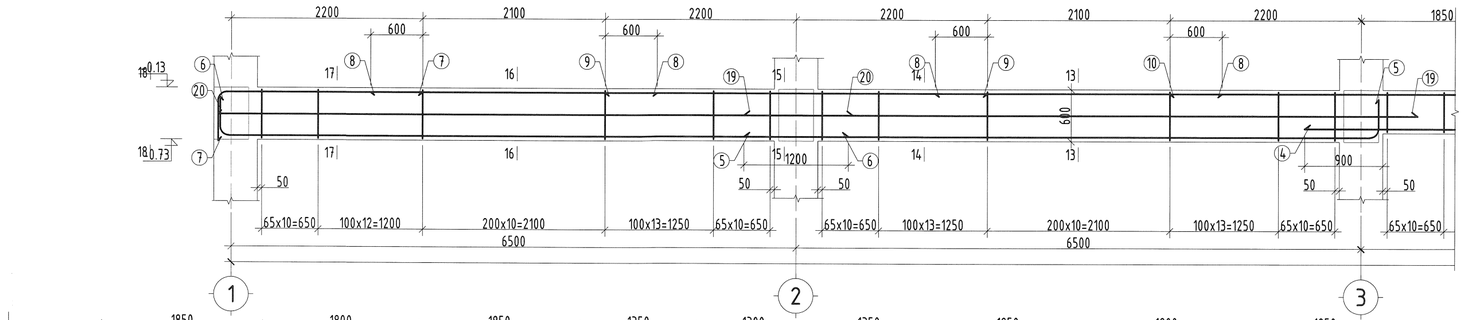


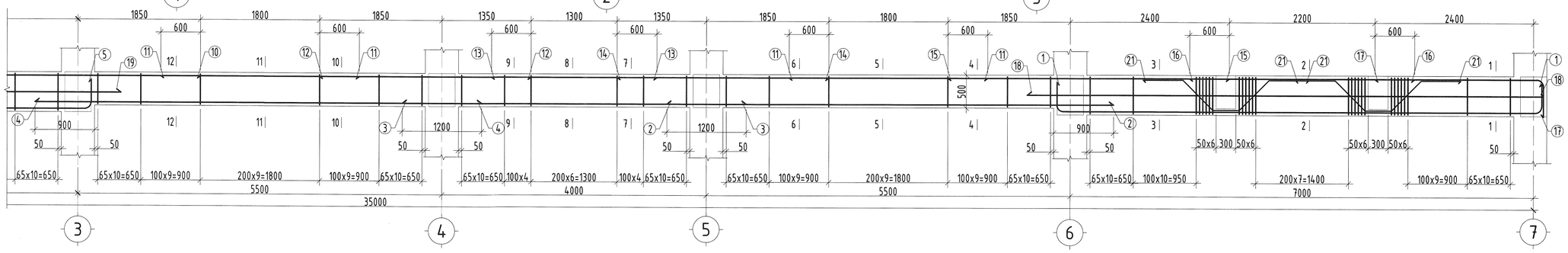


ОГТЛОЛ 1-1 М1:25

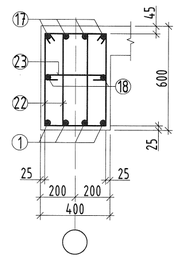

ОГТЛОЛ 2-2 М1:25

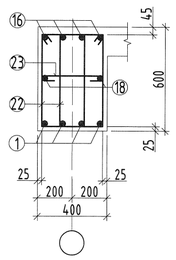

ОГТЛОЛ 3-3 М1:25

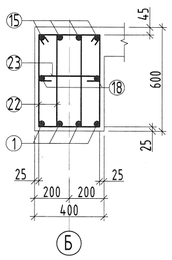

ОГТЛОЛ 4-4 М1:25

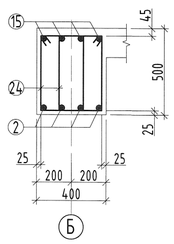

ОГТЛОЛ 5-5 М1:25

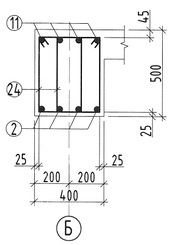

ОГТЛОЛ 6-6 М1:25

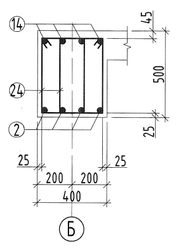

ОГТЛОЛ 7-7 М1:25

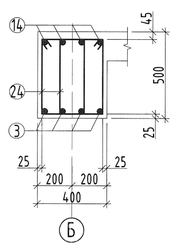

ОГТЛОЛ 8-8 М1:25

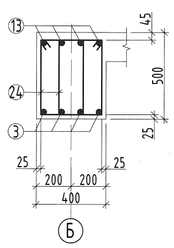

ОГТЛОЛ 9-9 М1:25

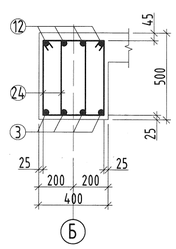

ОГТЛОЛ 10-10 М1:25

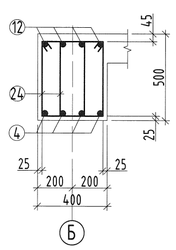

ОГТЛОЛ 11-11 М1:25

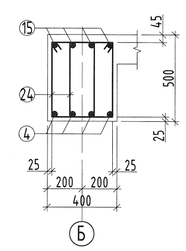

ОГТЛОЛ 12-12 М1:25

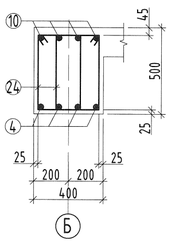

ОГТЛОЛ 13-13 М1:25

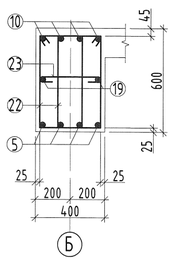

ОГТЛОЛ 14-14 М1:25

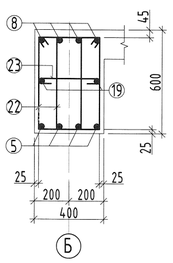

ОГТЛОЛ 15-15 М1:25

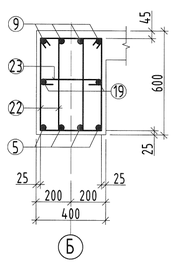

ОГТЛОЛ 16-16 М1:25

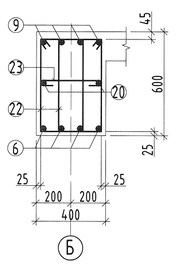

ОГТЛОЛ 17-17 М1:25

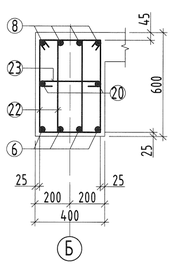

ОГТЛОЛ 18-18 М1:25

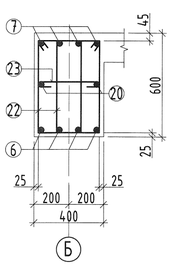

ЗАГВАРЫН ТОДОРХОЙЛОЛТ

| Поз | Загвар | Поз | Загвар | Поз | Загвар |
|---|---|---|---|---|---|
| 1 | 250 100 100 250 157 157 7350 | 5 | 250 100 157 157 7300 | 6 | 100 250 157 157 7250 |
| 7 | 2350 173 110 250 | 17 | 173 2550 250 110 | 21 | 600 600 400 173 173 45° |
| 22 | 320 630 550 240 | 23 | 350 80 80 | 24 | 320 530 450 240 |

"НЬЮКОН" ХХК
NEWCON ARCHITECTURE AND ENGINEERING
УБ хот, СБД 6 хороо "МЕТРОБИЗНЕС" төв
1001 тоот. Утас: 70118844, 88004411

100 ХҮҮХДИЙН ЦЭЦЭРЛЭГИЙН БАРИЛГА
Завхан аймаг. Отгон сум. 6-р баг.

Суурийн дамнуруу (СДН-6)-ийн арматурчлал

| | | | | | |
|---|---|---|---|---|---|
| Инженер | Э.Нанданцэрэн | Е.Г.Шифр: MSL-24-01 | Масштаб: М1:50 | Ye шат: | |
| Гүйцэтгэсэн | Б.Арцунжаргал | Т.Г.Шифр: NC-02/2024 | Зургийн дугаар: ББ-16 | Огноо: 2024-02 | |
| Шалгасан | Н.Чойбалсан | | | Хуудас: 28 | |

2024

# A2 СУУРИЙН ДАМНУРУУ (СДН-7)-ИЙН АРМАТУРЧЛАЛ

Энэхүү зураг төсөл нь
НЬЮКОН ХХК-ийн ОЮУНЫ ӨМЧ тул зохиогчийн
зөвшөөрөлгүйгээр өөрчлөх болон ашиглахыг хориглоно.

## СУУРИЙН ДАМНУРУУ СДН-8 -ЫН АРМАТУРЧЛАЛ М1:50

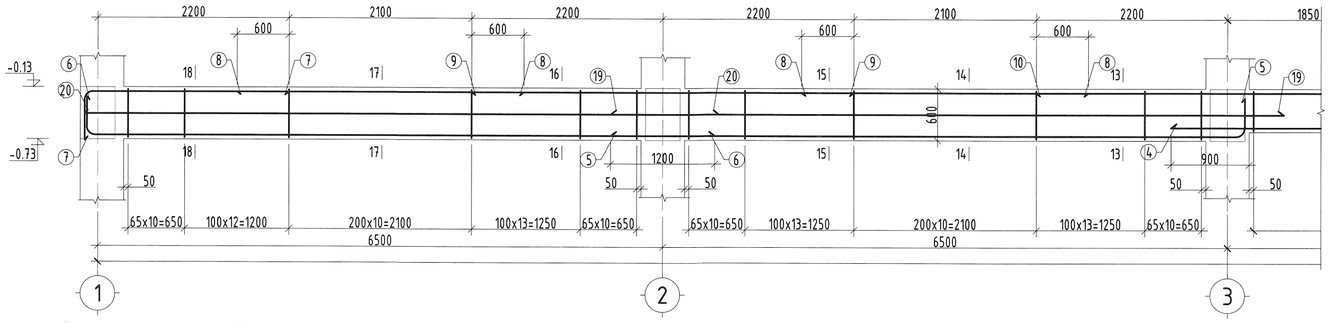


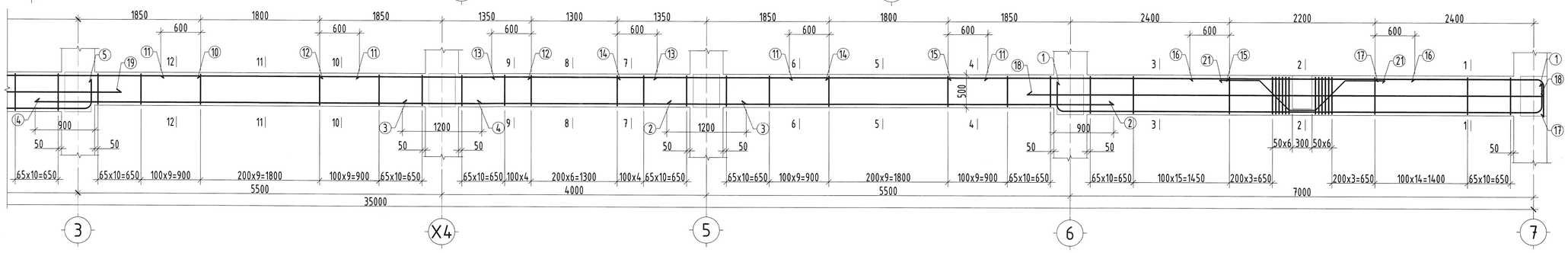


## ОГТЛОЛ 1-1 М1:25

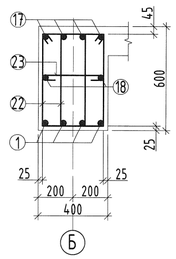


## ОГТЛОЛ 2-2 М1:25

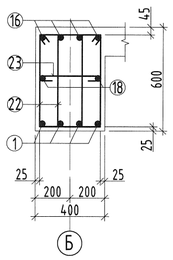


## ОГТЛОЛ 3-3 М1:25

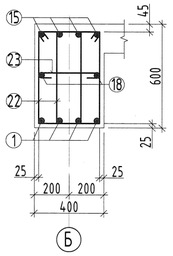


## ОГТЛОЛ 4-4 М1:25

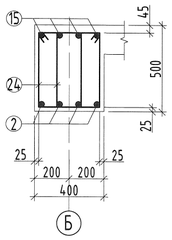


## ОГТЛОЛ 5-5 М1:25

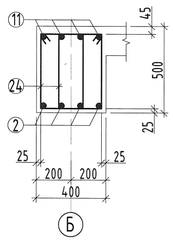


## ОГТЛОЛ 6-6 М1:25

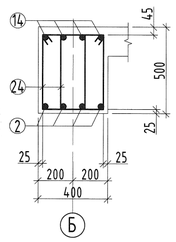


## ОГТЛОЛ 7-7 М1:25

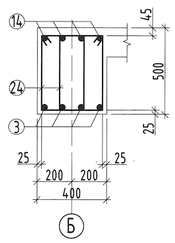


## ОГТЛОЛ 8-8 М1:25

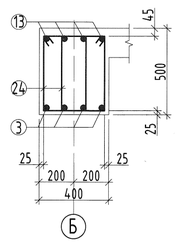


## ОГТЛОЛ 9-9 М1:25

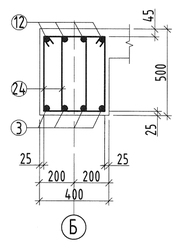


## ОГТЛОЛ 10-10 М1:25

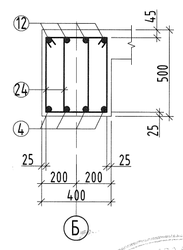


## ОГТЛОЛ 11-11 М1:25

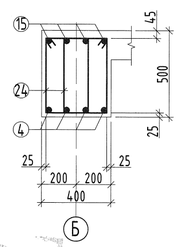


## ОГТЛОЛ 12-12 М1:25

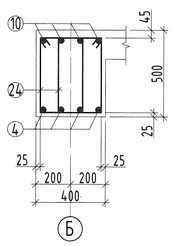


## ОГТЛОЛ 13-13 М1:25

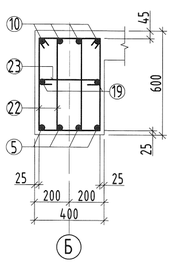


## ОГТЛОЛ 14-14 М1:25

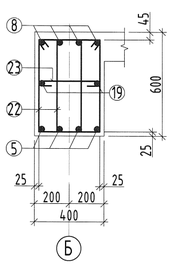


## ОГТЛОЛ 15-15 М1:25

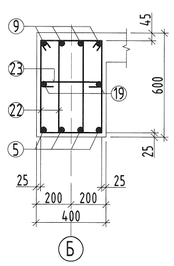


## ОГТЛОЛ 16-16 М1:25

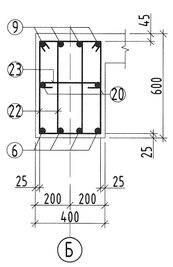


## ОГТЛОЛ 17-17 М1:25

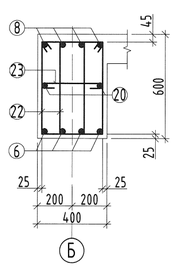


## ОГТЛОЛ 18-18 М1:25

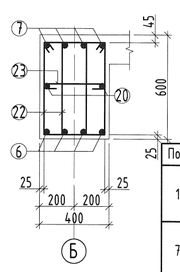


Эксп 2-57
2024.4.16

## ЗАГВАРЫН ТОДОРХОЙЛОЛТ

| Поз | Загвар | Поз | Загвар | Поз | Загвар |
|---|---|---|---|---|---|
| 1 | 250 100 100 250 157 157 7350 | 5 | 250 100 157 157 7300 | 6 | 100 250 157 157 7250 |
| 7 | 2350 173 110 250 | 17 | 173 2550 250 110 | 21 | 600 600 400 45° 110 110 |
| 22 | 320 630 550 240 | 23 | 350 80 80 | 24 | 320 530 450 240 |

| | | | | | |
|---|---|---|---|---|---|
| "НЬЮКОН" ХХК<br>NEWCON ARCHITECTURE AND ENGINEERING<br>УБ хот, СБД 6 хороо "МЕТРОБИЗНЕС" төв<br>1001 тоот. Утас: 70118844, 88004411 | 100 ХҮҮХДИЙН ЦЭЦЭРЛЭГИЙН БАРИЛГА<br>Завхан аймаг. Отгон сум. 6-р баг. | | | | |
| | Суурийн дамнуруу (СДН-7)-ийн арматурчлал | | | | Үе шат: |
| Инженер | Э.Нандин-Эрдэнэ | Б.Шифр: MSL-24-01 | Масштаб: М1:50 | | Огноо: 2024-02 |
| Гүйцэтгэсэн | Б.Арцунжаргал | | | | |
| Шалгасан | Н.Чойбалсан | Т.Г.Шифр: NC-02/2024 | Зургийн дугаар: ББ-17 | | Хуудас: 28 |

# A2 СУУРИЙН ДАМНУРУУ (СДН-8)-ЫН АРМАТУРЧЛАЛ

Энэхүү зураг төсөл нь
Ньюкон ХХК-ийн Оюуны өмчтэй тул зохиогчийн
зөвшөөрөлгүйгээр өөрчлөх болон ашиглахыг хориглоно.

## СУУРИЙН ДАМНУРУУ СДН-9 -ИЙН АРМАТУРЧЛАЛ М1:50

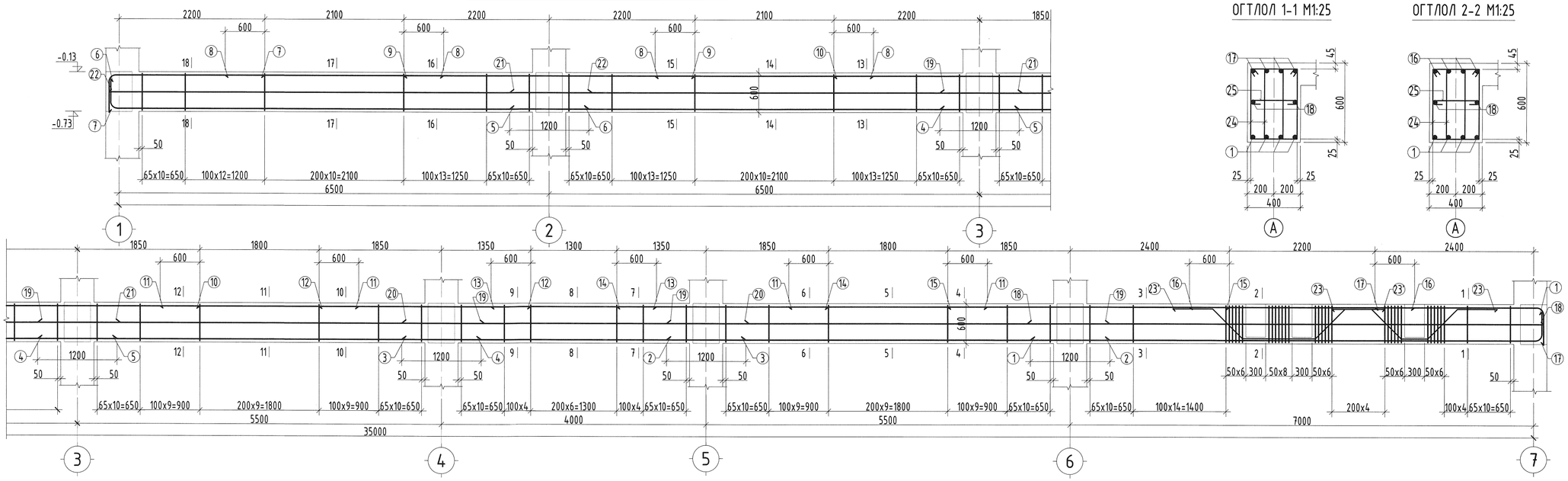


## ОГТЛОЛ 1-1 М1:25




## ОГТЛОЛ 2-2 М1:25




## ОГТЛОЛ 3-3 М1:25

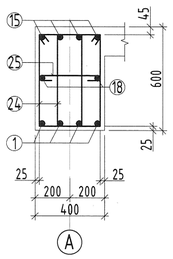


## ОГТЛОЛ 4-4 М1:25

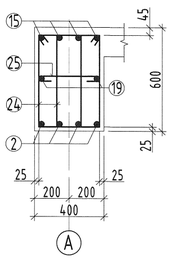


## ОГТЛОЛ 5-5 М1:25

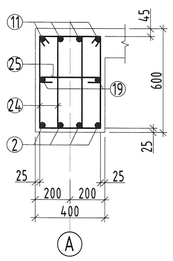


## ОГТЛОЛ 6-6 М1:25

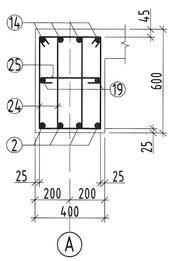


## ОГТЛОЛ 7-7 М1:25

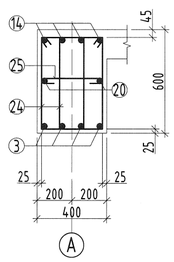


## ОГТЛОЛ 8-8 М1:25

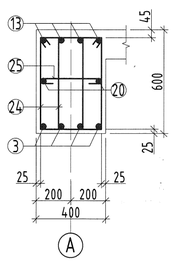


## ОГТЛОЛ 9-9 М1:25

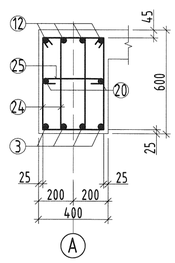


## ОГТЛОЛ 10-10 М1:25

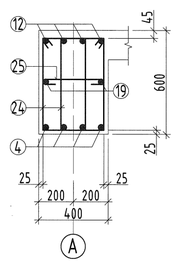


## ОГТЛОЛ 11-11 М1:25

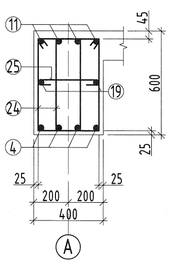


## ОГТЛОЛ 12-12 М1:25

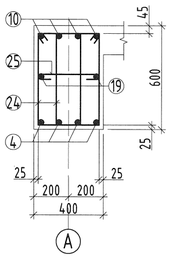


## ОГТЛОЛ 13-13 М1:25

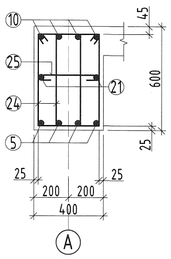


## ОГТЛОЛ 14-14 М1:25

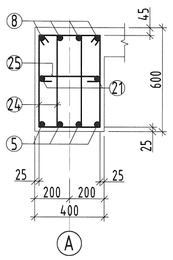


## ОГТЛОЛ 15-15 М1:25

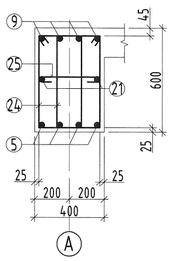


## ОГТЛОЛ 16-16 М1:25

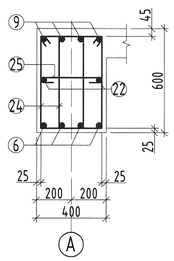


## ОГТЛОЛ 17-17 М1:25

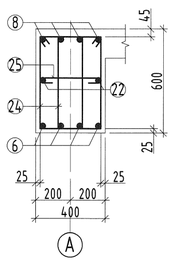


## ОГТЛОЛ 18-18 М1:25

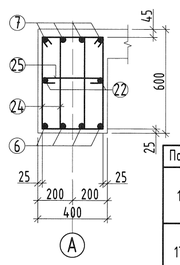


## ЗАГВАРЫН ТОДОРХОЙЛОЛТ

| Поз | Загвар | Поз | Загвар | Поз | Загвар |
|---|---|---|---|---|---|
| 1 | 250 100 157 7750 | 6 | 100 250 157 7250 | 7 | 2350 173 110 250 |
| 17 | 173 2550 250 110 | 23 | 600 600 400 640 640 45° | 23' | 600 600 1100 640 640 45° |
| 24 | 320 630 550 240 | 25 | 350 80 80 | | |

| | | | | | |
|---|---|---|---|---|---|
| "НЬЮКОН" ХХК<br>NEWCON ARCHITECTURE AND ENGINEERING<br>УБ хот. СБД 6 хороо "МЕТРОБИЗНЕС" тов<br>1001 тоот. Утас: 70118944, 88004411 | 100 ХҮҮХДИЙН ЦЭЦЭРЛЭГЭЙН БАРИЛГА<br>Завхан аймаг. Отгон сум. 6-р баг. | | | | |
| | Суурин дамнуруу (СДН-8)-ын арматурчлал | | | | Үе шат: |
| Инженер | Э.Нандин-Эрдэнэ | Е.Г.Шифр: MSL-24-01 | Масштаб: М1:50 | Огноо: 2024-02 | |
| Гүйцэтгэсэн | Б.Арцунжаргал | Т.Г.Шифр: NC-02/2024 | Зургийн дугаар: ББ-18 | Хуудас: 28 | |
| Шалгасан | Н.Чойбалсан | | | | |

2024 A2

# A2 СУУРИЙН ТУСЛАХ ДАМНУРУУ (СТДН-1, 2)-ИЙН АРМАТУРЧЛАЛ БА ТҮҮВЭР

Энэхүү зураг төсөл нь
Ньюкон ХХК-ийн ОЮУНЫ ӨМЧ тул зохиогчийн
зөвшөөрөлгүйгээр өөрчлөх болон ашиглахыг хориглоно.

## СУУРИЙН ТУСЛАХ ДАМНУРУУ СТДН-1 -ИЙН АРМАТУРЧЛАЛ М1:50

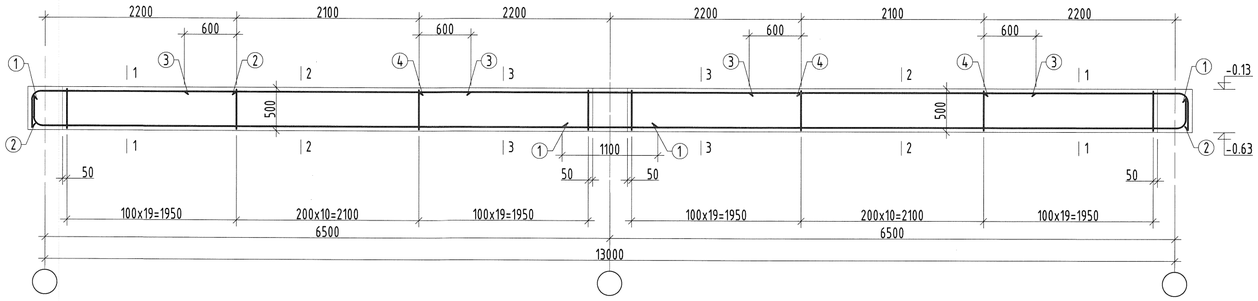


## ОГТЛОЛ 1-1 М1:25

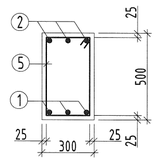


## СУУРИЙН ТУСЛАХ ДАМНУРУУ СТДН-2 -ЫН АРМАТУРЧЛАЛ М1:50

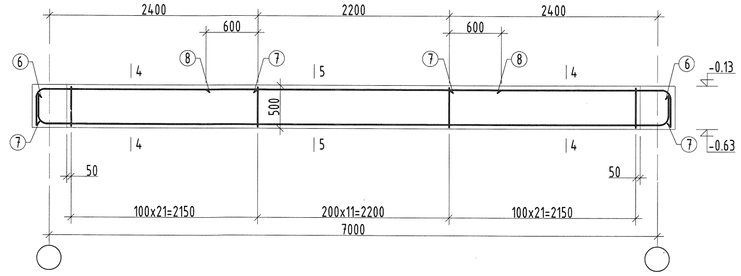


## ЗАГВАРЫН ТОДОРХОЙЛОЛТ

| Поз | Загвар | Поз | Загвар | Поз | Загвар |
|---|---|---|---|---|---|
| 1 | 250, 7250 | 2 | 2350, 250 | 5 | 330, 530, 450, 250 |
| 6 | 250, 250, 7250 | 7 | 2550, 250 | | |

## ОГТЛОЛ 2-2 М1:25

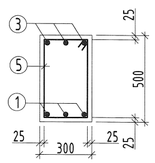


## ОГТЛОЛ 3-3 М1:25

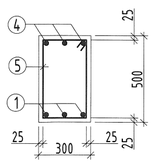


## ОГТЛОЛ 4-4 М1:25

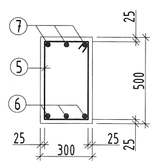


## ОГТЛОЛ 5-5 М1:25

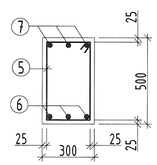


## ЦУТГАМАЛ ТӨМӨР БЕТОН ХИЙЦИЙН МАТЕРИАЛЫН ТОДОРХОЙЛОЛТ

| Тлсон | Тэмдэглэгээ | Нэр | Т/ш | Жин /кг/ Нэгж | Жин /кг/ Нийт |
|---|---|---|---|---|---|
| | | Туслах дамнуруу ТДН-1 | 4 | 231.48 | 925.92 |
| 1 | ГОСТ 5781-82 | Ф 18 А400 L= 7500 | 6 | 14.98 | 89.89 |
| 2 | ГОСТ 5781-82 | Ф 18 А400 L= 2600 | 6 | 5.19 | 31.16 |
| 3 | ГОСТ 5781-82 | Ф 12 А400 L= 3300 | 6 | 2.93 | 17.58 |
| 4 | ГОСТ 5781-82 | Ф 18 А400 L= 4400 | 3 | 8.79 | 26.37 |
| 5 | ГОСТ 5781-82 | Ф 8 А240 L= 1560 | 108 | 0.62 | 66.48 |
| | | Бетон В20м$^3$ | | 1.95 | 7.80 |
| | | Туслах дамнуруу ТДН-2 | 3 | 123.53 | 370.59 |
| 5 | ГОСТ 5781-82 | Ф 8 А240 L= 1560 | 56 | 0.62 | 34.47 |
| 6 | ГОСТ 5781-82 | Ф 18 А400 L= 7750 | 3 | 15.48 | 46.44 |
| 7 | ГОСТ 5781-82 | Ф 18 А400 L= 2800 | 6 | 5.59 | 33.56 |
| 8 | ГОСТ 5781-82 | Ф 12 А400 L= 3400 | 3 | 3.02 | 9.06 |
| | | Бетон В20м$^3$ | | 1.05 | 3.15 |

"НЬЮКОН" ХХК
NEWCON ARCHITECTURE AND ENGINEERING
ЭБ хот. СБД 6 хороо "МЕТРОБИЗНЕС" төв
1001 пост. Утас: 70118844, 88004411

100 ХҮҮХДИЙН ЦЭЦЭРЛЭГИЙН БАРИЛГА
Завхан аймаг. Отгон сум. 6-р баг.

Суурийн туслах дамнуруу (СТДН-1, 2)-ийн арматурчлал ба түүвэр

Ү.е шат:

| | | | | |
|---|---|---|---|---|
| Инженер | Э.Нандин-Эрдэнэ | Е.Г.Шифр: MSL-24-01 | Масштаб: M1:100 | Огноо: 2024-02 |
| Гүйцэтгэсэн | Б.Арцунжаргал | Т.Г.Шифр: NC-02/2024 | Зургийн дугаар: ББ-19 | Хуудас: 28 |
| Шалгасан | Н.Чойбалсан | | | |

2024

# A2 ДАМНУРУУНЫ МАТЕРИАЛЫН ТҮҮВЭР

Энэхүү зураг төсөл нь
НЬЮКОН ХХК-ийн ОЮУНЫ ӨМЧ төл эзэмшигчийн
зөвшөөрөлгүйгээр өөрчлөх болон ашиглахыг хориглоно.

## ЦУТГАМАЛ ТӨМӨР БЕТОН ХИЙЦИЙН МАТЕРИАЛЫН ТОДОРХОЙЛОЛТ

| Тэмдэглэгээ | Нэр | Т/ш | Жин /кг/ Нэгж | Жин /кг/ Нийт |
|---|---|---|---|---|
| | Дамнуруу ДН-1 | 1 | 835.93 | 835.93 |
| 1 | ГОСТ 5781-82 Ф20 А400 L= 8200 | 8 | 20.22 | 161.78 |
| 2 | ГОСТ 5781-82 Ф20 А400 L= 4200 | 4 | 10.36 | 41.43 |
| 3 | ГОСТ 5781-82 Ф22 А400 L= 7800 | 4 | 23.28 | 93.10 |
| 4 | ГОСТ 5781-82 Ф12 А400 L= 3400 | 8 | 3.02 | 24.15 |
| 5 | ГОСТ 5781-82 Ф22 А400 L= 2980 | 8 | 8.89 | 71.14 |
| 6 | ГОСТ 5781-82 Ф16 А400 L= 7800 | 4 | 12.31 | 49.24 |
| 7 | ГОСТ 5781-82 Ф16 А400 L= 4200 | 4 | 6.63 | 26.52 |
| 8 | ГОСТ 5781-82 Ф10 А240 L= 1740 | 304 | 1.07 | 326.12 |
| 9 | ГОСТ 5781-82 Ф10 А240 L= 510 | 135 | 0.31 | 42.45 |
| | Бетон В20м$^3$ | 1 | 4.10 | 4.10 |
| | Дамнуруу ДН-2 | 1 | 887.17 | 887.17 |
| 1 | ГОСТ 5781-82 Ф20 А400 L= 8200 | 8 | 20.22 | 161.78 |
| 2 | ГОСТ 5781-82 Ф20 А400 L= 4200 | 4 | 10.36 | 41.43 |
| 3 | ГОСТ 5781-82 Ф22 А400 L= 7800 | 4 | 23.28 | 93.10 |
| 4 | ГОСТ 5781-82 Ф12 А400 L= 3400 | 8 | 3.02 | 24.15 |
| 5 | ГОСТ 5781-82 Ф22 А400 L= 2980 | 8 | 8.89 | 71.14 |
| 6 | ГОСТ 5781-82 Ф16 А400 L= 7800 | 4 | 12.31 | 49.24 |
| 7 | ГОСТ 5781-82 Ф16 А400 L= 4200 | 4 | 6.63 | 26.52 |
| 7' | ГОСТ 5781-82 Ф12 А400 L= 2880 | 8 | 2.56 | 20.46 |
| 8 | ГОСТ 5781-82 Ф10 А240 L= 1740 | 328 | 1.07 | 351.87 |
| 9 | ГОСТ 5781-82 Ф10 А240 L= 510 | 151 | 0.31 | 47.48 |
| | Бетон В20м$^3$ | 1 | 4.10 | 4.10 |
| | Дамнуруу ДН-3 | 3 | 794.06 | 2382.18 |
| 1 | ГОСТ 5781-82 Ф20 А400 L= 8170 | 8 | 20.15 | 161.19 |
| 2 | ГОСТ 5781-82 Ф20 А400 L= 4300 | 4 | 10.60 | 42.42 |
| 3 | ГОСТ 5781-82 Ф22 А400 L= 7800 | 4 | 23.28 | 93.10 |
| 4 | ГОСТ 5781-82 Ф12 А400 L= 3400 | 8 | 3.02 | 24.15 |
| 5 | ГОСТ 5781-82 Ф22 А400 L= 2980 | 8 | 8.89 | 71.14 |
| 6 | ГОСТ 5781-82 Ф16 А400 L= 7800 | 4 | 12.31 | 49.24 |
| 7 | ГОСТ 5781-82 Ф10 А240 L= 1740 | 240 | 1.07 | 257.47 |
| 8 | ГОСТ 5781-82 Ф10 А240 L= 510 | 110 | 0.31 | 34.59 |
| 9 | ГОСТ 5781-82 Ф10 А240 L= 1540 | 64 | 0.95 | 60.77 |
| | Бетон В20м$^3$ | 1 | 4.00 | 12.00 |
| | Дамнуруу ДН-4 | 2 | 814.51 | 1629.03 |
| 1 | ГОСТ 5781-82 Ф20 А400 L= 8170 | 8 | 20.15 | 161.19 |
| 2 | ГОСТ 5781-82 Ф20 А400 L= 4300 | 4 | 10.60 | 42.42 |
| 3 | ГОСТ 5781-82 Ф22 А400 L= 7800 | 4 | 23.28 | 93.10 |
| 4 | ГОСТ 5781-82 Ф12 А400 L= 3400 | 8 | 3.02 | 24.15 |
| 5 | ГОСТ 5781-82 Ф22 А400 L= 2980 | 8 | 8.89 | 71.14 |
| 6 | ГОСТ 5781-82 Ф16 А400 L= 7800 | 4 | 12.31 | 49.24 |
| 7 | ГОСТ 5781-82 Ф10 А240 L= 1740 | 240 | 1.07 | 257.47 |
| 7 | ГОСТ 5781-82 Ф12 А400 L= 2880 | 8 | 2.56 | 20.46 |
| 8 | ГОСТ 5781-82 Ф10 А240 L= 510 | 110 | 0.31 | 34.59 |
| 9 | ГОСТ 5781-82 Ф10 А240 L= 1540 | 64 | 0.95 | 60.77 |
| | Бетон В20м$^3$ | 2 | 4.00 | 8.00 |

## ЦУТГАМАЛ ТӨМӨР БЕТОН ХИЙЦИЙН МАТЕРИАЛЫН ТОДОРХОЙЛОЛТ

| Тэмдэглэгээ | Нэр | Т/ш | Жин /кг/ Нэгж | Жин /кг/ Нийт |
|---|---|---|---|---|
| | Дамнуруу ДН-5 | 1 | 1843.81 | 1843.81 |
| 1 | ГОСТ 5781-82 Ф20 А400 L= 8160 | 4 | 20.12 | 80.50 |
| 2 | ГОСТ 5781-82 Ф20 А400 L= 6700 | 4 | 16.52 | 66.09 |
| 3 | ГОСТ 5781-82 Ф20 А400 L= 5200 | 4 | 12.82 | 51.30 |
| 4 | ГОСТ 5781-82 Ф20 А400 L= 6710 | 4 | 16.55 | 66.19 |
| 5 | ГОСТ 5781-82 Ф20 А400 L= 7700 | 4 | 18.99 | 75.96 |
| 6 | ГОСТ 5781-82 Ф20 А400 L= 7660 | 4 | 18.89 | 75.56 |
| 7 | ГОСТ 5781-82 Ф22 А400 L= 2760 | 4 | 8.24 | 32.94 |
| 8 | ГОСТ 5781-82 Ф12 А400 L= 3300 | 8 | 2.93 | 23.44 |
| 9 | ГОСТ 5781-82 Ф22 А240 L= 4400 | 4 | 13.13 | 52.52 |
| 10 | ГОСТ 5781-82 Ф22 А400 L= 4050 | 4 | 12.09 | 48.34 |
| 11 | ГОСТ 5781-82 Ф12 А400 L= 3000 | 8 | 2.66 | 21.31 |
| 12 | ГОСТ 5781-82 Ф22 А400 L= 3200 | 4 | 9.55 | 38.20 |
| 13 | ГОСТ 5781-82 Ф12 А400 L= 2500 | 4 | 2.22 | 8.88 |
| 14 | ГОСТ 5781-82 Ф22 А400 L= 3210 | 4 | 9.58 | 38.32 |
| 15 | ГОСТ 5781-82 Ф22 А400 L= 4250 | 4 | 12.68 | 50.73 |
| 16 | ГОСТ 5781-82 Ф12 А400 L= 3400 | 4 | 3.02 | 12.07 |
| 17 | ГОСТ 5781-82 Ф22 А400 L= 2980 | 4 | 8.89 | 35.57 |
| 18 | ГОСТ 5781-82 Ф16 А400 L= 7800 | 2 | 12.31 | 24.62 |
| 19 | ГОСТ 5781-82 Ф16 А400 L= 6700 | 4 | 10.57 | 42.30 |
| 20 | ГОСТ 5781-82 Ф16 А400 L= 5250 | 2 | 8.29 | 16.57 |
| 21 | ГОСТ 5781-82 Ф16 А400 L= 7750 | 2 | 12.23 | 24.46 |
| 22 | ГОСТ 5781-82 Ф16 А400 L= 7300 | 2 | 11.52 | 23.04 |
| 23 | ГОСТ 5781-82 Ф12 А400 L= 2880 | 8 | 2.56 | 20.46 |
| 24 | ГОСТ 5781-82 Ф10 А240 L= 1740 | 768 | 1.07 | 823.89 |
| 25 | ГОСТ 5781-82 Ф10 А240 L= 510 | 288 | 0.31 | 90.56 |
| | Бетон В20м$^3$ | 1 | 8.40 | 8.40 |
| | Дамнуруу ДН-6 | 1 | 1726.46 | 1726.46 |
| 1 | ГОСТ 5781-82 Ф20 А400 L= 8170 | 4 | 20.15 | 80.59 |
| 2 | ГОСТ 5781-82 Ф20 А400 L= 6750 | 4 | 16.65 | 66.59 |
| 3 | ГОСТ 5781-82 Ф20 А400 L= 5200 | 4 | 12.82 | 51.30 |
| 4 | ГОСТ 5781-82 Ф20 А400 L= 6760 | 4 | 16.67 | 66.68 |
| 5 | ГОСТ 5781-82 Ф20 А400 L= 7710 | 4 | 19.01 | 76.06 |
| 6 | ГОСТ 5781-82 Ф20 А400 L= 7660 | 4 | 18.89 | 75.56 |
| 7 | ГОСТ 5781-82 Ф22 А400 L= 2760 | 4 | 8.24 | 32.94 |
| 8 | ГОСТ 5781-82 Ф12 А400 L= 3300 | 8 | 2.93 | 23.44 |
| 9 | ГОСТ 5781-82 Ф22 А240 L= 4400 | 4 | 13.13 | 52.52 |
| 10 | ГОСТ 5781-82 Ф22 А400 L= 4050 | 4 | 12.09 | 48.34 |
| 11 | ГОСТ 5781-82 Ф12 А400 L= 3000 | 8 | 2.66 | 21.31 |
| 12 | ГОСТ 5781-82 Ф22 А400 L= 3200 | 4 | 9.55 | 38.20 |
| 13 | ГОСТ 5781-82 Ф12 А400 L= 2500 | 4 | 2.22 | 8.88 |
| 14 | ГОСТ 5781-82 Ф22 А400 L= 3210 | 4 | 9.58 | 38.32 |
| 15 | ГОСТ 5781-82 Ф22 А400 L= 4250 | 4 | 12.68 | 50.73 |
| 16 | ГОСТ 5781-82 Ф12 А400 L= 3400 | 4 | 3.02 | 12.07 |
| 17 | ГОСТ 5781-82 Ф22 А400 L= 2980 | 4 | 8.89 | 35.57 |
| 18 | ГОСТ 5781-82 Ф16 А400 L= 7800 | 2 | 12.31 | 24.62 |
| 19 | ГОСТ 5781-82 Ф16 А400 L= 7750 | 2 | 12.23 | 24.46 |
| 20 | ГОСТ 5781-82 Ф16 А400 L= 7300 | 2 | 11.52 | 23.04 |
| 21 | ГОСТ 5781-82 Ф12 А400 L= 2880 | 8 | 2.56 | 20.46 |
| 22 | ГОСТ 5781-82 Ф10 А240 L= 1740 | 508 | 1.07 | 544.97 |
| 23 | ГОСТ 5781-82 Ф10 А240 L= 510 | 170 | 0.31 | 53.45 |
| 24 | ГОСТ 5781-82 Ф10 А240 L= 1540 | 270 | 0.95 | 256.36 |
| | Бетон В20м$^3$ | 1 | 7.80 | 7.80 |

## ЦУТГАМАЛ ТӨМӨР БЕТОН ХИЙЦИЙН МАТЕРИАЛЫН ТОДОРХОЙЛОЛТ

| Тэмдэглэгээ | Нэр | Т/ш | Жин /кг/ Нэгж | Жин /кг/ Нийт |
|---|---|---|---|---|
| | Дамнуруу ДН-7 | 1 | 1715.60 | 1715.60 |
| 1 | ГОСТ 5781-82 Ф20 А400 L= 8170 | 4 | 20.15 | 80.59 |
| 2 | ГОСТ 5781-82 Ф20 А400 L= 6750 | 4 | 16.65 | 66.59 |
| 3 | ГОСТ 5781-82 Ф20 А400 L= 5200 | 4 | 12.82 | 51.30 |
| 4 | ГОСТ 5781-82 Ф20 А400 L= 6760 | 4 | 16.67 | 66.68 |
| 5 | ГОСТ 5781-82 Ф20 А400 L= 7710 | 4 | 19.01 | 76.06 |
| 6 | ГОСТ 5781-82 Ф20 А400 L= 7660 | 4 | 18.89 | 75.56 |
| 7 | ГОСТ 5781-82 Ф22 А400 L= 2760 | 4 | 8.24 | 32.94 |
| 8 | ГОСТ 5781-82 Ф12 А400 L= 3300 | 8 | 2.93 | 23.44 |
| 9 | ГОСТ 5781-82 Ф22 А240 L= 4400 | 4 | 13.13 | 52.52 |
| 10 | ГОСТ 5781-82 Ф22 А400 L= 4050 | 4 | 12.09 | 48.34 |
| 11 | ГОСТ 5781-82 Ф12 А400 L= 3000 | 8 | 2.66 | 21.31 |
| 12 | ГОСТ 5781-82 Ф22 А400 L= 3200 | 4 | 9.55 | 38.20 |
| 13 | ГОСТ 5781-82 Ф12 А400 L= 2500 | 4 | 2.22 | 8.88 |
| 14 | ГОСТ 5781-82 Ф22 А400 L= 3210 | 4 | 9.58 | 38.32 |
| 15 | ГОСТ 5781-82 Ф22 А400 L= 4250 | 4 | 12.68 | 50.73 |
| 16 | ГОСТ 5781-82 Ф12 А400 L= 3400 | 4 | 3.02 | 12.07 |
| 17 | ГОСТ 5781-82 Ф22 А400 L= 2980 | 4 | 8.89 | 35.57 |
| 18 | ГОСТ 5781-82 Ф16 А400 L= 7800 | 2 | 12.31 | 24.62 |
| 19 | ГОСТ 5781-82 Ф16 А400 L= 7750 | 2 | 12.23 | 24.46 |
| 20 | ГОСТ 5781-82 Ф16 А400 L= 7300 | 2 | 11.52 | 23.04 |
| 21 | ГОСТ 5781-82 Ф12 А400 L= 2880 | 4 | 2.56 | 10.23 |
| 22 | ГОСТ 5781-82 Ф10 А240 L= 1740 | 508 | 1.07 | 544.97 |
| 23 | ГОСТ 5781-82 Ф10 А240 L= 510 | 168 | 0.31 | 52.82 |
| 24 | ГОСТ 5781-82 Ф10 А240 L= 1540 | 270 | 0.95 | 256.36 |
| | Бетон В20м$^3$ | 1 | 7.80 | 7.80 |
| | Дамнуруу ДН-8 | 1 | 1844.41 | 1844.41 |
| 1 | ГОСТ 5781-82 Ф20 А400 L= 8160 | 4 | 20.12 | 80.50 |
| 2 | ГОСТ 5781-82 Ф20 А400 L= 6700 | 4 | 16.52 | 66.09 |
| 3 | ГОСТ 5781-82 Ф20 А400 L= 5200 | 4 | 12.82 | 51.30 |
| 4 | ГОСТ 5781-82 Ф20 А400 L= 6710 | 4 | 16.55 | 66.19 |
| 5 | ГОСТ 5781-82 Ф20 А400 L= 7700 | 4 | 18.99 | 75.96 |
| 6 | ГОСТ 5781-82 Ф20 А400 L= 7660 | 4 | 18.89 | 75.56 |
| 7 | ГОСТ 5781-82 Ф22 А400 L= 2760 | 4 | 8.24 | 32.94 |
| 8 | ГОСТ 5781-82 Ф12 А400 L= 3300 | 8 | 2.93 | 23.44 |
| 9 | ГОСТ 5781-82 Ф22 А240 L= 4400 | 4 | 13.13 | 52.52 |
| 10 | ГОСТ 5781-82 Ф22 А400 L= 4050 | 4 | 12.09 | 48.34 |
| 11 | ГОСТ 5781-82 Ф12 А400 L= 3000 | 8 | 2.66 | 21.31 |
| 12 | ГОСТ 5781-82 Ф22 А400 L= 3200 | 4 | 9.55 | 38.20 |
| 13 | ГОСТ 5781-82 Ф12 А400 L= 2500 | 4 | 2.22 | 8.88 |
| 14 | ГОСТ 5781-82 Ф22 А400 L= 3210 | 4 | 9.58 | 38.32 |
| 15 | ГОСТ 5781-82 Ф22 А400 L= 4250 | 4 | 12.68 | 50.73 |
| 16 | ГОСТ 5781-82 Ф12 А400 L= 3400 | 4 | 3.02 | 12.07 |
| 17 | ГОСТ 5781-82 Ф22 А400 L= 2980 | 4 | 8.89 | 35.57 |
| 18 | ГОСТ 5781-82 Ф16 А400 L= 7800 | 2 | 12.31 | 24.62 |
| 19 | ГОСТ 5781-82 Ф16 А400 L= 6700 | 4 | 10.57 | 42.30 |
| 20 | ГОСТ 5781-82 Ф16 А400 L= 5250 | 2 | 8.29 | 16.57 |
| 21 | ГОСТ 5781-82 Ф16 А400 L= 7750 | 2 | 12.23 | 24.46 |
| 22 | ГОСТ 5781-82 Ф16 А400 L= 7300 | 2 | 11.52 | 23.04 |
| 23 | ГОСТ 5781-82 Ф12 А400 L= 2880 | 4 | 2.56 | 10.23 |
| 23' | ГОСТ 5781-82 Ф12 А400 L= 3580 | 4 | 3.18 | 12.71 |
| 24 | ГОСТ 5781-82 Ф10 А240 L= 1740 | 768 | 1.07 | 823.89 |
| 25 | ГОСТ 5781-82 Ф10 А240 L= 510 | 282 | 0.31 | 88.67 |
| | Бетон В20м$^3$ | 1 | 8.40 | 8.40 |

"НЬЮКОН" ХХК
NEWCON ARCHITECTURE AND ENGINEERING
БЗД хот. СБД 6 хороо "МЕТРОБИЗНЕС" төв
1001 тоот. Утас: 70118844, 88004411

100 ХҮҮХДИЙН ЦЭЦЭРЛЭГИЙН БАРИЛГА
Завхан аймаг. Отгон сум. 6-р баг.

Дамнуруугны материалын түүвэр

| | | | | |
|---|---|---|---|---|
| Инженер | Э.Нандин-Эрдэнэ | Е.Г.Шифр: MSL-24-01 | Масштаб: M1:50 | Үе шат: |
| Гүйцэтгэсэн | Б.Арцунжаргал | | | Огноо: 2024-02 |
| Шалгасан | Н.Чойбалсан | Т.Г.Шифр: NC-02/2024 | Зургийн дугаар: ББ-20 | Хуудас: 28 |

2024

# A2 ТЕРМОСИФОНЫ БАЙРШЛЫН СХЕМ М1:100

Энэхүү зураг төсөл нь
НЬЮКОН ХХК-ийн ОЮЧУНЫ ӨМЧ тул зохиогчийн
зөвшөөрөлгүйгээр өөрчлөх болон ашиглахыг хориглоно.

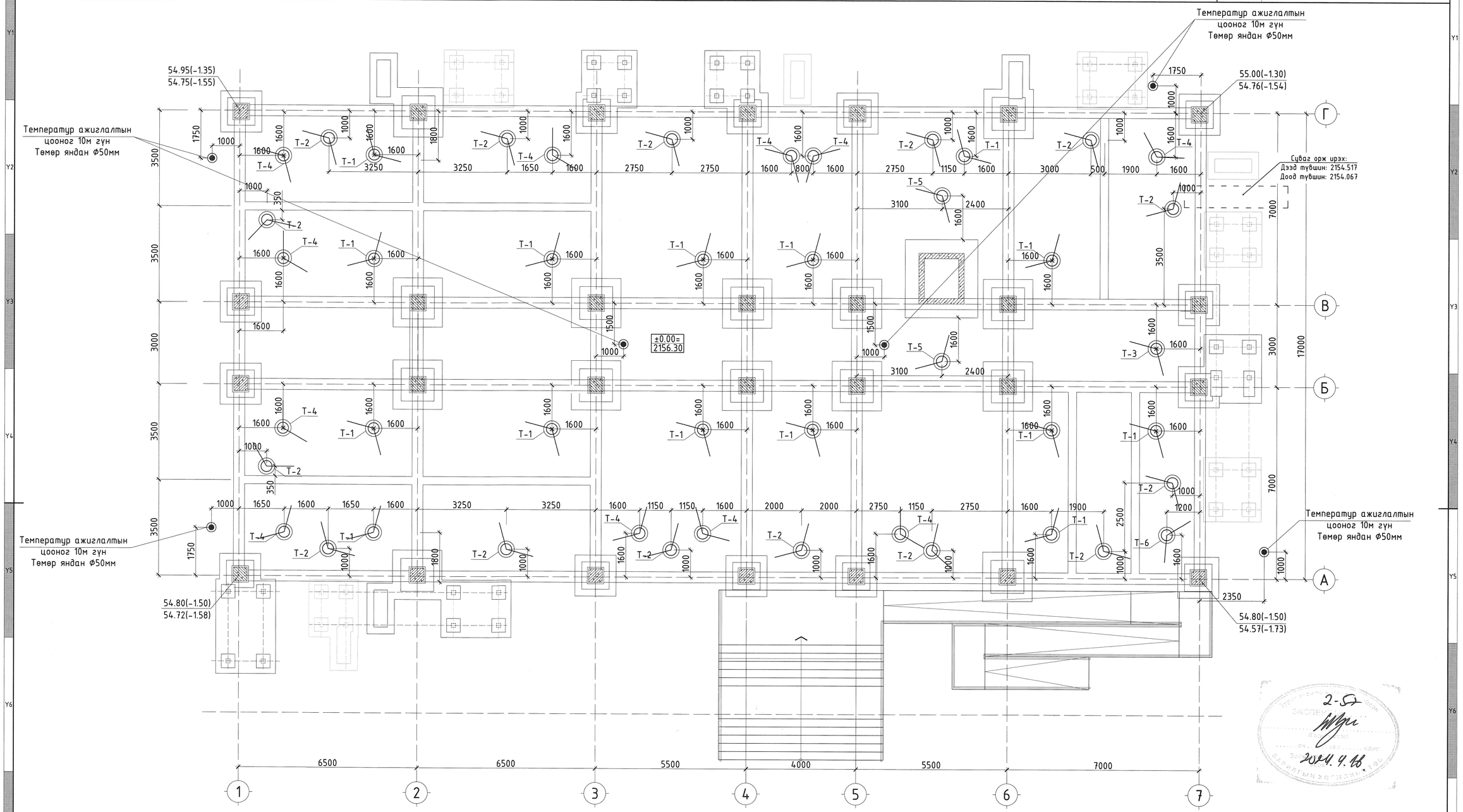


Таних тэмдэг

Термосифоны хөргөлтийн ган яндан Ф50мм

Температур ажиглалтын төмөр яндан Ф50мм

| Термосифоны материалын тодорхойлолт | | | | | | |
|---|---|---|---|---|---|---|
| | Поз | Тайлбар | Ф /мм/ | Нийт урт /мм/ | Тоо шир | Бүх урт /м/ |
| Т-1,2,3, 4,5,6,7 /45ш/ | 1 | Ган хоолой | 100 | 1000 | 90 | 90 |
| | 2 | Ган хоолой | 50 | 6000 | 45 | 270 |
| | 3 | PVC цагаан хоолой | 15 | 6000 | 45 | 270 |
| | 4 | Ф100хФ50шилжүүлэгч | | | 45 | |
| | 5 | Ф50 заглушки | | | 45 | |
| | 6 | Ф100 заглушки | | | 90 | |
| | 7 | Хаалт | | | 45 | |

"НЬЮКОН" ХХК
NEWCON ARCHITECTURE AND ENGINEERING
Хан-Уул дүүрэг 6 хороо "МЕТРОБИЗНЕС" төв, 1001 тоот. Утас: 70118844, 88004411

100 ХҮҮХДИЙН ЦЭЦЭРЛЭГИЙН БАРИЛГА
Завхан аймаг. Отгон сум. 6-р баг.

Термосифоны байршлын схем

Ye шат:

| | | | | |
|---|---|---|---|---|
| Инженер | Э.Нандин-Эрдэнэ | Ерөнхий шифр: MSL-24-01 | Масштаб: М1:100 | Огноо: 2024-02 |
| Гүйцэтгэсэн | Б.Арцунжаргал | Т.Г.Шифр: NC-02/2024 | Зургийн дугаар: ББ-21 | Хуудас: 28 |
| Шалгасан | Н.Чойбалсан | | | |

2024

2-Ф
2024.4.16
ЗАРЛАГЫН ХЭЛТИЙН ГАЗАР

98-154

# A2 ТЕРМОСИФОН СУУЛГАЛТЫН ЗУРАГ, ХЭСЭГЛЭЛ

Энэхүү зураг төсөл нь
Ньюкон ХХК-ийн Өмчлөлийн эрх зохиогчийн
эвдшгүй эрхлэгчийн өмчлөл болон ашиглахыг хориглоно.

## Инженер геологийн зүсэлт М1:100

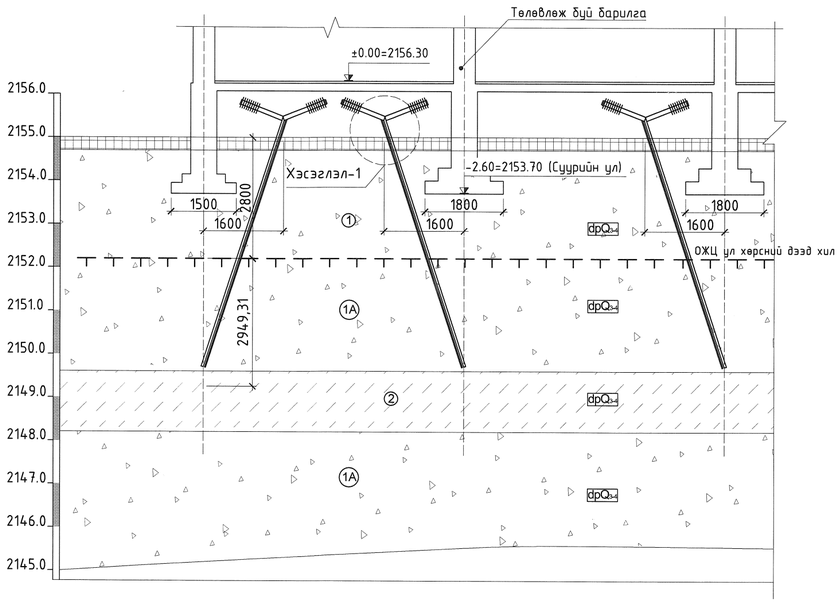


## Хэсэглэл-1 М1:20

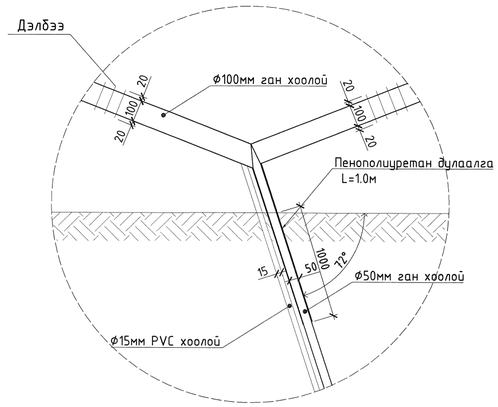


| | | | | |
|---|---|---|---|---|
| "НЬЮКОН" ХХК<br>NEWCON ARCHITECTURE AND ENGINEERING<br>СБД 6 хороо "МЕТРОБИЗНЕС" тов<br>1001 тоот. Утас: 70118844, 88004411 | 100 ХҮҮХДИЙН ЦЭЦЭРЛЭГИЙН БАРИЛГА<br>Завхан аймаг. Отгон сум. 6-р баг. | | | Үе шат: |
| | Термосифон суулгалтын зураг, хэсэглэл | | | |
| Инженер | Э.Нандин-Эрдэнэ | Ел.Шифр: MSL-24-01 | Масштаб: М1:100 | Огноо: 2024-02 |
| Гүйцэтгэсэн | Б.Арцунжаргал | Т.Г.Шифр: NC-02/2024 | Зургийн дугаар: ББ-22 | Хуудас: 28 |
| Шалгасан | Н.Чойбалсан | | | |

A2 ТЕРМОСИФОН (Т-1,2) ХЭСЭГЛЭЛҮҮД М1:50

Энэхүү зураг төсөл нь
НЬЮКОН ХХК-ийн ОЮЧНЫ ӨМЧ тул зохиогчийн
зөвшөөрөлгүйгээр өөрчлөх болон ашиглахыг хориглоно.

## Термосифон (Т-1) хэсэглэл

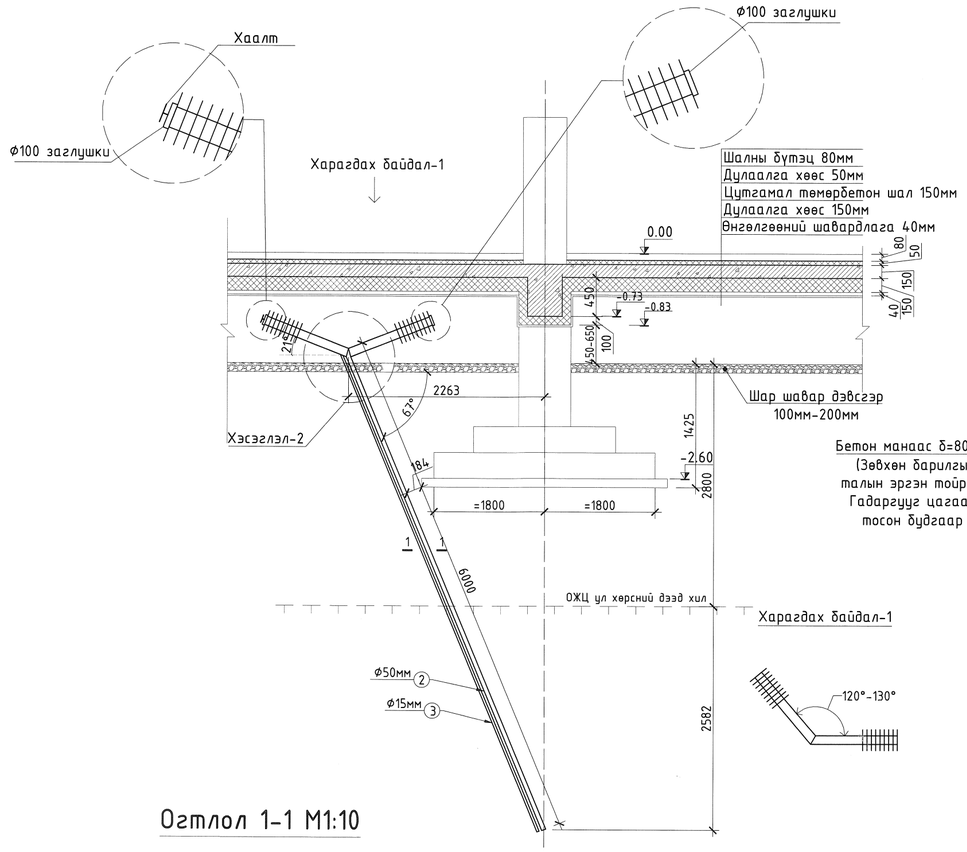


## Термосифон (Т-2) хэсэглэл

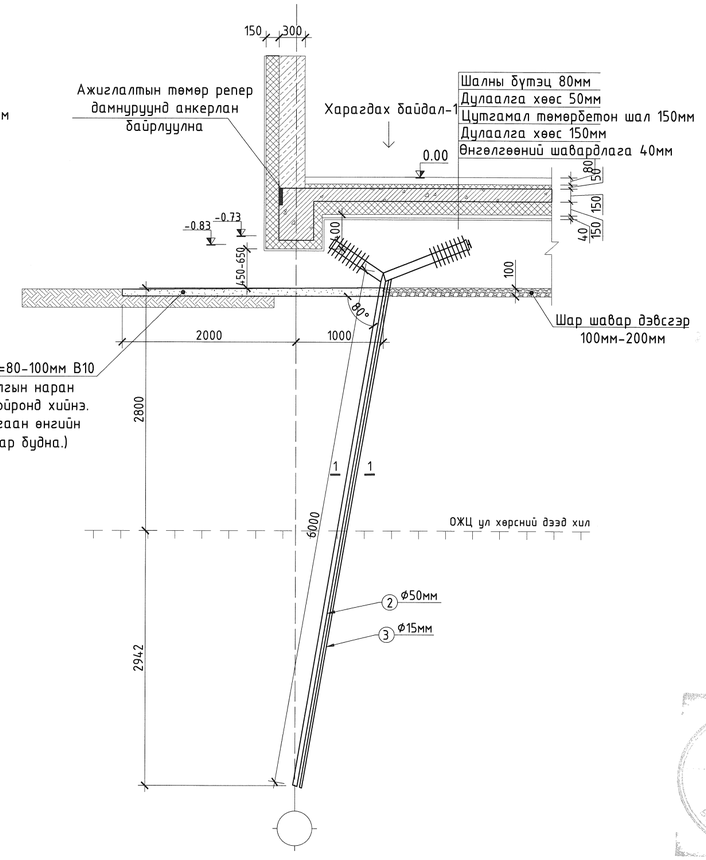


## Огтлол 1-1 М1:10

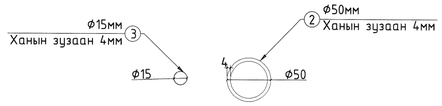


2-57
2024.9.26.

| | | | | | |
|---|---|---|---|---|---|
| "НЬЮКОН" ХХК | 100 ХҮҮХДИЙН ЦЭЦЭРЛЭГИЙН БАРИЛГА<br>Завхан аймаг. Отгон сум. 6-р баг. | | | | |
| | Термосифон (Т-1,2) хэсэглэлүүд | | | | Үе шат: |
| Инженер | Э.Нандин-Эрдэнэ | Б.Г.Шифр: | MSL-24-01 | Масштаб: M1:50 | Огноо: 2024-02 |
| Гүйцэтгэсэн | Б.Арцунжаргал | Т.Г.Шифр: | NC-02/2024 | Зургийн дугаар: ББ-23 | Хуудас: 28 |
| Шалгасан | Н.Чойбалсан | | | | |

NEWCON ARCHITECTURE AND ENGINEERING
96 хор. СБД 6 хороо "МЕТРОБИЗНЕС" төв
1001 тоот. Утас: 70118844, 88004411

A2 ТЕРМОСИФОН (Т-3,4) ХЭСЭГЛЭЛҮҮД М1:50

Энэхүү зураг төсөл нь
НЬЮКОН ХХК-ийн ОЮУНЫ ӨМЧ тул зохиогчийн
эвдшгүй эрхийг хуулиар хамгаалагдсан.

## Термосифон (Т-3) хэсэглэл

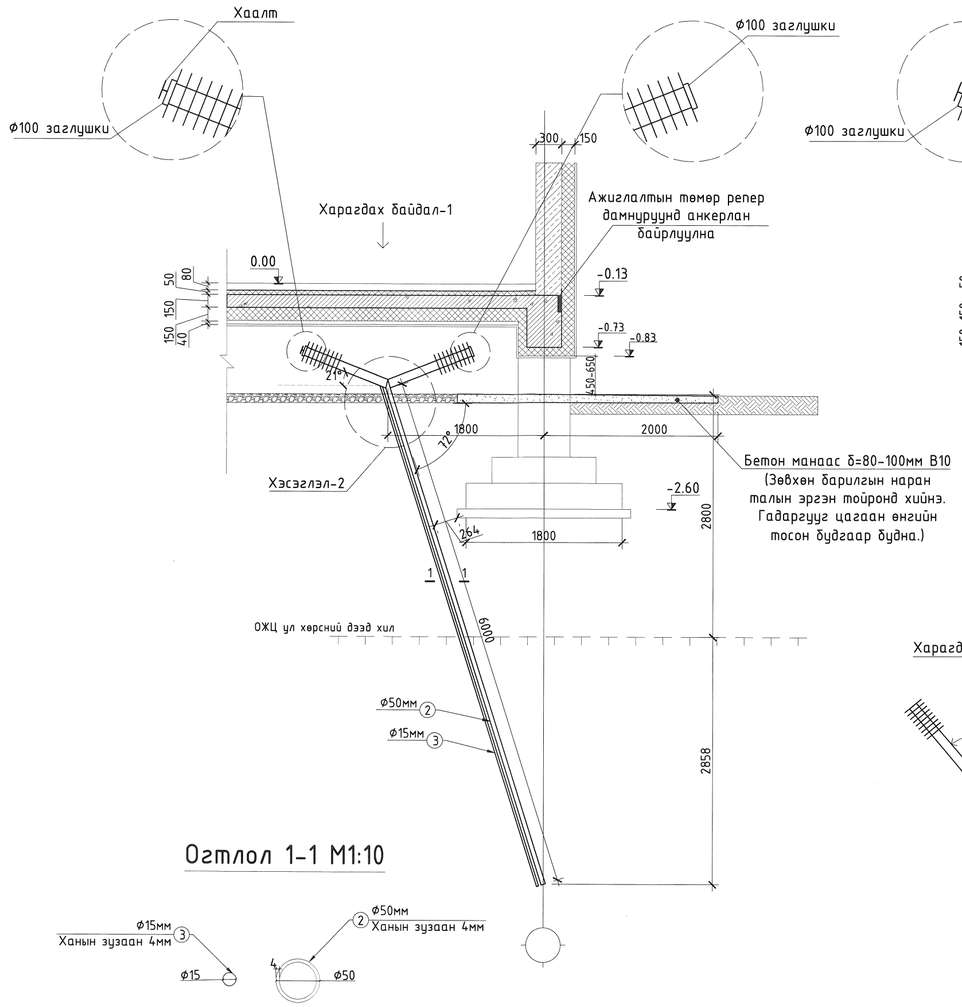


## Термосифон (Т-4) хэсэглэл

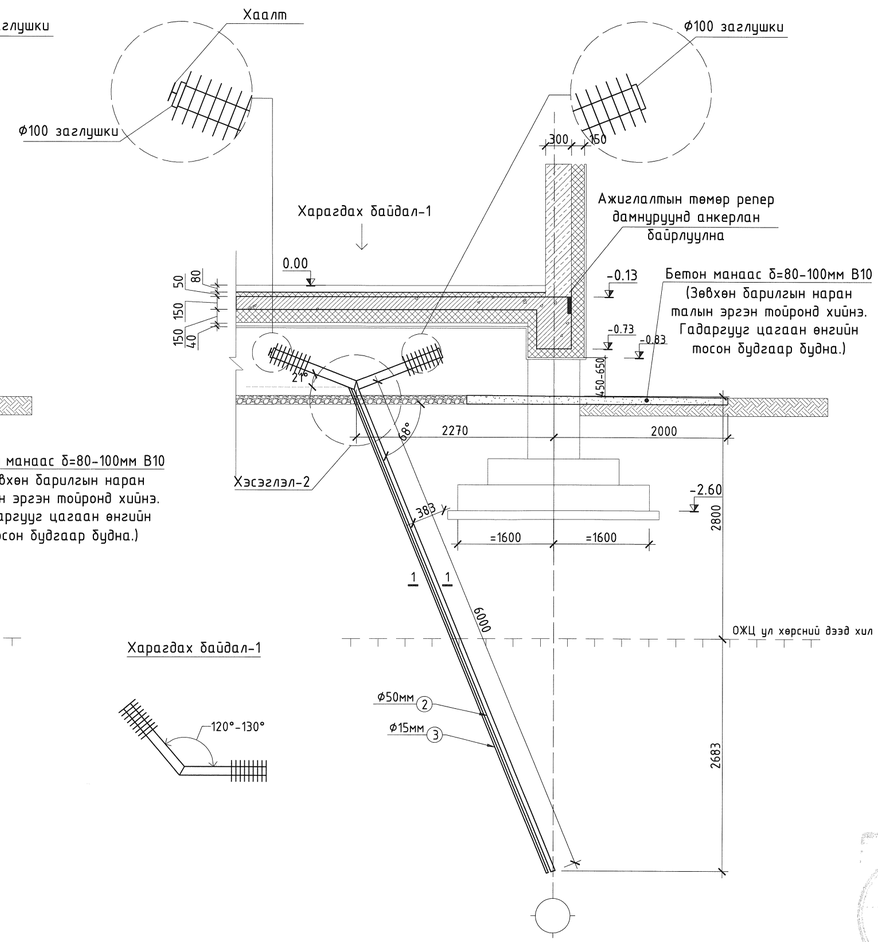


Харагдах байдал-1




## Огтлол 1-1 М1:10

| | | | | | |
|---|---|---|---|---|---|
| "НЬЮКОН" ХХК<br>NEWCON ARCHITECTURE AND ENGINEERING<br>95 хор. СБД 6 хороо "МЕТРОБИЗНЕС" төв<br>1001 шуст. Утас: 70118844, 88004411 | 100 ХҮҮХДИЙН ЦЭЦЭРЛЭГИЙН БАРИЛГА<br>Завхан аймаг, Отгон сум, 6-р баг. | | | | Үе шат: |
| | Термосифон (Т-3,4) хэсэглэлүүд | | | | |
| Инженер | Э.Нандин-Эрдэнэ | Б.Ф.Шифр: MSL-24-01 | Масштаб: М1:50 | | Огноо: 2024-02 |
| Гүйцэтгэсэн | Б.Арцунжаргал | Т.Г.Шифр: NC-02/2024 | Зургийн дугаар: ББ-24 | | Хуудас: 28 |
| Шалгасан | Н.Чойбалсан | | | | |

2024

# A2 ТЕРМОСИФОН (Т-5,6) ХЭСЭГЛЭЛҮҮД М1:50

Энэхүү зураг төсөл нь
НЬЮКОН ХХК-ийн ОЮЧНЫ ӨМЧ тул зохиогчийн
эрхшөөрөлгүйгээр өөрчлөх болон ашиглахыг хориглоно.

## Термосифон (Т-5) хэсэглэл

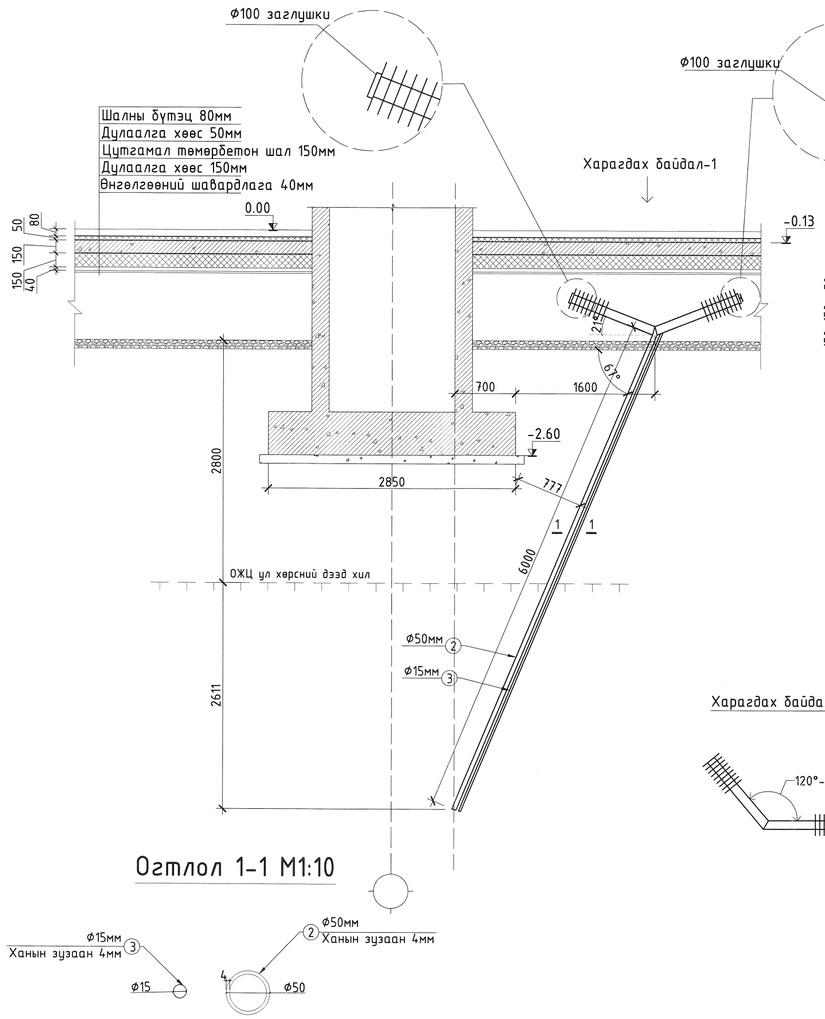


## Огтлол 1-1 М1:10




Харагдах байдал-1

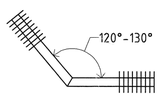


## Термосифон (Т-6) хэсэглэл

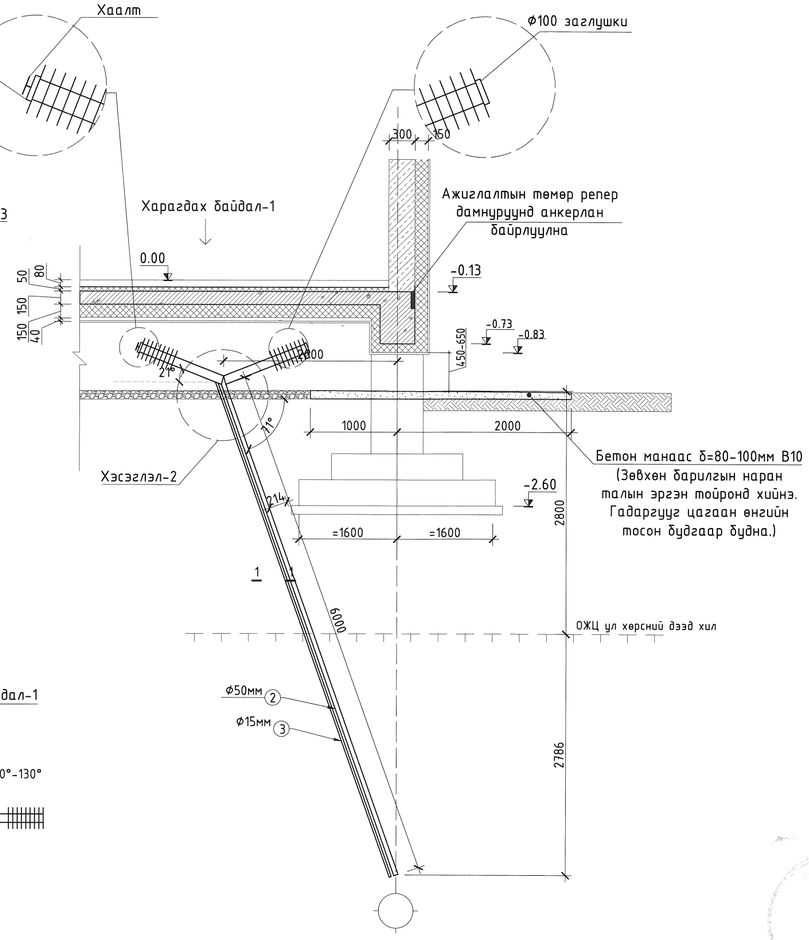


2-57
2024.4.18

| | | | | |
|---|---|---|---|---|
| "НЬЮКОН" ХХК<br>NEWCON ARCHITECTURE AND ENGINEERING<br>УБ хот, СБД 6 хороо "МЕТРОБИЗНЕС" төв<br>1001 тоот. Утас: 70118844, 88004411 | 100 ХҮҮХДИЙН ЦЭЦЭРЛЭГИЙН БАРИЛГА<br>Завхан аймаг. Отгон сум. 6-р баг. | | | Ye шат: |
| | Термосифон (Т-5,6) хэсэглэлүүд | | | |
| Инженер | Э.Нандин-Эрдэнэ | Б.П.Шифр: MSL-24-01 | Масштаб: М1:50 | Огноо: 2024-02 |
| Гүйцэтгэсэн | Б.Арцунжаргал | | | |
| Шалгасан | Н.Чойбалсан | Т.Г.Шифр: NC-02/2024 | Зургийн дугаар: ББ-25 | Хуудас: 28 |

2024

# А2 САЛХИЖУУЛАХ ХӨНДИЙН ХУЧИЛТЫН АРМАТУРЧЛАЛ М1:100

N

Энэхүү зураг төсөл нь Ньюкон ХХК-ийн Ойуны ӨМЧ тул зохиогчийн зөвшөөрөлгүйгээр өөрчлөх болон ашиглахыг хориглоно.

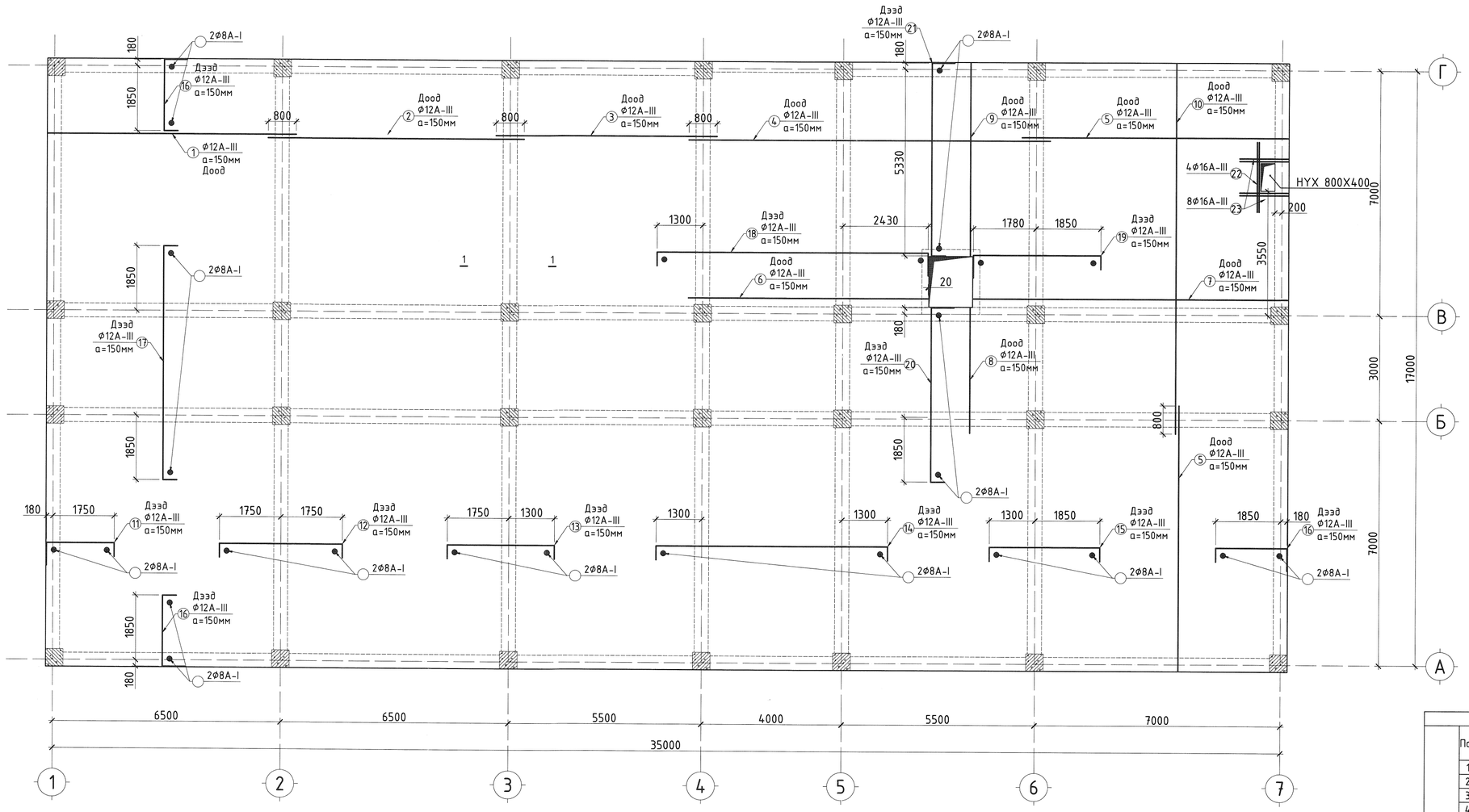


## Огтлол 1-1 М1:25

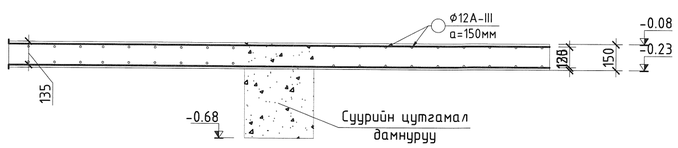


2-57
2024.4.16

| Цутгамал шалны материалын тодорхойлолт | | | | | | | | | |
|---|---|---|---|---|---|---|---|---|---|
| | Поз | Загвар | Ф /мм/ | Нийт урт /мм/ | Тоо шир | Бүх урт /м/ | Арматурын түүвэр Ф /мм/ | Урт /м/ | Хүнд /кг/ |
| | 1 | | 12А-III | 7080 | 108 | 765 | 16А-III | 19 | 30 |
| | 2 | | 12А-III | 7300 | 108 | 788 | 12А-III | 13410 | 11908 |
| | 3 | | 12А-III | 6300 | 108 | 680 | 8А-I | 1897 | 749 |
| | 4 | | 12А-III | 10300 | 100 | 1030 | Нийт | | 12688 |
| | 5 | | 12А-III | 7580 | 322 | 2441 | | | |
| | 6 | | 12А-III | 6830 | 11 | 75 | | | |
| | 7 | | 12А-III | 8960 | 11 | 99 | | | |
| | 8 | | 12А-III | 3580 | 9 | 32 | | | |
| | 9 | | 12А-III | 5510 | 9 | 50 | | | |
| | 10 | | 12А-III | 10580 | 212 | 2243 | | | |
| | Цутгамал хучилтын дээд бүс | | | | | | | | |
| Ш-1 | 11 | 4.00 1930 14.0 | 12А-III | 2470 | 108 | 267 | | | |
| | 12 | 14.0 3560 14.0 | 12А-III | 3780 | 108 | 408 | | | |
| | 13 | 14.0 3455 14.0 | 12А-III | 3330 | 108 | 360 | | | |
| | 14 | 14.0 6866 14.0 | 12А-III | 6880 | 100 | 688 | $V_{бет}$ - 92.4м³ | | |
| | 15 | 14.0 3165 14.0 | 12А-III | 3430 | 100 | 343 | БМ-350 В25 | | |
| | 16 | 4.00 2930 14.0 | 12А-III | 2570 | 552 | 1419 | | | |
| | 17 | 14.0 6760 14.0 | 12А-III | 6980 | 212 | 1480 | | | |
| | 18 | 4.00 2730 14.0 | 12А-III | 8270 | 11 | 91 | | | |
| | 19 | 4.00 3630 14.0 | 12А-III | 4170 | 11 | 46 | | | |
| | 20 | 4.00 5930 14.0 | 12А-III | 5570 | 9 | 50 | | | |
| | 21 | 4.00 5530 4.00 | 12А-III | 6310 | 9 | 57 | | | |
| | 22 | | 16А-III | 2000 | 4 | 8 | | | |
| | 23 | | 16А-III | 1400 | 8 | 11 | | | |
| | 24 | | 8А-I | 35000 | 27 | 945 | | | |
| | 25 | | 8А-I | 17000 | 56 | 952 | | | |

"НЬЮКОН" ХХК
NEWCON ARCHITECTURE AND ENGINEERING
ЭБ хот. СБД 6 хороо "МЕТРОБИЗНЕС" тоо 1001 тоот. Утас: 70118844, 88004411

100 ХҮҮХДИЙН ЦЭЦЭРЛЭГИЙН БАРИЛГА
Завхан аймаг. Отгон сум. 6-р баг.

Салхижуулах хөндийн хучилтын арматурчлал

| | | | | | |
|---|---|---|---|---|---|
| Инженер | Э.Нандин-Эрдэнэ | Е.Г.Шифр: MSL-24-01 | Масштаб: М1:100 | Огноо: 2024-02 | Ye шат: |
| Гүйцэтгэсэн | Б.Ариунжаргал | Т.Г.Шифр: NC-02/2024 | Зургийн дугаар: ББ-26 | Хуудас: 28 | |
| Шалгасан | Н.Чойбалсан | | | | |

А2

A2 ГАДНА ДОВЖОО М1:100

Энэхүү зураг төсөл нь НЬЮКОН ХХК-ийн ОЮУНЫ ӨМЧ тул зохиогчийн зөвшөөрөлгүйгээр өөрчлөх болон ашиглахыг хориглоно.

## Рамын байгуулалт

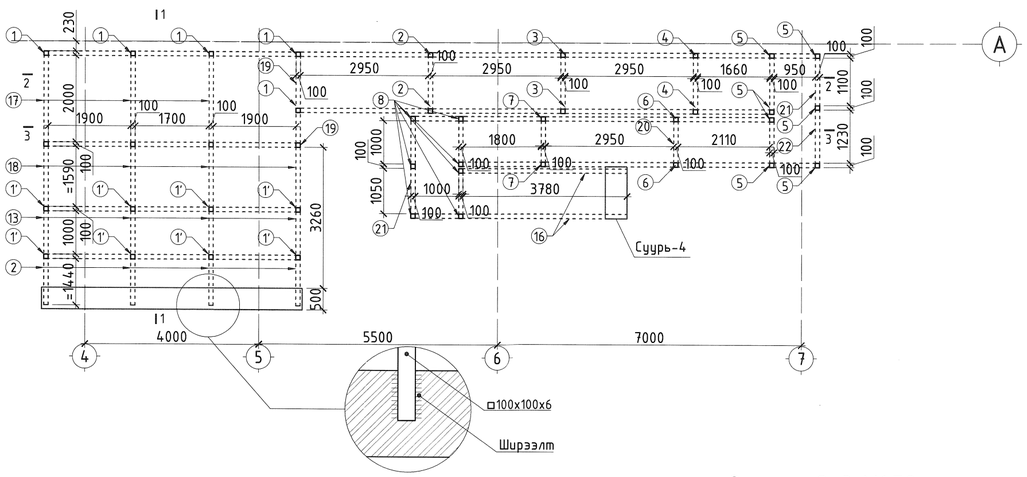


## Огтлол 1-1 М1:50

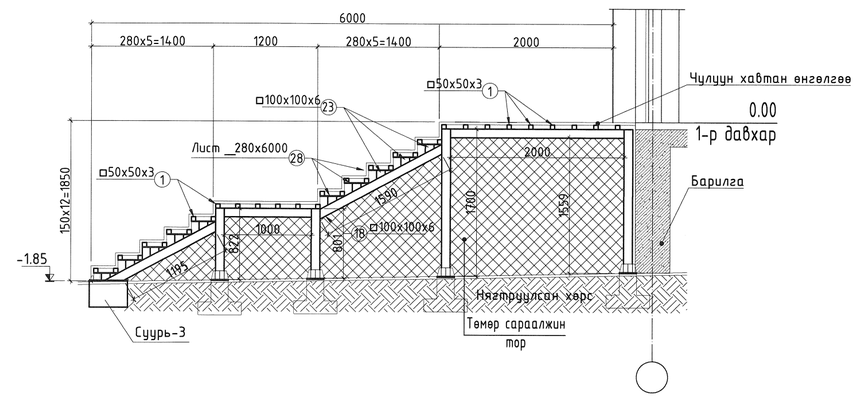


## Огтлол 2-2 М1:50

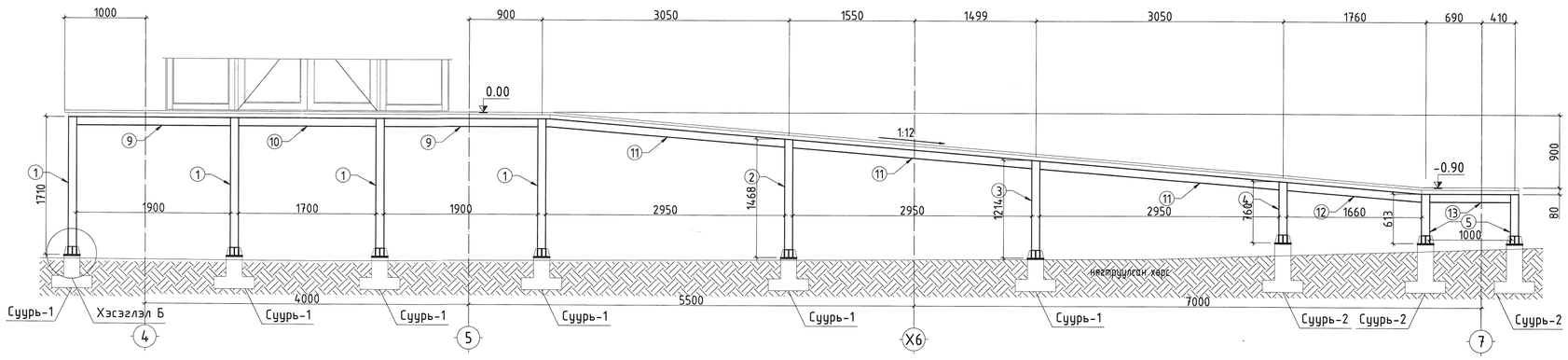


## Суурь-1 М1:25

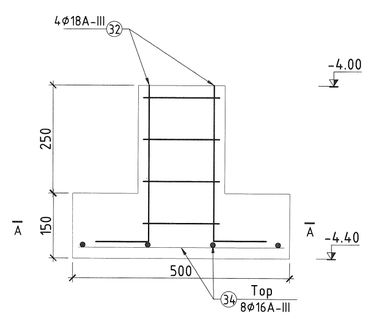


## Суурь-2 М1:10

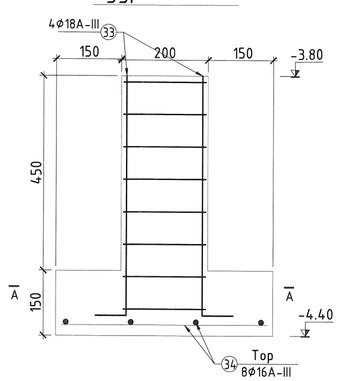


## Огтлол А-А М1:10

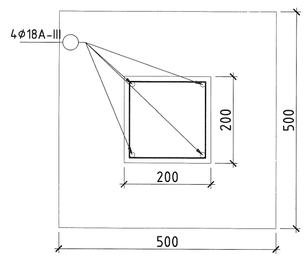


## Анкер А-1 М1:25

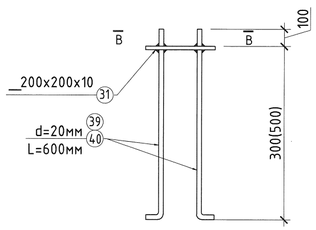


## Огтлол В-В М1:10

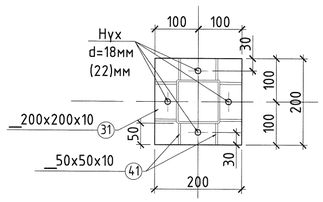


## Поз-23 М1:10

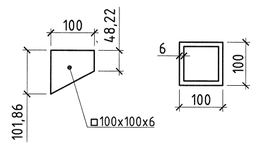


| | | | | |
|---|---|---|---|---|
| "НЬЮКОН" ХХК NEWCON ARCHITECTURE AND ENGINEERING УБ хот. СБД 6 хороо "МЕТРОБИЗНЕС" тоот 1001 тоот. Утас: 70118844, 88004411 | 100 ХҮҮХДИЙН ЦЭЦЭРЛЭГИЙН БАРИЛГА Завхан аймаг. Отгон сум. 6-р баг. | | | Ує шат: |
| | Гадна довжоо | | | |
| Инженер | Э.Нандин-Эрдэнэ | БД Шифр: MSL-24-01 | Масштаб: М1:100 | Огноо: 2024-02 |
| Гүйцэтгэсэн | Б.Арцунжаргал | | | |
| Шалгасан | Н.Чойбалсан | Т.Г.Шифр: NC-02/2024 | Зургийн дугаар: ББ-27 | Хуудас: 28 |

2024

A2 ГАДНА ДОВЖООНЫ ТҮҮВЭР М1:100

Энэхүү зураг төсөл нь
НЬЮКОН ХХК-ийн ОЮУНЫ ӨМЧ тул зохиогчийн
зөвшөөрөлгүйгээр өөрчлөх болон ашиглахыг хориглоно.

## Огтлол 3-3 М1:50

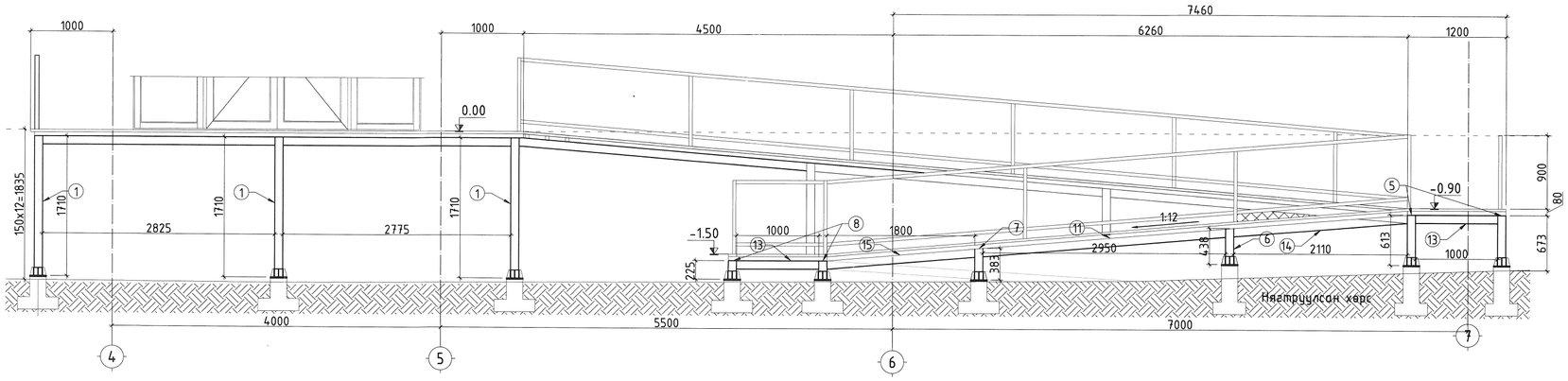


## Суурь-3 М1:10

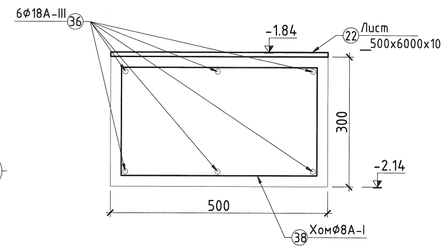


## □50x50x3 квадратын байгуулалт

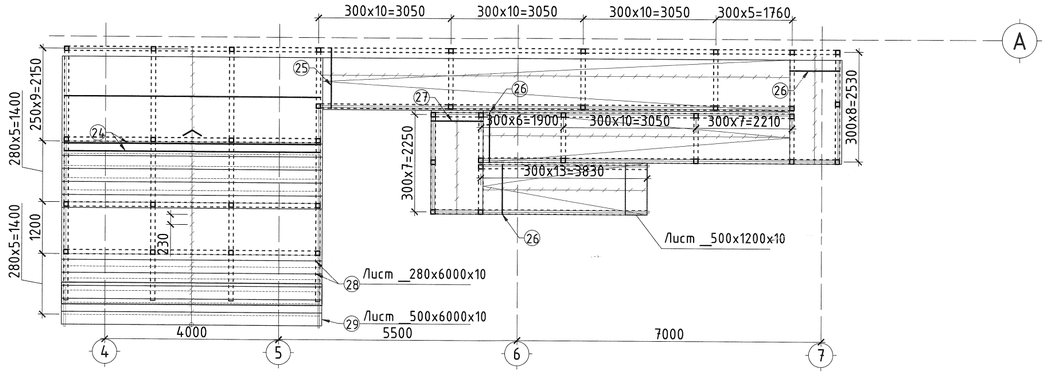


## Суурь-4 М1:10

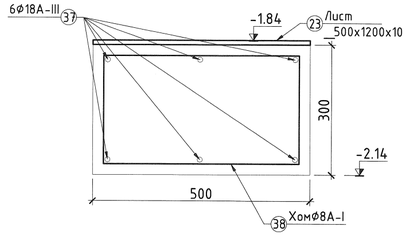


### Тайлбар

1. Хучилтын лист нь ГОСТ 19903-74 стандартыг хангасан байна.
2. Квадрат төмөр нь ГОСТ 8639-82 стандартыг хангасан байна.
3. Анкер боолт нь ГОСТ 24379.1-2012 стандартыг хангасан байна.

Суурь ба анкеранд орох материалын тодорхойлолт

| Поз | Элементийн нэр | Тоо /ширх/ | Нэгж жин /кг/ | Нийт жин /кг/ |
|---|---|---|---|---|
| 1 | 100x100x6мм квадрат L=1710мм | 9 | 29.4 | 265.0 |
| 1' | 100x100x6мм квадрат L=820мм | 8 | 14.1 | 113.0 |
| 2 | 100x100x6мм квадрат L=1468мм | 6 | 25.3 | 151.7 |
| 3 | 100x100x6мм квадрат L=1214мм | 2 | 20.9 | 41.8 |
| 4 | 100x100x6мм квадрат L=760мм | 2 | 13.1 | 26.2 |
| 5 | 100x100x6мм квадрат L=613мм | 7 | 10.6 | 73.9 |
| 6 | 100x100x6мм квадрат L=438мм | 2 | 7.5 | 15.1 |
| 7 | 100x100x6мм квадрат L=383мм | 2 | 6.6 | 13.2 |
| 8 | 100x100x6мм квадрат L=225мм | 7 | 3.9 | 27.1 |
| 9 | 100x100x6мм квадрат L=1900мм | 6 | 32.7 | 196.3 |
| 10 | 100x100x6мм квадрат L=1700мм | 12 | 29.3 | 351.3 |
| 11 | 100x100x6мм квадрат L=3000мм | 8 | 51.7 | 413.3 |
| 12 | 100x100x6мм квадрат L=1666мм | 2 | 28.7 | 57.4 |
| 13 | 100x100x6мм квадрат L=1000мм | 8 | 17.2 | 137.8 |
| 14 | 100x100x6мм квадрат L=2117мм | 2 | 36.5 | 72.9 |
| 15 | 100x100x6мм квадрат L=1806мм | 2 | 31.1 | 62.2 |
| 16 | 100x100x6мм квадрат L=3790мм | 2 | 65.3 | 130.5 |
| 17 | 100x100x6мм квадрат L=2500мм | 3 | 43.1 | 129.2 |
| 18 | 100x100x6мм квадрат L=1590мм | 4 | 27.4 | 109.5 |
| 19 | 100x100x6мм квадрат L=1200мм | 6 | 20.7 | 124.0 |
| 20 | 100x100x6мм квадрат L=950мм | 4 | 16.4 | 65.4 |
| 21 | 100x100x6мм квадрат L=1100мм | 2 | 18.9 | 37.9 |
| 22 | 100x100x6мм квадрат L=1230мм | 1 | 21.2 | 21.2 |
| 23 | 100x100x6мм квадрат L=102мм | 44 | 1.8 | 77.3 |
| 24 | 50x50x3мм квадрат L=5900мм | 35 | 25.4 | 890.0 |
| 25 | 50x50x3мм квадрат L=1400мм | 35 | 6.0 | 211.2 |
| 26 | 50x50x3мм квадрат L=1150мм | 46 | 5.0 | 228.0 |
| 27 | 50x50x3мм квадрат L=1200мм | 7 | 5.2 | 36.2 |
| 28 | Лист _280x6000x5 | 12 | 66.0 | 791.9 |
| 29 | Лист _500x6000x10 | 1 | 235.5 | 235.5 |
| 30 | Лист _500x1200x10 | 1 | 47.1 | 47.1 |
| 31 | Лист _200x200x10 | 33 | 3.1 | 103.6 |
| 32 | Ф18мм А400 арматур L=500мм | 88 | 1.0 | 88.0 |
| 33 | Ф18мм А400 арматур L=700мм | 44 | 1.4 | 61.6 |
| 34 | Ф16мм А400 арматур L=450мм | 264 | 0.7 | 190.1 |
| 35 | Ф8мм А240 арматур L=700мм | 176 | 2.2 | 387.2 |
| 36 | Ф18мм А400 арматур L=6000мм | 6 | 12.0 | 72.0 |
| 37 | Ф18мм А400 арматур L=1200мм | 6 | 2.4 | 14.4 |
| 38 | Ф8мм А240 арматур L=1900мм | 50 | 1.7 | 85.0 |
| 39 | Анкер Ф16мм L=300мм | 88 | 0.7 | 58.1 |
| 40 | Анкер Ф20мм L=600мм | 44 | 1.8 | 79.6 |
| 41 | Лист _50x50x10 | 264 | 0.2 | 52.8 |

$V_{бет}$ - 2.00м³ БМ-250 В20
Төмөр сараалжин тор- 106м² 6394.4 кг

2-57 тоо
2024.4.16.

"НЬЮКОН" ХХК
NEWCON ARCHITECTURE AND ENGINEERING
УБ хот, СБД 6 хороо "МЕТРОБИЗНЕС" төв
1001 тоот. Утас: 70118844, 88004411

100 ХҮҮХДИЙН ЦЭЦЭРЛЭГИЙН БАРИЛГА
Завхан аймаг. Отгон сум. 6-р баг.

Гадна довжооны түүвэр

| | | | | |
|---|---|---|---|---|
| Инженер | Э.Нандин-Эрдэнэ | Б.Шифр: MSL-24-01 | Масштаб: M1:100 | Огноо: 2024-02 |
| Гүйцэтгэсэн | Б.Арцунжарал | | | |
| Шалгасан | Н.Чойбалсан | Т.Г.Шифр: NC-02/2024 | Зургийн дугаар: ББ-28 | Хуудас: 28 |

Ye шат:

2024

## ЛИФТНИЙ ЦУТГАМАЛ ХАНЫН БАЙГУУЛАЛТ М1:100

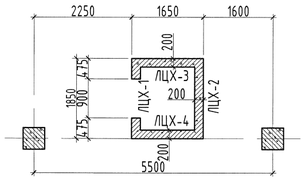


## ЛИФТНИЙ ЦУТГАМАЛ ХАНА ЛЦХ-1 -ИЙН ХЭВ М1:100

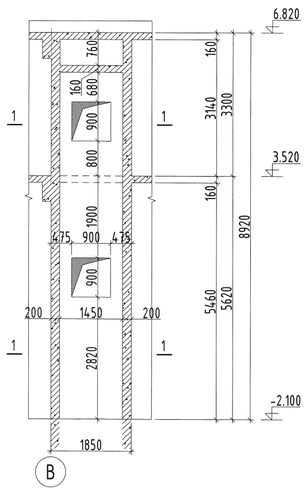


## ЛИФТНИЙ ЦУТГАМАЛ ХАНА ЛЦХ-2 -ЫН ХЭВ М1:100

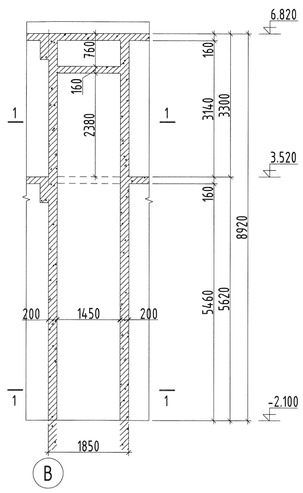


## ЛИФТНИЙ ЦУТГАМАЛ ХАНА ЛЦХ-3 -ЫН ХЭВ М1:100

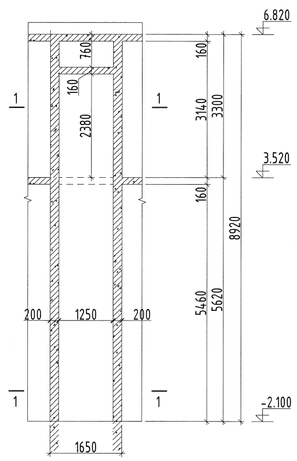


## ЛИФТНИЙ ЦУТГАМАЛ ХАНА ЛЦХ-4 -ИЙН ХЭВ М1:100

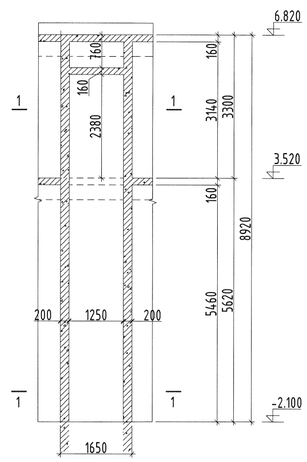


## ЛИФТНИЙ ЦУТГАМАЛ ХУЧИЛТНЫ БАЙГУУЛАЛТ М1:100

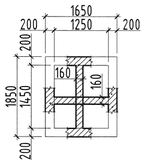


## ЛИФТНИЙ ЦУТГАМАЛ ХУЧИЛТНЫ АРМАТУРЧЛАЛТ М1:100

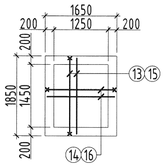


## ЛИФТНИЙ ЦУТГАМАЛ ХАНА ЛЦХ-1 -ИЙН АРМАТУРЧЛАЛТ М1:100

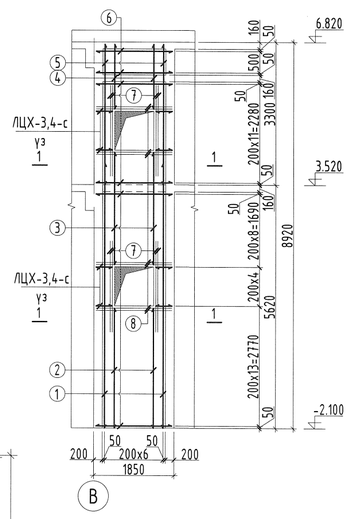


## ЛИФТНИЙ ЦУТГАМАЛ ХАНА ЛЦХ-2 -ЫН АРМАТУРЧЛАЛТ М1:100

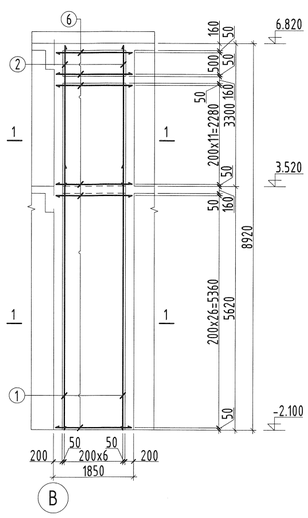


## ЛИФТНИЙ ЦУТГАМАЛ ХАНА ЛЦХ-3 -ЫН АРМАТУРЧЛАЛТ М1:100

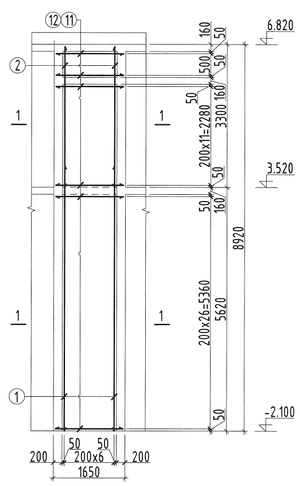


## ЛИФТНИЙ ЦУТГАМАЛ ХАНА ЛЦХ-4 -ИЙН АРМАТУРЧЛАЛТ М1:100

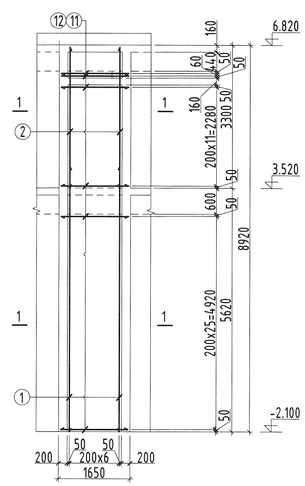


## ОГТЛОЛ 1-1 М1:50

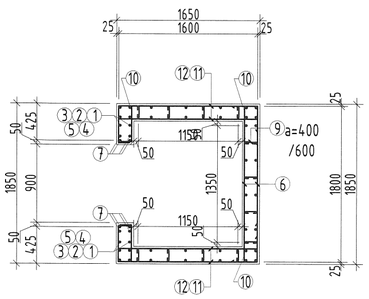


## ЗАГВАРЫН ТОДОРХОЙЛОЛТ

| Поз | Загвар | Поз | Загвар | Поз | Загвар |
|---|---|---|---|---|---|
| 6 | 1800; 300; 300 | 9 | 160; 80; 80 | 10 | 220; 160; 220; 160 |
| 11 | 1600; 300; 150; 425 | 12 | 1450; 300; 280; 150 | 13 | 1750; 120; 120 |
| 14 | 1550; 120; 120 | | | | |

## ЦУТГАМАЛ ТӨМӨР БЕТОН ХИЙЦИЙН МАТЕРИАЛЫН ТОДОРХОЙЛОЛТ

| позиц | Тэмдэглэгээ | Нэр | Т/ш | Жин /кг/ Нэгж | Жин /кг/ Нийт |
|---|---|---|---|---|---|
| | | Цутгамал хана ЛЦХ-1 | 1 | 507.71 | 507.71 |
| 1 | ГОСТ 5781-82 | Ф12 А400 L= 6950 | 12 | 6.17 | 74.04 |
| 2 | ГОСТ 5781-82 | Ф12 А400 L= 3450 | 12 | 3.06 | 36.76 |
| 3 | ГОСТ 5781-82 | Ф12 А400 L= 2600 | 12 | 2.31 | 27.70 |
| 4 | ГОСТ 5781-82 | Ф12 А400 L= 1500 | 12 | 1.33 | 15.98 |
| 5 | ГОСТ 5781-82 | Ф12 А400 L= 3250 | 12 | 2.89 | 34.62 |
| 6 | ГОСТ 5781-82 | Ф12 А400 L= 2400 | 90 | 2.13 | 191.77 |
| 7 | ГОСТ 5781-82 | Ф16 А400 L= 2100 | 16 | 3.31 | 53.03 |
| 8 | ГОСТ 5781-82 | Ф16 А400 L= 1750 | 16 | 2.76 | 44.19 |
| 9 | ГОСТ 5781-82 | Ф 8 А240 L= 320 | 130 | 0.13 | 16.41 |
| 10 | ГОСТ 5781-82 | Ф 8 А240 L= 760 | 44 | 0.30 | 13.19 |
| | | Бетон В20 V=/м³/ | | 3.30 | |
| | | Цутгамал хана ЛЦХ-2 | 1 | 413.15 | 413.15 |
| 1 | ГОСТ 5781-82 | Ф12 А400 L= 6950 | 16 | 6.17 | 98.72 |
| 2 | ГОСТ 5781-82 | Ф12 А400 L= 2050 | 16 | 1.82 | 29.12 |
| 6 | ГОСТ 5781-82 | Ф12 А400 L= 2400 | 120 | 2.13 | 255.69 |
| 9 | ГОСТ 5781-82 | Ф 8 А240 L= 320 | 130 | 0.13 | 16.41 |
| 10 | ГОСТ 5781-82 | Ф 8 А240 L= 760 | 44 | 0.30 | 13.19 |
| | | Бетон В20 V=/м³/ | | 3.50 | |
| | | Цутгамал хана ЛЦХ-3 | 1 | 371.56 | 371.56 |
| 1 | ГОСТ 5781-82 | Ф12 А400 L= 6950 | 16 | 6.17 | 98.72 |
| 2 | ГОСТ 5781-82 | Ф12 А400 L= 2050 | 16 | 1.82 | 29.12 |
| 9 | ГОСТ 5781-82 | Ф 8 А240 L= 320 | 130 | 0.13 | 16.41 |
| 11 | ГОСТ 5781-82 | Ф12 А400 L= 2475 | 55 | 2.20 | 120.85 |
| 12 | ГОСТ 5781-82 | Ф12 А400 L= 2180 | 55 | 1.94 | 106.45 |
| | | Бетон В20 V=/м³/ | | 3.10 | |
| | | Цутгамал хана ЛЦХ-4 | 1 | 363.30 | 363.30 |
| 1 | ГОСТ 5781-82 | Ф12 А400 L= 6950 | 16 | 6.17 | 98.72 |
| 2 | ГОСТ 5781-82 | Ф12 А400 L= 2050 | 16 | 1.82 | 29.12 |
| 9 | ГОСТ 5781-82 | Ф 8 А240 L= 320 | 130 | 0.13 | 16.41 |
| 11 | ГОСТ 5781-82 | Ф12 А400 L= 2475 | 53 | 2.20 | 116.46 |
| 12 | ГОСТ 5781-82 | Ф12 А400 L= 2180 | 53 | 1.94 | 102.58 |
| | | Бетон В20 V=/м³/ | | 3.10 | |
| | | Цутгамал ханын хучилт | 1 | 71.00 | 71.00 |
| 13 | ГОСТ 5781-82 | Ф12 А400 L= 1990 | 12 | 1.77 | 21.20 |
| 14 | ГОСТ 5781-82 | Ф12 А400 L= 1790 | 14 | 1.59 | 22.25 |
| 15 | ГОСТ 5781-82 | Ф 8 А240 L= 1750 | 12 | 0.69 | 8.29 |
| 16 | ГОСТ 5781-82 | Ф12 А400 L= 1550 | 14 | 1.38 | 19.27 |
| | | Бетон В20 V=/м³/ | | 0.50 | |

2-57
2024.4.22.

Тайлбар:
1. Тус хуудсыг холбогдох хуудасны зургуудтай хамт уз.
2. Мөн БА маркийн байгуулалт, огтлолын зургуудтай хамт уз.
3. Цутгамал рамын хэв хашмалыг цутгасны дараа бэхжилтийн бат бэхийн 70%-д хүрсний дараа хэв хашмалыг авна.
4. Цутгамал бетоны ажлыг БНбД52-02-05-ийн заалтын дагуу хийж гүйцэтгэнэ.
5. Цутгамал багана, дамнуруунд зохиогчийн зөвшөөрөлгүйгээр хоолой сувлэх буюу нүх гаргахыг хориглоно.

| | | | | |
|---|---|---|---|---|
| architects Туслах зөвшөөрлийн дугаар: 3711-333/19 Хаяг: 95 хүн, Баянгол дүүрэг 25-р хороо, UB Tower-1503 | Завхан аймаг, Отгон сум, 6-р баг 100 ХҮҮХДИЙН ЦЭЦЭРЛЭГИЙН БАРИЛГА | | | |
| | Лифтний цутгамал ханын байгуулалт, огтлол | | | |
| Инженер | О.Гомбодоо | ЕГ Шифр: MSL-24-01 | Масштаб: М1:100;50 | Огноо: 2024/01 |
| Гүйцэтгэсэн | О.Гомбодоо | ТГ Шифр: | Зургийн дугаар: ББ-20 | Хуудас: 65 |
| "ЭМ ЭС ЭЛ" ХХК | Шалгасан Д.Болортунгалаг | | | |

# 1 -Р ДАВХРЫН БАГАНА, РАМЫН БАЙГУУЛАЛТ М1:100

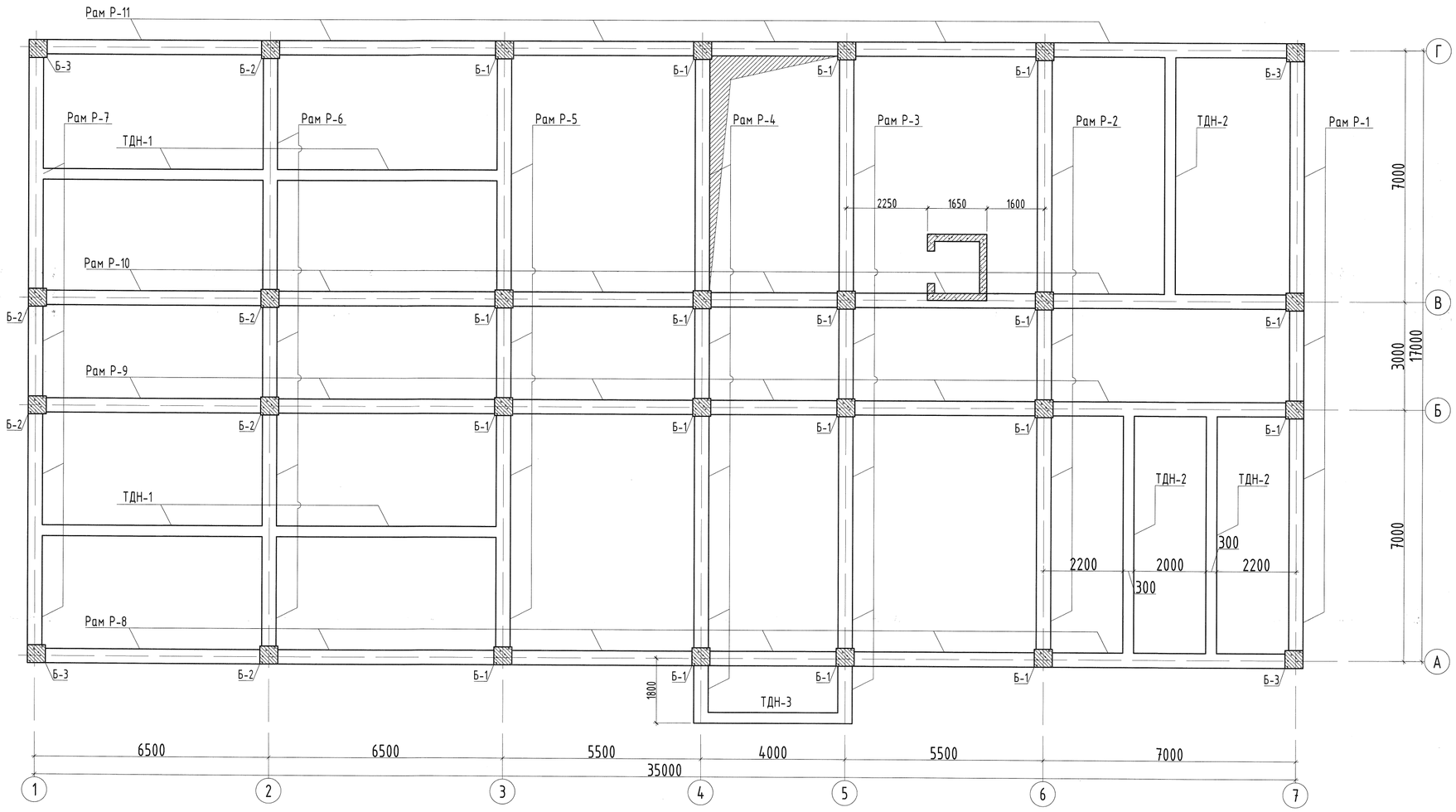


Тайлбар:

1. Тус хуудсыг холбогдох хуудасны зургуудтай хамт уз.
2. Мөн БА маркийн байгуулалт, огтлолын зургуудтай хамт уз.
3. Цутгамал рамын хэв хашмалыг цутгасны дараа бэхжилтийн бат бэхийн 70%-д хүрсний дараа хэв хашмалыг авна.
4. Цутгамал бетоны ажлыг БНбД52-02-05-ийн заалтын дагуу хийж гүйцэтгэнэ.
5. Цутгамал багана, дамнуруунд зохиогчийн зөвшөөрөлгүйгээр хоолой сүвлэх бүюу нүх гаргахыг хориглоно.

| ЗӨВШӨӨРӨЛЦСӨН | | |
|---|---|---|
| БА | Д.Нарангэрэл | |
| ХАС | Л.Сумьяажав | |
| ЦБЧ | А.Очирбат | |
| ХТ, ДГ | О.Гүнсэлмаа | |
| ХД | Т.Пүрэвзагд | |

MSL architects
Тусгай зөвшөөрлийн дугаар: ЭТ13-337/19
Хаяг: 1Б хэсэг, Баянзүрх дүүрэг 25-р хороо, UB Tower-1503
"ЭМ ЭС ЭЛ" ХХК

Завхан аймаг, Отгон сум, 6-р баг
100 ХҮҮХДИЙН ЦЭЦЭРЛЭГИЙН БАРИЛГА
1-р давхрын багана, рамын байгуулалт

| | | | | | |
|---|---|---|---|---|---|
| Инженер | | О.Гомбодоо | ЕГ Шифр: MSL-24-01 | Масштаб: М1:100 | Огноо: 2024/01 |
| Гүйцэтгэсэн | | О.Гомбодоо | ТГ Шифр: | Зургийн дугаар: ББ-30 | Хуудас: 65 |
| Шалгасан | | Д.Болортунгалаг | | | |

МОНГОЛ УЛСЫН БАРИЛГЫН ХӨГЖЛИЙН ГАЗАР
13-158 Данс: 5049553
БОЛОВСРОЛЫН БАЙГУУЛАЛТ МЭРГЭШСЭН ИНЖЕНЕР

# 2 -Р ДАВХРЫН БАГАНА, РАМЫН БАЙГУУЛАЛТ М1:100

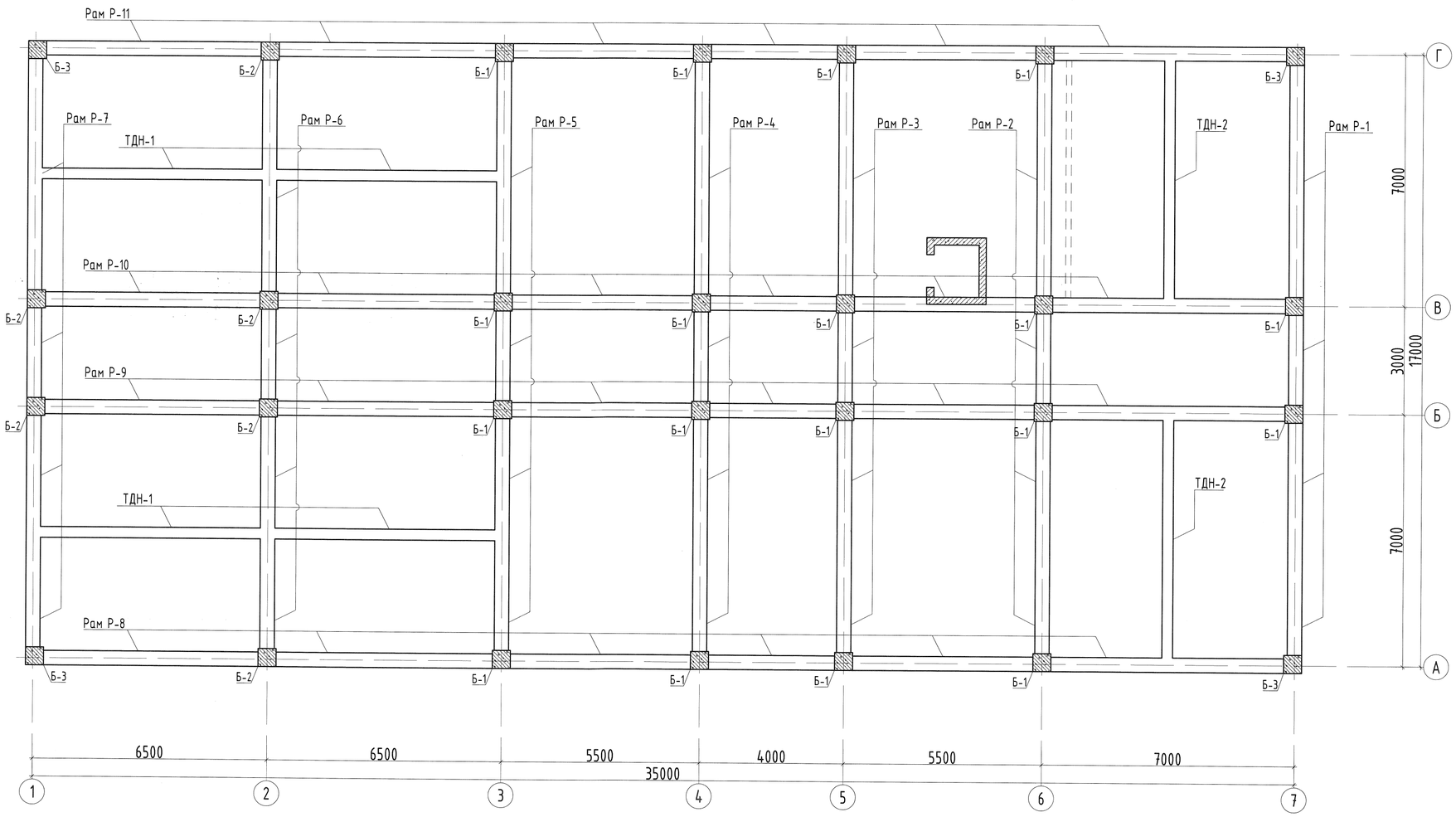


## ЦУТГАМАЛ ЭЛЕМЕНТИЙН НЭГДСЭН ТҮҮВЭР

| Д/Д | Элементийн нэр | Т/ш | Бетоны эзлэхүүн/м³/ | | Арматурын жин /кг/ | |
|---|---|---|---|---|---|---|
| | | | Нэгж | Нийт | Нэгж | Нийт |
| 1 | Багана Б-1 | 18 | 1.75 | 31.50 | 410.99 | 7397.82 |
| 2 | Багана Б-2 | 6 | 1.75 | 10.50 | 485.37 | 2912.22 |
| 3 | Багана Б-3 | 4 | 1.75 | 7.00 | 485.37 | 1941.48 |
| | Нийт | 28 | 5.25 | 49.00 | 1381.73 | 12251.52 |
| 5 | Дамнуруу ДН-1 | 1 | 4.10 | 4.10 | 781.71 | 781.71 |
| 6 | Дамнуруу ДН-2 | 1 | 4.10 | 4.10 | 773.40 | 773.40 |
| 7 | Дамнуруу ДН-3 | 1 | 4.00 | 4.00 | 692.65 | 692.65 |
| 8 | Дамнуруу ДН-4 | 2 | 4.40 | 8.80 | 757.62 | 1515.24 |
| 9 | Дамнуруу ДН-5 | 2 | 4.00 | 8.00 | 857.73 | 1715.46 |
| 10 | Дамнуруу ДН-6 | 1 | 8.40 | 8.40 | 1463.58 | 1463.58 |
| 11 | Дамнуруу ДН-7 | 1 | 7.80 | 7.80 | 1349.28 | 1349.28 |
| 12 | Дамнуруу ДН-8 | 1 | 7.80 | 7.80 | 1441.61 | 1441.61 |
| 13 | Дамнуруу ДН-9 | 1 | 8.40 | 8.40 | 1509.85 | 1509.85 |
| 14 | Дамнуруу ДН-10 | 1 | 4.10 | 4.10 | 701.39 | 701.39 |
| 15 | Дамнуруу ДН-11 | 1 | 4.10 | 4.10 | 747.03 | 747.03 |
| 16 | Дамнуруу ДН-12 | 3 | 4.00 | 12.00 | 666.29 | 1998.87 |
| 18 | Дамнуруу ДН-13 | 2 | 4.00 | 8.00 | 686.75 | 1373.50 |
| 19 | Дамнуруу ДН-14 | 1 | 0.80 | 0.80 | 256.22 | 256.22 |
| 20 | Дамнуруу ДН-15 | 2 | 8.40 | 16.80 | 1391.14 | 2782.28 |
| 21 | Дамнуруу ДН-16 | 2 | 7.80 | 15.60 | 1344.77 | 2689.54 |
| 22 | Туслах дамнуруу ТДН-1 | 4 | 1.95 | 7.80 | 231.48 | 925.92 |
| 23 | Туслах дамнуруу ТДН-2 | 5 | 1.05 | 5.25 | 123.53 | 617.65 |
| 24 | Туслах дамнуруу ТДН-3 | 1 | 0.72 | 0.72 | 77.03 | 77.03 |
| | Нийт | 33 | 89.92 | 136.57 | 15853.06 | 23412.21 |

2-57
2024.4.22.

Тайлбар:
1. Тус хуудсыг холбогдох хуудасны зургуудтай хамт үз.
2. Мөн БА маркийн байгуулалт, огтлолын зургуудтай хамт үз.
3. Цутгамал рамын хэв хашмалыг цутгасны дараа бэхжилтийн бат бэхийн 70%-д хүрсний дараа хэв хашмалыг авна.
4. Цутгамал бетоны ажлыг БНБД52-02-05-ийн заалтын дагуу хийж гүйцэтгэнэ.
5. Цутгамал багана, дамнурууд зохиогчийн зөвшөөрөлгүйгээр хоолой сувлэх буюу нүх гаргахыг хориглоно.

| ЗӨВШӨӨРӨЛЦСӨН | | |
|---|---|---|
| БА | Д.Нарангэрэл | |
| ХАС | Л.Сумьяажав | |
| ЦБУ | А.Очирбат | |
| ХТ, ДГ | О.Гүнсэлмаа | |
| ХД | Т.Пүрэвзагд | |

MSL architects
Тусгай зөвшөөрөлтэй будлаг: 3173-3371/19
Хаяг: 5Б хоч, Сүхбаатар дүүрэг 25-р хороо, UB Tower-1503
"ЭМ ЭС ЭЛ" ХХК

Зөвшөөрөгдсөн
Данзанравжаа
Болормунгалаг
Мэргэшлийн зөвлөлийн гишүүн
Д.Болортунгалаг

Зөвшөөрөгдсөн
Монгол Улсын Барилгын хөгжлийн сан
Барилгын хөгжлийн сан

Завхан аймаг, Отгон сум, 6-р баг
100 ХУУХДИЙН ЦЭЦЭРЛЭГДИЙН БАРИЛГА
2-р давхрын багана, рамын байгуулалт

| | | | | | |
|---|---|---|---|---|---|
| Инженер | | О.Гомбодоо | ЕГ Шифр: MSL-24-01 | Масштаб: М1:100 | Огноо: 2024/01 |
| Гүйцэтгэсэн | | О.Гомбодоо | ТГ Шифр: | Зургийн дугаар: ББ-31 | Хуудас: 65 |
| Шалгасан | | Д.Болортунгалаг | | | |

## РАМ Р-1 -ИЙН ХЭВ /ТЭНХЛЭГ-7/ М1:100

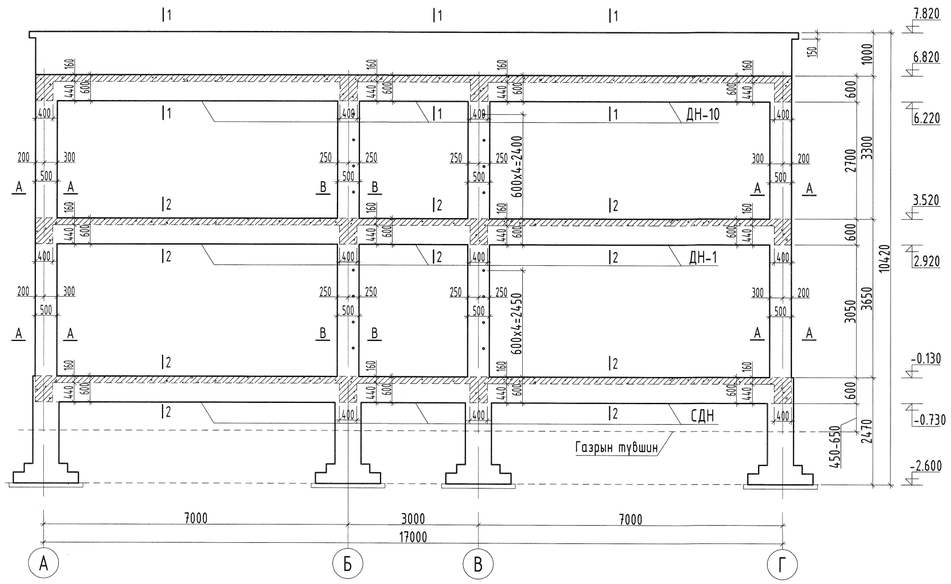


## РАМ Р-2 -ЫН ХЭВ /ТЭНХЛЭГ-6/ М1:100

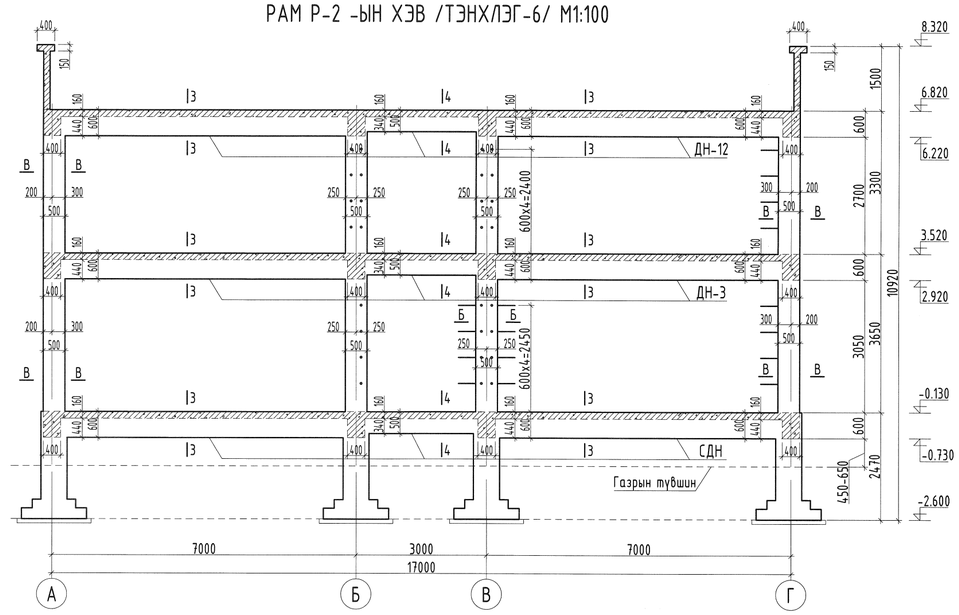


## РАМ Р-3 -ЫН ХЭВ /ТЭНХЛЭГ-5/ М1:100

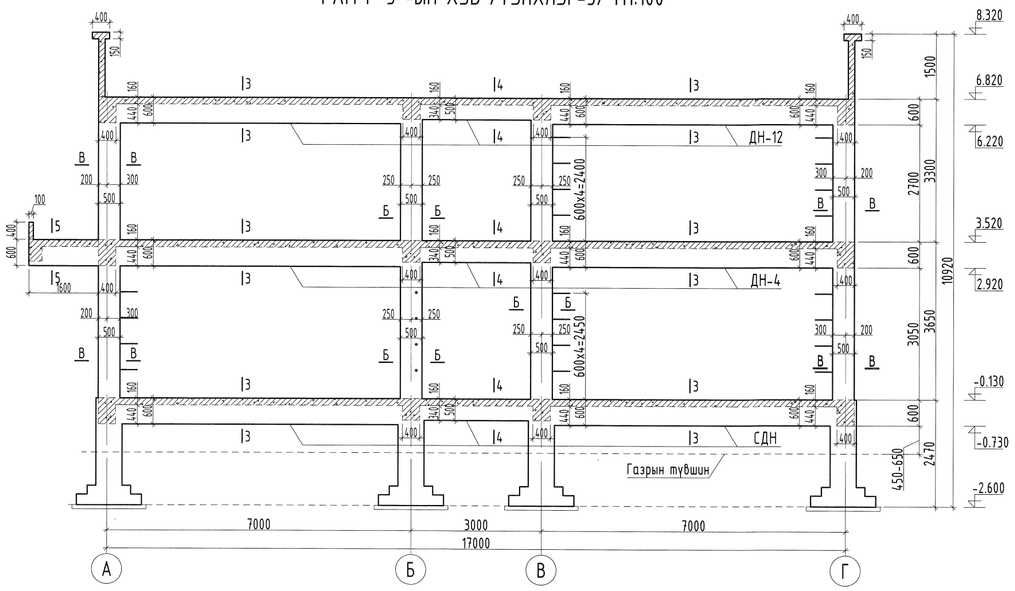


## РАМ Р-4 -ИЙН ХЭВ /ТЭНХЛЭГ-4/ М1:100

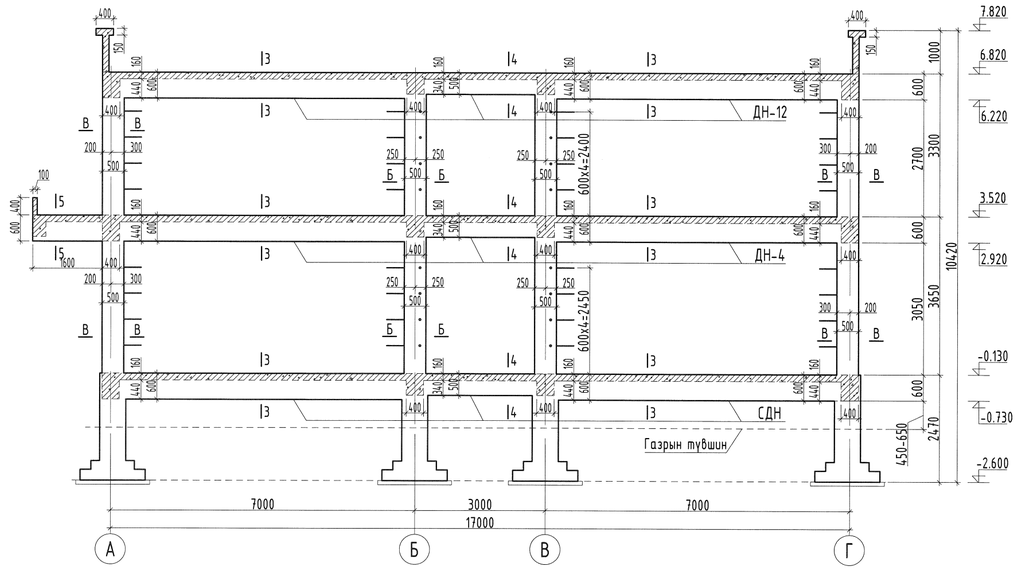


## ОГТЛОЛ А-А М1:50

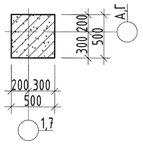


## ОГТЛОЛ Б-Б М1:50

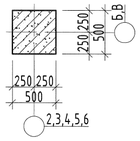


## ОГТЛОЛ В-В М1:50

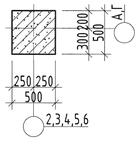


Тайлбар:

1. Тус хуудсыг холбогдох хуудасны зургуудтай хамт үз.
2. Мөн БА маркийн байгуулалт, огтлолын зургуудтай хамт үз.
3. Цутгамал рамын хэв хашмалыг цутгасны дараа бэхжилтийн бат бэхийн 70%-д хүрсний дараа хэв хашмалыг авна.
4. Цутгамал бетоны ажлыг БНБД52-02-05-ийн заалтын дагуу хийж гүйцэтгэнэ.
5. Цутгамал багана, дамнуруунд зохиогчийн зөвшөөрөлгүйгээр хоолой сүвлэх буюу нүх гаргахыг хориглоно.

| | | | | | |
|---|---|---|---|---|---|
| MSI architects<br>Тусгай зөвшөөрлийн дугаар: 3TII-337/19<br>Хаан ЗБ хороо, Баянчандмань дүүрэг<br>25-р хороо, UB Tower-1503 | Завхан аймаг, Отгон сум, 6-р баг<br>100 ХҮҮХДИЙН ЦЭЦЭРЛЭГИЙН БАРИЛГА<br>Рам Р-1,2,3,4 /тэнхлэг 1,2,3,4/ | | | | |
| | Инженер | 13-1560 / 1353 О.Гомбодоо | ЕГ Шифр: MSL-24-01 | Масштаб: М1:100 | Огноо: 2024/01 |
| | Гүйцэтгэсэн | О.Гомбодоо | ТГ Шифр: | Зургийн дугаар: ББ- 32 | Хуудас: 65 |
| "ЭМ ЭС ЭЛ" ХХК | Шалгасан | Д.Болортунгалаг | | | |

МОНГОЛ УЛС Даншаанадамбын БОЛОРТУНГАЛАГ МЭРГЭЖЛИЙН ИНЖЕНЕР ЭРГЭЦЭЭ ХЭГЦЭЭ

## РАМ Р-5 -ЫН ХЭВ /ТЭНХЛЭГ-3/ М1:100

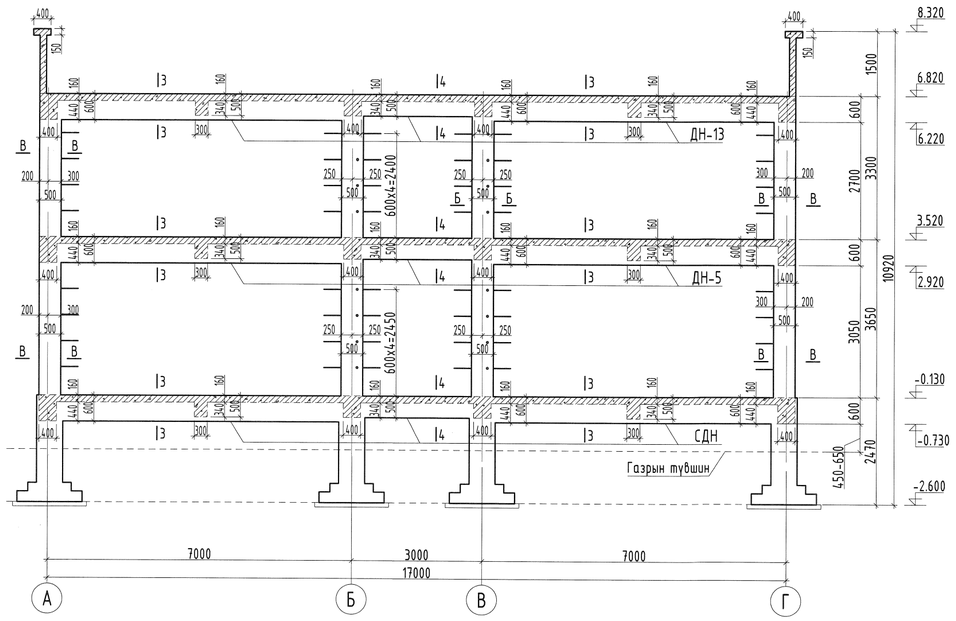


## РАМ Р-6 -ЫН ХЭВ /ТЭНХЛЭГ-2/ М1:100

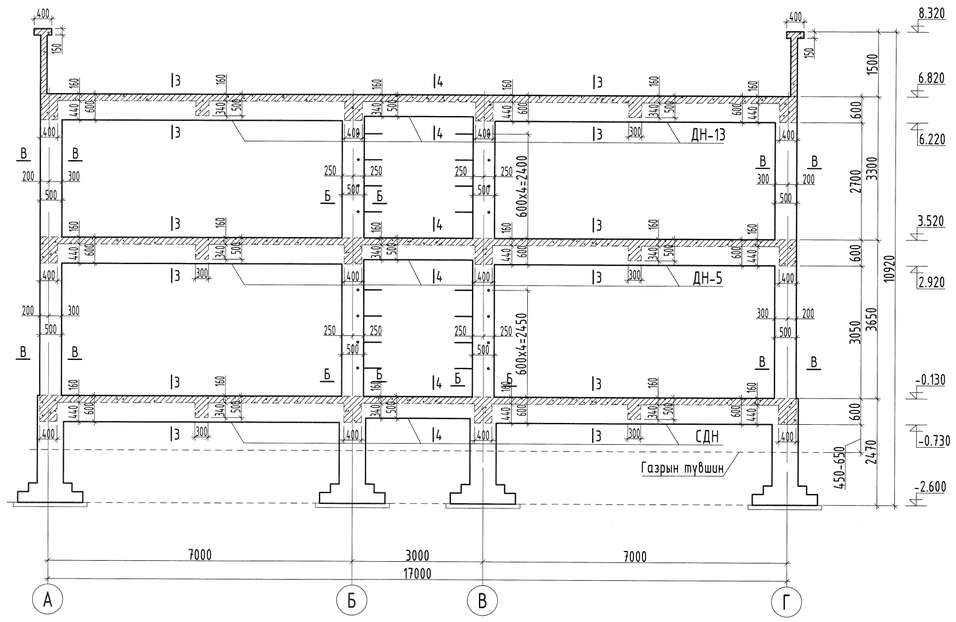


## РАМ Р-7 -ЫН ХЭВ /ТЭНХЛЭГ-1/ М1:100

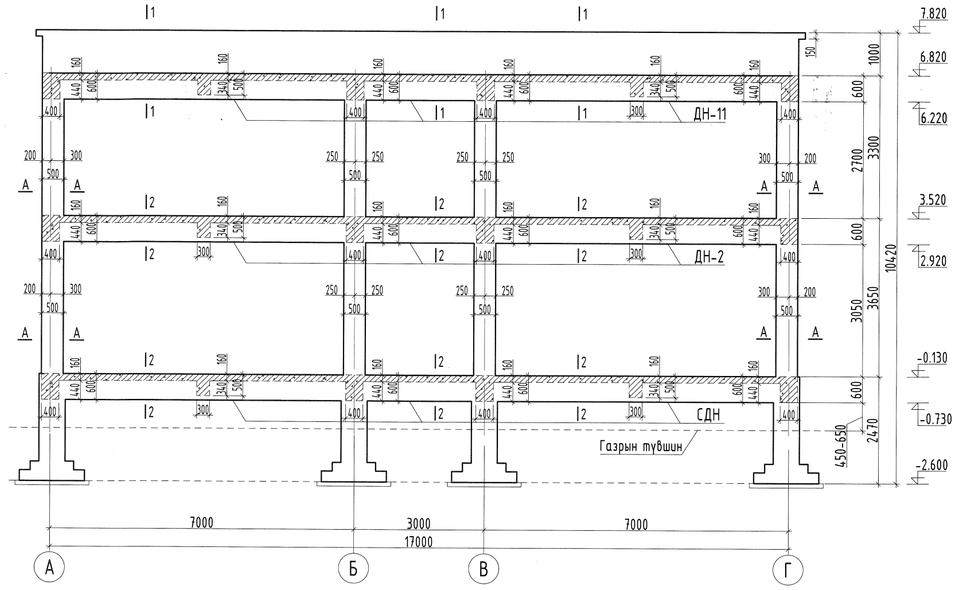


## ОГТЛОЛ А-А М1:50

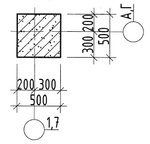


## ОГТЛОЛ Б-Б М1:50

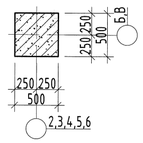


## ОГТЛОЛ В-В М1:50

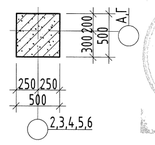


2-57
2024.4.22

Тайлбар:

1. Тус хуудсыг холбогдох хуудасны зургуудтай хамт үз.
2. Мөн БА маркийн байгуулалт, огтлолын зургуудтай хамт үз.
3. Цутгамал рамын хэв хашмалыг цутгасны дараа бэхжилтийн бат бэхийн 70%-д хүрсний дараа хэв хашмалыг авна.
4. Цутгамал бетоны ажлыг БНбД52-02-05-ийн заалтын дагуу хийж гүйцэтгэнэ.
5. Цутгамал багана, дамнуруунд зохиогчийн зөвшөөрөлгүйгээр хоолой сувлэх бүюу нүх гаргахыг хориглоно.

| | | | | | |
|---|---|---|---|---|---|
| MSL architects<br>Туршсан эмбэмлэлийн дугаар: 3111-3317/9<br>Хаяг: 16 кат, Сайхандэлгэр Дүүргэг<br>25-р хороо, UB Tower-1503<br>"ЭМ ЭС ЭЛ" ХХК | | Забхан аймаг, Отгон сум, 6-р баг<br>100 ХУУХДИЙН ЦЭЦЭРЛЭГИЙН БАРИЛГА<br>Рам Р-5,6,7 /тэнхлэг 5,6,7/ | | | |
| | Инженер | О.Гомбодоо | ЕГ Шифр: MSL-24-01 | Масштаб: М1:100 | Огноо: 2024/01 |
| | Гүйцэтгэсэн | О.Гомбодоо | | | |
| | Шалгасан | Д.Болормунгалаг | ТГ Шифр: . | Зургийн дугаар: ББ- 33 | Хуудас: 65 |

МОНГОЛ УЛС ... ХТХ133 ... Данзанравжаагийн Болормаа ... МЭРГЭЖЛИЙН ГЭРЧИЛГЭЭ ... ХУДАЛДАН АВАЛТЫН ГАЗАР

A2