БАРИЛГЫН ИЖ БҮРЭН ЗУРАГ ТӨСЛИЙН
"ЗЭДПРОЖЕКТ" ХХК
Монгол улс, Улаанбаатар хот, Сүхбаатар дүүрэг, 11-р хороо,
Ногооннуурын гудамж 25, Про Ван оффис, 16-1607 тоот
Утас: 95053143 И-мэйл: zproject3143@gmail.com

ЕГ Шифр: ЗП-23-37-180
ТГ Шифр:

(Байршил: Дундговь аймаг, Эрдэнэдалай сум, 7-р баг)

''640 ХҮҮХДИЙН СУУДАЛТАЙ СУРГУУЛЬ''-ийн БАРИЛГА''

(ажлын зураг)

БАРИЛГА БҮТЭЭЦИЙН ХЭСЭГ-ББ

БОЛОВСРУУЛСАН:

Захирал /Д.Дөлгөөн/

Инженер /Д.Занабазар/

Улаанбаатар хот
2024 он

Д/д	Зургийн нэр	Хуудас Марк
0	1	2
1	Зургийн жагсаалт	ББ-1
2	Тайлбар бичиг	ББ-2
3	Суурь сууллалтын зураг	ББ-3
4	Баганан суурийн байгууллалт, огтлол 1-1-с 8-8	ББ-4
5	Баганан суурийн огтлол 9-9-с 13-13	ББ-5
6	Баганан суурийн огтлол 14-14-с 17-17	ББ-6
7	Баганан суурийн харагдац А-А; В-В	ББ-7
8	Баганан суурийн харагдац С-С; D-D; E-E	ББ-8
9	Баганан суурь БС-1-н арматурчлал	ББ-9
10	Баганан суурь БС-2; 2а-н арматурчлал	ББ-10
11	Баганан суурь БС-2b; 2с-н арматурчлал	ББ-11
12	Баганан суурь БС-3-н арматурчлал	ББ-12
13	Баганан суурь БС-3а-н арматурчлал	ББ-13
14	Баганан суурь БС-4-н арматурчлал	ББ-14
15	Баганан суурь БС-5-н арматурчлал	ББ-15
16	Баганан суурь БС-6; 6а-н арматурчлал	ББ-16
17	Баганан суурь БС-7; 7а-н арматурчлал	ББ-17
18	Баганан суурь БС-8; 8а-н арматурчлал	ББ-18
19	Баганан суурь БС-8b; 8с-н арматурчлал	ББ-19
20	Баганан суурь БС-8d-н арматурчлал	ББ-20
21	Баганан суурь БС-9-н арматурчлал	ББ-21
22	Баганан суурь БС-9а-н арматурчлал	ББ-22
23	Баганан суурь БС-10-н арматурчлал	ББ-23
24	Баганан суурь БС-10а-н арматурчлал	ББ-24
25	Баганан суурь БС-11-н арматурчлал	ББ-25
26	Баганан суурь БС-11а-н арматурчлал	ББ-26
27	Баганан суурь БС-11b-н арматурчлал	ББ-27
28	Баганан суурь БС-12-н арматурчлал	ББ-28
29	Баганан суурь БС-13-н арматурчлал	ББ-29
30	Баганан суурь БС-13а-н арматурчлал	ББ-30
31	Зоорийн цутгамал хана ЗЦХ-1-3-н арматурчлал	ББ-31
32	Зоорийн цутгамал хана ЗЦХ-4; 5-н арматурчлал	ББ-32
33	Суурийн холбоос СХ-1-3-н арматурчлал	ББ-33
34	Зоорийн давхрын багана рамын байршлын байгууллалт	ББ-34
35	1-р давхрын багана рамын байршлын байгууллалт	ББ-35
36	2-р давхрын багана рамын байршлын байгууллалт	ББ-36
37	3-р давхрын багана рамын байршлын байгууллалт	ББ-37
38	Рам Р-1; Р-2-н хэв	ББ-38
39	Рам Р-3; Р-4-н хэв	ББ-39
40	Рам Р-5; Р-6; Р-7-н хэв	ББ-40
41	Рам Р-8; Р-9; Р-10-н хэв	ББ-41
42	Рам Р-11; Р-12-н хэв	ББ-42
43	Рам Р-13; Р-14-н хэв	ББ-43
44	Рам Р-15; Р-16-н хэв	ББ-44
45	Рам Р-17; Р-18-н хэв	ББ-45
46	Рам Р-19; Р-20; Р-21-н хэв	ББ-46
47	Рам Р-22; Р-23-н хэв	ББ-47
48	Багана Б-1; Б-2-н арматурчлал	ББ-48
49	Багана Б-3; Б-4-н арматурчлал	ББ-49
50	Багана Б-5; Б-6-н арматурчлал	ББ-50
51	Багана Б-7; Б-7-н арматурчлал	ББ-51
52	Багана Б-9; Б-10-н арматурчлал	ББ-52
53	Багана Б-11; Б-12-н арматурчлал	ББ-53
54	Багана Б-13; Б-14-н арматурчлал	ББ-54
55	Багана Б-15-н арматурчлал	ББ-55
56	Багана Б-16-н арматурчлал	ББ-56
57	Багана Б-17-н арматурчлал	ББ-57
58	Багана Б-18-н арматурчлал	ББ-58
59	Багана Б-19-н арматурчлал	ББ-59
60	Багана Б-20-н арматурчлал	ББ-60
61	Багана Б-21-н арматурчлал	ББ-61
62	Багана Б-22-н арматурчлал	ББ-62
63	Багана Б-23-н арматурчлал	ББ-63
64	Багана Б-24; Б-25-н арматурчлал	ББ-64
65	Багана Б-26; Б-27-н арматурчлал	ББ-65
66	Багана Б-28-н арматурчлал	ББ-66
67	Рам Р-1-н арматурчлал	ББ-67
68	Рам Р-2-н арматурчлал	ББ-68
69	Рам Р-3-н арматурчлал	ББ-69
70	Рам Р-4-н арматурчлал	ББ-70
71	Рам Р-5-н арматурчлал	ББ-71
72	Рам Р-6-н арматурчлал	ББ-72
73	Рам Р-7-н арматурчлал	ББ-73
74	Рам Р-8-н арматурчлал	ББ-74
75	Рам Р-9-н арматурчлал	ББ-75
76	Рам Р-10-н арматурчлал	ББ-76
77	Рам Р-11-н арматурчлал	ББ-77
78	Рам Р-12-н арматурчлал	ББ-78
79	Рам Р-13-н арматурчлал	ББ-79
80	Рам Р-14-н арматурчлал	ББ-80
81	Рам Р-15-н арматурчлал	ББ-81
82	Рам Р-16-н арматурчлал	ББ-82
83	Рам Р-16-н арматурчлалын огтлол, материалын түүвэр	ББ-83
84	Рам Р-17-н арматурчлал	ББ-84
85	Рам Р-18-н арматурчлал	ББ-85
86	Рам Р-19-н арматурчлал	ББ-86
87	Рам Р-20-н арматурчлал	ББ-87
88	Рам Р-21-н арматурчлал	ББ-88
89	Рам Р-22-н арматурчлал	ББ-89
90	Рам Р-23-н арматурчлал	ББ-90
91	11.32 түвшний металл дамнурууны байгууллалт	ББ-91
92	Металл дамнурууны хэсэглэл, огтлол, анкер боолт АБ-1	ББ-92
93	Металл дамнуруу МДН-1, хэсэглэл, огтлол, мат/түүвэр	ББ-93
94	Соёлын танхимын дээврийн пурлин төмрийн байгууллалт, хэсэглэл	ББ-94
95	Дээврийн хэсэглэлүүд, материалын түүвэр	ББ-95
96	11.32 түвшний металл дамнурууны холбоосууд, хэсэглэл	ББ-96
97	11.32 түвшний металл дамнурууны холбоосууд, мат/түүвэр	ББ-97
98	6.52 түвшний металл дамнурууны байгууллалт	ББ-98
99	Металл дамнурууны хэсэглэл, огтлол, анкер боолт АБ-1	ББ-99
100	Металл дамнуруу МДН-1, хэсэглэл, огтлол, мат/түүвэр	ББ-100
101	Спорт заалны дээврийн пурлин төмрийн байгууллалт, хэсэглэл	ББ-101
102	Дээврийн хэсэглэлүүд, материалын түүвэр	ББ-102
103	6.52 түвшний металл дамнурууны холбоосууд, хэсэглэл	ББ-103
104	6.52 түвшний металл дамнурууны холбоосууд, мат/түүвэр	ББ-104
105	Соёлын танхимын тайзны металл рамын байгууллалт, хэсэглэл	ББ-105
105'	Тайзны хучилтын металл тулаасны байгууллалт, хэсэглэл	ББ-105'
106	Зоорийн давхрын хучилтын хэвний байгууллалт	ББ-106
107	1-р давхрын хучилтын хэвний байгууллалт	ББ-107
108	2-р давхрын хучилтын хэвний байгууллалт	ББ-108
109	Соёлын танхимын тайзны хучилтын хэвний байгууллалт	ББ-109
110	3-р давхрын хучилтын хэвний байгууллалт	ББ-110
111	1-р давхрын хучилтын доод үеийн арматурчлал "А" блок	ББ-111
112	1-р давхрын хучилтын дээд үеийн арматурчлал "А" блок	ББ-112
113	1-р давхрын хучилтын материалын түүвэр "А" блок	ББ-113
114	2-р давхрын хучилтын доод үеийн арматурчлал "А" блок	ББ-114
115	2-р давхрын хучилтын дээд үеийн арматурчлал "А" блок	ББ-115
116	2-р давхрын хучилтын материалын түүвэр "А" блок	ББ-116
117	Соёлын танхимын тайзны хучилтын арматурчлал "А" блок	ББ-117
118	3-р давхрын хучилтын арматурчлал "А" блок	ББ-118
119	1;2-р давхрын хучилтын доод үеийн арматурчлал "В;В1" блок	ББ-119
120	1;2-р давхрын хучилтын дээд үеийн арматурчлал "В;В1" блок	ББ-120
121	1;2-р давхрын хучилтын материалын түүвэр "В;В1" блок	ББ-121
122	3-р давхрын хучилтын доод үеийн арматурчлал "В;В1" блок	ББ-122
123	3-р давхрын хучилтын дээд үеийн арматурчлал "В;В1" блок	ББ-123
124	3-р давхрын хучилтын материалын түүвэр "В;В1" блок	ББ-124
125	Зоорийн давхрын хучилтын доод үеийн арматурчлал "С" блок	ББ-125
126	Зоорийн давхрын хучилтын дээд үеийн арматурчлал "С" блок	ББ-126
127	Зоорийн давхрын хучилтын материалын түүвэр "С" блок	ББ-127
128	1-р давхрын хучилтын доод үеийн арматурчлал "С" блок	ББ-128
129	1-р давхрын хучилтын дээд үеийн арматурчлал "С" блок	ББ-129
130	1-р давхрын хучилтын материалын түүвэр "С" блок	ББ-130
131	2-р давхрын хучилтын доод үеийн арматурчлал "С" блок	ББ-131
132	2-р давхрын хучилтын дээд үеийн арматурчлал "С" блок	ББ-132
133	2-р давхрын хучилтын материалын түүвэр "С" блок	ББ-133
134	3-р давхрын хучилтын доод үеийн арматурчлал "С" блок	ББ-134
135	3-р давхрын хучилтын дээд үеийн арматурчлал "С" блок	ББ-135
136	3-р давхрын хучилтын материалын түүвэр "С" блок	ББ-136
137	1-р давхрын хучилтын арматурчлал "D" блок	ББ-137
138	Туслах дамнуруу ТДН-1-н арматурчлал	ББ-138
139	Туслах дамнуруу ТДН-2;3-н арматурчлал	ББ-139
140	Туслах дамнуруу ТДН-4-6; ДН-1-н арматурчлал	ББ-140
141	Парапетны хэв	ББ-141
142	Парапетны арматурчлал	ББ-142
143	Диафрагм Д-1-н хэв	ББ-143
144	Диафрагм Д-1-н арматурчлал	ББ-144
145	Диафрагм Д-2-н хэв	ББ-145
146	Диафрагм Д-2-н арматурчлал	ББ-146
147	Диафрагм Д-3-н хэв	ББ-147
148	Диафрагм Д-3-н арматурчлал	ББ-148
149	Цутгамал хана ЦХ-1-с ЦХ-3-н арматурчлал	ББ-149
150	Шат-1-н байгууллалт, огтлол	ББ-150
151	Шат-1-н цутгамал марш ЦМ-1-4-н арматурчлал	ББ-151
152	Шат-1-н цутгамал марш ЦМ-5; хашлага ханын арматурчлал	ББ-152
153	Шат-2-н байгууллалт, огтлол	ББ-153
154	Шат-2-н цутгамал марш ЦМ-1-4-н арматурчлал	ББ-154
155	Шат-2-н материалын түүвэр	ББ-155
156	Шат-3-н байгууллалт, огтлол	ББ-156
157	Шат-3-н цутгамал марш ЦМ-1-4-н арматурчлал	ББ-157
158	Шат-3-н цутгамал марш ЦМ-5; хашлага ханын арматурчлал	ББ-158
159	Зоорийн давхрын ханын тор ялууны байгууллалт, мат/түүвэр	ББ-159
160	1-р давхрын ханын тор ялууны байгууллалт, мат/түүвэр	ББ-160
161	2-р давхрын ханын тор ялууны байгууллалт, мат/түүвэр	ББ-161
162	3-р давхрын ханын тор ялууны байгууллалт, мат/түүвэр	ББ-162
163	3-р давхрын орон зайн үргэлжлэлийн ханын торны түүвэр	ББ-163
164	Гадна довжоо ГД-1	ББ-164
165	Гадна довжоо ГД-1-н огтлол	ББ-165
166	Гадна довжоо ГД-2; ГД-3	ББ-166
167	Гадна довжоо ГД-4; ГД-5	ББ-167

Байршлын схем

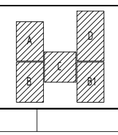

ARCHITECTURE ENGINEERING & CONSULTING
БАРИЛГЫН ИЖ БҮРЭН ЗӨВЛӨГӨӨ ТӨСЛИЙН КОМПАНИ
"ЗЗДПРОЖЕКТ" ХХК

Дундговь аймаг, Эрдэнэдалай сум, 7-р баг
"640 ХҮҮХДИЙН СУУДАЛТАЙ СУРГУУЛЬ"-ийн БАРИЛГА

Зургийн жагсаалт			Үе шат: АЖЛЫН ЗУРАГ		
Инженер		Д.Занабазар	Масштаб: М1:100	Зургийн дугаар: ББ-01	Хуудас: ББ-167
Инженер		Б.Баасанжаргал			
Шалгасан		Ж.Туул	ЕГ Шифр:	ТГ Шифр: ЗП-23-37-180	Огноо: 2024 он

ТАЙЛБАР БИЧИГ

Дундговь аймаг, Эрдэнэдалай сум, 7-р багт баригдах баригдах "640 ХҮҮХДИЙН СУРГУУЛИЙН БАРИЛГА"-н барилга бүтээцийн ажлын зургийг барилгын зураг төслийн "ЗЭД ПРОЖЕКТ" ХХД-д архитектурын даалгаврыг үндэслэн боловсруулав.

Ерөнхий өгөгдөл: Барилгын бүтээцийн шийдлийг байгаль цаг уурын доорхи нөхцөлд төлөвлөв.

Үнд: Цасны ачаалал -50кг/м2
Салхины ачаа -33кг/м2
Газар хөдлөлийн балл - 8
Гадна агаарын тооцооны температур -29.4°С

Мөрдлөг болгосон баримт бичгийн жагсаалт:

1. ''Ачаа ба үйлчлэл'' /БНбД-20-04-17/
2. ''Барилгад хэрэглэх уур амьсгал, геофизикийн нөхцөл'' /БНбД 23-01-09/
3. ''Барилгын бүтээц ба геофизикийн үзүүлэлтүүд /нэмэлт өөрчлөлт/ БНбД 2.01.01-93/2001
4. ''Төмөр бетон бүтээц'' /БНбД 52-01-10/
5. 'Өрөгт ба арматурласан өрөгт бүтээц'' /БНбД 2.03.02-90/
6. ''Барилга байгууламжийн буурь, суурийн зураг төсөл зохиох норм дүрэм'' /БНбД 50-01-1/
7. ''Газар хөдлөлтийн бүс нутагт барилга төлөвлөх барилгын норм ба дүрэм'' /БНбД 22.01.21/
8. ''Ган бүтээц'' /БНбД 53-03-07/
9. ''Барилгын Эталон зураг" /2017/

Материал:

Барилгын цутгамал болон угсармал хийцүүдэд доор дурдсан ангийн материалуудыг хэрэглэнэ.

-Суурийн бетон бэлтгэл -В10
-Баганан суурь -В25
-Багана, дамнуруу, хучилт, шат -В25
-Парапет -В25
-Ажлын арматур -А400 /ГОСТ 34028-2022/
-Холбогч арматур -А240 /ГОСТ 34028-2022/
-Хомут -А240 /ГОСТ 34028-2022/

Барилгын металл хийцэд доор дурдсан материалуудыг хэрэглэнэ.
-Металл дамнуруудг Н-500x200x10x16, хөндлөн огтлолтой, С345 ангийн даацын ган сонгов. (Тооцооны эсэргүүцэл нь 3450кгх/см2) Дамнурууны холбоосууд болон пурлин төмрийн гангийн анги С235.
-М24 маркийн өндөр бат бэхтэй боолт хэрэглэх ба нүхний хэмжээ 25 мм байна.
-Ширээлтийн өндөр нь Kf=6-7мм байна.
-Үйлдвэрт металл бүтээцийг тусгайлан бэлдэхээр тогтоосон бөгөөд хагас автомат аргаар гагнуурын ажлыг гүйцэтгэхээр төлөвлөсөн ба гагнуурыг СОг-н орчинд гагнахаар тусгасан.

"640 ХҮҮХДИЙН СУРГУУЛЬ"-ийн барилга нь А;В;В1;С;D гэсэн 5 блокоос бүрдэх бөгөөд А блок нь зоорьгүй 3 давхар бөгөөд 3-р давхартаа соёлын танхимтай ба хучилт нь металл дамнуруутай сендвич хавтан байна. В блок нь зоорьгүй 3 давхар, С блок нь зоорьтой 3 давхар, D блок нь спорт заал ба заалны хучилт нь металл дамнуруутай сендвич хавтан байна. Барилгын үндсэн даацын бүтээц нь төмөрбетон каркас байна.

Буурь:

Суурийг барилгын инженер геологийн "Барнаб" ХХК-ийн /архив № ДуГ-07/22 / инженер геологийн дүгнэлтийг үндэслэн хийв. Суурь суух буурь хөрс нь орчин үеийн дунд дээд дөрөвдөгчийн настай делюви-пролювийн гарал үүсэлтэй /dpQ_2/, хатуу консистенцитэй цайвар шаргал өнгийн хайргархаг шавранцар ул хөрс /ИГЭ-1/ болно. Суурийн котлован нээсний дараа инженер геологийн болон зураг зохиогч инженерээр зохиогчийн хяналт хийлгүүлэх шаардлагатай.

Суурь:

Котлованыг механизмаар ухахдаа суурь суулгах төслийн түвшингээс дээш 20-30см дутуу ухаж, түүнээс доош төслийн түвшин хүртэл гараар ухаж, маш сайн нягтруулсан байх хэрэгтэй. Барилгын суурийг цутгамал төмөрбетон баганан суурьтай байхаар төлөвлөв. Цутгамал төмөрбетон баганан суурийн доор 10см зузаан бетон /В10/ бэлтгэл хийнэ. Цутгамал төмөрбетон баганан суурийн бетоны анги /В25/, арматурын анги А400; А240 ГОСТ 34028-2022 стандартын байна. Суурийн нүх ухахын өмнө барилгын талбай ба түүний ойр орчимд хур борооны ус урсгах суваг, үерээс хамгаалсан шуудуу, шүүрүүлэх суваг зэрэг байгууламжуудыг хийж барилгын буурь хөрсийг норгох болон ус тогтохоос хамгаалах шаардлагтай. Зураг төсөлд хөрсний уснаас хамгаалах лакан ус тусгаарлагч /технониколь фундамент түрхлэг эсвэл дүйцэх өөр материал/ зөвлөсөн ба шаардлагатай тохиолдолд барилгын суурь, шалны доод талд ус тусгаарлах материал (ЭПДМ, мембран, плантер .....гм хуйлмал материалууд) хийж өгөн хөрсний уснаас суурийг битүү бүрж хамгаалж болно. Буурь суурийн ажлыг БНбД 2.02.01-94-г баримтлан гүйцэтгэвэл зохино. Хэв хашмал нь бат бөх тогтвортой нөхцөлөөр хангагдсан байх шаардлагатай ба бетон бат бэхийн бэхжилтийнхээ 70%-ийг авахаас өмнө буюу 28 хоногоос өмнө хэв хашмалыг суллаж болохгүй.

Цутгамал төмөрбетон бүтээц:

Барилгын үндсэн хийц нь цутгамал төмөр бетон бүтээц байна.
Цутгамал төмөр бетон бүтээцэд ''материал'' хэсэгт дурдаснаас багагүй бат бэх физик механик шинж чанартай материал хэрэглэнэ. Цутгамал төмөр бетоны ажлыг гүйцэтгэх, хэв хашмал бэхлэх авах, ачааллах зэрэгт БНбД 52-02-05-ын холбогдох шаардлагуудыг баримтална.
Цутгамал төмөр бетон хучилт цутгахдаа хамгаалалтын үеийн зузаан 15мм-ээс багагүй байна. Дамнуруу, цутгамал хучилтыг нэг хэвэнд цутгана. Хучилт цутгах үедээ хамгаалалтын үе болон ажлын өндөр алдагдахаас хамгаалсан арга хэмжээ авах шаардлагатай. Хучилтанд гарах нүхийг зурагт тусгаснаар гаргах ба бусад хорших мэргэжлийн зургуудад тусгасан нүхнүүдтэй харьцуулж үзнэ. Нүхний ирмэгээр нэмэлт арматур зургийн дагуу байрлуулна. 150мм-ээс бага хэмжээтэй нүхнүүдийг хучилт цутгасны дараа өрөмдөж цоолж болно. Хэв хашмал нь бат бөх, тогтвортой нөхцөлөөр хангагдсан байх шаардлагатай ба бетон бат бэхийнхээ 70%-ийг авахаас өмнө буюу 28 хоногоос өмнө хэв хашмалыг суллаж болохгүй.

Бетон цутгах зуурмагаас дээж авч В25 ангид хүрч байгаа эсэхийг тодорхойлуулсны дараа цутгалтын ажлыг эхлэх хэрэгтэй. Цутгамал бүтээцэд зэвэрч муудсан, тахийж мурийсан арматур ашиглахыг хориглоно.
Бетонд чийгээ огцом алдахаас сэргийлж, хамгаалах үеийн тусламжтай чийг хадгалах, хучаас бүрхүүл хэрэглэх, бетоны дээд гадаргууд шингэн байдалтай нимгэн бүрхүүл үүсгэх, хучлага, элс, үртэсэн асгаасыг чийглэж ашиглах зэрэг хэд хэдэн аргаар бетоны чийгийг хамгаалж арчилгаа хийж өгнө.

Цутгамал төмөрбетон шат:

Барилгын төмөр бетон шатны маршийг цутгахын өмнө шат эхлэх гаргалгаануудыг хийнэ. Шатыг холбогдох хийц элементүүдтэй хамт цутгана. Тухайн давхрын шатыг цутгахдаа дараагийн давхрын шатны нийт уртын ¼ хүртэл хэв хийж хамт цутгана.

Хана:

Зоорийн давхрын хана нь 20см цутгатал төмөр бетон хана, галд тэсвэртэй дулаалга 8см, 12см тоосгон хана байна.
1;2;3-р давхрын хана нь 36см агааржуулсан блокон хана, галд тэсвэртэй дулаалга 15см байна. Дотор хана нь 240см агааржуулсан блок, 12см-ын тоосгон хана байна.

Дулаалга:

Барилгын ханын дулаалгад хэрэглэх материал нь MNS1247;1998 стандартад нийцсэн байна.

Гадна довжоо:

Гадна довжоог сайтар нягтруулсан овойлт үүсгэдэггүй хөрсөн дээр зурагт үзүүлсний дагуу хийж гүйцэтгэнэ. Бетоны анги нь В10-оос багагүй байна.

Парапет:

Парапетыг шахалтын бат бэх нь В20-с багагүй ангийн бетоноор цутгана.

Хаяавч:

Барилгын суурийг гадаргуугийн уснаас хамгаалах зорилгоор 1.0 м-ээс багагүй өргөнтэй хаяавчыг В10-аас багагүй ангийн ус нэвтэрдэггүй бетоноор чанартай хийж гүйцэтгэнэ.

Хэв хашмал:

Хэв хашмал нь дараах шаардлагыг хангасан байна. Бетоноор бүтээцийн төслийн хэлбэр дүрсийг бий болгох, бетоны гаднах гадаргуугийн шаардлагатай үзэмжийг хангах, хэв хашмалгүй байх үеийн бат бэхийг автал бүтээцийг барьж байх. Хэв хашмалыг салгахдаа бетоны ирмэг буланг гэмтээхгүй байх.

Бетон арчилгаа:

Бетоны бэхжилтийн эхний цагуудад өнгөн гадаргад нарны хурц туяа тусах, салхи, борооны уснаас хамгаалж хучлага, халхавч хийх хамгаалж өгнө. Бетоны арчилгааг бетон цутгаснаас 2 цагийн дараанаас эхлэн хийж эхлэнэ.

Дээвэр:

-Урлаг заалны танхимын дээврийг нимгэн ган хуудсан хамгаалалттай дулаан тусгаарлах материал бүхий сэндвич хавтангаар хийх ба нимгэн ган хуудсын зузаан 1.4мм-с багагүй байна.
-Сэндвич хавтан нь 150мм зузаан галд тэсвэртэй чулуун хөвөн дулаалгатай байна. Сэндвичийг дээврийн холбоос дамнуруунд бэхэлнэ.
-Дээврийн сэндвичийг 2 хэсэг болгож бэлтгэвэл дээд талын сэндвичийн гаднах гадаргуу дахь хуудас төмрийг сэндвичээс 300мм илүү гаргаж доод талын дээврийн дээгүүр бүрхүүлж хадах хэрэгтэй.

Металл хучилт:

-Металл дамнуруунууд нь /6.52; 11.32/ түвшинд сууна.
-Металл бүтээцийн нарийвчилсан (КМД) зургийг үйлдвэрт тусгайлан захиалж хийлгэх нь зүйтэй.
-Металл хийц эдлэл зэврэлтийн эсрэг будаг болон нэг цагаас доошгүй галд тэсвэрлэлтийн зэрэгтэй түрхлэгтэй байна.
-Металл хийц эдлэлүүдийг тээвэрлэх, хураах хадгалахад тэдгээрийг ажлын байрлалд байлгах бөгөөд тусгай кондуктарт хөдөлгөөнгүй бэхлэх хэрэгтэй. Хадгалах явцад болон тээвэрлэлтийн үед гэмтсэн хийц эдлэлийг угсрахыг хориглоно.
-Металл эдлэлийн гагнаасыг ГОСТ 5264-80-н дагуу гүйцэтгэвэл зохино.
-Угсралтын үеийн гагнаасан холбоосыг Барилгын Норм ба Дүрэм /СНиП III-18-75/-н дагуу гүйцэтгэх буюу хүлээн авах шаардлагатай.
-Ажлын зурагт хэрэглэсэн тэмдэглэгээ нь доор зааснаар байна.

xxxxxxxxxxxxx- угсралтын гагнаас
| | | | | | | | | | - үйлдвэрийн гагнаас
-◆- - боолтон холбоос

-Ширээлтийн өндөр нь ширээгдэж буй элементийн зузаанаас бага буюу тэнцүү байна.
-Металл хийцийг бороотой үед болон хасах температуртай үед ширээхийг хориглоно.
-Анкер боолтыг баганатай хамт цутгах ба цутгамал баганын бетон гадаргуу болон метал дамнуруу хооронд гарсан зайг нарийн ширхэгтэй, өндөр маркын, өөрөө нягтардаг бетоноор чигжиж дүүргэнэ.
-Метал бүтээцийн хүлцэх алдаа ±5мм байна.

Анхаар

-Барилгын ажлыг хүйтний улиралд гүйцэтгэх шаардлага гарвал БНбД 52-02-05 нормыг баримтлах ба зураг төсөл зохиогчтой зөвшилцөнө.
Барилгачид нь дээрх норм дүрмүүдийг мөрдөхөөс гадна барилгын үйлдвэрлэлд дагаж мөрдөх хөдөлмөр хамгаалал, аюулгүй ажилгааны дүрэм БНбД 12-03-04 мөрдөж ажиллах.

Байршлын схем

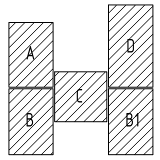

ARCHITECTURE ENGINEERING & CONSULTING
БАРИЛГЫН ИЖ БҮРЭН ЗУРАГ ТӨСЛИЙН КОМПАНИ
"ЗЭДПРОЖЕКТ" ХХК

Дундговь аймаг, Эрдэнэдалай сум, 7-р баг
''640 ХҮҮХДИЙН СУУДАЛТАЙ СУРГУУЛЬ''-ийн БАРИЛГА

Тайлбар бичиг				Үе шат:	АЖЛЫН ЗУРАГ
Инженер		Д.Занабазар	Масштаб: М1:100	Зургийн дугаар: ББ-02	Хуудас: ББ-167
Инженер		Б.Баасанжаргал			
Шалгасан		Ж.Туул	ЕГ Шифр:	ТГ Шифр: ЗП-23-37-180	Огноо: 2024 он

A3

ЦООНОГИЙН БАЙРШЛЫН ТОЙМ М1:1000

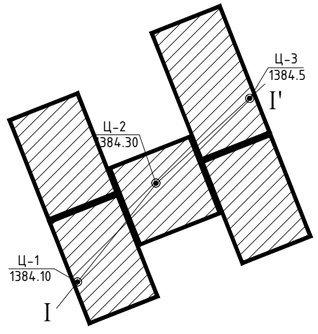

Таних тэмдэг:

- Өнгөн хөрс: хар саарал өнгийн үргамлын үндэс агуулсан өнгөн хөрс
- Орчин үеийн Дунд Дээд Дөрөвдөгчийн настай, пролювийн гаралтай, цайвар шаргал да бор шаргал өнгийн хатуу хам байдалтай, хайргархаг шавранцар хөрс.
- Орчин үеийн Дунд Дээд Дөрөвдөгчийн настай, делюви-пролювийн гаралтай, цайвар шаргал өнгийн хатуу хам байдалтай, хайрга агуулсан шавар хөрс.
- ① Инженер геологийн элементийн дугаар
- I - I' Инженер геологийн зүсэлтийн шугуун, түүний дугаар
- pL(Qiii) Хөрс, чулуулагийн нас, гарал үүслийн индекс

Цооногийн амсар
0.3 — Хөрсний хил заag, м
■ — Хөрсний дээж авсан гүн, м
8.0 — Цооногийн гүн, м

Хөрсний төлөв байдал

Шаварлаг хөрс
Хатуу

ИНЖЕНЕР ГЕОЛОГИЙН ЗҮСЭЛТ I-I'

Босоо 1:100
Хэвтээ 1:200

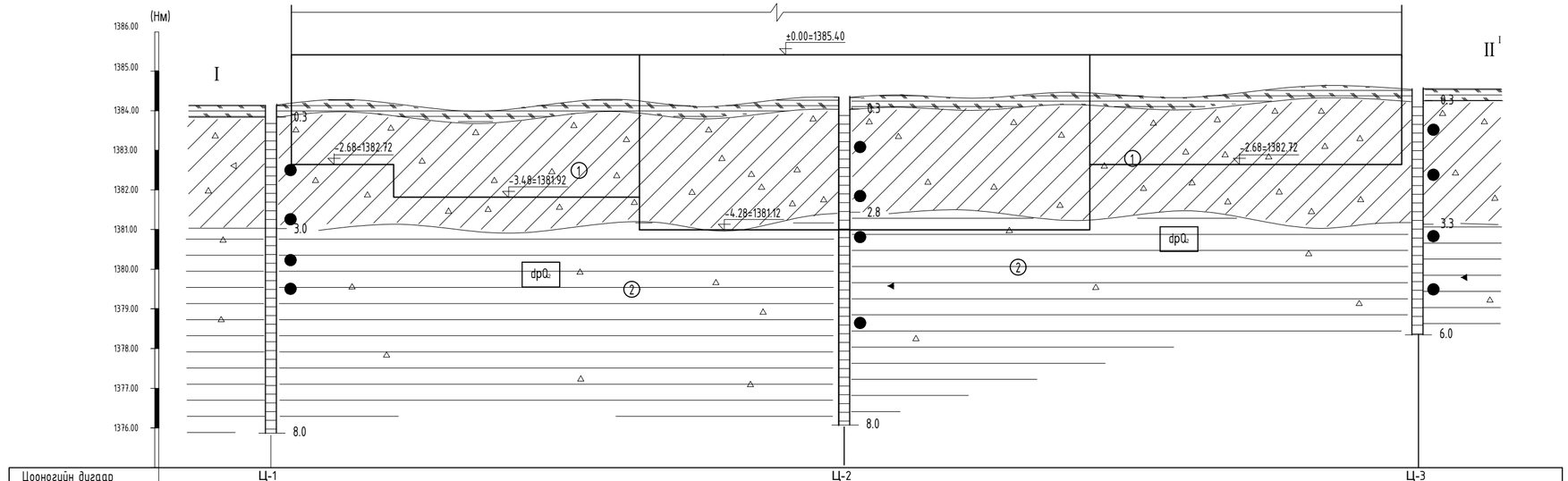

Цооногийн дугаар	Ц-1	Ц-2	Ц-3
Амсрын өндөржилт, м	1384.10	1384.30	1384.50
Цооног хоорондын зай, м	27.0м	28.0м	

ТАЙЛБАР

Төлөвлөж буй "640 ХҮҮХДИЙН СУРГУУЛИЙН БАРИЛГА " нь Дундговь аймгийн Эрдэнэдалай сумын 7-р багийн нутаг дэвсгэрт баригдахаар төлөвлөсөн байна. Инженер -геологийн судалгааны ажлыг " Барнаб " ХХК 20 22 оны 11 дүгээр сарын 11-ээс 2022 оны 11 дүгээр сарын 18-ны өдрийн хооронд хийж гүйцэтгэжээ /архив №ДуГ-07/22/. Судалгааны талбайд өнгөн хөрс нь 0.3 метрийн зузаантайгаар тархсан. Орчин үеийн Дунд Дээд Дөрөвдөгчийн настай, пролювийн гаралтай, цайвар шаргал да бор шаргал өнгийн хатуу хам байдалтай , хайргархаг шавранцар хөрс /ИГЭ-1/ , Орчин үеийн Дунд Дээд Дөрөвдөгчийн настай, делюви-пролювийн гаралтай, цайвар шаргал өнгийн хатуу хам байдалтай, хайрга агуулсан шавар хөрс /ИГЭ-2/ үргэлжлэн тархсан байна. Судалгааны талбай нь инженер-геологийн дунд зэргийн төвөгтэй нөхцөлд оршино. Уг талбайд өрөмдсөн 3 цооногт ул хөрсний ус илрээгүй. Суурь суух бүрэн хөрс нь цайвар шаргал да бор шаргал өнгийн хатуу хам байдалтай , хайргархаг шавранцар хөрс / ИГЭ-1 / байна. Ширхэгийн бүрэлдэхүүнд хайр хайрга 30.2%, элс 32.3%, тоос 23.0% , шавар 14.5% тус тус агуулагдана.

Хөрснүүдийн физик шинж чанарын үзүүлэлтүүд:

Хөрсний төрөл	Хайргархаг шавранцар ул хөрс ИГЭ-1	Хайрга агуулсан шавар ул хөрс ИГЭ-2
Байгалийн чийг /W/	0.104	0.156
Урсалтын хязгаар /W /$_L$	0.263	0.404
Ирмэгдлийн хязгаар /W /$_P$	0.138	0.184
Уян налархайн тоо /J /$_P$	0.125	0.220
Хатуу хэсгийн нягт буюу хувийн жин /ρ_s/	2.73 г/см3	2.76 г/см3
Хөрсний нягт /ρ/	2.06 г/см3	2.05 г/см3
Хэлхээдсийн нягт / ρ_d	1.87 г/см3	1.77 г/см3
Сүвэрхэг /n/	31.63%	35.77%
Сүвэрхэгийн итгэлцүүр /e/	0.464	0.557
Чийглэгийн зэрэг /S /$_r$	0.60	0.77
Хам байдал буюу консисценц /J /	<0	<0

Хөрсний механик шинж чанарын үзүүлэлтүүдийн норматив да тооцооны утга:

Хөрсний төрөл		Хайргархаг шавранцар ул хөрс ИГЭ-1	Хайрга агуулсан шавар ул хөрс ИГЭ-2
Барьцалдах хүч	$C^H=C^{II}=$	47кПа (0.47 кгс/см2)	81кПа (0.81 кгс/см2)
	$C^I=$	31.33кПа	54.0кПа
Дотоод үрэлтийн өнцөг	$\varphi^H=\varphi^{II}=$	25 °	21 °
	$\varphi^I=$	21.73°	18.26°
Хэв гажилтын модуль	E=	33 МПа (330 кг/см2)	28 МПа (280 кг/см2)
Тооцооны эсэргүүцэл	R_o=	300 кПа (3.0 кгс/см2)	600 кПа (6.0 кгс/см2)

Хөрсний төрөл	Газар шорооны ажлын зэрэг	Хөрсний улирлын хөлдөлтийн норматив гүн м	Овойлтын зэрэг
Хайргархаг шавранцар ул хөрс ИГЭ-1	III	2.5 м	Дунд зэрэг
Хайрга агуулсан шавар ул хөрс ИГЭ-2	IV	2.23 м	Дунд зэрэг

Барилга барих талбай нь газар чичирхийллийн 8 баллын бүсэд оршино.
Барилгын суурийн нүхийг бүрэн ухсаны дараа холбогдох хүмүүсийг байлцуулан инженер геологичоор бүрэн хөрсний хяналт хийлгэх шаардлагатай.

Байршлын схем

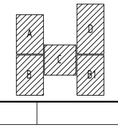

ARCHITECTURE ENGINEERING & CONSULTING
БАРИЛГЫН ИЖ БҮРЭН ЗӨРАГ ТӨСЛИЙН КОМПАНИ
"ЗЗДПРОЖЕКТ" ХХК

Дундговь аймаг, Эрдэнэдалай сум, 7-р баг
"640 ХҮҮХДИЙН СУУДАЛТАЙ СУРГУУЛЬ"-ийн БАРИЛГА

Суурь судлагаатын зураг			Үе шат: АЖЛЫН ЗУРАГ	
Инженер		Д.Занабазар	Масштаб: М1:100	Зургийн дугаар: ББ-03 / Хуудас: ББ-167
Инженер		Б.Баасанжаргал		
Шалгасан		Ж.Туул	ЕГ Шифр:	ТГ Шифр: ЗП-23-37-180 / Огноо: 2024 он

СУУРИЙН БАЙГУУЛАЛТ М1:100

Блок А

Блок В

Блок С

Блок D

Блок В1

ОГТЛОЛ 1-1 М1:50

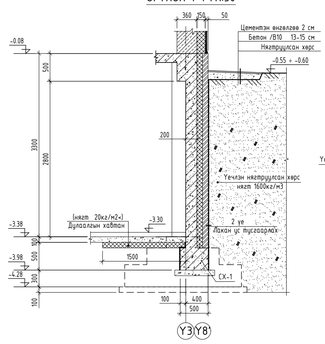

ОГТЛОЛ 2-2 М1:50

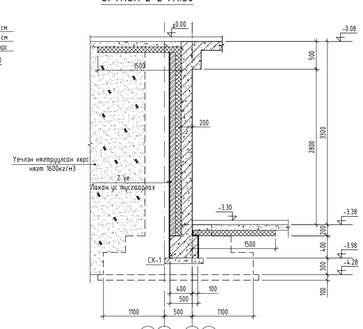

ОГТЛОЛ 3-3 М1:50

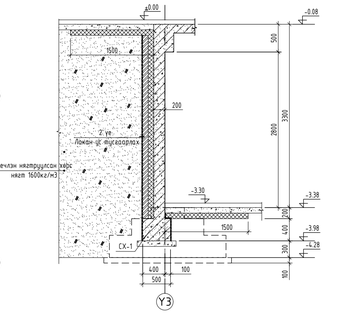

ОГТЛОЛ 4-4 М1:50

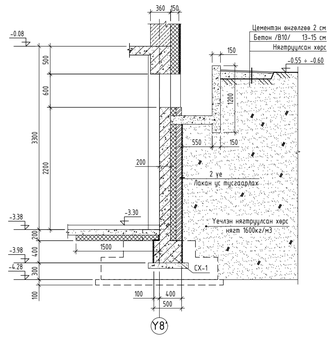

ОГТЛОЛ 5-5 М1:50

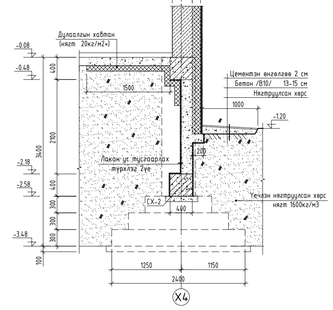

ОГТЛОЛ 6-6 М1:50

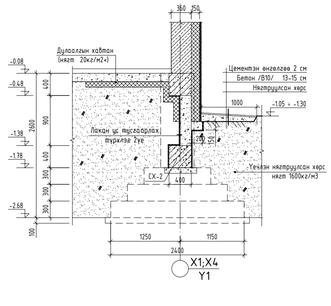

ОГТЛОЛ 7-7 М1:50

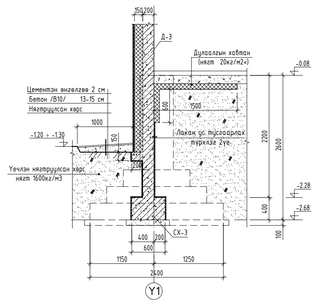

ОГТЛОЛ 8-8 М1:50

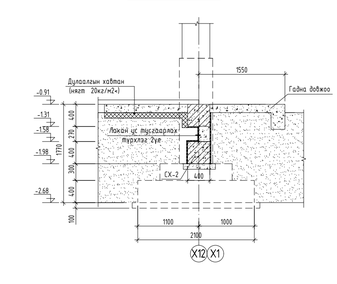

ТАЙЛБАР

1. Энэ хуудсыг холбогдох хуудсуудтай хамтатган үзнэ.
2. Газар шорооны болон суурийн ажлыг дулааны улиралд бүрэн гүйцэтгэнэ.
3. Суурийн нүхийг ухсаны дараа геологичид үзүүлж техникчийн дүгнэлт гаргуулах шаардлагатай.
4. Суурийн нүхийг механизмаар ухахдаа суурь суулгах тестийн түвшинээс дээш 20-30см дутуу ухаж гүнгээс доош тестийн түвшин хүртэл гараар ухах хэрэгтэй.
5. Газар шорооны ажил нийт үедээ бүрэн хэрээнд газарлуулсан цэс гарахаас хамгаалсан орчин хэмжээ авах шаардлагатай.
6. Суурийн зэргэлээ харьцах газарлуулт хийж /техноникольт фундамент туршлэг эсвэл бүхцлэх өөр материал/ 2-р зураасталт хийнэ.
7. СХ-2-ааС СХ-2"-ын хоорной холбосон хана нь бак бетон хана байх ба өнгөржлтээс хамгаалсан чих дараж жана.
8. Судэс суулт бүрэн хөрс нь цайлар шаргал ба бор шаргал өнгийн хайрагчаг шаврынцар ул хөр /ИГЭ-1/ байна.

Тобчилсон үгийн тайлбар:

1. БС-Баганан суурь
2. СХ-Суурийн холбос
3. ХХС-Хамар ханын суурь
4. ЭЦХ-Зөөрийн цүгламал хана
5. БХ-Бетон хана
6. Д-Диафрагам хана

Зөвшөөрөлцсөн		
БА		Х.Менхнаран
ХАС		Г.Наранболор
ХТ, ДГ		Г.Эрхэмбаяр
ЦБЧ		Б.Билгүүн
ХД, ГД		Г.Отгонжаргал

Байршлын схем

Дундговь аймаг, Эрдэнэдалай сум, 7-р баг

"640 ХУУХДИЙН СУУДАЛТАЙ СУРГУУЛЬ"-ийн БАРИЛГА

Баганан суурийн байгуулалт, огтлол 1-1-с 8-8 | Үе шат: АЖЛЫН ЗУРАГ

Инженер	Д.Замбадзар	Масштаб: М1:100;50	Зурагт дугаар: ББ-04	Хуудас: ББ-167	
Инженер	Б.Баасанжаргал				
Шалгасан	Ж.Туул	ГТ Шифр: ЭП-23-37-180		Огноо: 2024 он	

"ЭЗДПРОЖЕКТ" ХХК

A1

ОГТЛОЛ 9-9 М1:50

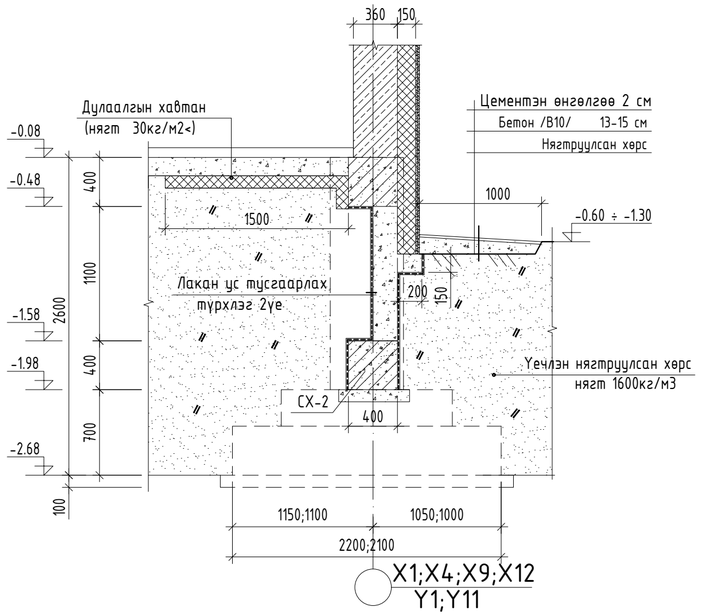

ОГТЛОЛ 10-10 М1:50

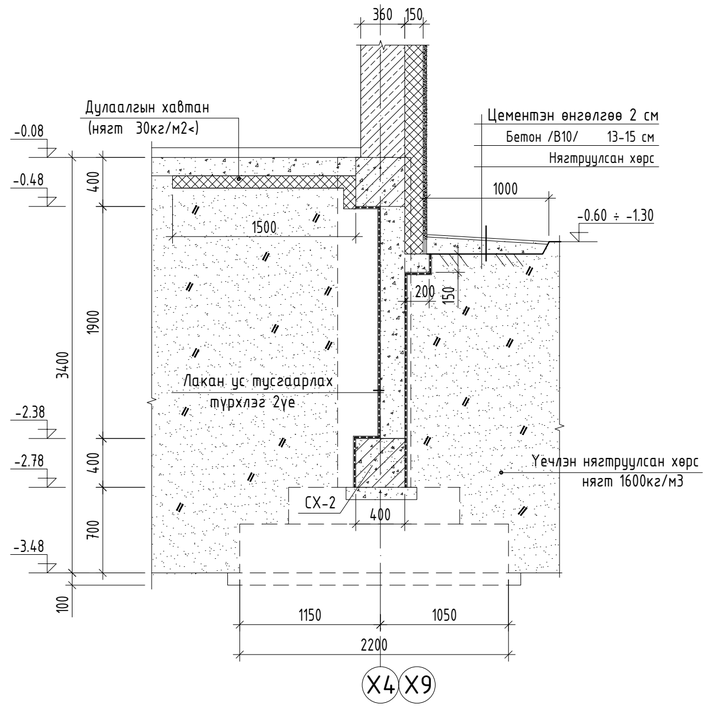

ОГТЛОЛ 11-11 М1:50

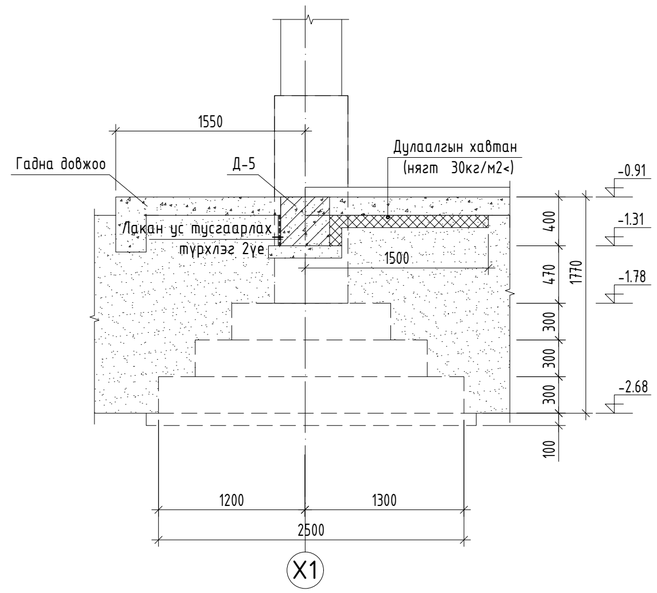

ОГТЛОЛ 12-12 М1:50

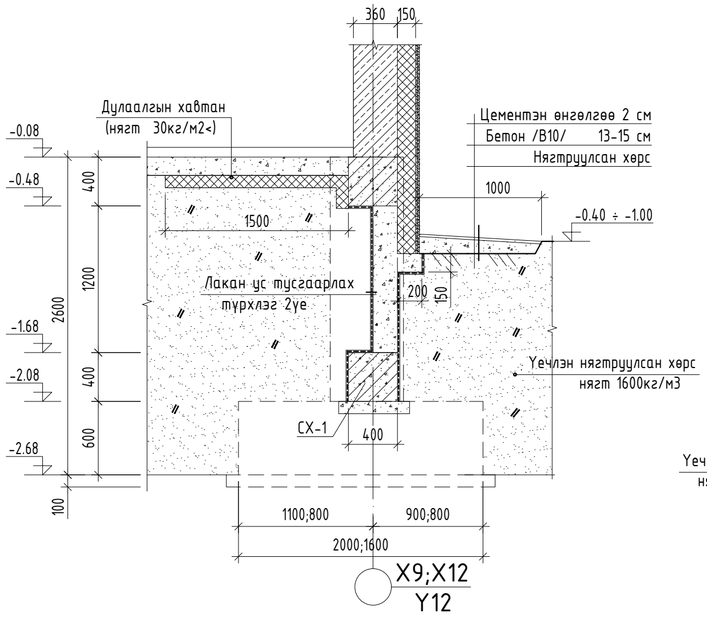

ОГТЛОЛ 13-13 М1:50

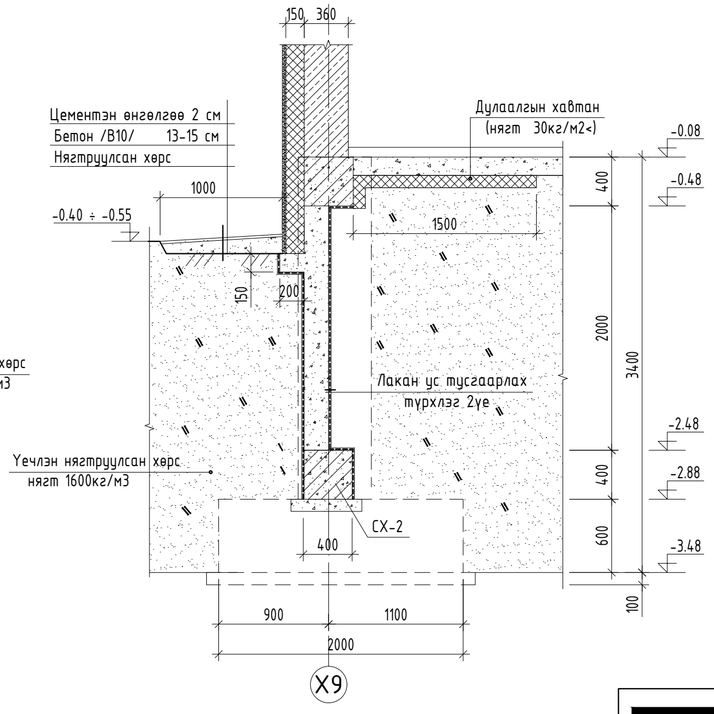

Хамар ханын суурь ХХС-1 М1:50

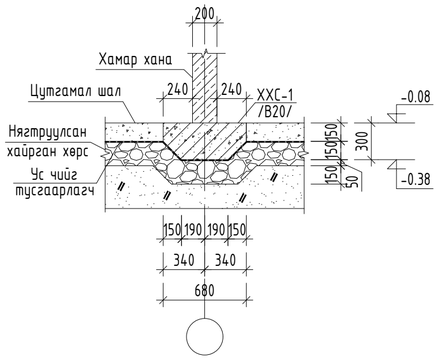

Хамар ханын суурь ХХС-2 М1:50

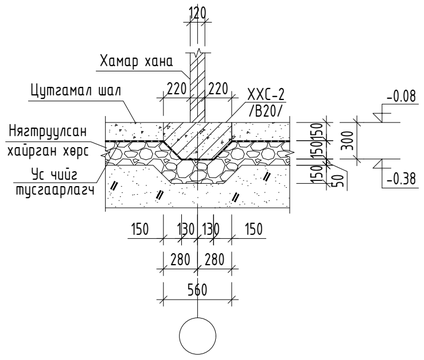

Байршлын схем	Зөвшөөрөлцсөн		
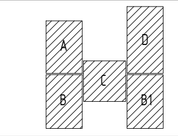	БА		Х.Мөнхнаран
	ХАС		Г.Наранболор
	ХТ, ДГ		Г.Эрхэмбаяр
	ЦБУ		Б.Билгүүн
	ХД, ГД		Г.Отгонжаргал

ARCHITECTURE ENGINEERING & CONSULTING
БАРИЛГЫН ИЖ БҮРЭН ЗУРАГ ТӨСЛИЙН КОМПАНИ
"ЗЭДПРОЖЕКТ" ХХК

Дундговь аймаг, Эрдэнэдалай сум, 7-р баг

''640 ХҮҮХДИЙН СУУДАЛТАЙ СУРГУУЛЬ''-ийн БАРИЛГА

Баганан суурийн огтлол 9-9-с 13-13

Үе шат: АЖЛЫН ЗУРАГ

Инженер		Д.Занабазар	Масштаб: М1:50	Зургийн дугаар: ББ-05	Хуудас: ББ-167
Инженер		Б.Баасанжаргал	ЕГ Шифр:	ТГ Шифр: ЗП-23-37-180	Огноо: 2024 он
Шалгасан		Ж.Туул			

ОГТЛОЛ 14-14 М1:50

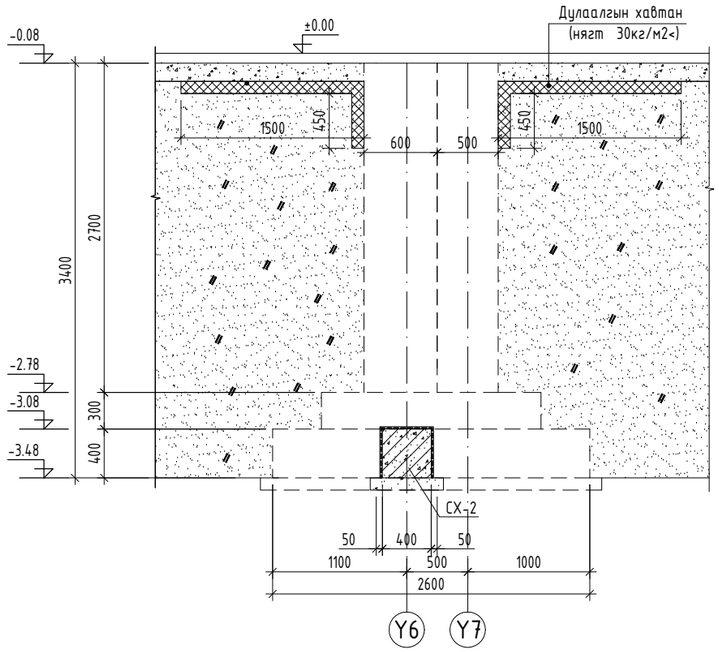

ОГТЛОЛ 15-15 М1:50

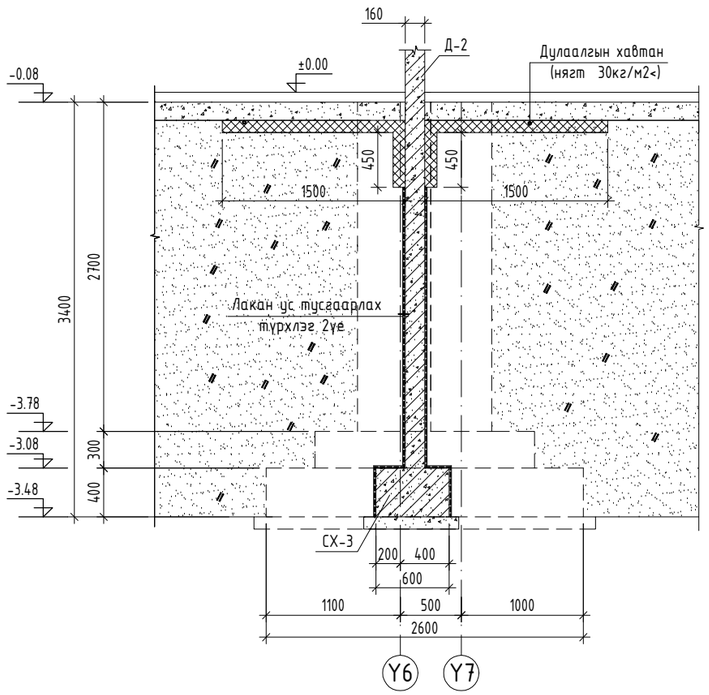

ОГТЛОЛ 16-16 М1:50

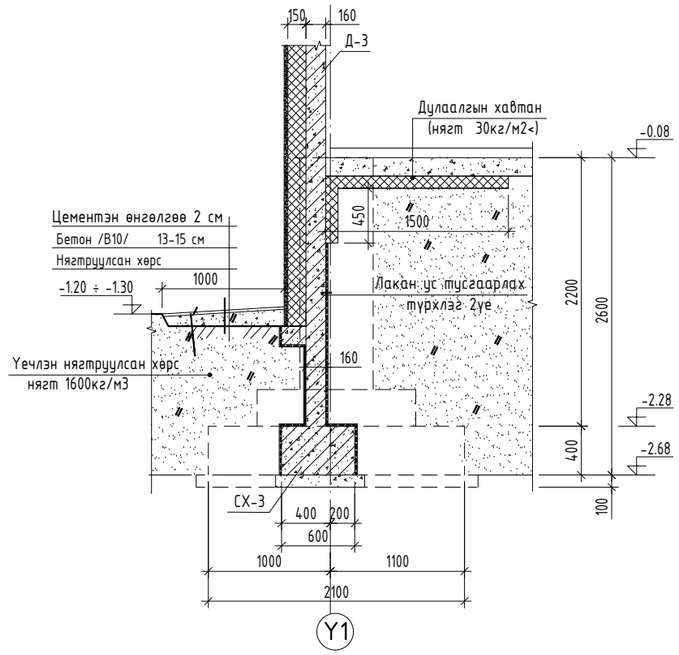

ОГТЛОЛ 17-17 М1:50

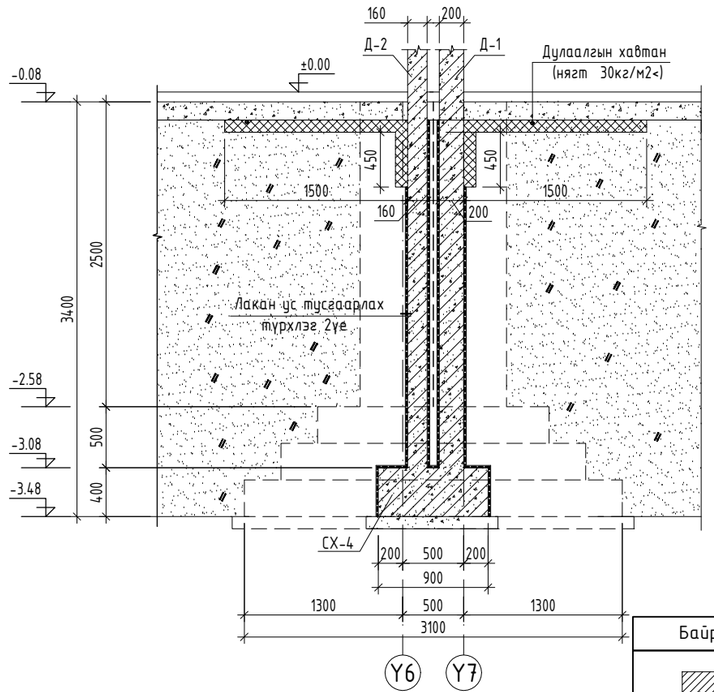

ОГТЛОЛ 18-18 М1:50

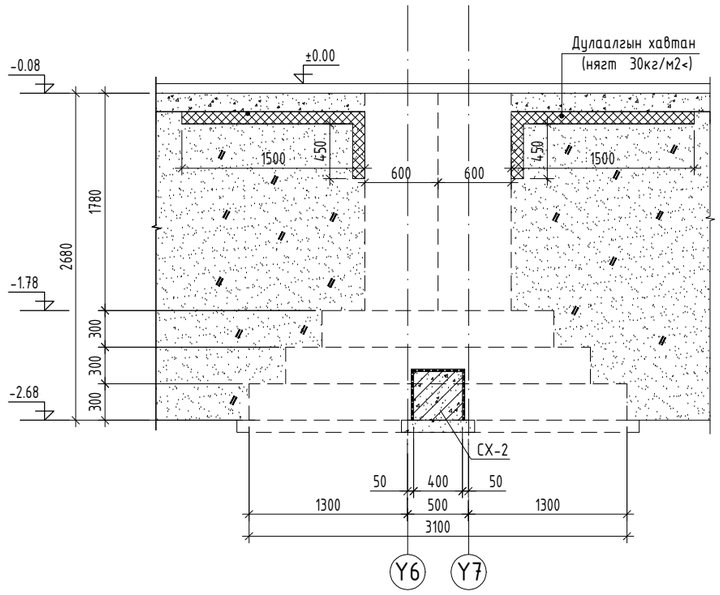

Байршлын схем	Зөвшөөрөлцсөн		
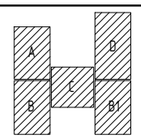	БА		Х.Мөнхнаран
	ХАС		Г.Наранболор
	ХТ, ДГ		Г.Эрхэмбаяр
	ЦБУ		Б.Билгүүн
	ХД, ГД		Г.Отгонжаргал

PROJECT LLC
ARCHITECTURE ENGINEERING & CONSULTING
БАРИЛГЫН ИЖ БҮРЭН ЗУРАГ ТӨСЛИЙН КОМПАНИ
"ЗЭДПРОЖЕКТ" ХХК

Дундговь аймаг, Эрдэнэдалай сум, 7-р баг
"640 ХҮҮХДИЙН СУУДАЛТАЙ СУРГУУЛЬ"-ийн БАРИЛГА

Баганан суурийн огтлол 14-14-с 17-17

Үе шат: АЖЛЫН ЗУРАГ

Инженер		Д.Занабазар	Масштаб: М1:50	Зургийн дугаар: ББ-06	Хуудас: ББ-167
Инженер		Б.Баасанжаргал	ЕГ Шифр:	ТГ Шифр: ЗП-23-37-180	Огноо: 2024 он
Шалгасан		Ж.Туул			

Харагдац А-А М1:100
/тэнхлэг Y4/

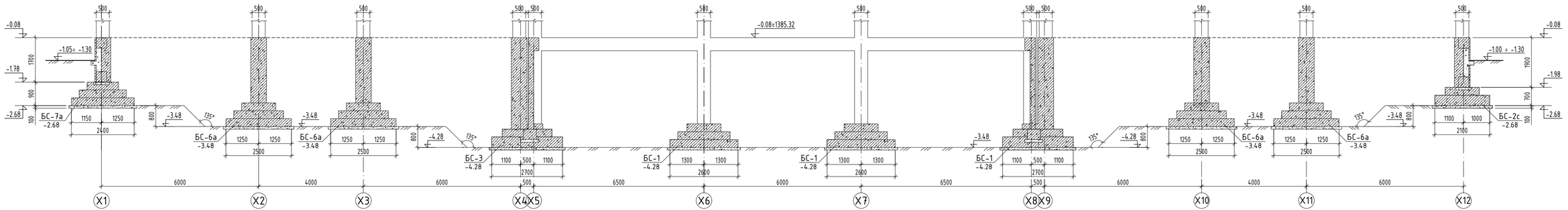

Харагдац В-В М1:100
/тэнхлэг X4/

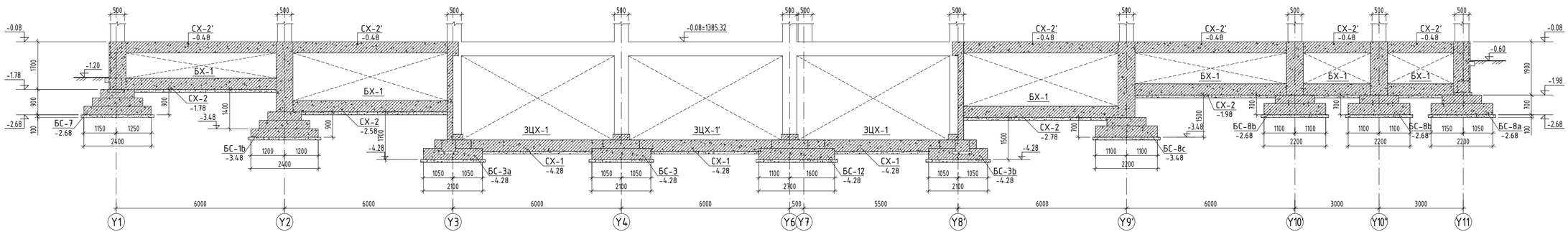

Байршлын схем	Зөвшөөрөлцсөн		
	БА		Х.Менхнаран
	ХАС		Г.Наранболор
	ХТ, ДГ		Г.Эрхэмбаяр
	ЦБУ		Б.Билгүүн
	ХД, ГД		Г.Отгонжаргал

ARCHITECTURE ENGINEERING & CONSULTING
БАРИЛГЫН ИХ БҮРЭН ЗӨРГӨ ТӨСЛИЙН КОМПАНИ
"ЗЗДПРОЖЕКТ" ХХК

Дундговь аймаг, Эрдэнэдалай сум, 7-р баг
"640 ХҮҮХДИЙН СУУДАЛТАЙ СУРГУУЛЬ"-ийн БАРИЛГА

Суурийн харагдац А-А; В-В				Үе шат:	АЖЛЫН ЗУРАГ
Инженер		Д.Занабазар	Масштаб: М1:100	Зургийн дугаар:	Хуудас:
Инженер		Б.Баасанжаргал		ББ-07	ББ-167
Шалгасан		Ж.Туул	ЕГ Шифр:	ТГ Шифр: ЗП-23-37-180	Огноо: 2024 он

А3

Харагдац С-С М1:100
/тэнхлэг Х1/

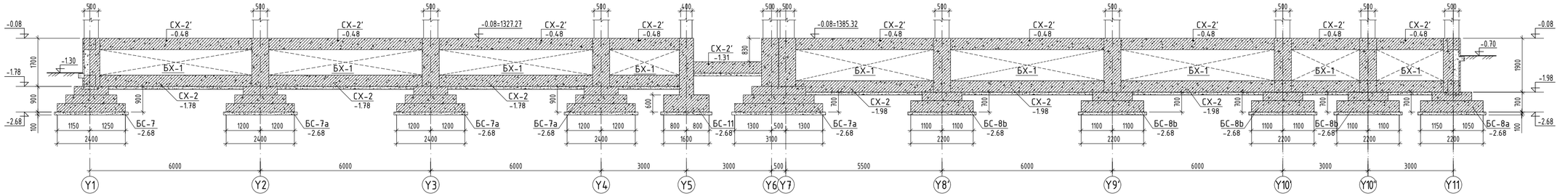

Харагдац D-D М1:100
/тэнхлэг Y1/

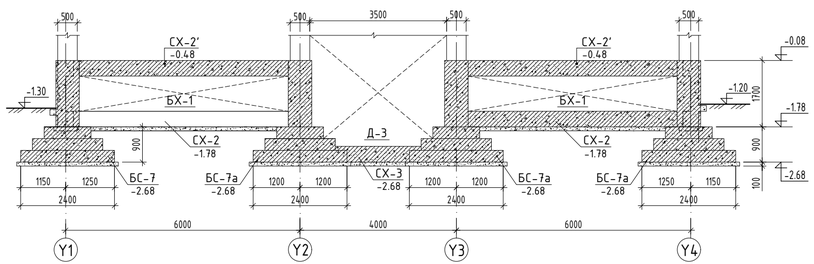

Харагдац Е-Е М1:100
/тэнхлэг Y12/

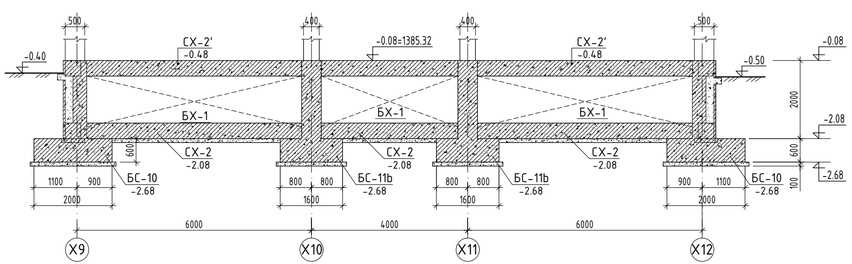

Байршлын схем	Зөвшөөрөлцсөн		
	БА		Х.Менхнаран
	ХАС		Г.Наранболор
	ХТ, ДГ		Г.Эрхэмбаяр
	ЦБУ		Б.Билгүүн
	ХД, ГД		Г.Отгонжаргал

ARCHITECTURE ENGINEERING & CONSULTING
БАРИЛГЫН ИХ БҮРЭН ЭРХТ ТӨСЛИЙН КОМПАНИ
"ЗЗДПРОЖЕКТ" ХХК

Дундговь аймаг, Эрдэнэдалай сум, 7-р баг
"640 ХҮҮХДИЙН СУУДАЛТАЙ СУРГУУЛЬ"-ийн БАРИЛГА

Суурийн харагдац С-С; D-D; Е-Е				Үе шат:	АЖЛЫН ЗУРАГ
Инженер		Д.Занабазар	Масштаб: М1:100	Зургийн дугаар:	Хуудас:
Инженер		Б.Баасанжаргал		ББ-08	ББ-167
Шалгасан		Ж.Туул	ЕГ Шифр:	ТГ Шифр: ЗП-23-37-180	Огноо: 2024 он

А3

БАГАНАН СУУРЬ БС-1 М1:50

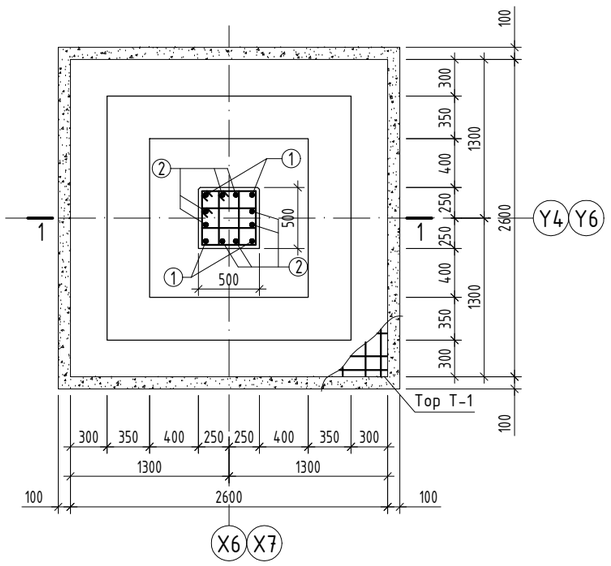

ТОР Т-1 М1:50

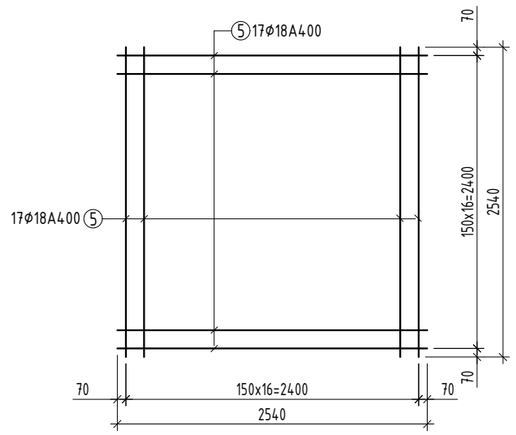

ЦУТГАМАЛ ТӨМӨР БЕТОН ЭДЛЭХҮҮНИЙ МАТЕРИАЛЫН ТОДОРХОЙЛОЛТ								
поз	Тэмдэглэгээ	Нэр				Тоо ширхэг	Жин /кг/ нэгж	Жин /кг/ нийт
		Баганан суурь				1	1199.6	1199.6
		БС-1				4	299.9	1199.6
1	ГОСТ 34028-2022	А400	D 25	L=	3260	4	12.6	50.2
2	ГОСТ 34028-2022	А400	D 25	L=	2160	8	8.3	66.6
3	ГОСТ 34028-2022	240	D 8	L=	1940	8	0.8	6.1
4	ГОСТ 34028-2022	240	D 8	L=	1400	8	0.6	4.4
		Тор Т-1				1	172.5	172.5
5	ГОСТ 34028-2022	А400	D 18	L=	2540	34	5.1	172.5
		Материал бетон В25 V=3.7x4=14.8						

ОГТЛОЛ 1-1 М1:50

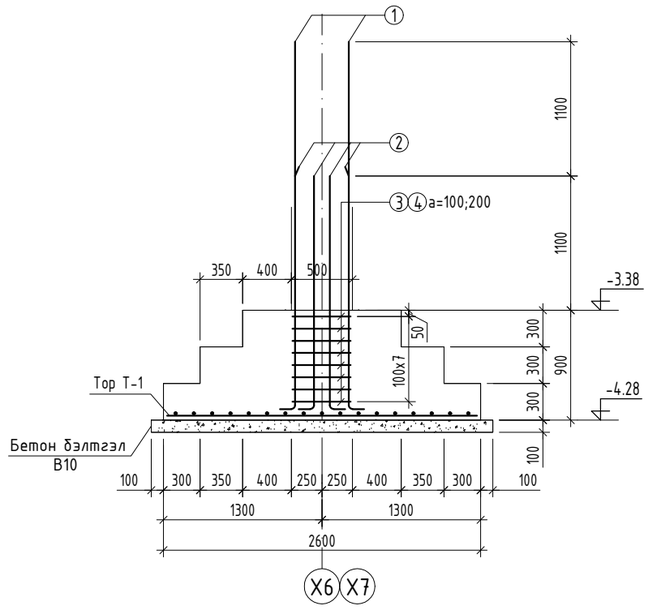

Хэсгийн тодорхойлолт

Поз	Загвар	Поз	Загвар
1	2850, 200, 210, R=125	3	530, 530, 440, 440
2	1750, 200, 210, R=125	4	530, 260, 440, 170

ТАЙЛБАР

1. Энэхүү зургийг суурийн байгууламтай хамтатгаж үзнэ үү.
2. Цутгамал хийцэд хэрэглэх арматур нь зэвэрч муудаагүй, тахийж мурийгаагүй, стандартын шаардлагыг хангасан байх ёстой.
3. Цутгамал бетон, төмөрбетоны ажлыг гүйцэтгэхдээ барилгын норм да дүрэм БНбД 52-02-05-ын зохих заавруудыг дагаж мөрдөх ёстой.

Байршлын схем

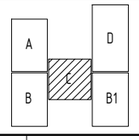

ARCHITECTURE ENGINEERING & CONSULTING
БАРИЛГЫН ИЖ БҮРЭН ЗУРАГ ТӨСЛИЙН КОМПАНИ
"ЗЭДПРОЖЕКТ" ХХК

Дундговь аймаг, Эрдэнэдалай сум, 7-р баг
"640 ХҮҮХДИЙН СУУДАЛТАЙ СУРГУУЛЬ"-ийн БАРИЛГА

Баганан суурь БС-1-н арматурчлал

Үе шат: АЖЛЫН ЗУРАГ

Инженер		Д.Занабазар	Масштаб: М1:50	Зургийн дугаар: ББ-09	Хуудас: ББ-167
Инженер		Б.Баасанжаргал	ЕГ Шифр:	ТГ Шифр: ЗП-23-37-180	Огноо: 2024 он
Шалгасан		Ж.Туул			

БАГАНАН СУУРЬ БС-2 М1:50

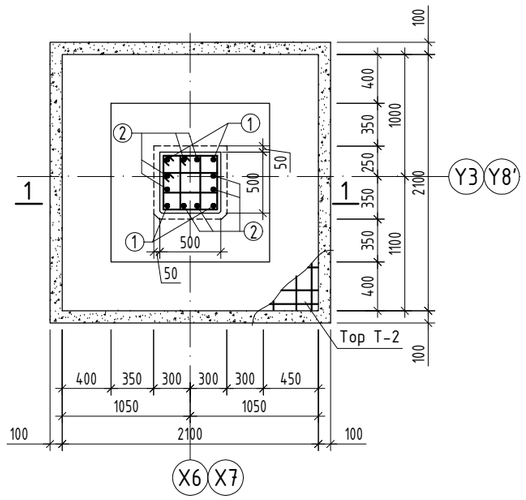

БАГАНАН СУУРЬ БС-2а М1:50

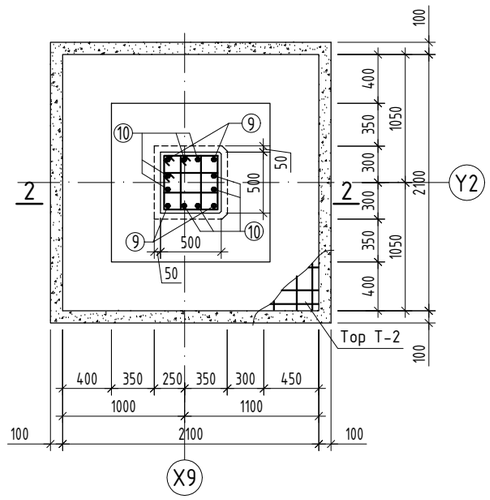

ТОР Т-2 М1:50

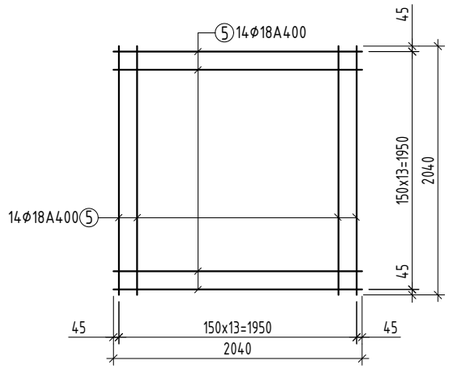

Хэсгийн тодорхойлолт

Поз	Загвар	Поз	Загвар	Поз	Загвар
1	2850, 200, 210, R=125	3	530, 530, 440, 440	9	5350, 200, 210, R=125
2	1750, 200, 210, R=125	4	530, 260, 440, 170	10	4350, 200, 210, R=125

ОГТЛОЛ 1-1 М1:50

ОГТЛОЛ 2-2 М1:50

ЦУТГАМАЛ ТӨМӨР БЕТОН ЭДЛЭХҮҮНИЙ МАТЕРИАЛЫН ТОДОРХОЙЛОЛТ

поз	Тэмдэглэгээ	Нэр				Тоо ширх	Жин /кг/ нэгж	Жин /кг/ нийт
		Баганан суурь				1	1359.6	1359.6
		БС-2				4	241.5	965.9
1	ГОСТ 34028-2022	А400	D 25	L=	3260	4	12.6	50.2
2	ГОСТ 34028-2022	А400	D 25	L=	2160	8	8.3	66.6
3	ГОСТ 34028-2022	240	D 8	L=	1940	8	0.8	6.1
4	ГОСТ 34028-2022	240	D 8	L=	1400	8	0.6	4.4
		Тор Т-2				1	114.1	114.1
5	ГОСТ 34028-2022	А400	D 18	L=	2040	28	4.1	114.1
		Материал бетон В25 V=2.3x4=9.2						
		БС-2а				1	393.7	393.7
9	ГОСТ 34028-2022	А400	D 25	L=	5760	4	22.2	88.8
10	ГОСТ 34028-2022	А400	D 25	L=	4760	8	18.3	146.7
3	ГОСТ 34028-2022	240	D 8	L=	1940	33	0.8	25.3
4	ГОСТ 34028-2022	240	D 8	L=	1400	34	0.6	18.8
		Тор Т-2				1	114.1	114.1
5	ГОСТ 34028-2022	А400	D 18	L=	2040	28	4.1	114.1
		Материал бетон В25 V=3.2						

ТАЙЛБАР

1. Энэхүү зургийг суурийн байгууламттай хамтатгаж үзнэ үү.
2. Цутгамал хийцэд хэрэглэх арматур нь зэвэрч муудаагүй, тахийж мурийгаагүй, стандартын шаардлагыг хангасан байх ёстой.
3. Цутгамал бетон, төмөрбетоны ажлыг гүйцэтгэхдээ барилгын норм ба дүрэм БНбД 52-02-05-ын зохих заавруудыг дагаж мөрдөх ёстой.

Байршлын схем

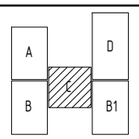

"ЗЗДПРОЖЕКТ" ХХК

Дундговь аймаг, Эрдэнэдалай сум, 7-р баг

''640 ХҮҮХДИЙН СУУДАЛТАЙ СУРГУУЛЬ''-ийн БАРИЛГА

Баганан суурь БС-2; БС-2а-н арматурчлал

Үе шат: АЖЛЫН ЗУРАГ

Инженер		Д.Занабазар	Масштаб: М1:50	Зургийн дугаар: ББ-10	Хуудас: ББ-167
Инженер		Б.Баасанжаргал	ЕГ Шифр:	ТГ Шифр: ЗП-23-37-180	Огноо: 2024 он
Шалгасан		Ж.Туул			

БАГАНАН СУУРЬ БС-2b М1:50

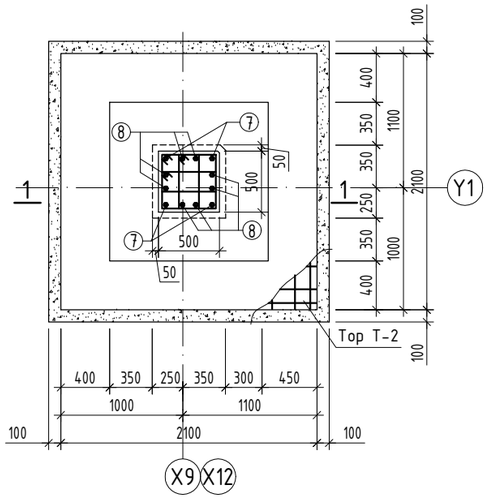

БАГАНАН СУУРЬ БС-2c М1:50

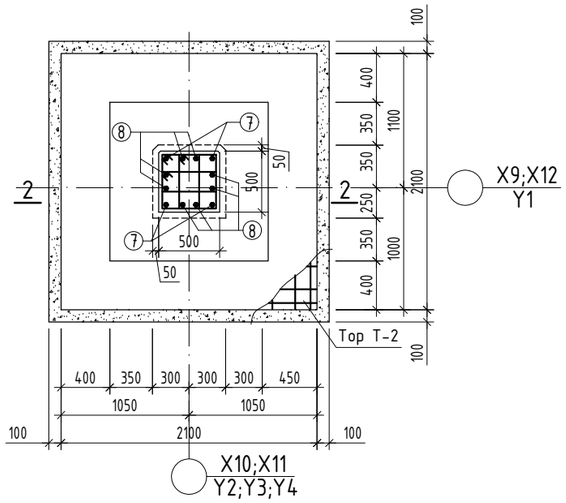

ТОР Т-2 М1:50

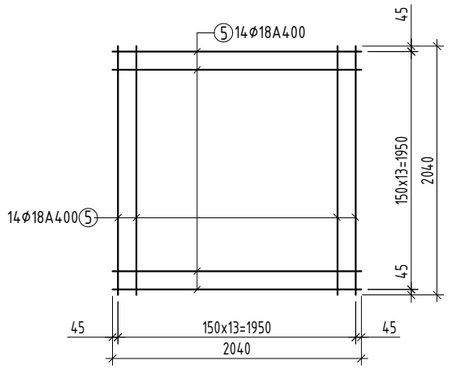

Хэсгийн тодорхойлолт

Поз	Загвар	Поз	Загвар
3	530 / 530 440 440	7	4550 / 200 210 R=125
4	530 / 260 440 170	8	3450 / 200 210 R=125

ОГТЛОЛ 1-1 М1:50

ОГТЛОЛ 2-2 М1:50

ЦУТГАМАЛ ТӨМӨР БЕТОН ЭДЛЭХҮҮНИЙ МАТЕРИАЛЫН ТОДОРХОЙЛОЛТ

поз	Тэмдэглэгээ	Нэр				Тоо ширх	Жин /кг/ нэгж	Жин /кг/ нийт
		Баганан суурь				1	2401.3	2401.3
		БС-2b; БС-2c				7	343.0	2401.3
7	ГОСТ 34028-2022	A400	D 25	L=	4960	4	19.1	76.5
8	ГОСТ 34028-2022	A400	D 25	L=	3860	8	14.9	119
3	ГОСТ 34028-2022	240	D 8	L=	1940	25	0.8	19.1
4	ГОСТ 34028-2022	240	D 8	L=	1400	26	0.6	14.4
		Тор Т-2				1	114.1	114.1
5	ГОСТ 34028-2022	A400	D 18	L=	2040	28	4.1	114.1
		Материал бетон B25 V=3x7=21						

ТАЙЛБАР

1. Энэхүү зургийн суурийн байгууламттай хамтатгаж үзнэ үү.
2. Цутгамал хийцэд хэрэглэх арматур нь зэвэрч муудаагүй, тахийж мурийгаагүй, стандартын шаардлагыг хангасан байх ёстой.
3. Цутгамал бетон, төмөрбетоны ажлыг гүйцэтгэхдээ барилгын норм ба дүрэм БНбД 52-02-05-ын зохих заавруудыг дагаж мөрдөх ёстой.

Байршлын схем

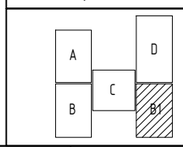

PROJECT LLC
ARCHITECTURE ENGINEERING & CONSULTING
БАРИЛГЫН ИЖ БҮРЭН ЗУРАГ ТӨСЛИЙН КОМПАНИ
"ЗЭДПРОЖЕКТ" ХХК

Дундговь аймаг, Эрдэнэдалай сум, 7-р баг
"640 ХҮҮХДИЙН СУУДАЛТАЙ СУРГУУЛЬ"-ийн БАРИЛГА

Баганан суурь БС-2b; БС-2c-н арматурчлал				Үе шат: АЖЛЫН ЗУРАГ	
Инженер		Д.Занабазар	Масштаб: М1:50	Зургийн дугаар: ББ-11	Хуудас: ББ-167
Инженер		Б.Баасанжаргал	ЕГ Шифр:	ТГ Шифр: ЗП-23-37-180	Огноо: 2024 он
Шалгасан		Ж.Туул			

БАГАНАН СУУРЬ БС-3 М1:50

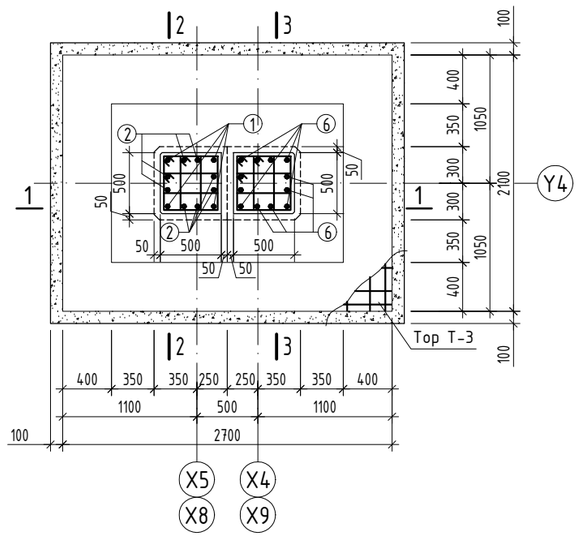

ОГТЛОЛ 2-2 М1:50

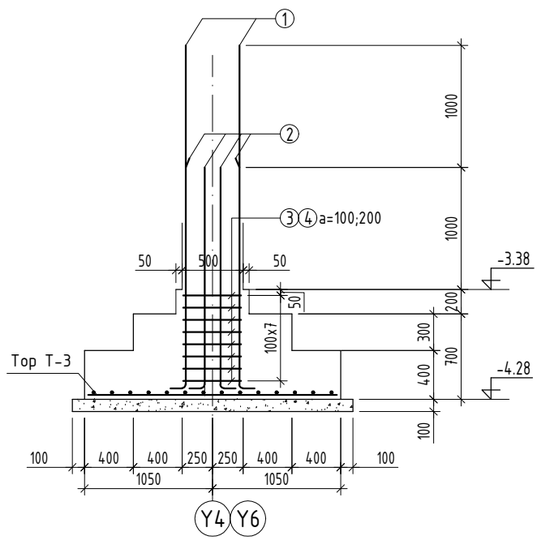

ТОР Т-3 М1:50

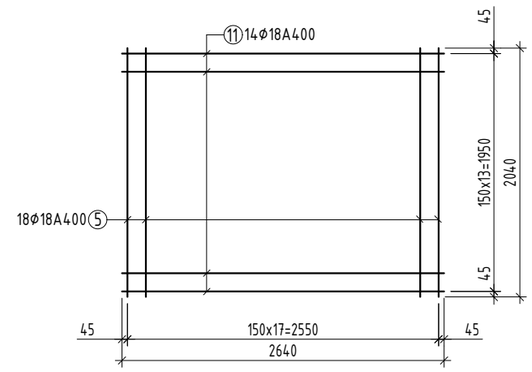

ОГТЛОЛ 1-1 М1:50

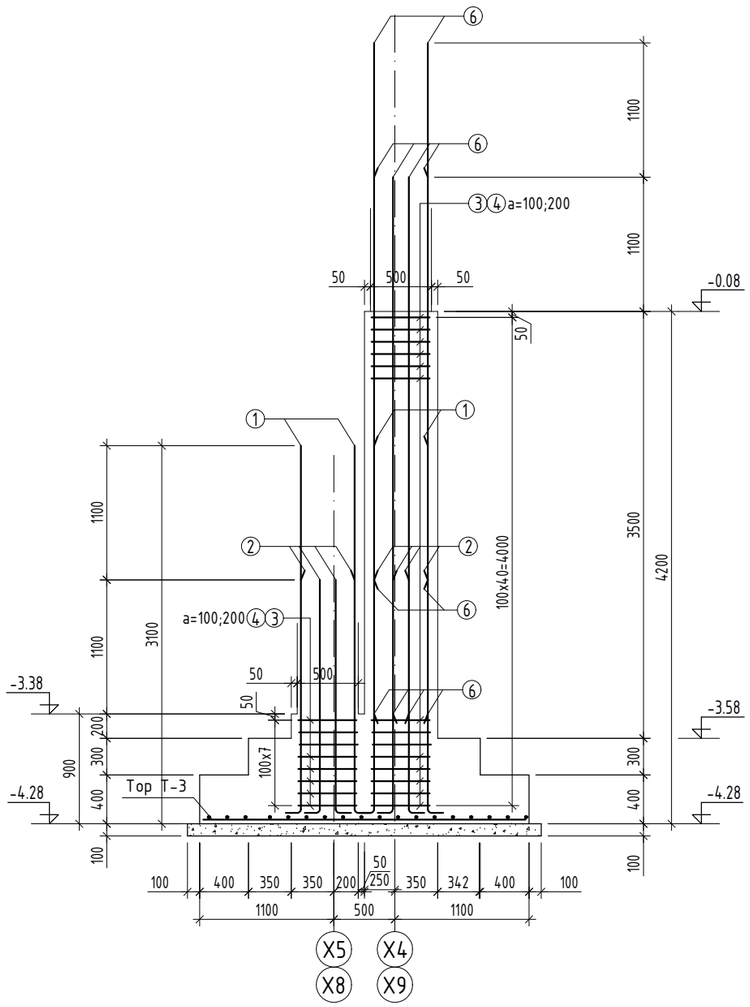

ОГТЛОЛ 3-3 М1:50

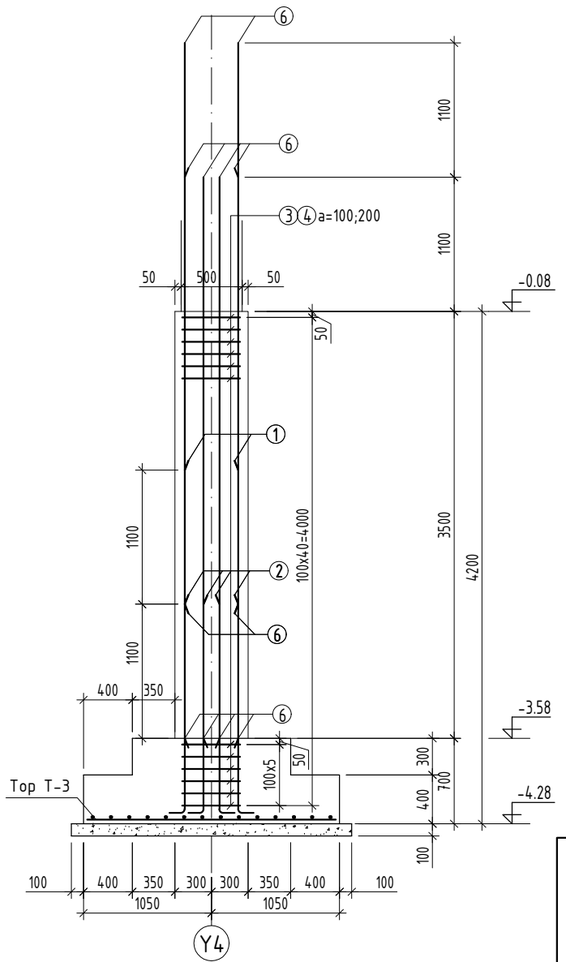

ЦУТГАМАЛ ТӨМӨР БЕТОН ЭДЛЭХҮҮНИЙ МАТЕРИАЛЫН ТОДОРХОЙЛОЛТ								
поз	Тэмдэглэгээ	Нэр				Тоо шир	Жин /кг/ нэгж	Жин /кг/ нийт
		Баганан суурь БС-3				1	1317.4	1317.4
1	ГОСТ 34028-2022	A400	D 25	L=	3260	8	12.6	100.5
2	ГОСТ 34028-2022	A400	D 25	L=	2160	16	8.3	133.2
6	ГОСТ 34028-2022	A400	D 25	L=	4600	12	17.7	212.7
3	ГОСТ 34028-2022	240	D 8	L=	1940	49	0.8	37.5
4	ГОСТ 34028-2022	240	D 8	L=	1400	50	0.6	27.6
		Тор Т-3				1	147.2	147.2
5	ГОСТ 34028-2022	A400	D 18	L=	2040	18	4.1	73.4
11	ГОСТ 34028-2022	A400	D 18	L=	2640	14	5.3	73.8
		Материал бетон B25 V=4.3x2=8.6						

Хэсгийн тодорхойлолт

Поз	Загвар	Поз	Загвар
1	2850, 200, 210, R=125	3	530, 530, 440, 440
2	1750, 200, 210, R=125	4	530, 260, 440, 170

ТАЙЛБАР

1. Энэхүү зургийг суурийн байгууламттай хамтатгаж үзнэ үү.
2. Цутгамал хийцэд хэрэглэх арматур нь зэвэрч муудаагүй, махийж мурийгаагүй, стандартын шаардлагыг хангасан байх ёстой.
3. Цутгамал бетон, төмөрбетоны ажлыг гүйцэтгэхдээ барилгын норм ба дүрэм БНбД 52-02-05-ын зохих заавруудыг дагаж мөрдөх ёстой.

Байршлын схем

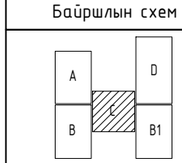

ARCHITECTURE ENGINEERING & CONSULTING
БАРИЛГЫН ИЖ БҮРЭН ЗӨВЛӨГӨӨ ТӨСЛИЙН КОМПАНИ
"ЗЭДПРОЖЕКТ" ХХК

Дундговь аймаг, Эрдэнэдалай сум, 7-р баг

''640 ХҮҮХДИЙН СУУДАЛТАЙ СУРГУУЛЬ''-ийн БАРИЛГА

Баганан суурь БС-3-н арматурчлал

Үе шат: АЖЛЫН ЗУРАГ

Инженер		Д.Занабазар	Масштаб: М1:50	Зургийн дугаар: ББ-12	Хуудас: ББ-167
Инженер		Б.Баасанжаргал	ЕГ Шифр:	ТГ Шифр: ЗП-23-37-180	Огноо: 2024 он
Шалгасан		Ж.Туул			

БАГАНАН СУУРЬ БС-3а М1:50

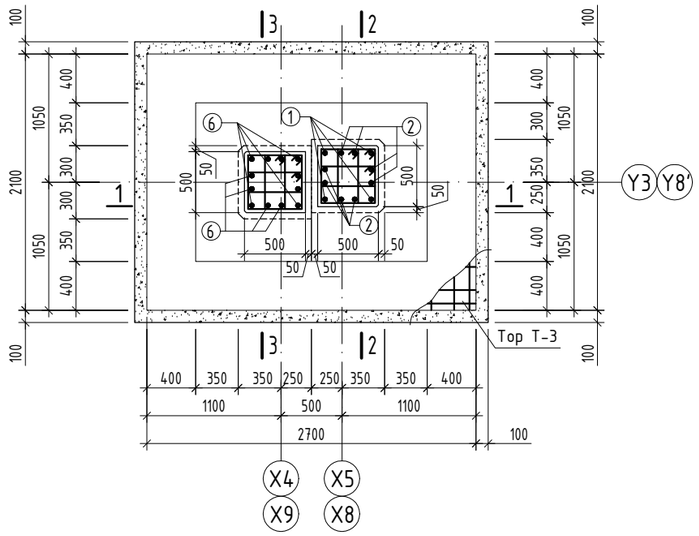

ОГТЛОЛ 2-2 М1:50

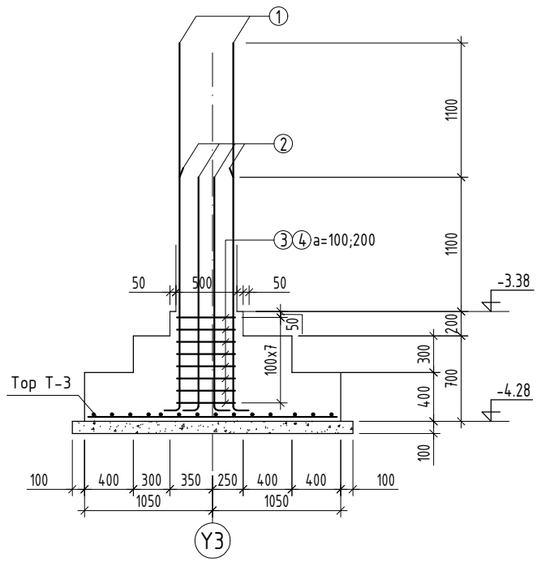

ТОР Т-3 М1:50

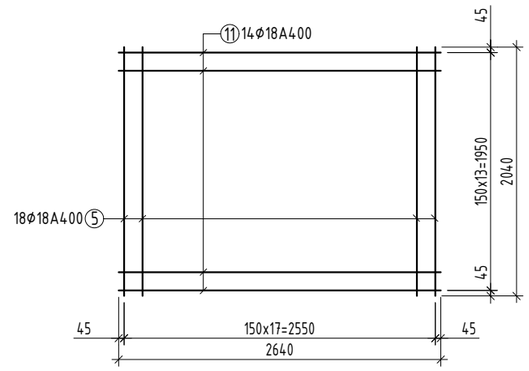

ОГТЛОЛ 1-1 М1:50

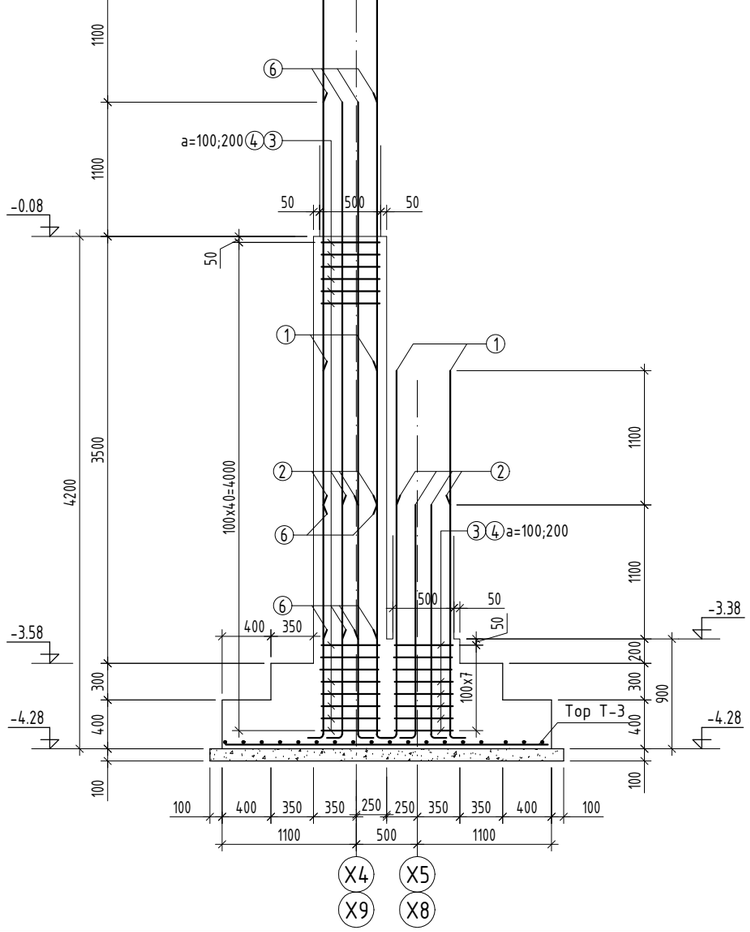

ОГТЛОЛ 3-3 М1:50

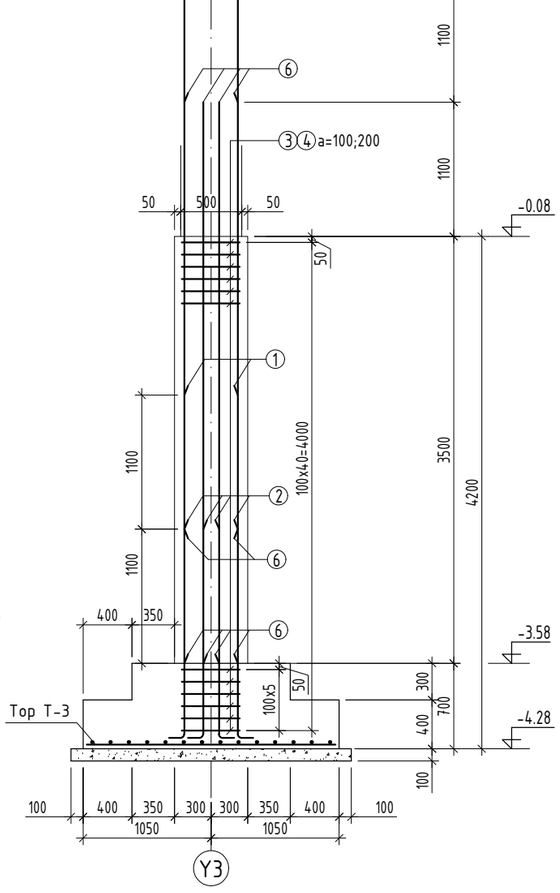

ЦУТГАМАЛ ТӨМӨР БЕТОН ЭДЛЭХҮҮНИЙ МАТЕРИАЛЫН ТОДОРХОЙЛОЛТ

поз	Тэмдэглэгээ	Нэр				Тоо шир	Жин /кг/ нэгж	Жин /кг/ нийт
		Баганан суурь				1	1976.1	1976.1
		БС-3а				3	658.7	1976.1
1	ГОСТ 34028-2022	A400	D 25	L=	3260	8	12.6	100.5
2	ГОСТ 34028-2022	A400	D 25	L=	2160	16	8.3	133.2
6	ГОСТ 34028-2022	A400	D 25	L=	4600	12	17.7	212.7
3	ГОСТ 34028-2022	240	D 8	L=	1940	49	0.8	37.5
4	ГОСТ 34028-2022	240	D 8	L=	1400	50	0.6	27.6
		Тор Т-3				1	147.2	147.2
5	ГОСТ 34028-2022	A400	D 18	L=	2040	18	4.1	73.4
11	ГОСТ 34028-2022	A400	D 18	L=	2640	14	5.3	73.8
		Материал бетон B25 V=4.3x3=12.9						

Хэсгийн тодорхойлолт

Поз	Загвар	Поз	Загвар
1	2850, 210, 200, R=125	3	530, 530, 440, 440
2	1650, 210, 200, R=125	4	530, 260, 440, 170

ТАЙЛБАР

1. Энэхүү зургийг суурийн байгууламттай хамтатгаж үзнэ үү.
2. Цутгамал хийцэд хэрэглэх арматур нь зэвэрч муудаагүй, махийж мурийгаагүй, стандартын шаардлагыг хангасан байх ёстой.
3. Цутгамал бетон, төмөрбетоны ажлыг гүйцэтгэхдээ барилгын норм ба дүрэм БНбД 52-02-05-ын зохих заавруудыг дагаж мөрдөх ёстой.

Байршлын схем

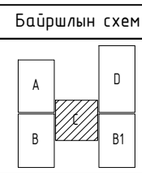

ARCHITECTURE ENGINEERING & CONSULTING
БАРИЛГЫН ИЖ БҮРЭН ЗӨВЛӨХ ТӨСЛИЙН КОМПАНИ
"ЗЭДПРОЖЕКТ" ХХК

Дундговь аймаг, Эрдэнэдалай сум, 7-р баг
"640 ХҮҮХДИЙН СУУДАЛТАЙ СУРГУУЛЬ"-ийн БАРИЛГА

Баганан суурь БС-3а-н арматурчлал				Үе шат: АЖЛЫН ЗУРАГ	
Инженер		Д.Занабазар	Масштаб: М1:50	Зургийн дугаар: ББ-13	Хуудас: БББ-167
Инженер		Б.Баасанжаргал	ЕГ Шифр:	ТГ Шифр: ЗП-23-37-180	Огноо: 2024 он
Шалгасан		Ж.Туул			

БАГАНАН СУУРЬ БС-4 М1:50

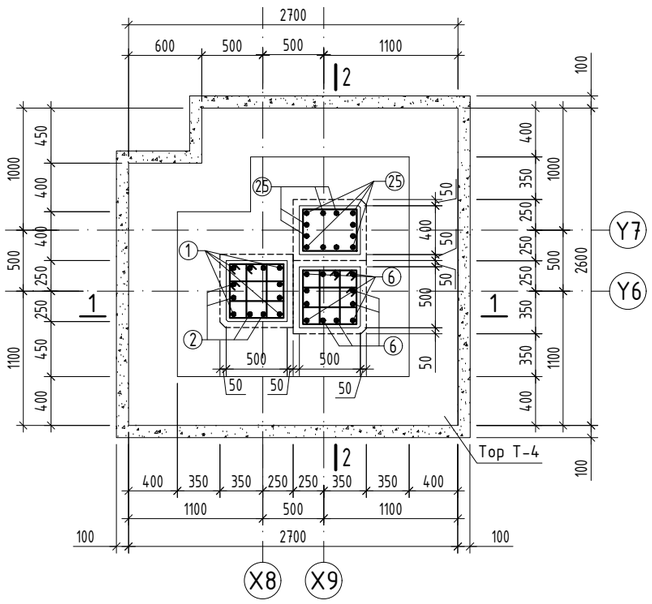

ОГТЛОЛ 1-1 М1:50

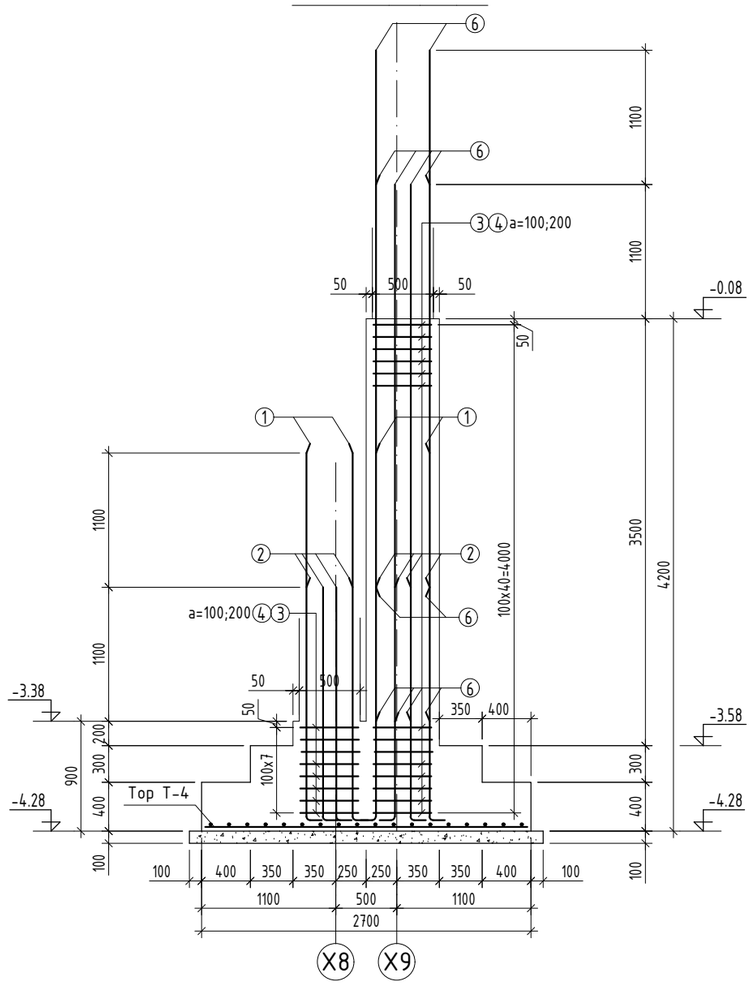

ОГТЛОЛ 2-2 М1:50

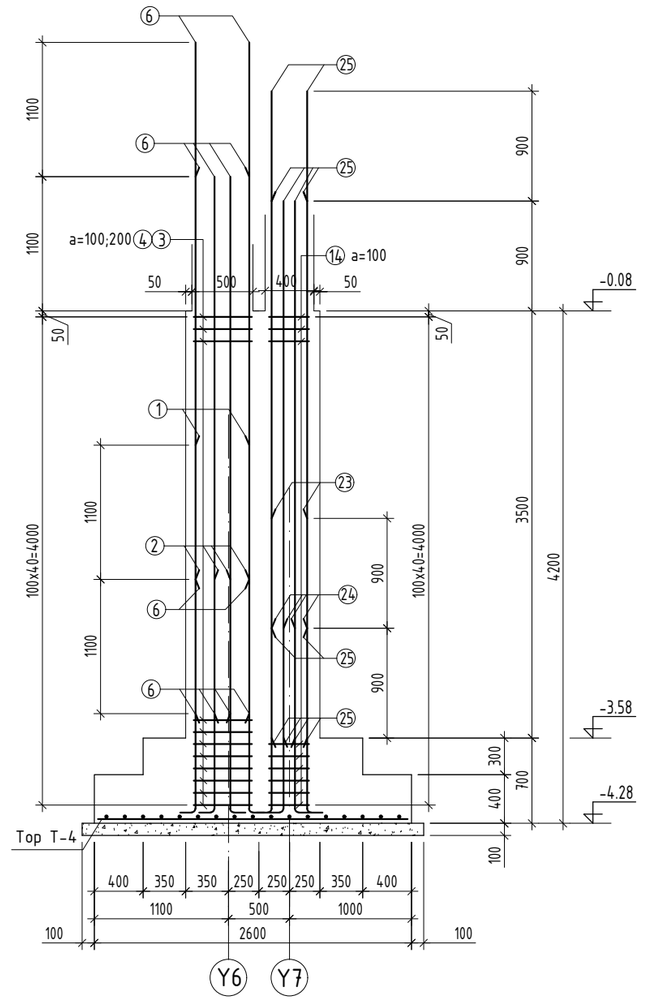

ТОР Т-4 М1:50

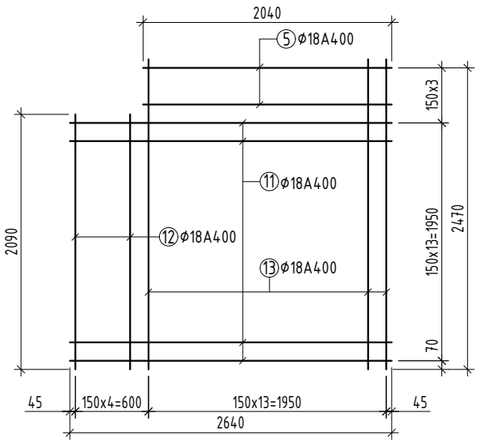

Хэсгийн тодорхойлолт

Поз	Загвар	Поз	Загвар	Поз	Загвар
1	2850, 210, 200, R=125	4	530, 260, 440, 170	24	1370, 185, 200, R=110
2	1750, 210, 200, R=125	14	530, 430, 440, 340		
3	530, 530, 440, 440	23	2270, 185, 200, R=110		

ЦУТГАМАЛ ТӨМӨР БЕТОН ЭДЛЭХҮҮНИЙ МАТЕРИАЛЫН ТОДОРХОЙЛОЛТ

поз	Тэмдэглэгээ	Нэр				Тоо шир	Жин /кг/ нэгж	Жин /кг/ нийт
		Баганан суурь				1	933.0	933.0
		БС-4				1	933.0	933.0
1	ГОСТ 34028-2022	A400	D 25	L=	3260	8	12.6	100.5
2	ГОСТ 34028-2022	A400	D 25	L=	2160	16	8.3	133.2
6	ГОСТ 34028-2022	A400	D 25	L=	4400	12	17.0	203.5
3	ГОСТ 34028-2022	240	D 8	L=	1940	49	0.8	37.5
4	ГОСТ 34028-2022	240	D 8	L=	1400	50	0.6	27.6
14	ГОСТ 34028-2022	240	D 8	L=	1940	41	0.8	31.4
23	ГОСТ 34028-2022	A400	D 22	L=	2655	4	7.9	31.7
24	ГОСТ 34028-2022	A400	D 22	L=	1755	8	5.2	41.9
25	ГОСТ 34028-2022	A400	D 22	L=	4300	12	12.8	154
		Тор Т-4				1	171.8	171.8
5	ГОСТ 34028-2022	A400	D 18	L=	2040	3	4.1	12.2
11	ГОСТ 34028-2022	A400	D 18	L=	2640	14	5.3	73.8
12	ГОСТ 34028-2022	A400	D 18	L=	2090	4	4.2	16.7
13	ГОСТ 34028-2022	A400	D 18	L=	2470	14	4.9	69.1
		Материал бетон B25 V=6.7						

ТАЙЛБАР

1. Энэхүү зургийг суурийн байгууламттай хамтатгаж үзнэ үү.
2. Цутгамал хийцэд хэрэглэх арматур нь зэвэрч муудаагүй, махийж мурийгаагүй, стандартын шаардлагыг хангасан байх ёстой.
3. Цутгамал бетон, төмөрбетоны ажлыг гүйцэтгэхдээ барилгын норм ба дүрэм БНбД 52-02-05-ын зохих заавруудыг дагаж мөрдөх ёстой.

Байршлын схем

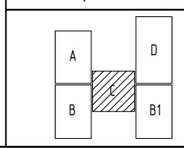

ARCHITECTURE ENGINEERING & CONSULTING
БАРИЛГЫН ИЖ БҮРЭН ЗУРАГ ТӨСЛИЙН КОМПАНИ
"ЗЗДПРОЖЕКТ" ХХК

Дундговь аймаг, Эрдэнэдалай сум, 7-р баг
"640 ХҮҮХДИЙН СУУДАЛТАЙ СУРГУУЛЬ"-ийн БАРИЛГА

Баганан суурь БС-4-н арматурчлал				Үе шат: АЖЛЫН ЗУРАГ	
Инженер		Д.Занабазар	Масштаб: М1:50	Зургийн дугаар: ББ-14	Хуудас: ББ-167
Инженер		Б.Баасанжаргал			
Шалгасан		Ж.Туул	ЕГ Шифр:	ТГ Шифр: ЗП-23-37-180	Огноо: 2024 он

А3

БАГАНАН СУУРЬ БС-5 М1:50

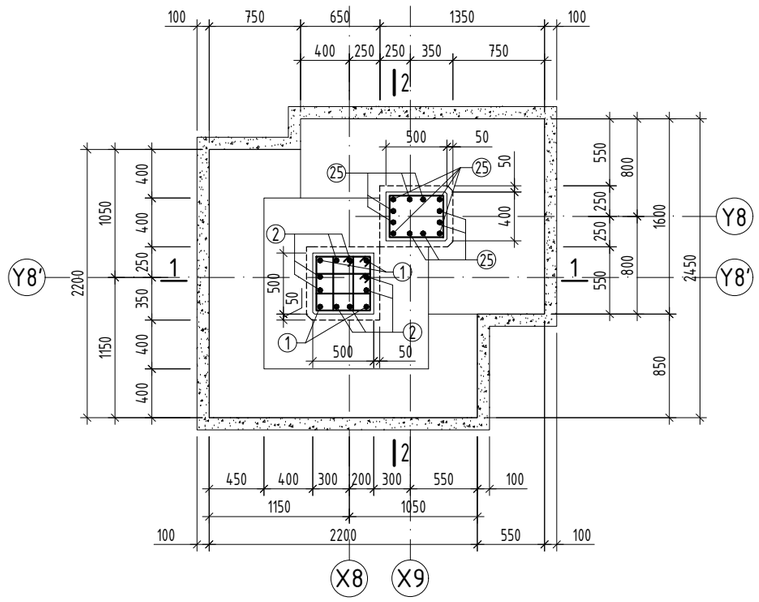

ОГТЛОЛ 2-2 М1:50

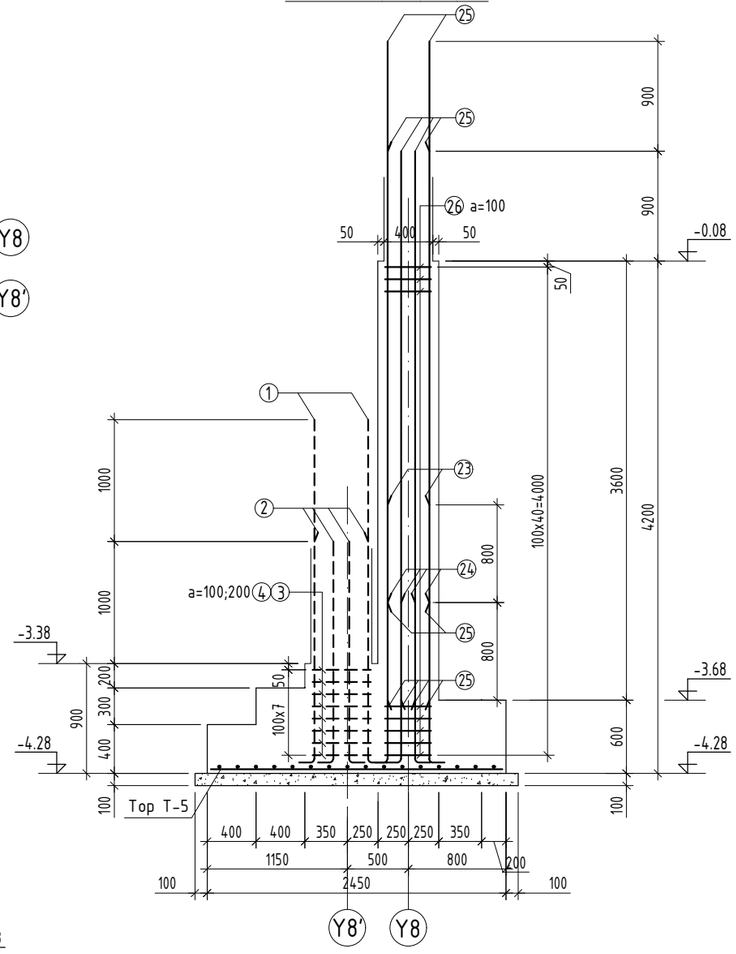

ТОР Т-5 М1:50

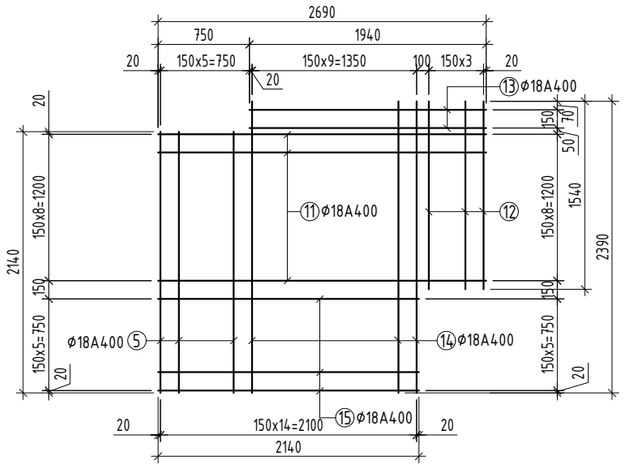

ОГТЛОЛ 1-1 М1:50

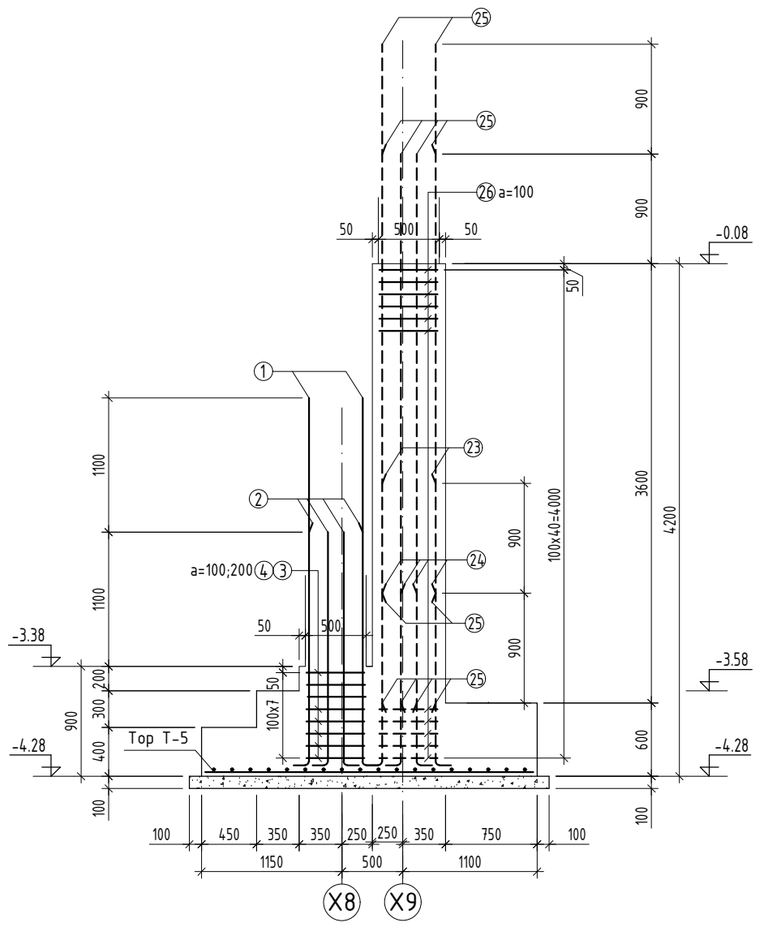

Хэсгийн тодорхойлолт

Поз	Загвар	Поз	Загвар
1	2850, R=125, 210, 200	14	530, 440, 430, 340
2	1750, R=125, 210, 200	23	2170, R=110, 185, 200
3	530, 440, 530, 440	24	1270, R=110, 185, 200
4	530, 440, 260, 170	26	530, 440, 530, 440

ЦУТГАМАЛ ТӨМӨР БЕТОН ЭДЛЭХҮҮНИЙ МАТЕРИАЛЫН ТОДОРХОЙЛОЛТ

поз	Тэмдэглэгээ	Нэр				Тоо шир	Жин /кг/ нэгж	Жин /кг/ нийт
		Баганан суурь				1	548.8	548.8
		БС-5				1	548.8	548.8
1	ГОСТ 34028-2022	A400	D 25	L=	3260	4	12.6	50.2
2	ГОСТ 34028-2022	A400	D 25	L=	2160	8	8.3	66.6
3	ГОСТ 34028-2022	240	D 8	L=	1940	8	0.8	6.1
4	ГОСТ 34028-2022	240	D 8	L=	1400	8	0.6	4.4
23	ГОСТ 34028-2022	A400	D 22	L=	2555	4	7.6	30.5
24	ГОСТ 34028-2022	A400	D 22	L=	1655	8	4.9	39.5
25	ГОСТ 34028-2022	A400	D 22	L=	4500	12	13.4	161.1
26	ГОСТ 34028-2022	240	D 8	L=	1940	41	0.8	31.4
		Тор Т-5				1	158.9	158.9
5	ГОСТ 34028-2022	A400	D 18	L=	2140	5	4.3	21.4
11	ГОСТ 34028-2022	A400	D 18	L=	2690	9	5.4	48.4
12	ГОСТ 34028-2022	A400	D 18	L=	1540	4	3.1	12.3
13	ГОСТ 34028-2022	A400	D 18	L=	1940	2	3.9	7.8
14	ГОСТ 34028-2022	A400	D 18	L=	2390	10	4.8	47.7
15	ГОСТ 34028-2022	A400	D 18	L=	2140	5	4.3	21.4
		Материал бетон B25 V=5.2						

ТАЙЛБАР

1. Энэхүү зургийг суурийн байгууллаттай хамтатгаж үзнэ үү.
2. Цутгамал хийцэд хэрэглэх арматур нь зэвэрч муудаагүй, махийж мурийгаагүй, стандартын шаардлагыг хангасан байх ёстой.
3. Цутгамал бетон, төмөрбетоны ажлыг гүйцэтгэхдээ барилгын норм ба дүрэм БНбД 52-02-05-ын зохих заавруудыг дагаж мөрдөх ёстой.

ARCHITECTURE ENGINEERING & CONSULTING
БАРИЛГЫН ИЖ БҮРЭН ЗУРАГ ТӨСЛИЙН КОМПАНИ
"ЗЭДПРОЖЕКТ" ХХК

Дундговь аймаг, Эрдэнэдалай сум, 7-р баг
"640 ХҮҮХДИЙН СУУДАЛТАЙ СУРГУУЛЬ"-ийн БАРИЛГА

Баганан суурь БС-5-н арматурчлал			Үе шат: АЖЛЫН ЗУРАГ		
Инженер		Д.Занабазар	Масштаб: М1:50	Зургийн дугаар: ББ-15	Хуудас: ББ-167
Инженер		Б.Баасанжаргал	ЕГ Шифр:	ТГ Шифр: ЗП-23-37-180	Огноо: 2024 он
Шалгасан		Ж.Туул			

БАГАНАН СУУРЬ БС-6 М1:50

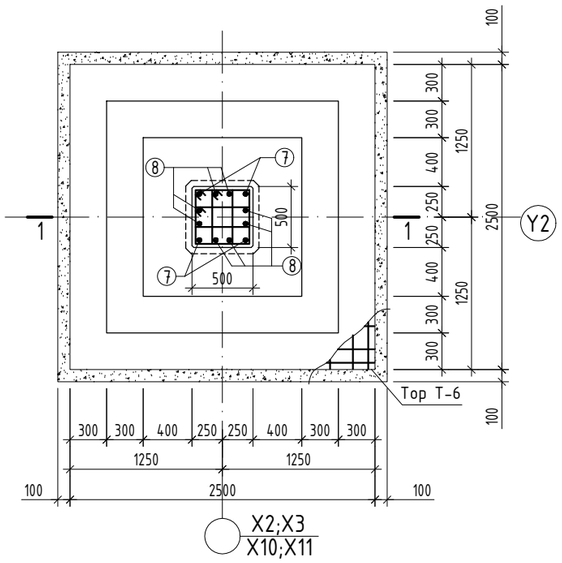

БАГАНАН СУУРЬ БС-6а М1:50

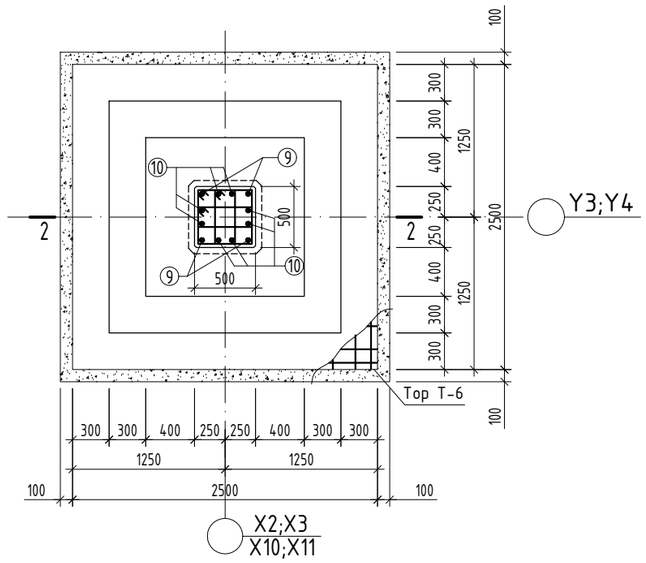

ТОР Т-2 М1:50

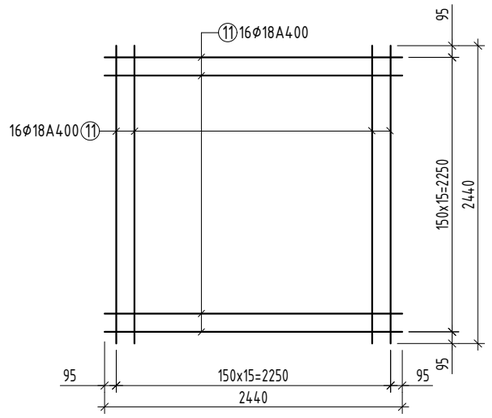

Хэсгийн тодорхойлолт

Поз	Загвар	Поз	Загвар
3	530 / 530 / 440 / 440	8	3450, 200, 210, R=125
4	530 / 260 / 440 / 170	9	5350, 200, 210, R=125
7	4550, 200, 210, R=125	10	4250, 200, 210, R=125

ОГТЛОЛ 1-1 М1:50

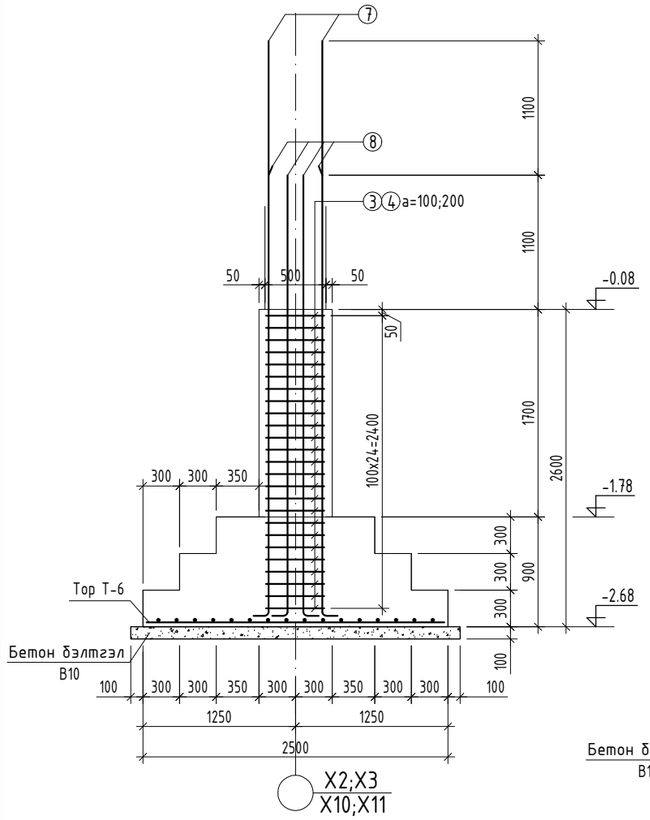

ОГТЛОЛ 2-2 М1:50

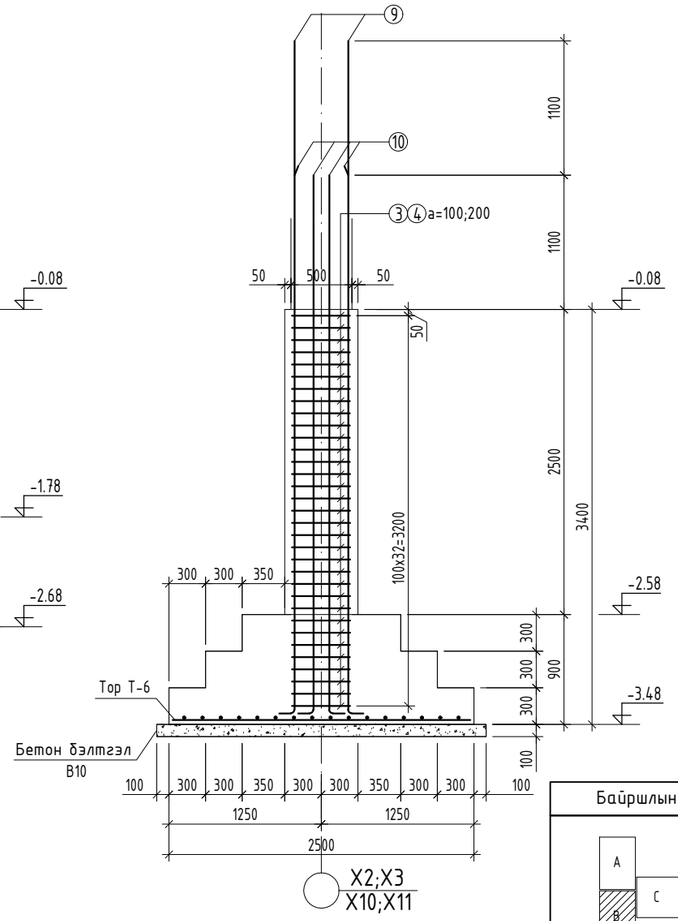

ЦУТГАМАЛ ТӨМӨР БЕТОН ЭДЛЭХҮҮНИЙ МАТЕРИАЛЫН ТОДОРХОЙЛОЛТ

поз	Тэмдэглэгээ	Нэр	Тоо шир	Жин /кг/ нэгж	Жин /кг/ нийт
		Баганан суурь БС-6	1	4999.2	4999.2
7	ГОСТ 34028-2022	А400 D 25 L= 4960	4	19.1	76.5
8	ГОСТ 34028-2022	А400 D 25 L= 3860	8	14.9	119
3	ГОСТ 34028-2022	240 D 8 L= 1940	25	0.8	19.1
4	ГОСТ 34028-2022	240 D 8 L= 1400	26	0.6	14.4
		Тор Т-6	1	156.0	156.0
11	ГОСТ 34028-2022	А400 D 18 L= 2440	32	4.9	156
		Материал бетон В25 V=4x4=16			
		БС-6а	8	432.4	3459.6
9	ГОСТ 34028-2022	А400 D 25 L= 5760	4	22.2	88.8
10	ГОСТ 34028-2022	А400 D 25 L= 4660	8	18.0	143.7
3	ГОСТ 34028-2022	240 D 8 L= 1940	33	0.8	25.3
4	ГОСТ 34028-2022	240 D 8 L= 1400	34	0.6	18.8
		Тор Т-6	1	156.0	156.0
11	ГОСТ 34028-2022	А400 D 18 L= 2440	32	4.9	156
		Материал бетон В25 V=4.4x8=35.2			

ТАЙЛБАР

1. Энэхүү зургийг суурийн байгууламттай хамтатгаж үзнэ үү.
2. Цутгамал хийцэд хэрэглэх арматур нь зэвэрч муудаагүй, махийж мурийгаагүй, стандартын шаардлагыг хангасан байх ёстой.
3. Цутгамал бетон, төмөрбетоны ажлыг гүйцэтгэхдээ барилгын норм да дүрэм БНбД 52-02-05-ын зохих заавруудыг дагаж мөрдөх ёстой.

Байршлын схем

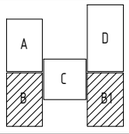

PROJECT LLC
ARCHITECTURE ENGINEERING & CONSULTING
БАРИЛГЫН ИЖ БҮРЭН ЗУРАГ ТӨСЛИЙН КОМПАНИ
"ЗЭДПРОЖЕКТ" ХХК

Дундговь аймаг, Эрдэнэдалай сум, 7-р баг
"640 ХҮҮХДИЙН СУУДАЛТАЙ СУРГУУЛЬ"-ийн БАРИЛГА

Баганан суурь БС-6; БС-6а-н арматурчлал

Ye шат: АЖЛЫН ЗУРАГ

Инженер		Д.Занабазар	Масштаб: М1:50	Зургийн дугаар: ББ-16	Хуудас: ББ-167
Инженер		Б.Баасанжаргал	ЕГ Шифр:	ТГ Шифр: ЗП-23-37-180	Огноо: 2024 он
Шалгасан		Ж.Туул			

БАГАНАН СУУРЬ БС-7 М1:50

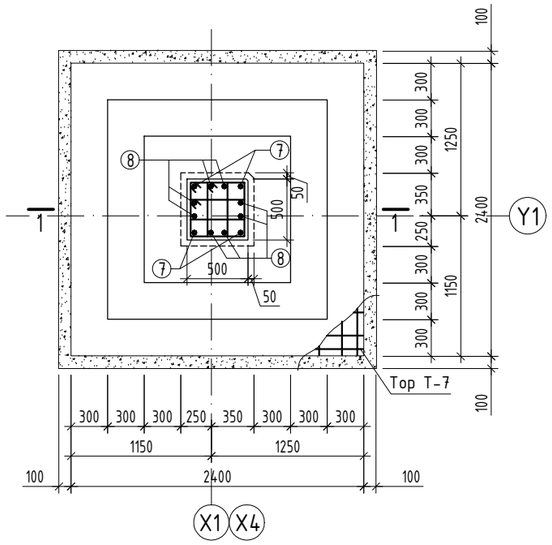

БАГАНАН СУУРЬ БС-7а М1:50

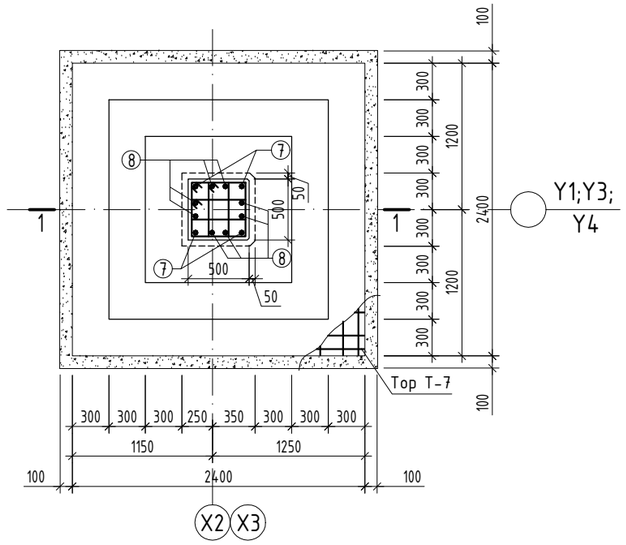

ТОР Т-7 М1:50

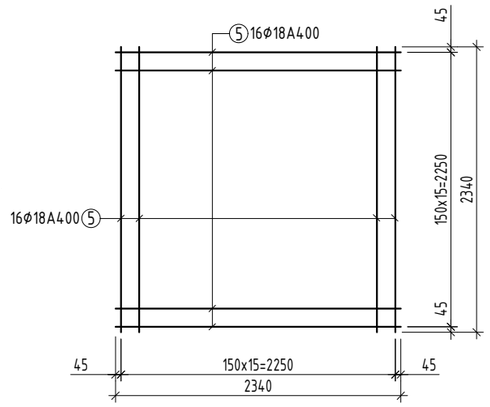

Хэсгийн тодорхойлолт

Поз	Загвар	Поз	Загвар
3	530, 530, 440, 440	7	4550, 200, 20, R=125
4	530, 260, 440, 110	8	3450, 200, 20, R=125

ОГТЛОЛ 1-1 М1:50

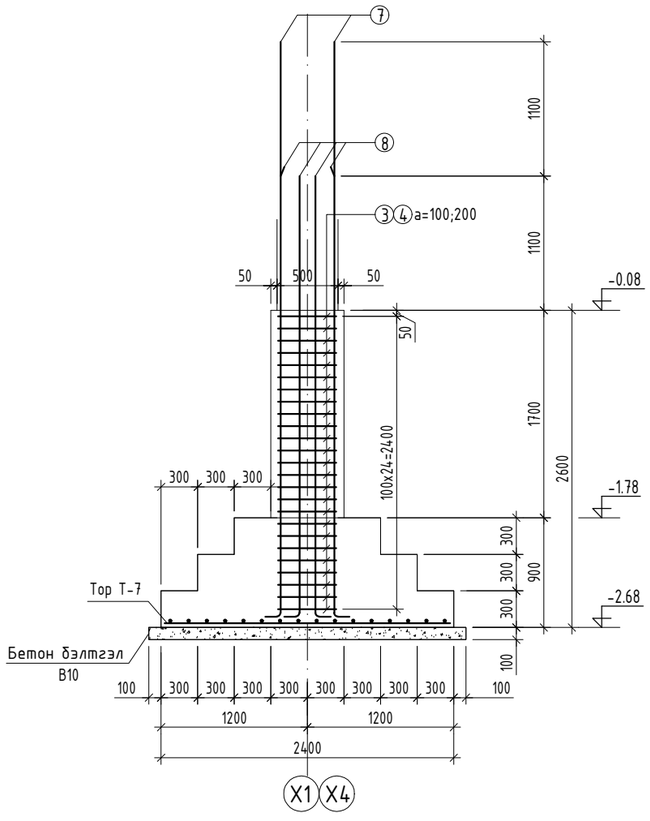

ЦУТГАМАЛ ТӨМӨР БЕТОН ЭДЛЭХҮҮНИЙ МАТЕРИАЛЫН ТОДОРХОЙЛОЛТ

поз	Тэмдэглэгээ	Нэр				Тоо шир	Жин /кг/ нэгж	Жин /кг/ нийт
		Баганан суурь				1	2649.7	2649.7
		БС-7; БС-7а				7	378.5	2649.7
7	ГОСТ 34028-2022	А400	D 25	L=	4960	4	19.1	76.5
8	ГОСТ 34028-2022	А400	D 25	L=	3860	8	14.9	119
3	ГОСТ 34028-2022	240	D 8	L=	1940	25	0.8	19.1
4	ГОСТ 34028-2022	240	D 8	L=	1400	26	0.6	14.4
		Тор Т-7				1	149.6	149.6
5	ГОСТ 34028-2022	А400	D 18	L=	2340	32	4.7	149.6
		Материал бетон В25 V=3.7x7=25.9						

ТАЙЛБАР

1. Энэхүү зургийг суурийн байгууламттай хамтатгаж үзнэ үү.
2. Цутгамал хийцэд хэрэглэх арматур нь зэвэрч муудаагүй, махийж мурийгаагүй, стандартын шаардлагыг хангасан байх ёстой.
3. Цутгамал бетон, төмөрбетоны ажлыг гүйцэтгэхдээ барилгын норм да дүрэм БНбД 52-02-05-ын зохих заавруудыг дагаж мөрдөх ёстой.

Байршлын схем

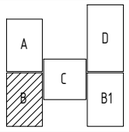

ARCHITECTURE ENGINEERING & CONSULTING
БАРИЛГЫН ИЖ БҮРЭН ЗӨВЛӨГӨӨ КОМПАНИ
"ЗЗДПРОЖЕКТ" ХХК

Дундговь аймаг, Эрдэнэдалай сум, 7-р баг
"640 ХҮҮХДИЙН СУУДАЛТАЙ СУРГУУЛЬ"-ийн БАРИЛГА

Баганан суурь БС-7; БС-7а-н арматурчлал				Ye шат:	АЖЛЫН ЗУРАГ
Инженер		Д.Занабазар	Масштаб: М1:50	Зургийн дугаар:	Хуудас:
Инженер		Б.Баасанжаргал		ББ-17	ББ-167
Шалгасан		Ж.Туул	ЕГ Шифр:	ТГ Шифр: ЗП-23-37-180	Огноо: 2024 он

БАГАНАН СУУРЬ БС-8 М1:50

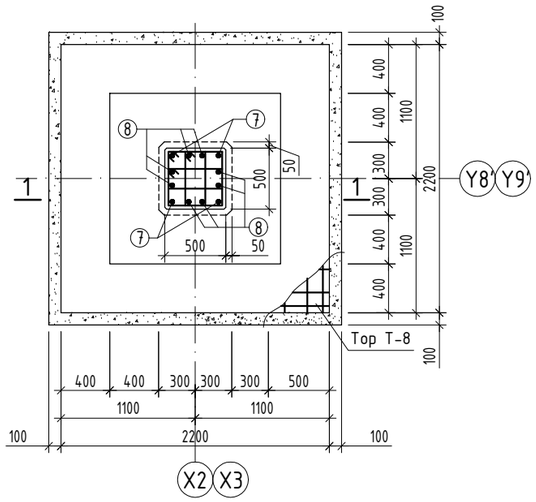

БАГАНАН СУУРЬ БС-8а М1:50

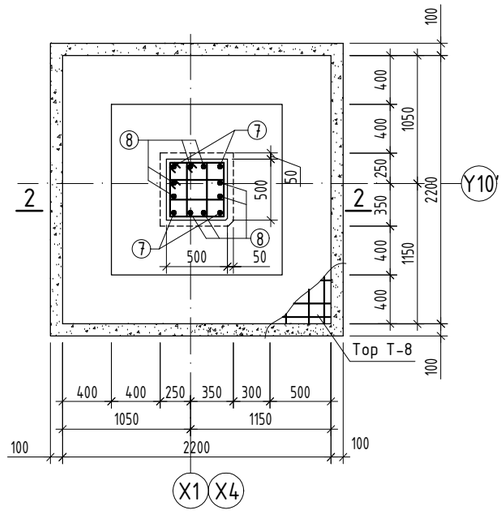

ТОР Т-8 М1:50

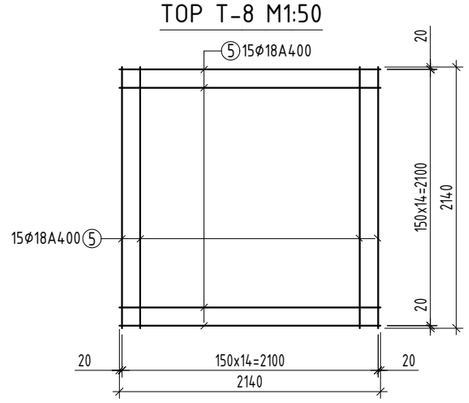

Хэсгийн тодорхойлолт

Поз	Загвар	Поз	Загвар
3		7	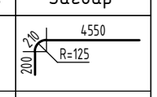
4		8	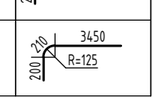

ОГТЛОЛ 1-1 М1:50

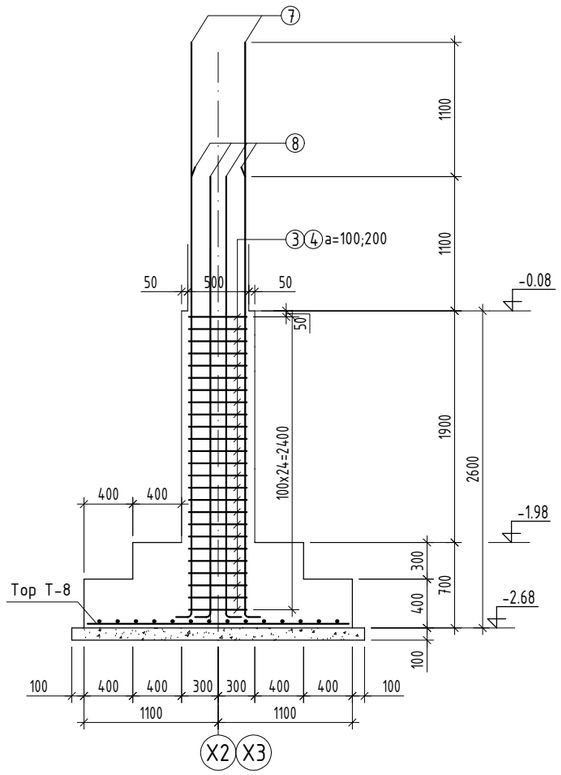

ОГТЛОЛ 2-2 М1:50

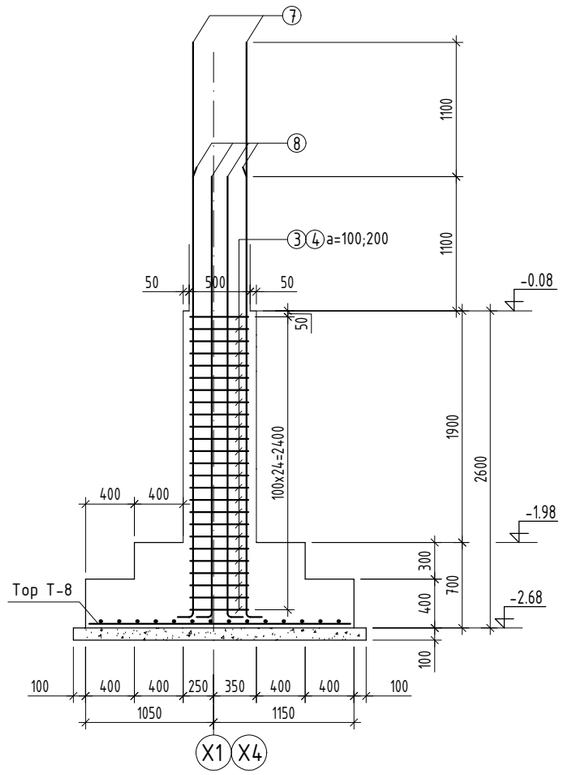

ЦУТГАМАЛ ТӨМӨР БЕТОН ЭДЛЭХҮҮНИЙ МАТЕРИАЛЫН ТОДОРХОЙЛОЛТ

поз	Тэмдэглэгээ	Нэр	Тоо шир	Жин /кг/ нэгж	Жин /кг/ нийт
		Баганан суурь	1	2857.5	2857.5
		БС-8; БС-8а	8	357.2	2857.5
7	ГОСТ 34028-2022	А400 D 25 L= 4960	4	19.1	76.5
8	ГОСТ 34028-2022	А400 D 25 L= 3860	8	14.9	119
3	ГОСТ 34028-2022	240 D 8 L= 1940	25	0.8	19.1
4	ГОСТ 34028-2022	240 D 8 L= 1400	26	0.6	14.4
		Тор Т-8	1	128.2	128.2
5	ГОСТ 34028-2022	А400 D 18 L= 2140	30	4.3	128.2
		Материал бетон В25 V=3.2x8=25.6			

ТАЙЛБАР

1. Энэхүү зургийг суурийн байгууламттай хамтатгаж үзнэ үү.
2. Цутгамал хийцэд хэрэглэх арматур нь зэвэрч муудаагүй, тахийж мурийгаагүй, стандартын шаардлагыг хангасан байх ёстой.
3. Цутгамал бетон, төмөрбетоны ажлыг гүйцэтгэхдээ барилгын норм да дүрэм БНбД 52-02-05-ын зохих заавруудыг дагаж мөрдөх ёстой.

Байршлын схем

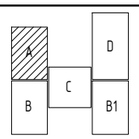

ARCHITECTURE ENGINEERING & CONSULTING
БАРИЛГЫН ИЖ БҮРЭН ЗӨВЛӨХ ТӨЛИЙН КОМПАНИ
"ЗЭДПРОЖЕКТ" ХХК

Дундговь аймаг, Эрдэнэдалай сум, 7-р баг
''640 ХҮҮХДИЙН СУУДАЛТАЙ СУРГУУЛЬ''-ийн БАРИЛГА

Баганан суурь БС-8; БС-8а-н арматурчлал			Үе шат: АЖЛЫН ЗУРАГ		
Инженер		Д.Занабазар	Масштаб: М1:50	Зургийн дугаар: ББ-18	Хуудас: ББ-167
Инженер		Б.Баасанжаргал	ЕГ Шифр:	ТГ Шифр: ЗП-23-37-180	Огноо: 2024 он
Шалгасан		Ж.Туул			

БАГАНАН СУУРЬ БС-8b М1:50

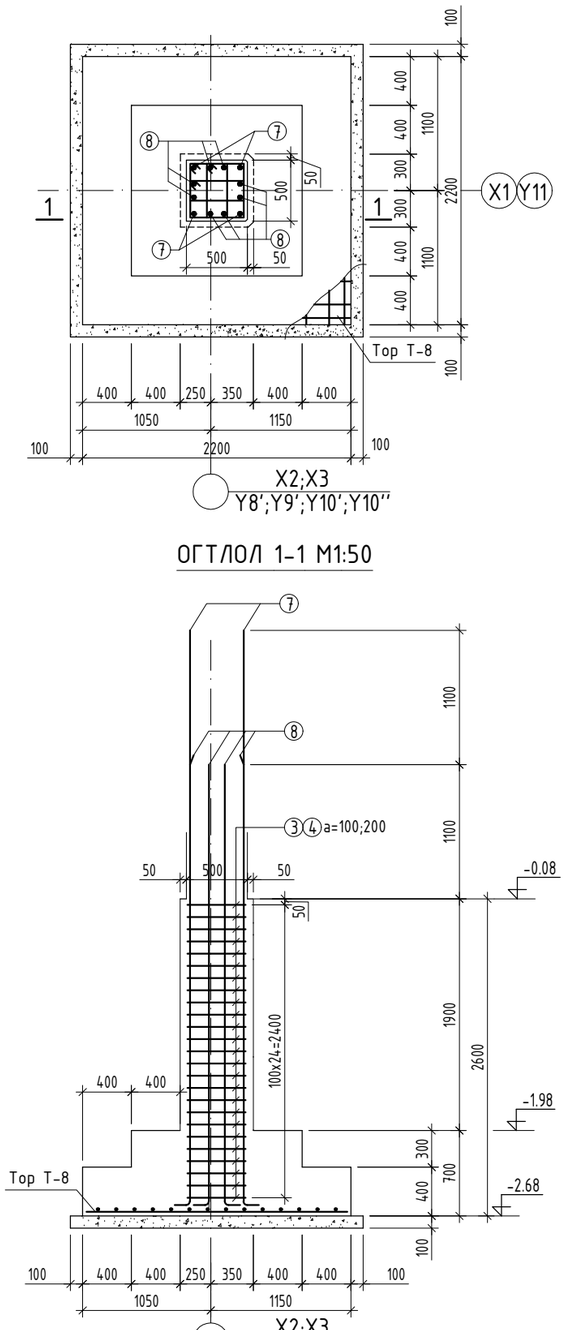

БАГАНАН СУУРЬ БС-8c М1:50

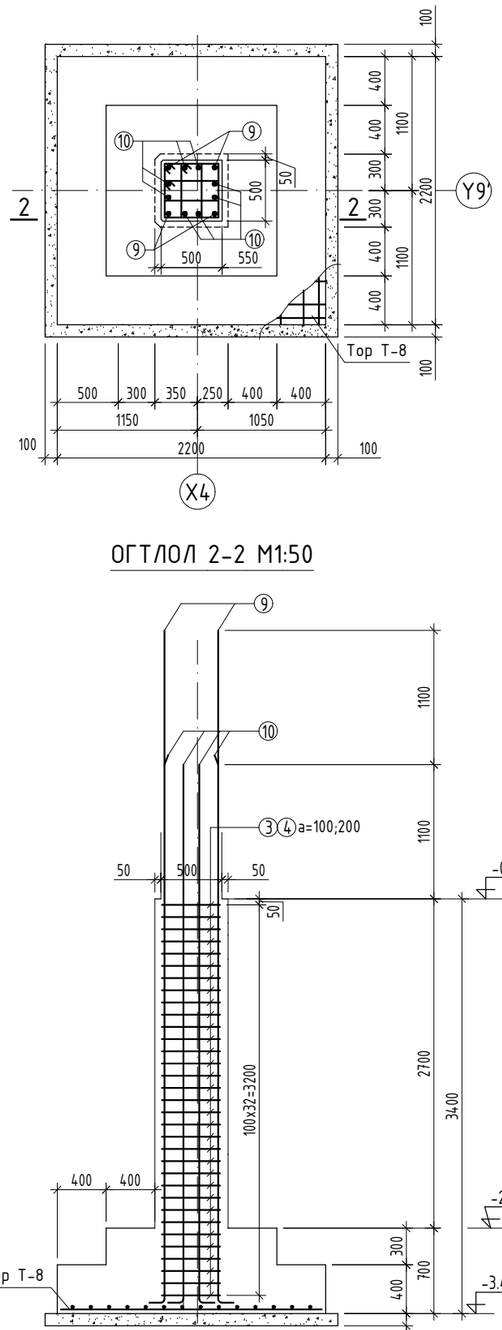

ТОР Т-8 М1:50

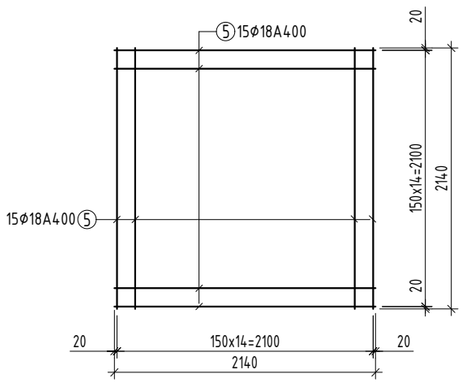

Хэсгийн тодорхойлолт

Поз	Загвар	Поз	Загвар
3	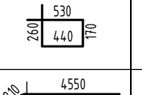	8	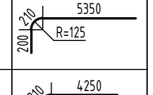
4	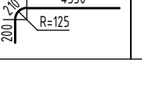	9	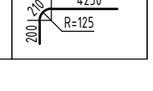
7		10	

ОГТЛОЛ 1-1 М1:50

ОГТЛОЛ 2-2 М1:50

ЦУТГАМАЛ ТӨМӨР БЕТОН ЭДЛЭХҮҮНИЙ МАТЕРИАЛЫН ТОДОРХОЙЛОЛТ

поз	Тэмдэглэгээ	Нэр				Тоо шир	Жин /кг/ нэгж	Жин /кг/ нийт
		Баганан суурь				1	3262.2	3262.2
		БС-8b				8	357.2	2857.5
7	ГОСТ 34028-2022	A400	D 25	L=	4960	4	19.1	76.5
8	ГОСТ 34028-2022	A400	D 25	L=	3860	8	14.9	119
3	ГОСТ 34028-2022	240	D 8	L=	1940	25	0.8	19.1
4	ГОСТ 34028-2022	240	D 8	L=	1400	26	0.6	14.4
		Тор Т-8				1	128.2	128.2
5	ГОСТ 34028-2022	A400	D 18	L=	2140	30	4.3	128.2
		Материал бетон B25 V=3.2x8=25.6						
		БС-8c				1	404.7	404.7
9	ГОСТ 34028-2022	A400	D 25	L=	5760	4	22.2	88.8
10	ГОСТ 34028-2022	A400	D 25	L=	4660	8	18.0	143.7
3	ГОСТ 34028-2022	240	D 8	L=	1940	33	0.8	25.3
4	ГОСТ 34028-2022	240	D 8	L=	1400	34	0.6	18.8
		Тор Т-8				1	128.2	128.2
5	ГОСТ 34028-2022	A400	D 18	L=	2140	30	4.3	128.2
		Материал бетон B25 V=3.5						

ТАЙЛБАР

1. Энэхүү зургийг суурийн байгууламттай хамтатгаж үзнэ үү.
2. Цутгамал хийцэд хэрэглэх арматур нь зэвэрч муудаагүй, махийж мурийгаагүй, стандартын шаардлагыг хангасан байх ёстой.
3. Цутгамал бетон, төмөрбетоны ажлыг гүйцэтгэхдээ барилгын норм ба дүрэм БНбД 52-02-05-ын зохих заавруудыг дагаж мөрдөх ёстой.

Байршлын схем

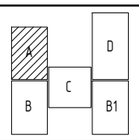

"ЗЗДПРОЖЕКТ" ХХК

Дундговь аймаг, Эрдэнэдалай сум, 7-р баг

"640 ХҮҮХДИЙН СУУДАЛТАЙ СУРГУУЛЬ"-ийн БАРИЛГА

Баганан суурь БС-8b; БС-8c-н арматурчлал

Үе шат: АЖЛЫН ЗУРАГ

Инженер		Д.Занабазар	Масштаб: M1:50	Зургийн дугаар: ББ-19	Хуудас: ББ-167
Инженер		Б.Баасанжаргал	ЕГ Шифр:	ТГ Шифр: ЗП-23-37-180	Огноо: 2024 он
Шалгасан		Ж.Туул			

БАГАНАН СУУРЬ БС-8d М1:50

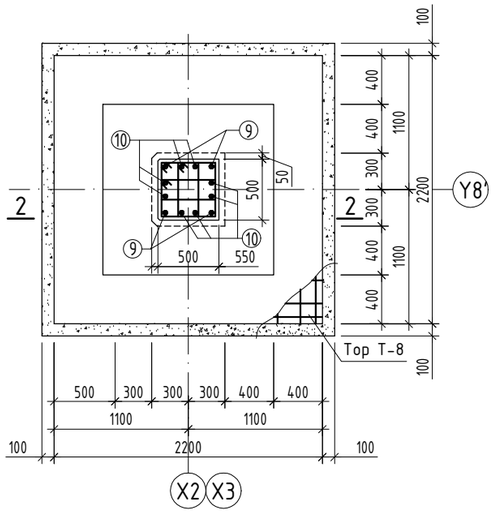

ТОР Т-8 М1:50

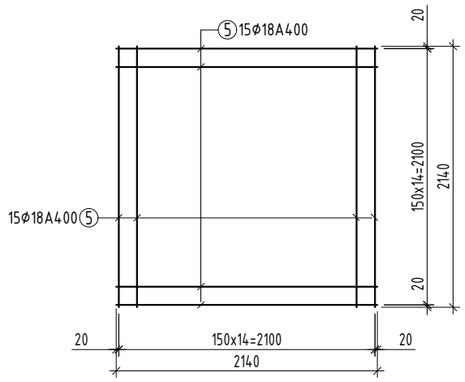

Хэсгийн тодорхойлолт

Поз	Загвар	Поз	Загвар
3		9	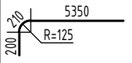
4	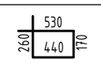	10	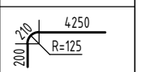

ОГТЛОЛ 2-2 М1:50

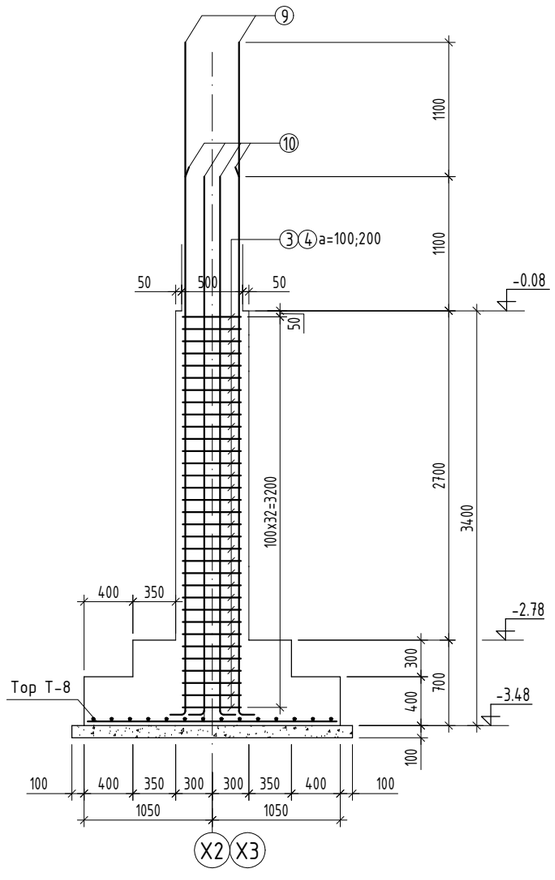

ЦУТГАМАЛ ТӨМӨР БЕТОН ЭДЛЭХҮҮНИЙ МАТЕРИАЛЫН ТОДОРХОЙЛОЛТ

поз	Тэмдэглэгээ	Нэр				Тоо шир	Жин /кг/ нэгж	Жин /кг/ нийт
		Баганан суурь БС-8d				1	809.4	809.4
						2	404.7	809.4
9	ГОСТ 34028-2022	A400	D 25	L=	5760	4	22.2	88.8
10	ГОСТ 34028-2022	A400	D 25	L=	4660	8	18.0	143.7
3	ГОСТ 34028-2022	240	D 8	L=	1940	33	0.8	25.3
4	ГОСТ 34028-2022	240	D 8	L=	1400	34	0.6	18.8
		Тор Т-8				1	128.2	128.2
5	ГОСТ 34028-2022	A400	D 18	L=	2140	30	4.3	128.2
		Материал бетон B25 V=3.5x2=7.0						

ТАЙЛБАР

1. Энэхүү зургийг суурийн байгууламттай хамтатгаж үзнэ үү.
2. Цутгамал хийцэд хэрэглэх арматур нь зэвэрч муудаагүй, махийж мурийгаагүй, стандартын шаардлагыг хангасан байх ёстой.
3. Цутгамал бетон, төмөрбетоны ажлыг гүйцэтгэхдээ барилгын норм ба дүрэм БНбД 52-02-05-ын зохих заавруудыг дагаж мөрдөх ёстой.

Байршлын схем

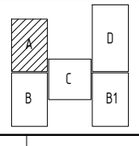

ARCHITECTURE ENGINEERING & CONSULTING
БАРИЛГЫН ИЖ БҮРЭН ЗУРАГ ТӨСЛИЙН КОМПАНИ
"ЗЭДПРОЖЕКТ" ХХК

Дундговь аймаг, Эрдэнэдалай сум, 7-р баг
"640 ХҮҮХДИЙН СУУДАЛТАЙ СУРГУУЛЬ"-ийн БАРИЛГА

Баганан суурь БС-8d-н арматурчлал

Үе шат: АЖЛЫН ЗУРАГ

Инженер		Д.Занабазар	Масштаб: М1:50	Зургийн дугаар: ББ-20	Хуудас: ББ-167
Инженер		Б.Баасанжаргал	ЕГ Шифр:	ТГ Шифр: ЗП-23-37-180	Огноо: 2024 он
Шалгасан		Ж.Туул			

БАГАНАН СУУРЬ БС-9 М1:50

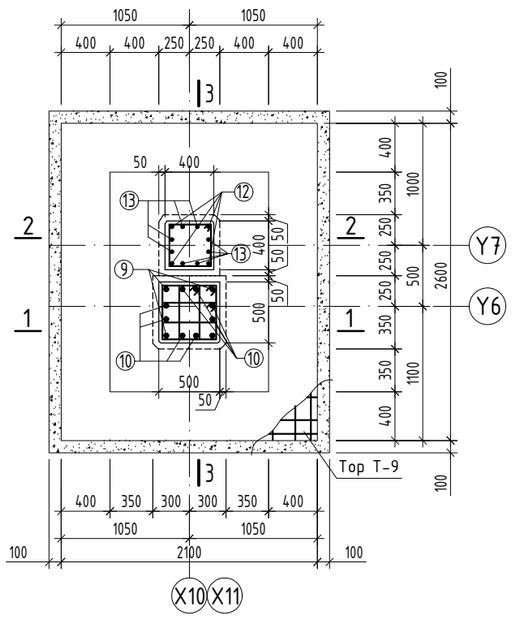

ОГТЛОЛ 1-1 М1:50

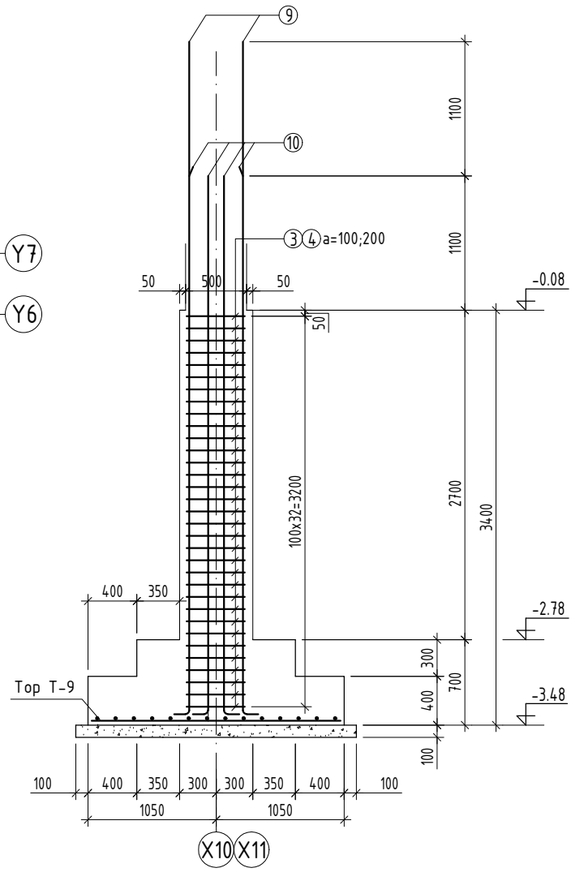

ОГТЛОЛ 2-2 М1:50

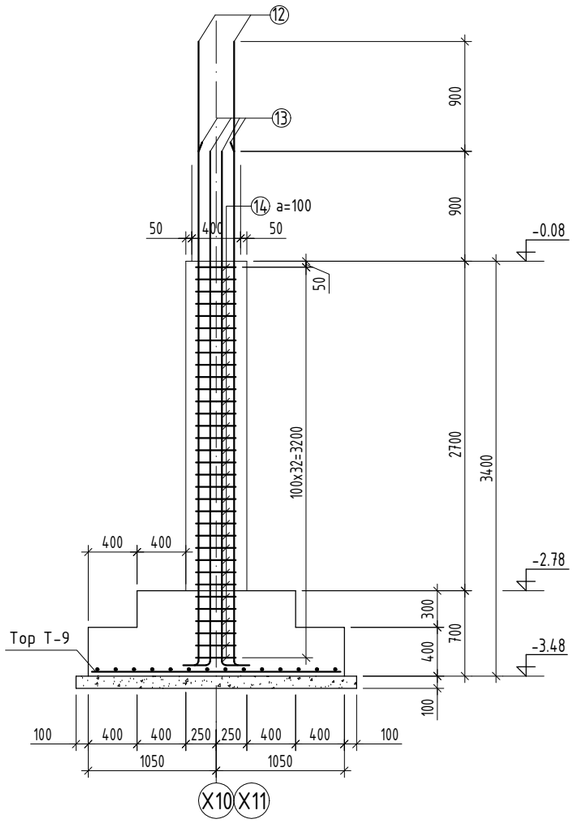

ОГТЛОЛ 3-3 М1:50

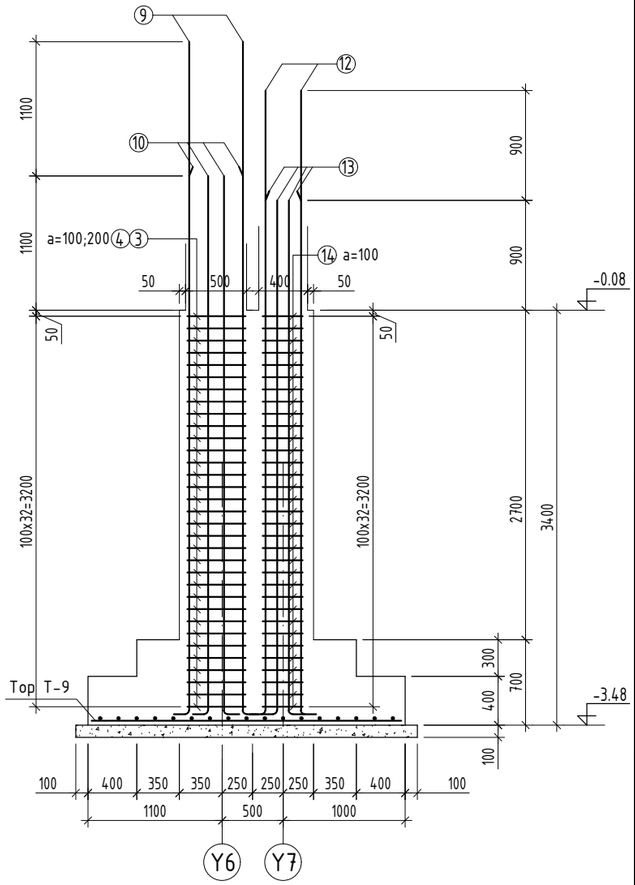

ЦУТГАМАЛ ТӨМӨР БЕТОН ЭДЛЭХҮҮНИЙ МАТЕРИАЛЫН ТОДОРХОЙЛОЛТ								
поз	Тэмдэглэгээ	Нэр				Тоо ширхэг	Жин /кг/ нэгж	Жин /кг/ нийт
		Баганан суурь БС-9				1	1214.2	1214.2
9	ГОСТ 34028-2022	A400	D 25	L=	5760	4	22.2	88.8
10	ГОСТ 34028-2022	A400	D 25	L=	4660	8	18.0	143.7
3	ГОСТ 34028-2022	240	D 8	L=	1940	33	0.8	25.3
4	ГОСТ 34028-2022	240	D 8	L=	1400	34	0.6	18.8
12	ГОСТ 34028-2022	A400	D 22	L=	5355	4	16.0	63.9
13	ГОСТ 34028-2022	A400	D 22	L=	4455	8	13.3	106.4
14	ГОСТ 34028-2022	240	D 8	L=	1540	33	0.6	20.1
		Тор Т-9				1	140.3	140.3
5	ГОСТ 34028-2022	A400	D 18	L=	2540	14	5.1	71
15	ГОСТ 34028-2022	A400	D 18	L=	2040	17	4.1	69.3
		Материал бетон B25 V=4.5x2=9						

Тор Т-3

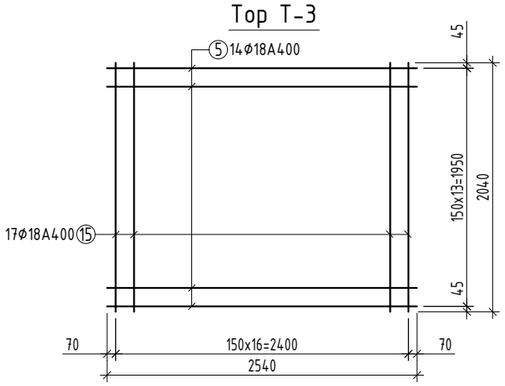

Хэсгийн тодорхойлолт

Поз	Загвар	Поз	Загвар
3	530 530 440 440	9	210 200 5350 R=125
4	530 260 440 170	10	210 200 4250 R=125
14	430 430 340 340	12	185 200 4970 R=110
		13	185 200 4070 R=110

Байршлын схем

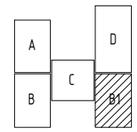

ARCHITECTURE ENGINEERING & CONSULTING
БАРИЛГЫН ИЖ БҮРЭН ЗӨВЛӨХ ТӨЛИЙН КОМПАНИ
"ЗЭДПРОЖЕКТ" ХХК

Дундговь аймаг, Эрдэнэдалай сум, 7-р баг
"640 ХҮҮХДИЙН СУУДАЛТАЙ СУРГУУЛЬ"-ийн БАРИЛГА

Баганан суурь БС-9-н арматурчлал			Ye шат: АЖЛЫН ЗУРАГ	
Инженер		Д.Занабазар	Масштаб: М1:50	Зургийн дугаар: ББ-21
Инженер		Б.Баасанжаргал	ЕГ Шифр:	ТГ Шифр: ЗП-23-37-180
Шалгасан		Ж.Туул		Огноо: 2024 он

Худдас: ББ-167

БАГАНАН СУУРЬ БС-9а М1:50

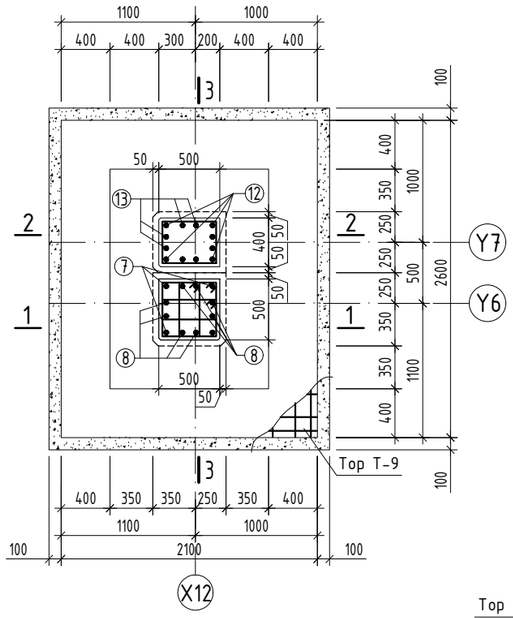

ОГТЛОЛ 1-1 М1:50

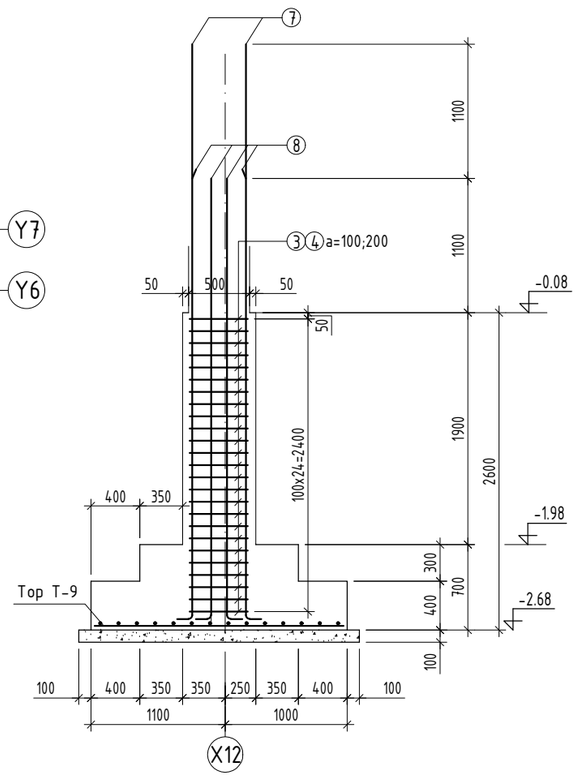

ОГТЛОЛ 2-2 М1:50

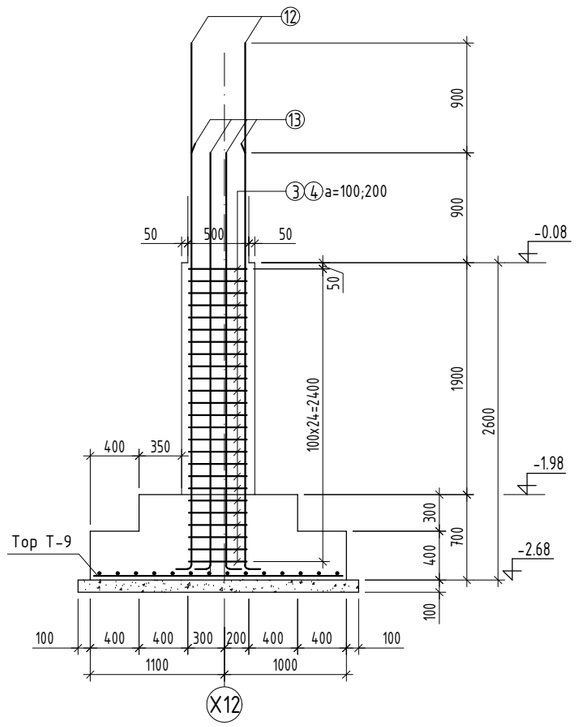

ОГТЛОЛ 3-3 М1:50

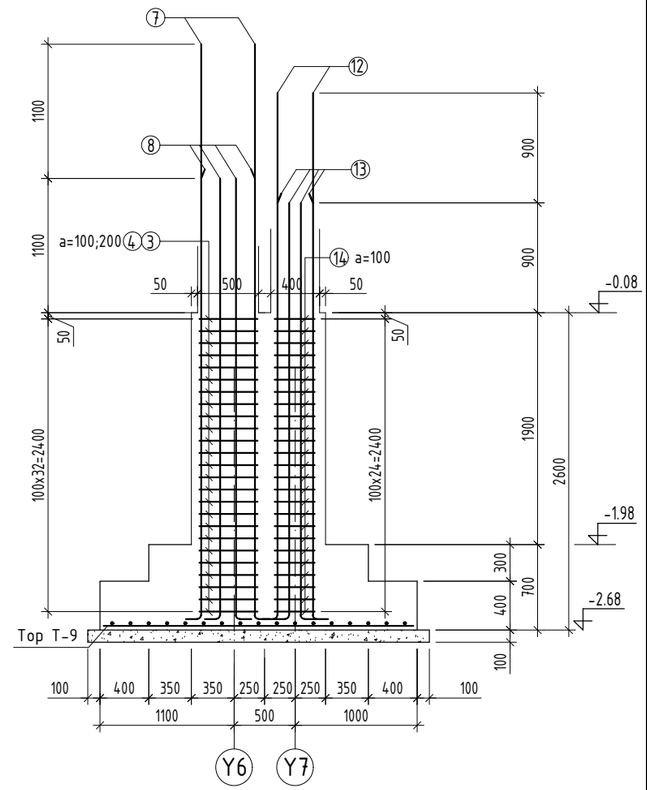

Тор Т-3

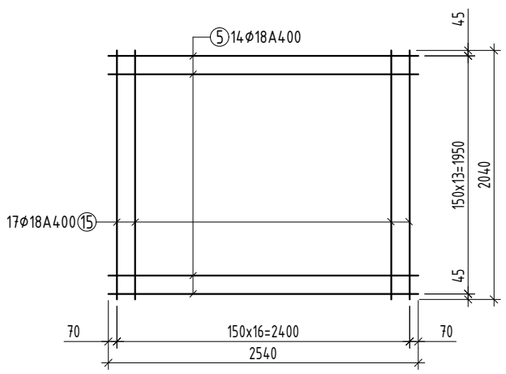

ЦУТГАМАЛ ТӨМӨР БЕТОН ЭДЛЭХҮҮНИЙ МАТЕРИАЛЫН ТОДОРХОЙЛОЛТ								
поз	Тэмдэглэгээ	Нэр				Тоо шир	Жин /кг/ нэгж	Жин /кг/ нийт
		Баганан суурь				1	526.1	526.1
		БС-9а				1	526.1	526.1
7	ГОСТ 34028-2022	A400	D 25	L=	4960	4	19.1	76.5
8	ГОСТ 34028-2022	A400	D 25	L=	3860	8	14.9	119
3	ГОСТ 34028-2022	240	D 8	L=	1940	25	0.8	19.1
4	ГОСТ 34028-2022	240	D 8	L=	1400	26	0.6	14.4
12	ГОСТ 34028-2022	A400	D 22	L=	4555	4	13.6	54.4
13	ГОСТ 34028-2022	A400	D 22	L=	3655	8	10.9	87.3
14	ГОСТ 34028-2022	240	D 8	L=	1540	25	0.6	15.2
		Тор Т-9				1	140.3	140.3
5	ГОСТ 34028-2022	A400	D 18	L=	2540	14	5.1	71
15	ГОСТ 34028-2022	A400	D 18	L=	2040	17	4.1	69.3
		Материал бетон B25 V=4.2						

Хэсгийн тодорхойлолт

Поз	Загвар	Поз	Загвар
3	530 / 530 440 440	7	210 / 200 4550 R=125
4	530 / 260 440 170	8	210 / 200 3450 R=125
14	530 / 430 440 340	12	185 / 200 4170 R=110
		13	185 / 200 3270 R=110

ТАЙЛБАР

1. Энэхүү зургийг суурийн байгууламттай хамтатгаж үзнэ үү.
2. Цутгамал хийцэд хэрэглэх арматур нь зэвэрч муудаагүй, тахийж мурийгаагүй, стандартын шаардлагыг хангасан байх ёстой.
3. Цутгамал бетон, төмөрбетоны ажлыг гүйцэтгэхдээ барилгын норм ба дүрэм БНбД 52-02-05-ын зохих заавруудыг дагаж мөрдөх ёстой.

Байршлын схем

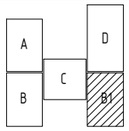

"ЗЭДПРОЖЕКТ" ХХК

Дундговь аймаг, Эрдэнэдалай сум, 7-р баг

"640 ХҮҮХДИЙН СУУДАЛТАЙ СУРГУУЛЬ"-ийн БАРИЛГА

Баганан суурь БС-9а-н арматурчлал			Ye шат: АЖЛЫН ЗУРАГ	
Инженер		Д.Занабазар	Масштаб: М1:50	Зургийн дугаар: ББ-22 / Хуудас: ББ-167
Инженер		Б.Баасанжаргал	ЕГ Шифр:	ТГ Шифр: ЗП-23-37-180 / Огноо: 2024 он
Шалгасан		Ж.Туул		

БАГАНАН СУУРЬ БС-10 М1:50

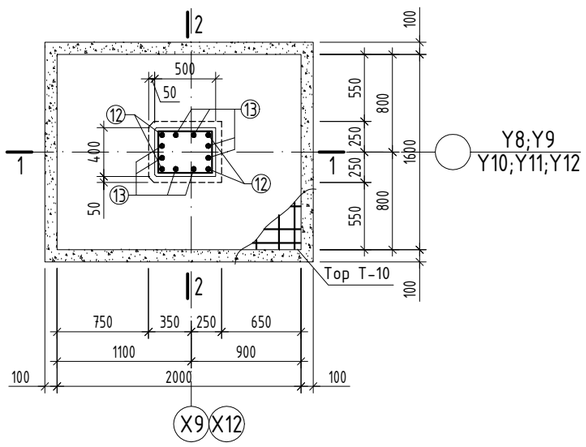

ТОР Т-10 М1:50

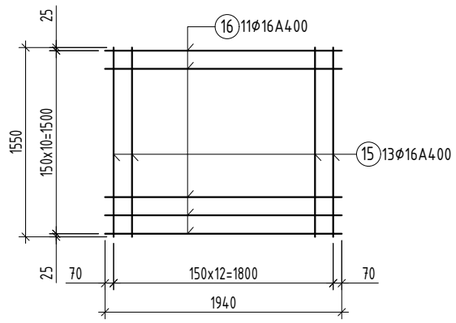

ЦУТГАМАЛ ТӨМӨР БЕТОН ЭДЛЭХҮҮНИЙ МАТЕРИАЛЫН ТОДОРХОЙЛОЛТ								
поз	Тэмдэглэгээ	Нэр				Тоо шир	Жин /кг/ нэгж	Жин /кг/ нийт
		Баганан суурь				1	1794.2	1794.2
		БС-10				8	224.3	1794.2
12	ГОСТ 34028-2022	A400	D 22	L=	4555	4	13.6	54.4
13	ГОСТ 34028-2022	A400	D 22	L=	3655	8	10.9	87.3
14	ГОСТ 34028-2022	240	D 8	L=	1740	25	0.7	17.2
		Тор Т-10				1	65.5	65.5
15	ГОСТ 34028-2022	A400	D 16	L=	1550	13	2.4	31.8
16	ГОСТ 34028-2022	A400	D 16	L=	1940	11	3.1	33.7
		Материал бетон B25 V=2.5x8=20						

ОГТЛОЛ 1-1 М1:50

ОГТЛОЛ 2-2 М1:50

Хэсгийн тодорхойлолт

Поз	Загвар
12	4170, 185, 200, R=110
13	3270, 185, 200, R=110
14	530, 430, 440, 340

ТАЙЛБАР

1. Энэхүү зургийг суурийн байгууламттай хамтатгаж үзнэ үү.
2. Цутгамал хийцэд хэрэглэх арматур нь зэвэрч муудаагүй, махийж мурийгаагүй, стандартын шаардлагыг хангасан байх ёстой.
3. Цутгамал бетон, төмөрбетоны ажлыг гүйцэтгэхдээ барилгын норм ба дүрэм БНбД 52-02-05-ын зохих заавруудыг дагаж мөрдөх ёстой.

Байршлын схем

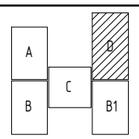

ARCHITECTURE ENGINEERING & CONSULTING
БАРИЛГЫН ИЖ БҮРЭН ЗУРАГ ТӨСЛИЙН КОМПАНИ
"ЗЭДПРОЖЕКТ" ХХК

Дундговь аймаг, Эрдэнэдалай сум, 7-р баг
"640 ХҮҮХДИЙН СУУДАЛТАЙ СУРГУУЛЬ"-ийн БАРИЛГА

Баганан суурь БС-10-н арматурчлал			Үе шат: АЖЛЫН ЗУРАГ		
Инженер		Д.Занабазар	Масштаб: М1:50	Зургийн дугаар: ББ-23	Хуудас: ББ-167
Инженер		Б.Баасанжаргал	ЕГ Шифр:	ТГ Шифр: ЗП-23-37-180	Огноо: 2024 он
Шалгасан		Ж.Туул			

БАГАНАН СУУРЬ БС-10а М1:50

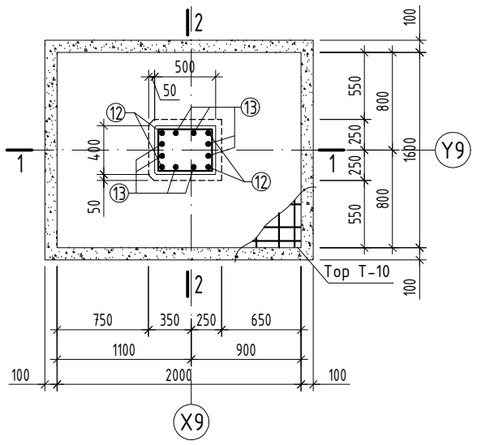

ТОР Т-10 М1:50

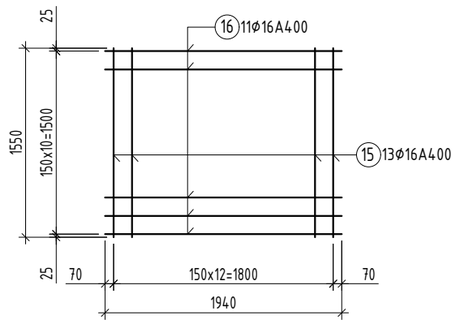

ЦУТГАМАЛ ТӨМӨР БЕТОН ЭДЛЭХҮҮНИЙ МАТЕРИАЛЫН ТОДОРХОЙЛОЛТ								
поз	Тэмдэглэгээ	Нэр				Тоо шир	Жин /кг/ нэгж	Жин /кг/ нийт
		Баганан суурь				1	258.4	258.4
		БС-10а				1	258.4	258.4
12	ГОСТ 34028-2022	A400	D 22	L=	5355	4	16.0	63.9
13	ГОСТ 34028-2022	A400	D 22	L=	4455	8	13.3	106.4
14	ГОСТ 34028-2022	240	D 8	L=	1740	33	0.7	22.7
		Тор Т-10				1	65.5	65.5
15	ГОСТ 34028-2022	A400	D 16	L=	1550	13	2.4	31.8
16	ГОСТ 34028-2022	A400	D 16	L=	1940	11	3.1	33.7
		Материал бетон B25 V=2.8						

ОГТЛОЛ 1-1 М1:50

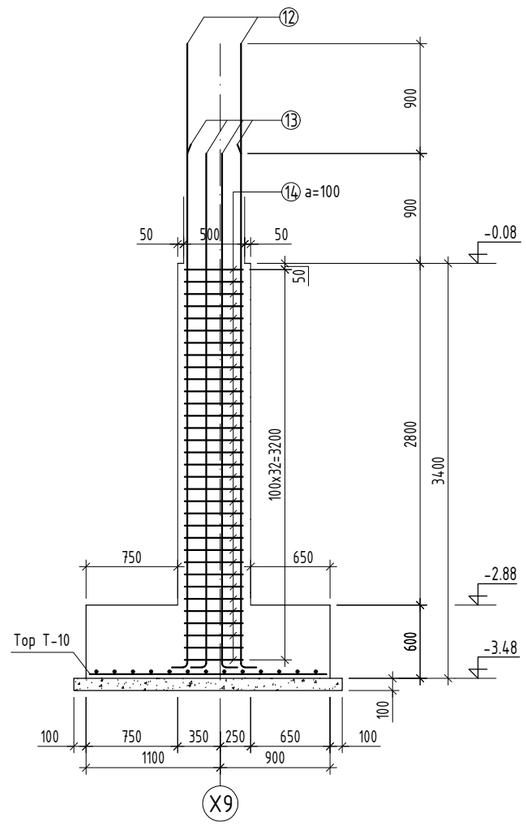

ОГТЛОЛ 2-2 М1:50

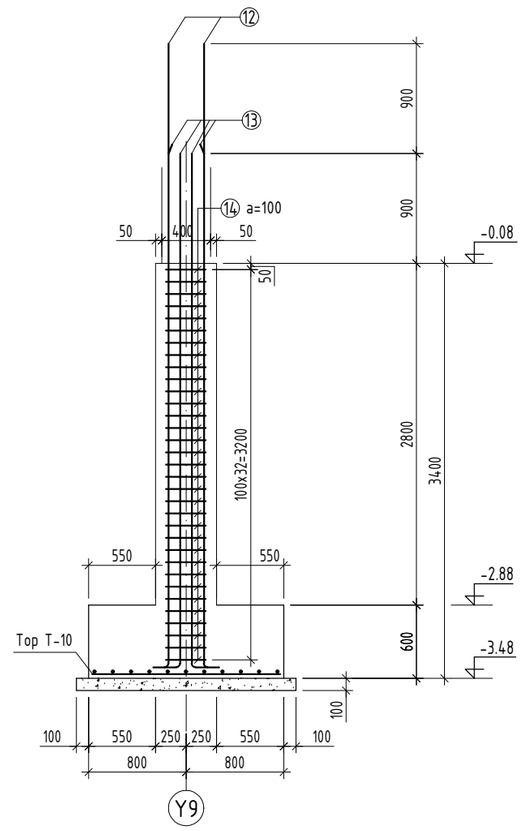

Хэсгийн тодорхойлолт

Поз	Загвар
12	4970, 185, 200, R=110
13	4070, 185, 200, R=110
14	530, 430, 440, 340

ТАЙЛБАР

1. Энэхүү зургийг суурийн байгууламттай хамтатгаж үзнэ үү.
2. Цутгамал хийцэд хэрэглэх арматур нь зэвэрч муудаагүй, махийж мурийгаагүй, стандартын шаардлагыг хангасан байх ёстой.
3. Цутгамал бетон, төмөрбетоны ажлыг гүйцэтгэхдээ барилгын норм да дүрэм БНбД 52-02-05-ын зохих заавруудыг дагаж мөрдөх ёстой.

Байршлын схем

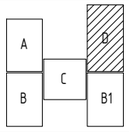

ARCHITECTURE ENGINEERING & CONSULTING
БАРИЛГЫН ИЖ БҮРЭН ЗӨВЛӨГӨӨ ТӨСЛИЙН КОМПАНИ
"ЗЭДПРОЖЕКТ" ХХК

Дундговь аймаг, Эрдэнэдалай сум, 7-р баг
"640 ХҮҮХДИЙН СУУДАЛТАЙ СУРГУУЛЬ"-ийн БАРИЛГА

Баганан суурь БС-10а-н арматурчлал				Үе шат: АЖЛЫН ЗУРАГ	
Инженер		Д.Занабазар	Масштаб: М1:50	Зургийн дугаар: ББ-24	Хуудас: ББ-167
Инженер		Б.Баасанжаргал	ЕГ Шифр:	ТГ Шифр: ЗП-23-37-180	Огноо: 2024 он
Шалгасан		Ж.Туул			

А3

БАГАНАН СУУРЬ БС-11 М1:50

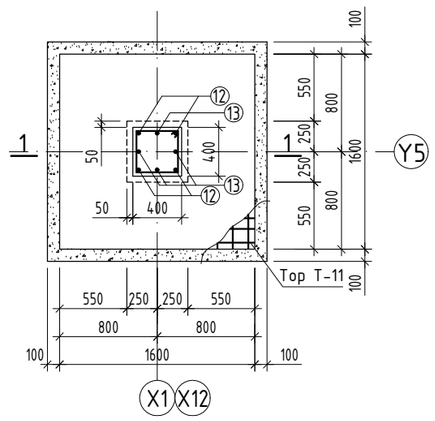

ТОР Т-11 М1:50

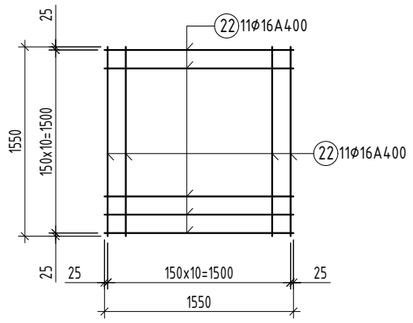

ЦУТГАМАЛ ТӨМӨР БЕТОН ЭДЛЭХҮҮНИЙ МАТЕРИАЛЫН ТОДОРХОЙЛОЛТ								
поз	Тэмдэглэгээ	Нэр				Тоо шир	Жин /кг/ нэгж	Жин /кг/ нийт
		Баганан суурь				1	334.0	334.0
		БС-11				2	167.0	334.0
12	ГОСТ 34028-2022	A400	D 22	L=	4555	4	13.6	54.4
13	ГОСТ 34028-2022	A400	D 22	L=	3655	4	10.9	43.6
14	ГОСТ 34028-2022	240	D 8	L=	1540	25	0.6	15.2
		Тор Т-11				1	53.8	53.8
22	ГОСТ 34028-2022	A400	D 16	L=	1550	22	2.4	53.8
		Материал бетон B25 V=2x2=4						

ОГТЛОЛ 1-1 М1:50

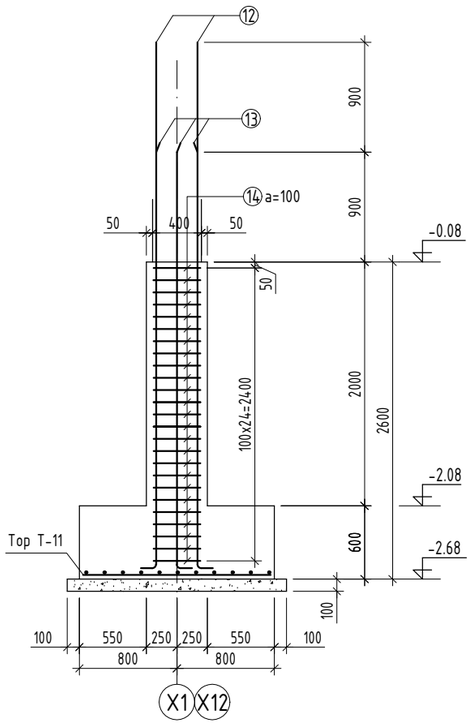

Хэсгийн тодорхойлолт

Поз	Загвар
12	4170, 200, 185, R=110
13	3270, 200, 185, R=110
14	430, 430, 340, 340

ТАЙЛБАР

1. Энэхүү зургийг суурийн байгууламтай хамтатгаж үзнэ үү.
2. Цутгамал хийцэд хэрэглэх арматур нь зэвэрч муудаагүй, махийж мурийгаагүй, стандартын шаардлагыг хангасан байх ёстой.
3. Цутгамал бетон, төмөрбетоны ажлыг гүйцэтгэхдээ барилгын норм ба дүрэм БНбД 52-02-05-ын зохих заавруудыг дагаж мөрдөх ёстой.

Байршлын схем

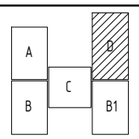

ARCHITECTURE ENGINEERING & CONSULTING
БАРИЛГЫН ИЖ БҮРЭН ЗУРАГ ТӨСЛИЙН КОМПАНИ
"ЗЗДПРОЖЕКТ" ХХК

Дундговь аймаг, Эрдэнэдалай сум, 7-р баг
"640 ХҮҮХДИЙН СУУДАЛТАЙ СУРГУУЛЬ"-ийн БАРИЛГА

Баганан суурь БС-11-н арматурчлал				Үе шат: АЖЛЫН ЗУРАГ	
Инженер		Д.Занабазар	Масштаб: М1:50	Зургийн дугаар: ББ-25	Хуудас: ББ-167
Инженер		Б.Баасанжаргал	ЕГ Шифр:	ТГ Шифр: ЗП-23-37-180	Огноо: 2024 он
Шалгасан		Ж.Түүл			

БАГАНАН СУУРЬ БС-11а М1:50

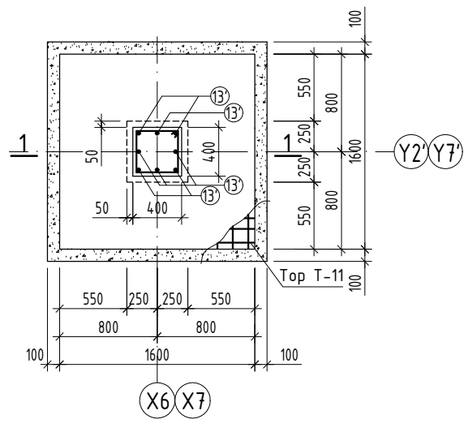

ТОР Т-11 М1:50

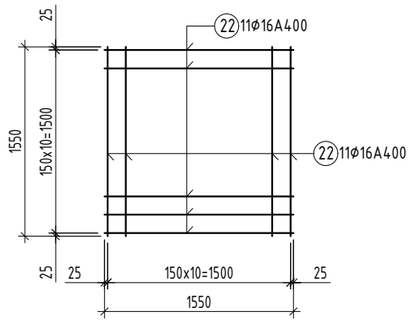

ОГТЛОЛ 1-1 М1:50

Хэсгийн тодорхойлолт

Поз	Загвар
12	2170, R=110, 200, 85°
13	1270, R=110, 200, 85°
14	430, 340, 430, 340

ЦУТГАМАЛ ТӨМӨР БЕТОН ЭДЛЭХҮҮНИЙ МАТЕРИАЛЫН ТОДОРХОЙЛОЛТ

поз	Тэмдэглэгээ	Нэр				Тоо шир	Жин /кг/ нэгж	Жин /кг/ нийт
		Баганан суурь				1	945.6	945.6
		БС-11а				4	236.4	945.6
12	ГОСТ 34028-2022	A400	D 22	L=	2555	4	7.6	30.5
13	ГОСТ 34028-2022	A400	D 22	L=	1655	4	4.9	19.8
13'	ГОСТ 34028-2022	A400	D 22	L=	4500	8	13.4	107.4
14	ГОСТ 34028-2022	240	D 8	L=	1540	41	0.6	24.9
		Тор Т-11				1	53.8	53.8
22	ГОСТ 34028-2022	A400	D 16	L=	1550	22	2.4	53.8
		Материал бетон B25 V=2.4x2=4.8						

ТАЙЛБАР

1. Энэхүү зургийг суурийн байгууламттай хамтатгаж үзнэ үү.
2. Цутгамал хийцэд хэрэглэх арматур нь зэвэрч муудаагүй, махийж мурийгаагүй, стандартын шаардлагыг хангасан байх ёстой.
3. Цутгамал бетон, төмөрбетоны ажлыг гүйцэтгэхдээ барилгын норм ба дүрэм БНбД 52-02-05-ын зохих заавруудыг дагаж мөрдөх ёстой.

Байршлын схем

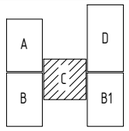

ARCHITECTURE ENGINEERING & CONSULTING
БАРИЛГЫН ИЖ БҮРЭН ЗУРАГ ТӨСЛИЙН КОМПАНИ
"ЗЭДПРОЖЕКТ" ХХК

Дундговь аймаг, Эрдэнэдалай сум, 7-р баг
"640 ХҮҮХДИЙН СУУДАЛТАЙ СУРГУУЛЬ"-ийн БАРИЛГА

Баганан суурь БС-11а-н арматурчлал				Үе шат: АЖЛЫН ЗУРАГ	
Инженер		Д.Занабазар	Масштаб: М1:50	Зургийн дугаар: ББ-26	Хуудас: ББ-167
Инженер		Б.Баасанжаргал	ЕГ Шифр:	ТГ Шифр: ЗП-23-37-180	Огноо: 2024 он
Шалгасан		Ж.Туул			

А3

БАГАНАН СУУРЬ БС-11b М1:50

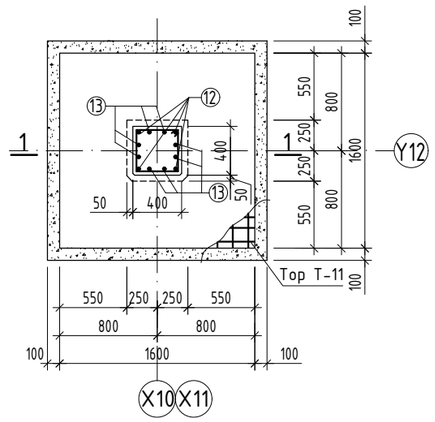

ТОР Т-11 М1:50

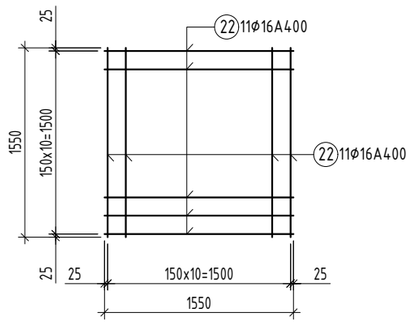

ОГТЛОЛ 1-1 М1:50

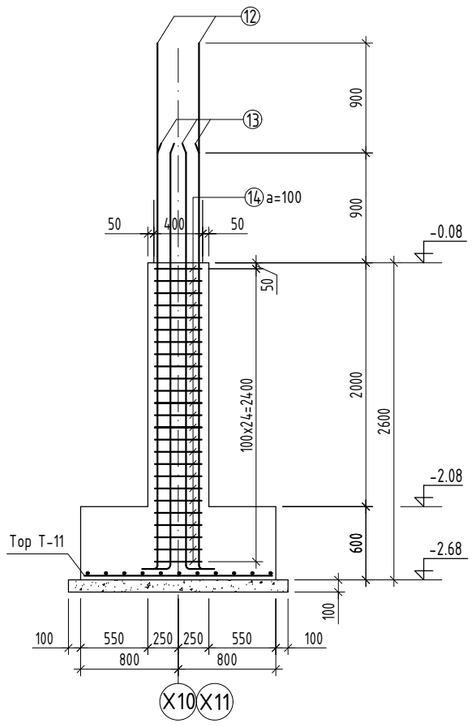

Хэсгийн тодорхойлолт

Поз	Загвар
12	4170, 185, 200, R=110
13	3270, 185, 200, R=110
14	430, 430, 340, 340

ЦУТГАМАЛ ТӨМӨР БЕТОН ЭДЛЭХҮҮНИЙ МАТЕРИАЛЫН ТОДОРХОЙЛОЛТ								
поз	Тэмдэглэгээ	Нэр				Тоо шир	Жин /кг/ нэгж	Жин /кг/ нийт
		Баганан суурь БС-11b				1	421.3	421.3
						2	210.6	421.3
12	ГОСТ 34028-2022	A400	D 22	L=	4555	4	13.6	54.4
13	ГОСТ 34028-2022	A400	D 22	L=	3655	8	10.9	87.3
14	ГОСТ 34028-2022	240	D 8	L=	1540	25	0.6	15.2
		Тор Т-11				1	53.8	53.8
22	ГОСТ 34028-2022	A400	D 16	L=	1550	22	2.4	53.8
		Материал бетон B25 V=2x2=4						

ТАЙЛБАР

1. Энэхүү зургийг суурийн байгууламтай хамтатгаж үзнэ үү.
2. Цутгамал хийцэд хэрэглэх арматур нь зэвэрч муудаагүй, махийж мурийгаагүй, стандартын шаардлагыг хангасан байх ёстой.
3. Цутгамал бетон, төмөрбетоны ажлыг гүйцэтгэхдээ барилгын норм да дүрэм БНбД 52-02-05-ын зохих заавруудыг дагаж мөрдөх ёстой.

Байршлын схем

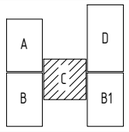

ARCHITECTURE ENGINEERING & CONSULTING
БАРИЛГЫН ИЖ БҮРЭН ЗУРАГ ТӨСЛИЙН КОМПАНИ
"ЗЭДПРОЖЕКТ" ХХК

Дундговь аймаг, Эрдэнэдалай сум, 7-р баг
"640 ХҮҮХДИЙН СУУДАЛТАЙ СУРГУУЛЬ"-ийн БАРИЛГА

Баганан суурь БС-11b-н арматурчлал			Үе шат: АЖЛЫН ЗУРАГ		
Инженер		Д.Занабазар	Масштаб: М1:50	Зургийн дугаар: ББ-27	Хуудас: ББ-167
Инженер		Б.Баасанжаргал			
Шалгасан		Ж.Туул	ЕГ Шифр:	ТГ Шифр: ЗП-23-37-180	Огноо: 2024 он

1 2 3 4 5 6 7 8 А3

БАГАНАН СУУРЬ БС-12 М1:50

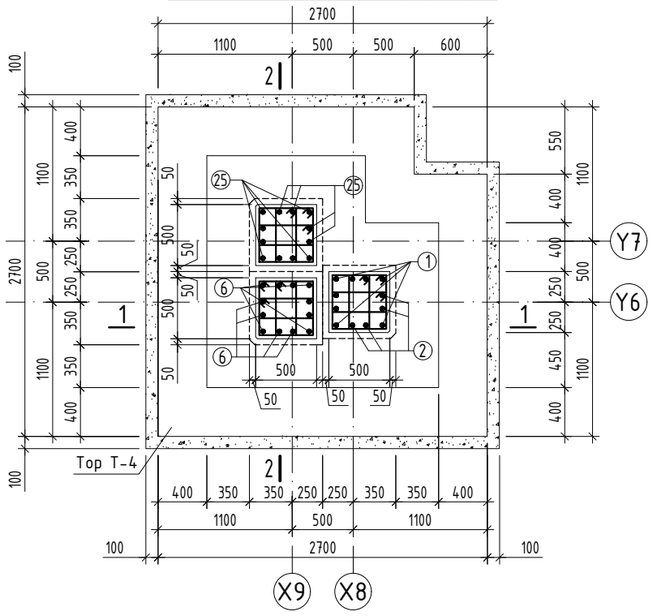

ОГТЛОЛ 2-2 М1:50

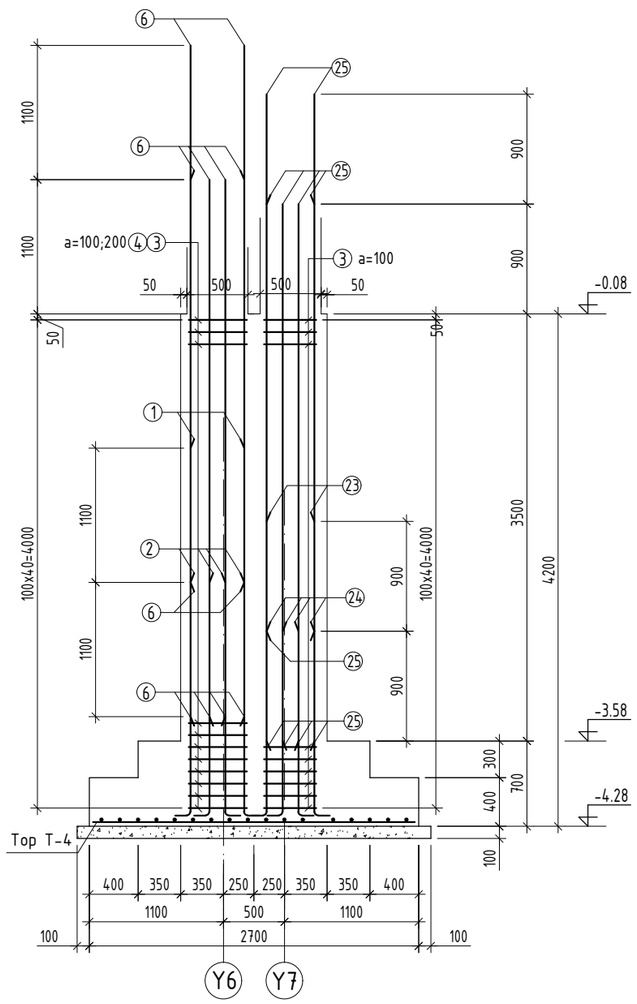

ТОР Т-12 М1:50

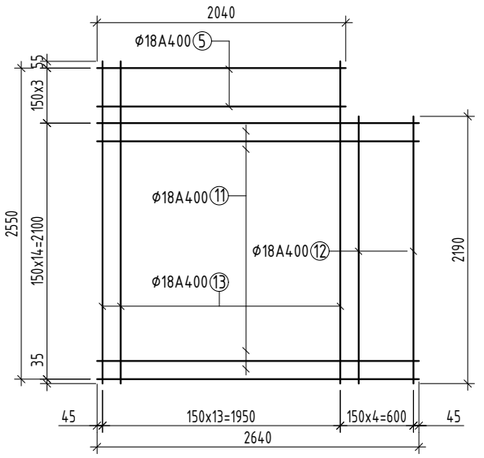

ОГТЛОЛ 1-1 М1:50

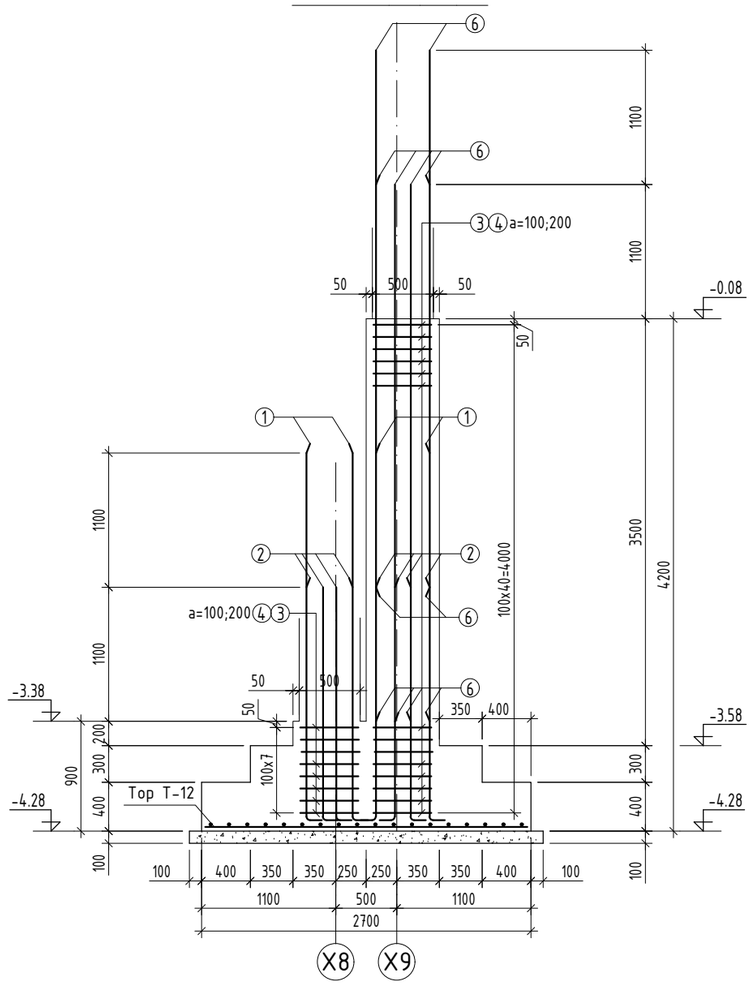

Хэсгийн тодорхойлолт

Поз	Загвар	Поз	Загвар	Поз	Загвар
1	2850, 210, 200, R=125	3	530, 530, 440, 440	23	2270, 185, 200, R=110
2	1750, 210, 200, R=125	4	530, 440, 260, 110	24	1370, 185, 200, R=110

ЦУТГАМАЛ ТӨМӨР БЕТОН ЭДЛЭХҮҮНИЙ МАТЕРИАЛЫН ТОДОРХОЙЛОЛТ

поз	Тэмдэглэгээ	Нэр				Тоо шир	Жин /кг/ нэгж	Жин /кг/ нийт
		Баганан суурь				1	941.9	941.9
		БС-12				1	941.9	941.9
1	ГОСТ 34028-2022	A400	D 25	L=	3260	8	12.6	100.5
2	ГОСТ 34028-2022	A400	D 25	L=	2160	16	8.3	133.2
6	ГОСТ 34028-2022	A400	D 25	L=	4400	12	17.0	203.5
3	ГОСТ 34028-2022	240	D 8	L=	1940	90	0.8	68.9
4	ГОСТ 34028-2022	240	D 8	L=	1400	50	0.6	27.6
23	ГОСТ 34028-2022	A400	D 22	L=	2655	4	7.9	31.7
24	ГОСТ 34028-2022	A400	D 22	L=	1755	8	5.2	41.9
25	ГОСТ 34028-2022	A400	D 22	L=	4300	12	12.8	154
		Тор Т-12				1	180.7	180.7
5	ГОСТ 34028-2022	A400	D 18	L=	2040	3	4.1	12.2
11	ГОСТ 34028-2022	A400	D 18	L=	2640	15	5.3	79.1
12	ГОСТ 34028-2022	A400	D 18	L=	2190	4	4.4	17.5
13	ГОСТ 34028-2022	A400	D 18	L=	2570	14	5.1	71.9
		Материал бетон B25 V=6.7						

ТАЙЛБАР

1. Энэхүү зургийг суурийн байгууламттай хамтатгаж үзнэ үү.
2. Цутгамал хийцэд хэрэглэх арматур нь зэвэрч муудаагүй, махийж мурийгаагүй, стандартын шаардлагыг хангасан байх ёстой.
3. Цутгамал бетон, төмөрбетоны ажлыг гүйцэтгэхдээ барилгын норм да дүрэм БНбД 52-02-05-ын зохих заавруудыг дагаж мөрдөх ёстой.

Байршлын схем

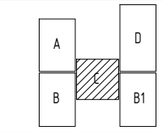

ARCHITECTURE ENGINEERING & CONSULTING
БАРИЛГЫН ИЖ БҮРЭН ЗУРАГ ТӨСЛИЙН КОМПАНИ
"ЗЭДПРОЖЕКТ" ХХК

Дундговь аймаг, Эрдэнэдалай сум, 7-р баг
"640 ХҮҮХДИЙН СУУДАЛТАЙ СУРГУУЛЬ"-ийн БАРИЛГА
Баганан суурь БС-12-н арматурчлал
Ye шат: АЖЛЫН ЗУРАГ

Инженер		Д.Занабазар	Масштаб: М1:50	Зургийн дугаар: ББ-28	Хуудас: ББ-167
Инженер		Б.Баасанжаргал	ЕГ Шифр:	ТГ Шифр: ЗП-23-37-180	Огноо: 2024 он
Шалгасан		Ж.Туул			

A3

БАГАНАН СУУРЬ БС-13 М1:50

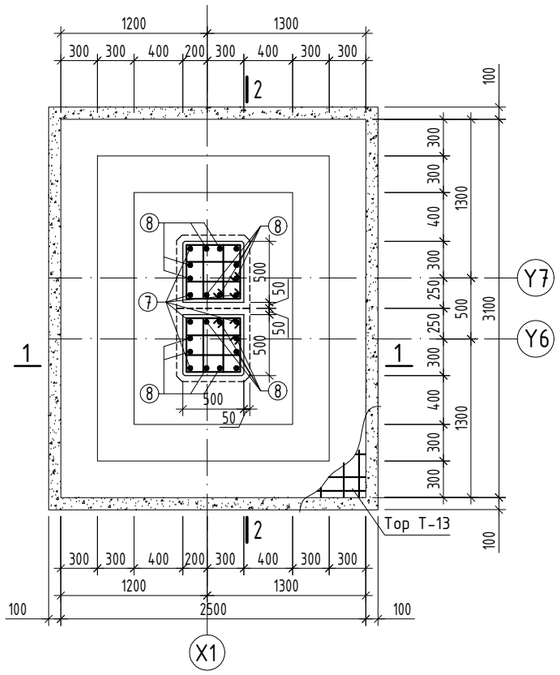

ОГТЛОЛ 2-2 М1:50

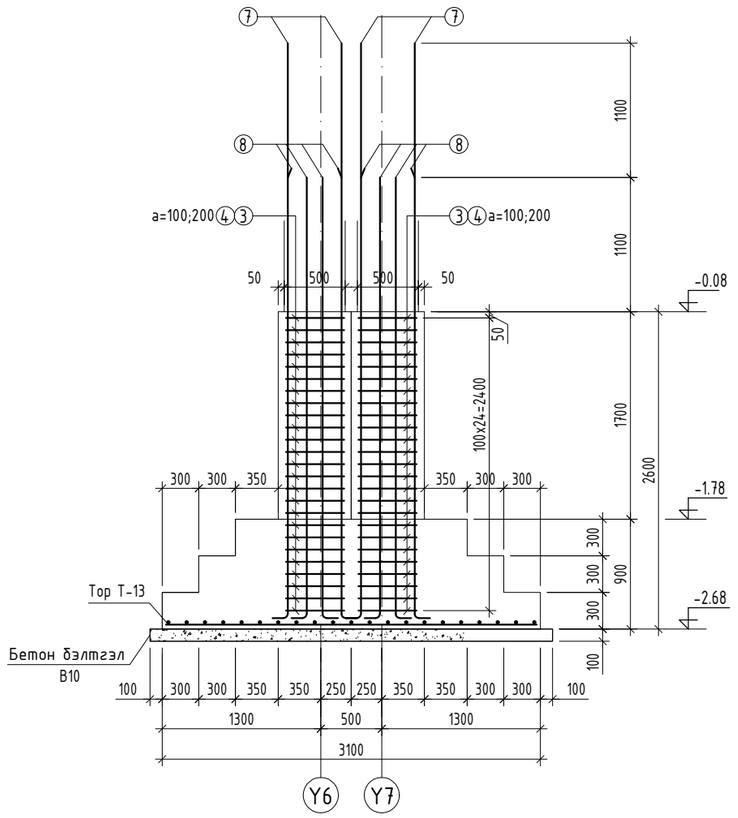

ТОР Т-13 М1:50

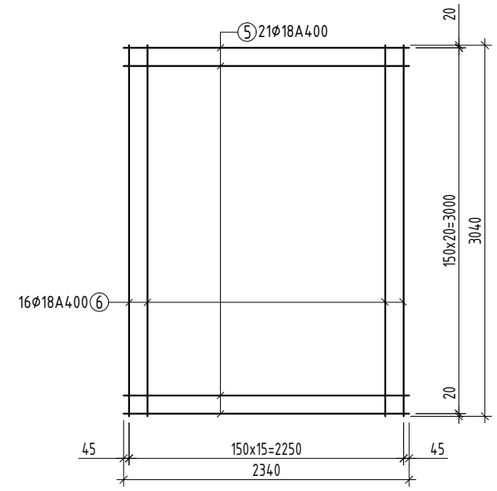

ОГТЛОЛ 1-1 М1:50

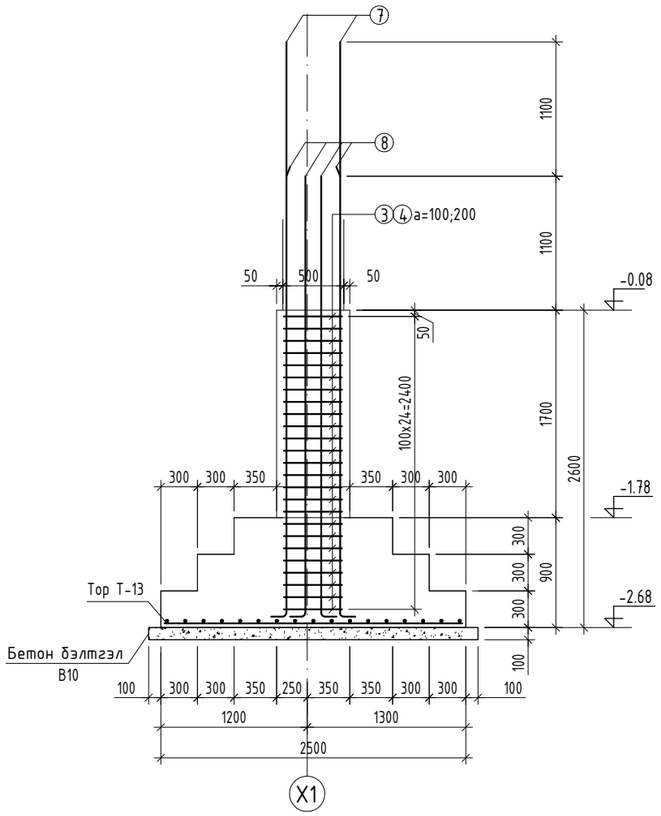

Хэсгийн тодорхойлолт

Поз	Загвар	Поз	Загвар
3	530 / 530 / 440 / 440	7	4550 / 200 / 20 / R=125
4	530 / 260 / 440 / 170	8	3450 / 200 / 20 / R=125

ЦУТГАМАЛ ТӨМӨР БЕТОН ЭДЛЭХҮҮНИЙ МАТЕРИАЛЫН ТОДОРХОЙЛОЛТ

поз	Тэмдэглэгээ	Нэр				Тоо шир	Жин /кг/ нэгж	Жин /кг/ нийт
		Баганан суурь				1	653.2	653.2
		БС-13				1	653.2	653.2
7	ГОСТ 34028-2022	А400	D 25	L=	4960	8	19.1	152.9
8	ГОСТ 34028-2022	А400	D 25	L=	3860	16	14.9	238
3	ГОСТ 34028-2022	240	D 8	L=	1940	50	0.8	38.3
4	ГОСТ 34028-2022	240	D 8	L=	1400	52	0.6	28.7
		Тор Т-13				1	195.3	195.3
5	ГОСТ 34028-2022	А400	D 18	L=	2340	21	4.7	98.2
6	ГОСТ 34028-2022	А400	D 18	L=	3040	16	6.1	97.2
		Материал бетон В25 V=5.7						

ТАЙЛБАР

1. Энэхүү зургийг суурийн байгууламттай хамтатгаж үзнэ үү.
2. Цутгамал хийцэд хэрэглэх арматур нь зэвэрч муудаагүй, махийж мурийгаагүй, стандартын шаардлагыг хангасан байх ёстой.
3. Цутгамал бетон, төмөрбетоны ажлыг гүйцэтгэхдээ барилгын норм ба дүрэм БНбД 52-02-05-ын зохих заавруудыг дагаж мөрдөх ёстой.

Байршлын схем

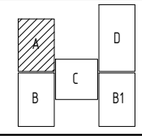

ARCHITECTURE ENGINEERING & CONSULTING
БАРИЛГЫН ИЖ БҮРЭН ЗУРАГ ТӨСЛИЙН КОМПАНИ
"ЗЭДПРОЖЕКТ" ХХК

Дундговь аймаг, Эрдэнэдалай сум, 7-р баг
"640 ХҮҮХДИЙН СУУДАЛТАЙ СУРГУУЛЬ"-ийн БАРИЛГА

Баганан суурь БС-13-н арматурчлал				Үе шат: АЖЛЫН ЗУРАГ	
Инженер		Д.Занабазар	Масштаб: М1:50	Зургийн дугаар: ББ-29	Хуудас: ББ-167
Инженер		Б.Баасанжаргал	ЕГ Шифр:	ТГ Шифр: ЗП-23-37-180	Огноо: 2024 он
Шалгасан		Ж.Туул			

БАГАНАН СУУРЬ БС-13а М1:50

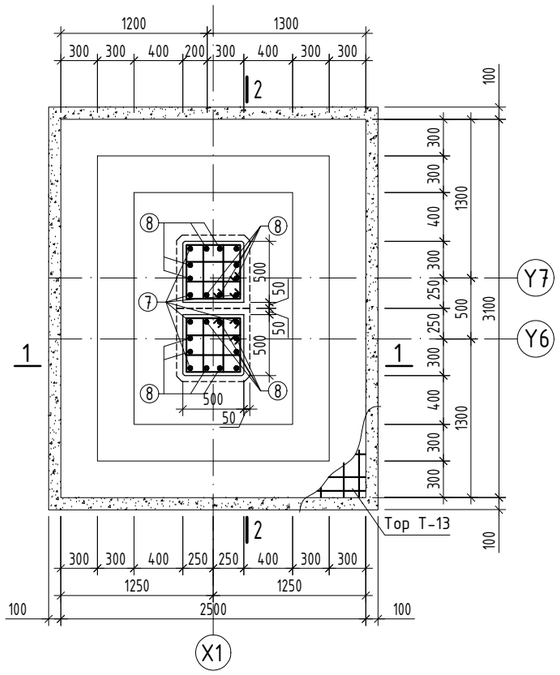

ОГТЛОЛ 1-1 М1:50

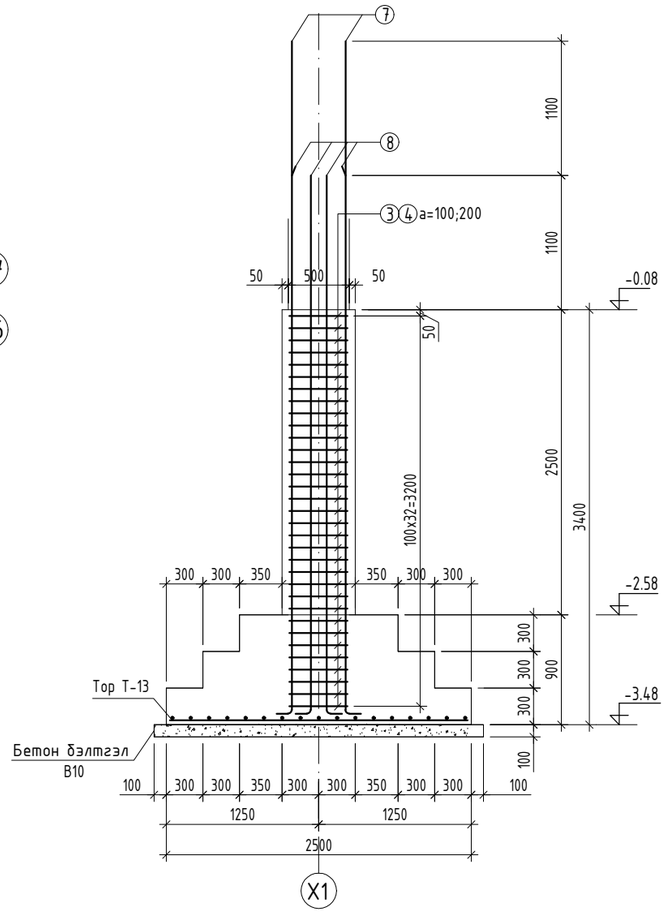

ОГТЛОЛ 2-2 М1:50

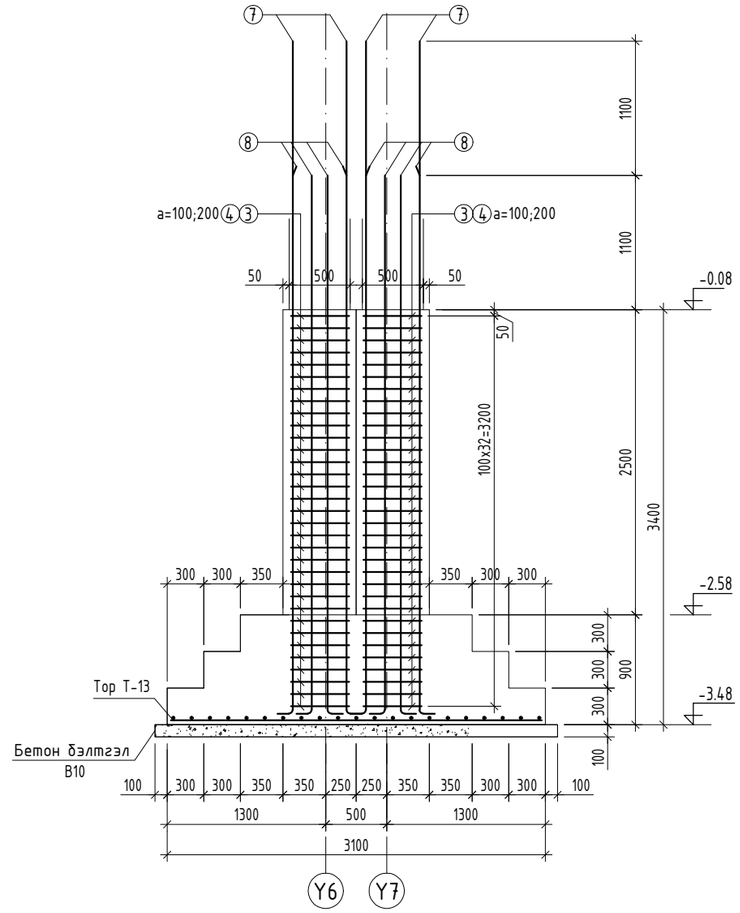

ТОР Т-13 М1:50

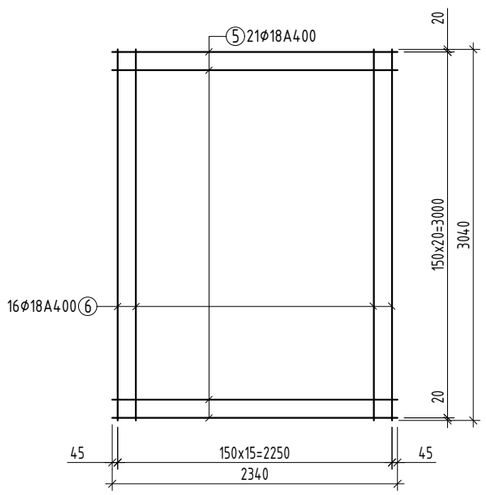

Хэсгийн тодорхойлолт

Поз	Загвар	Поз	Загвар
3	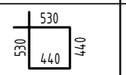	7	
4	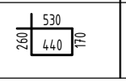	8	

ЦУТГАМАЛ ТӨМӨР БЕТОН ЭДЛЭХҮҮНИЙ МАТЕРИАЛЫН ТОДОРХОЙЛОЛТ

поз	Тэмдэглэгээ	Нэр				Тоо шир	Жин /кг/ нэгж	Жин /кг/ нийт
		Баганан суурь				1	1496.6	1496.6
		БС-13а				2	748.3	1496.6
7	ГОСТ 34028-2022	A400	D 25	L=	5760	8	22.2	177.6
8	ГОСТ 34028-2022	A400	D 25	L=	4660	16	18.0	287.3
3	ГОСТ 34028-2022	240	D 8	L=	1940	66	0.8	50.5
4	ГОСТ 34028-2022	240	D 8	L=	1400	68	0.6	37.6
		Тор Т-13				1	195.3	195.3
5	ГОСТ 34028-2022	A400	D 18	L=	2340	21	4.7	98.2
6	ГОСТ 34028-2022	A400	D 18	L=	3040	16	6.1	97.2
		Материал бетон B25 V=5.7x2=11.4						

ТАЙЛБАР

1. Энэхүү зургийг суурийн байгууламттай хамтатгаж үзнэ үү.
2. Цутгамал хийцэд хэрэглэх арматур нь зэвэрч муудаагүй, тахийж мурийгаагүй, стандартын шаардлагыг хангасан байх ёстой.
3. Цутгамал бетон, төмөрбетоны ажлыг гүйцэтгэхдээ барилгын норм да дүрэм БНбД 52-02-05-ын зохих заавруудыг дагаж мөрдөх ёстой.

Байршлын схем

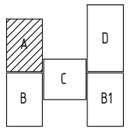

PROJECT LLC
ARCHITECTURE ENGINEERING & CONSULTING
БАРИЛГЫН ИЖ БҮРЭН ЗУРАГ ТӨСЛИЙН КОМПАНИ
"ЗЭДПРОЖЕКТ" ХХК

Дундговь аймаг, Эрдэнэдалай сум, 7-р баг
"640 ХҮҮХДИЙН СУУДАЛТАЙ СУРГУУЛЬ"-ийн БАРИЛГА

Баганан суурь БС-13а-н арматурчлал				Үе шат: АЖЛЫН ЗУРАГ	
Инженер		Д.Занабазар	Масштаб: М1:50	Зургийн дугаар: ББ-30	Хуудас: ББ-167
Инженер		Б.Баасанжаргал	ЕГ Шифр:	ТГ Шифр: ЗП-23-37-180	Огноо: 2024 он
Шалгасан		Ж.Туул			

ЗООРИЙН ЦУТГАМАЛ ХАНА ЗЦХ-1 М1:100

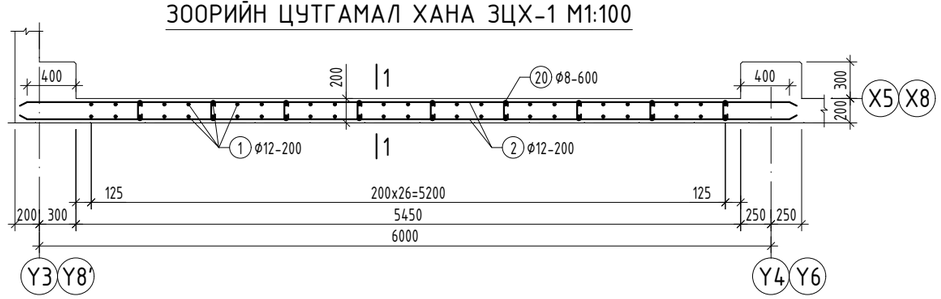

ЗООРИЙН ЦУТГАМАЛ ХАНА ЗЦХ-2 М1:100

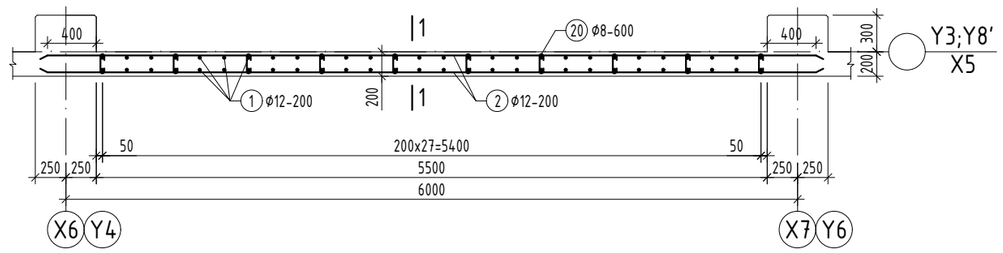

ЗООРИЙН ЦУТГАМАЛ ХАНА ЗЦХ-3 М1:100

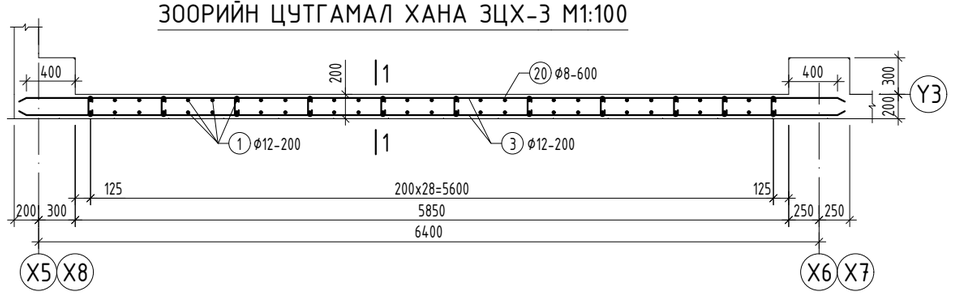

ОГТЛОЛ 1-1 М1:50

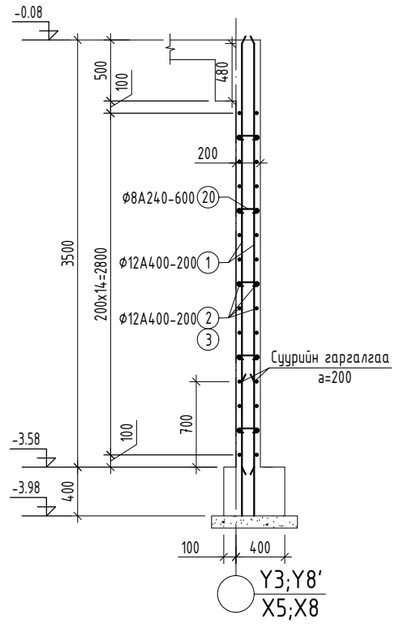

ЦУТГАМАЛ ТӨМӨР БЕТОН ЭДЛЭХҮҮНИЙ МАТЕРИАЛЫН ТОДОРХОЙЛОЛТ								
поз	Тэмдэглэгээ	Нэр				Тоо шир	Жин /кг/ нэгж	Жин /кг/ нийт
		ЗЦХ-1-н арматурчлал				4	340.3	1361.3
1	ГОСТ 34028-2022	А400	D 12	L=	3480	54	3.1	166.8
2	ГОСТ 34028-2022	А400	D 12	L=	6300	30	5.6	167.8
20	ГОСТ 34028-2022	А240	D 8	L=	320	45	0.1	5.7
Материал бетон В25 V=3.27x4=13.08 м3								
		ЗЦХ-2-н арматурчлал				4	347.1	1388.5
1	ГОСТ 34028-2022	А400	D 12	L=	3480	56	3.1	173
2	ГОСТ 34028-2022	А400	D 12	L=	6300	30	5.6	167.8
20	ГОСТ 34028-2022	А240	D 8	L=	320	50	0.1	6.3
Материал бетон В25 V=3.3x4=13.2 м3								
		ЗЦХ-3-н арматурчлал				2	363.3	726.5
1	ГОСТ 34028-2022	А400	D 12	L=	3480	58	3.1	179.2
3	ГОСТ 34028-2022	А400	D 12	L=	6650	30	5.9	177.1
20	ГОСТ 34028-2022	А240	D 8	L=	320	55	0.1	6.9
Материал бетон В25 V=3.5x2=7 м3								

Хэсгийн тодорхойлолт

Поз	Загвар
20	75 — 170 — 75

ТАЙЛБАР

1. Энэхүү зургийг суурийн байгуулалттай хамтатгаж үзнэ үү.
2. Цутгамал хийцэд хэрэглэх арматур нь зэвэрч муудаагүй, тахийж мурийгаагүй, стандартын шаардлагыг хангасан байх ёстой.
3. Цутгамал бетон, төмөрбетоны ажлыг гүйцэтгэхдээ барилгын норм да дүрэм БНбД 52-02-05-ын зохих заавруудыг дагаж мөрдөх ёстой.
4. Цутгамал ханын гаргалгааг ББ-33 хуудаснаас үзнэ үү.

Байршлын схем

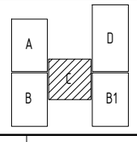

PROJECT LLC
ARCHITECTURE ENGINEERING & CONSULTING
БАРИЛГЫН ИЖ БҮРЭН ЗУРАГ ТӨСЛИЙН КОМПАНИ
"ЗЭДПРОЖЕКТ" ХХК

Дундговь аймаг, Эрдэнэдалай сум, 7-р баг
"640 ХҮҮХДИЙН СУУДАЛТАЙ СУРГУУЛЬ"-ийн БАРИЛГА
Зоорийн цутгамал хана ЗЦХ-1-3-н арматурчлал

Ye шат: АЖЛЫН ЗУРАГ					
Инженер		Д.Занабазар	Масштаб: М1:100	Зургийн дугаар: ББ-31	Хуудас: ББ-167
Инженер		Б.Баасанжаргал	ЕГ Шифр:	ТГ Шифр: ЗП-23-37-180	Огноо: 2024 он
Шалгасан		Ж.Туул			

А3

ЗООРИЙН ЦУТГАМАЛ ХАНА ЗЦХ-4 М1:100

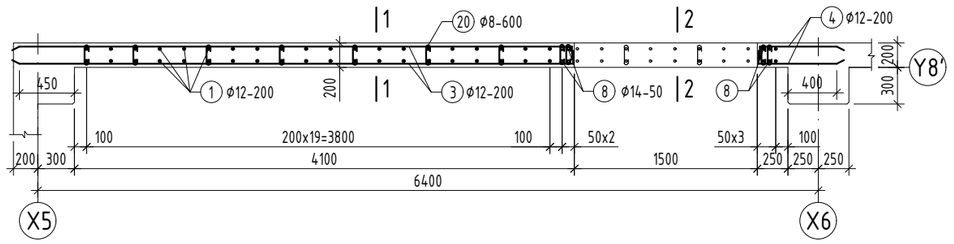

ЗООРИЙН ЦУТГАМАЛ ХАНА ЗЦХ-5 М1:100

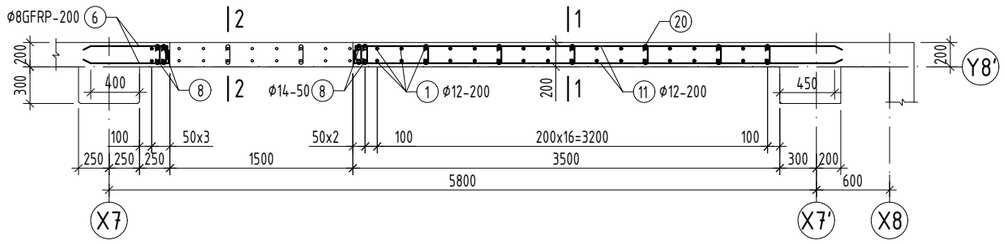

ОГТЛОЛ 1-1 М1:50

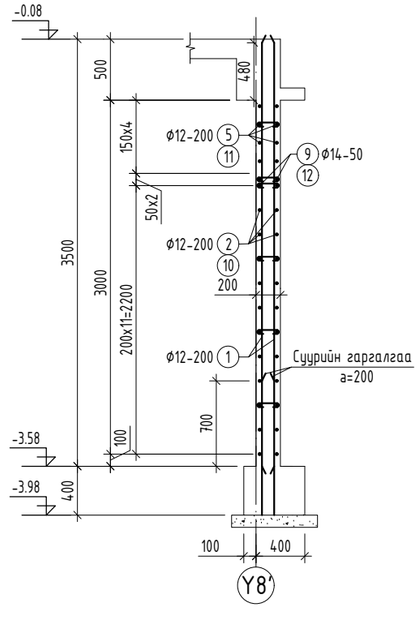

ОГТЛОЛ 2-2 М1:50

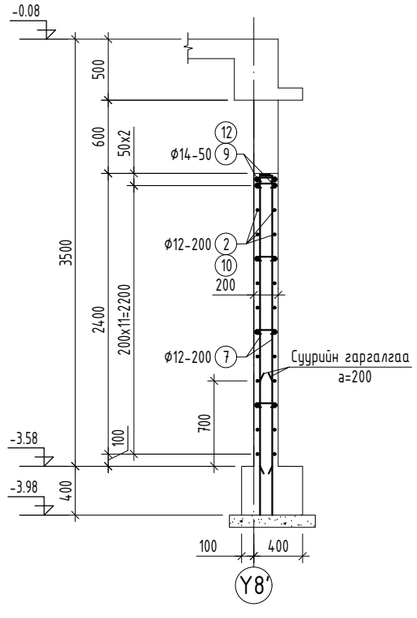

ЦУТГАМАЛ ТӨМӨР БЕТОН ЭДЛЭХҮҮНИЙ МАТЕРИАЛЫН ТОДОРХОЙЛОЛТ								
поз	Тэмдэглэгээ	Нэр				Тоо шир	Жин /кг/ нэгж	Жин /кг/ нийт
		ЗЦХ-4-н арматурчлал				1	404.6	404.6
1	ГОСТ 34028-2022	A400	D 12	L=	3480	42	3.1	129.8
2	ГОСТ 34028-2022	A400	D 12	L=	6700	22	5.9	130.9
3	ГОСТ 34028-2022	A400	D 12	L=	4690	8	4.2	33.3
4	ГОСТ 34028-2022	A400	D 12	L=	790	8	0.7	5.6
7	ГОСТ 34028-2022	A400	D 12	L=	2550	14	2.3	31.7
8	ГОСТ 34028-2022	A400	D 14	L=	3480	8	4.2	33.6
9	ГОСТ 34028-2022	A400	D 14	L=	6700	4	8.1	32.4
20	ГОСТ 34028-2022	A240	D 8	L=	320	58	0.1	7.3
Материал бетон B25 V=3.3 м3								
		ЗЦХ-5-н арматурчлал				1	366.0	366.0
1	ГОСТ 34028-2022	A400	D 12	L=	3480	36	3.1	111.2
6	ГОСТ 34028-2022	A400	D 12	L=	630	8	0.6	4.5
7	ГОСТ 34028-2022	A400	D 12	L=	2550	14	2.3	31.7
8	ГОСТ 34028-2022	A400	D 14	L=	3480	8	4.2	33.6
10	ГОСТ 34028-2022	A400	D 12	L=	6100	22	5.4	119.1
11	ГОСТ 34028-2022	A400	D 12	L=	4090	8	3.6	29
12	ГОСТ 34028-2022	A400	D 14	L=	6100	4	7.4	29.5
20	ГОСТ 34028-2022	A240	D 8	L=	320	58	0.1	7.3
Материал бетон B25 V=3 м3								

Хэсгийн тодорхойлолт

Поз	Загвар	Поз	Загвар
3	170 — 4520	7	170 — 2380
4	170 — 620	11	170 — 3920
20	75 — 170 — 75		

ТАЙЛБАР

1. Энэхүү зургийг суурийн байгууламттай хамтатгаж үзнэ үү.
2. Цутгамал хийцэд хэрэглэх арматур нь зэвэрч муудаагүй, махийж мурийгаагүй, стандартын шаардлагыг хангасан байх ёстой.
3. Цутгамал бетон, төмөрбетоны ажлыг гүйцэтгэхдээ барилгын норм ба дүрэм БНбД 52-02-05-ын зохих заавруудыг дагаж мөрдөх ёстой.
4. Цутгамал ханын гаргалгааг ББ-33 хуудаснаас үзнэ үү.

Байршлын схем

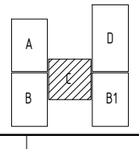

PROJECT LLC
ARCHITECTURE ENGINEERING & CONSULTING
БАРИЛГЫН ИЖ БҮРЭН ЗУРАГ ТӨСЛИЙН КОМПАНИ
"ЗЭДПРОЖЕКТ" ХХК

Дундговь аймаг, Эрдэнэдалай сум, 7-р баг
"640 ХҮҮХДИЙН СУУДАЛТАЙ СУРГУУЛЬ"-ийн БАРИЛГА
Зоорийн цутгамал хана ЗЦХ-4;5-н арматурчлал
Үе шат: АЖЛЫН ЗУРАГ

Инженер		Д.Занабазар	Масштаб: М1:100	Зургийн дугаар: ББ-32	Хуудас: ББ-167
Инженер		Б.Баасанжаргал	ЕГ Шифр:	ТГ Шифр: ЗП-23-37-180	Огноо: 2024 он
Шалгасан		Ж.Туул			

СУУРИЙН ХОЛБООС СХ-1

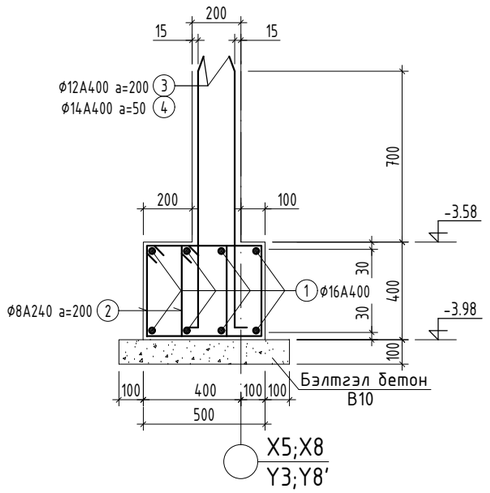

СУУРИЙН ХОЛБООС СХ-3

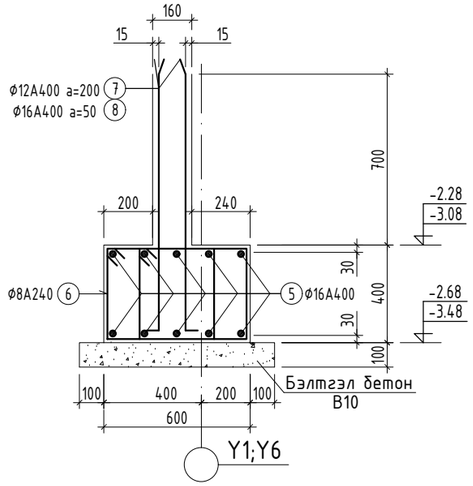

СУУРИЙН ХОЛБООС СХ-4

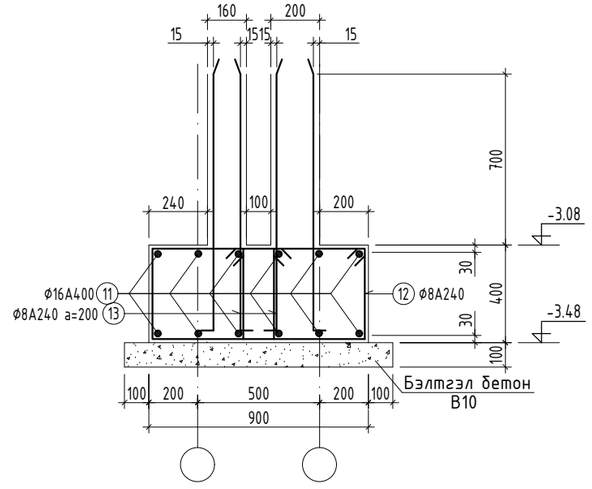

СУУРИЙН ХОЛБООС СХ-2

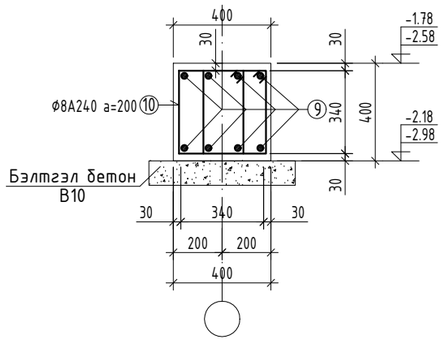

СУУРИЙН ХОЛБООС СХ-2'

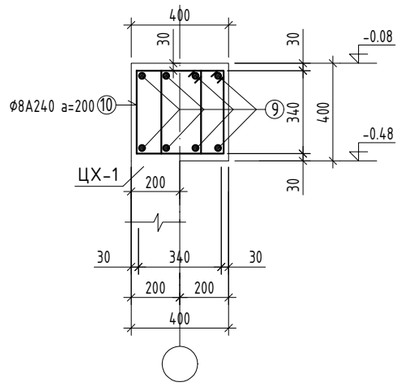

Хамар ханын суурь ХХС-1 М1:50

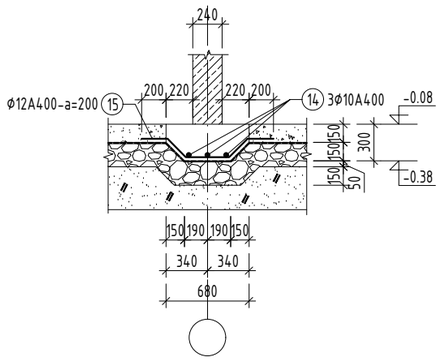

Хамар ханын суурь ХХС-2 М1:50

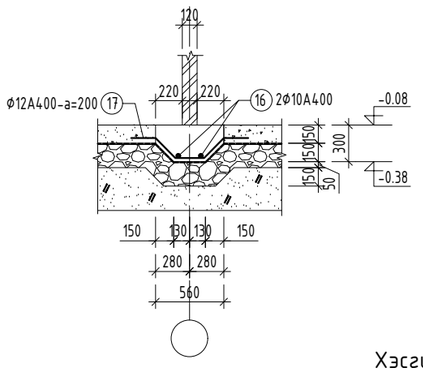

Суурийн холбоос СХ-2;СХ-2'-ын дээд үеийн арматурын төгсгөл

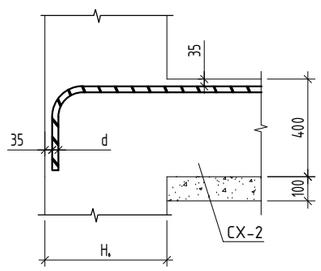

ЦУТГАМАЛ ТӨМӨР БЕТОН ЭДЛЭХҮҮНИЙ МАТЕРИАЛЫН ТОДОРХОЙЛОЛТ

поз	Тэмдэглэгээ	Нэр				Тоо шир	Жин /кг/ нэгж	Жин /кг/ нийт
		Суурийн холбоос				1	9232.4	9232.4
		Суурийн холбоос СХ-1				1	2123.3	2123.3
1	ГОСТ 34028-2022	A400	D 16	$L_{ум}$=	81200	8	128.2	1025.3
2	ГОСТ 34028-2022	A240	D 8	L=	1460	756	0.6	435.5
3	ГОСТ 34028-2022	A400	D 12	L=	1150	638	1.0	651.4
4	ГОСТ 34028-2022	A400	D 14	L=	1150	8	1.4	11.1
		Материал бетон B25 V=10 м3						
		Суурийн холбоос СХ-2; СХ-2'				2	4552.4	9104.8
9	ГОСТ 34028-2022	A400	D 16	$L_{ум}$=	276800	8	436.9	3495.1
10	ГОСТ 34028-2022	A240	D 8	L=	1540	1740	0.6	1057.3
		Материал бетон B25 V=27x2=54м3						
		Суурийн холбоос СХ-3				1	520.2	520.2
5	ГОСТ 34028-2022	A400	D 16	$L_{ум}$=	13500	10	21.3	213.1
6	ГОСТ 34028-2022	A240	D 8	L=	1680	108	0.7	71.6
7	ГОСТ 34028-2022	A400	D 12	L=	1150	198	1.0	202.2
8	ГОСТ 34028-2022	A400	D 14	L=	1150	24	1.4	33.4
		Материал бетон B25 V=2.6 м3						
		Суурийн холбоос СХ-4				1	105.4	105.4
11	ГОСТ 34028-2022	A400	D 16	L=	3450	12	5.4	65.3
12	ГОСТ 34028-2022	A240	D 8	L=	2440	18	1.0	17.3
13	ГОСТ 34028-2022	A240	D 8	L=	1600	36	0.6	22.7
		Материал бетон B25 V=0.54 м3						
		Бетон хана БХ-1						
		Материал бетон B25 V=62м3						
		Бетон бэлтгэл						
		Материал бетон B10 V=85 м3						
		Хамар ханын суурь ХХС-1				1	276.2	276.2
14	ГОСТ 34028-2022	A400	D 10	$L_{ум}$=	38600	3	23.8	71.4
15	ГОСТ 34028-2022	A400	D 12	L=	1195	193	1.1	204.8
		Материал бетон B20 V=7м3						
		Хамар ханын суурь ХХС-2				1	1655.0	1655.0
16	ГОСТ 34028-2022	A400	D 10	$L_{ум}$=	271500	2	167.4	334.8
17	ГОСТ 34028-2022	A400	D 12	L=	1095	1358	1.0	1320.2
		Материал бетон B20 V=38м3						

ТАЙЛБАР

1. Энэхүү зургийг суурийн байгууламттай хамтатгаж үзнэ үү.
2. Суурийн холбоос СХ-1; СХ-2; СХ-2', СХ-3, СХ-4-н доод үеийн арматурыг алслалын голд, дээд үеийн арматурыг суурин дотор тус тус 600-ээр зөрүүлэхийг анхаарна уу.
3. Суурийн холбоос СХ-2; СХ-2'-н арматур баганаанд төгсөх тохиолдолд заавал дээд үеийн арматурыг нуглаж анкерлана.
3. Суурийн холбоос СХ-ын арматурыг туйш уртаар түүсэн да талбай дээр тасдаж бэлдэнэ.

Хэсгийн тодорхойлолт

Поз	Загвар	Поз	Загвар	Поз	Загвар
2	390, 430, 300, 340	7;8	1050, 100	13	460, 430, 370, 340
6	500, 430, 410, 340	12	930, 430, 840, 340		

ARCHITECTURE ENGINEERING & CONSULTING
БАРИЛГЫН ИЖ БҮРЭН ЗӨВЛӨГ ТӨСЛИЙН КОМПАНИ
"ЗЭДПРОЖЕКТ" ХХК

Дундговь аймаг, Эрдэнэдалай сум, 7-р баг
''640 ХҮҮХДИЙН СУУДАЛТАЙ СУРГУУЛЬ''-ийн БАРИЛГА

Суурийн холбоос СХ-1; СХ-2; СХ-2'; СХ-3-н арматурчлал			Үе шат: АЖЛЫН ЗУРАГ		
Инженер		Д.Занабазар	Масштаб: М1:25	Зургийн дугаар: ББ-33	Хуудас: ББ-167
Инженер		Б.Баасанжаргал	ЕГ Шифр:	ТГ Шифр: ЗП-23-37-180	Огноо: 2024 он
Шалгасан		Ж.Туул			

ЗООРИЙН ДАВХРЫН БАГАНА, РАМЫН БАЙРШЛЫН БАЙГУУЛАЛТ М1:200

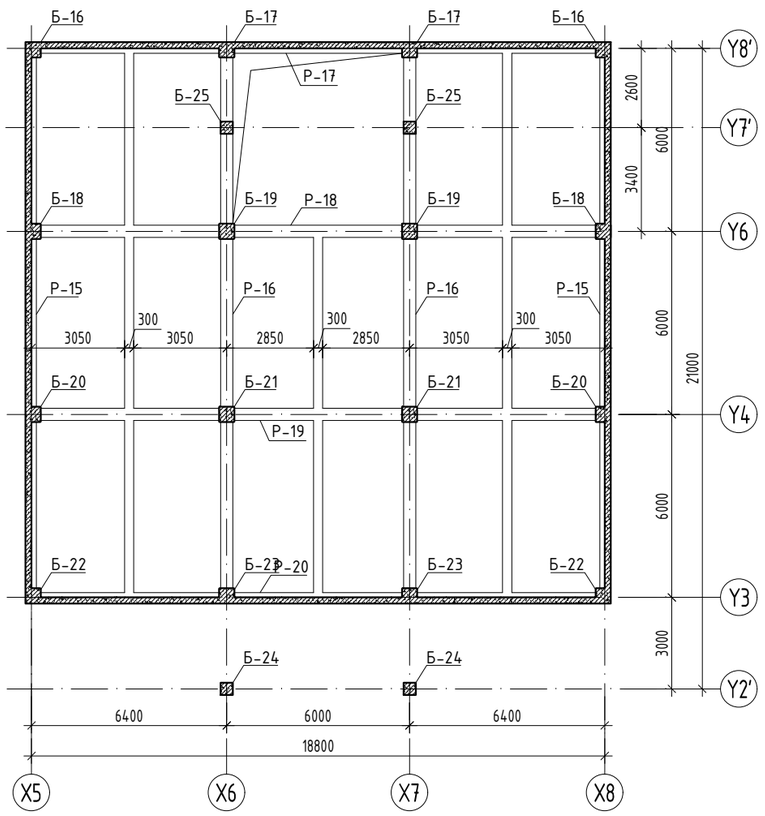

ЗАХЫН БАГАНА М1:25

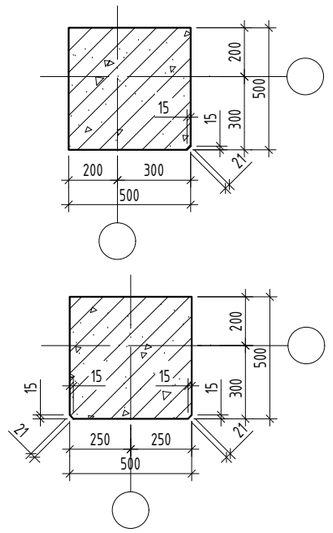

ГОЛЫН БАГАНА М1:25

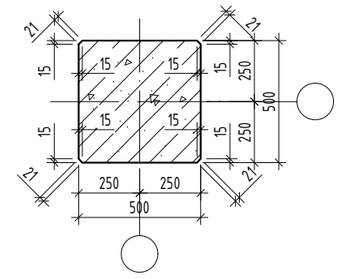

ТАЙЛБАР

1. Энэ хуудсыг холбогдох хуудсуудтай хамтатган үзнэ үү.
2. Дам нурууны хөндлөн огтлолыг рамын хэвний зурагт үзүүлсэн болно.
3. Рамын хэв, хучилтын хэвийг уялдуулж хийнэ үү. Зөрсөн тохиолдолд зураг төсөл зохиогчоос заавал лавлаж тодорхой болгох.

Байршлын схем	Зөвшөөрөлцсөн	
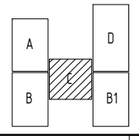	БА	Х.Мөнхнаран
	ХАС	Г.Наранболор
	ХТ, ДГ	Г.Эрхэмбаяр
	ЦБУ	Б.Билгүүн
	ХД, ГД	Г.Отгонжаргал

ARCHITECTURE ENGINEERING & CONSULTING
БАРИЛГЫН ИЖ БҮРЭН ЗУРАГ ТӨСЛИЙН КОМПАНИ
"ЗЗДПРОЖЕКТ" ХХК

Дундговь аймаг, Эрдэнэдалай сум, 7-р баг
"640 ХҮҮХДИЙН СУУДАЛТАЙ СУРГУУЛЬ"-ийн БАРИЛГА

Зоорийн давхрын багана, рамын байршлын байгуулалт			Үе шат: АЖЛЫН ЗУРАГ		
Инженер		Д.Занабазар	Масштаб: М1:200;25	Зургийн дугаар: ББ-34	Хуудас: ББ-167
Инженер		Б.Баасанжаргал	ЕГ Шифр:	ТГ Шифр: ЗП-23-37-180	Огноо: 2024 он
Шалгасан		Ж.Түүл			

1-Р ДАВХРЫН БАГАНА, РАМЫН БАЙРШЛЫН БАЙГУУЛАЛТ М1:200

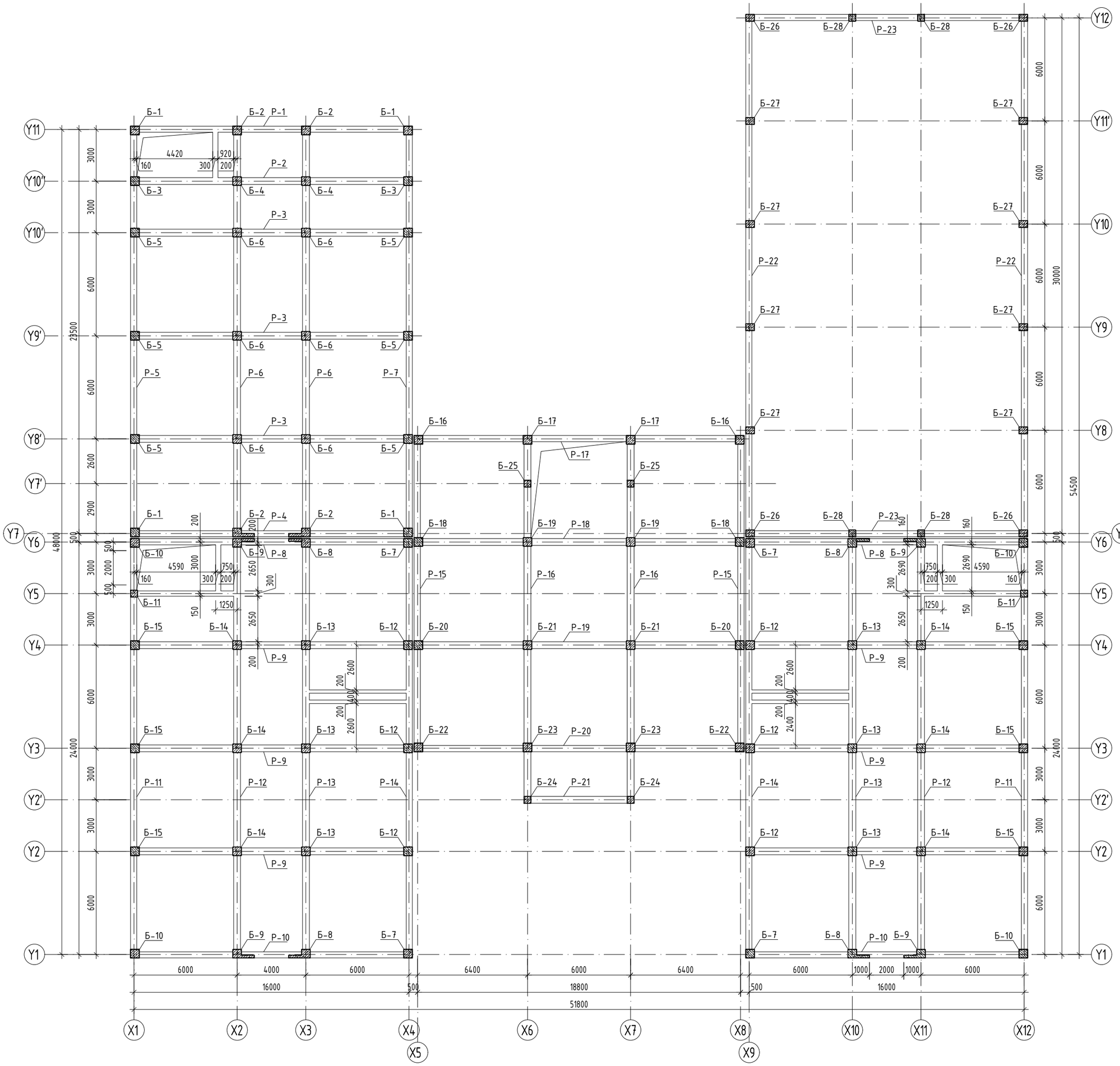

ЗАХЫН БАГАНА М1:25

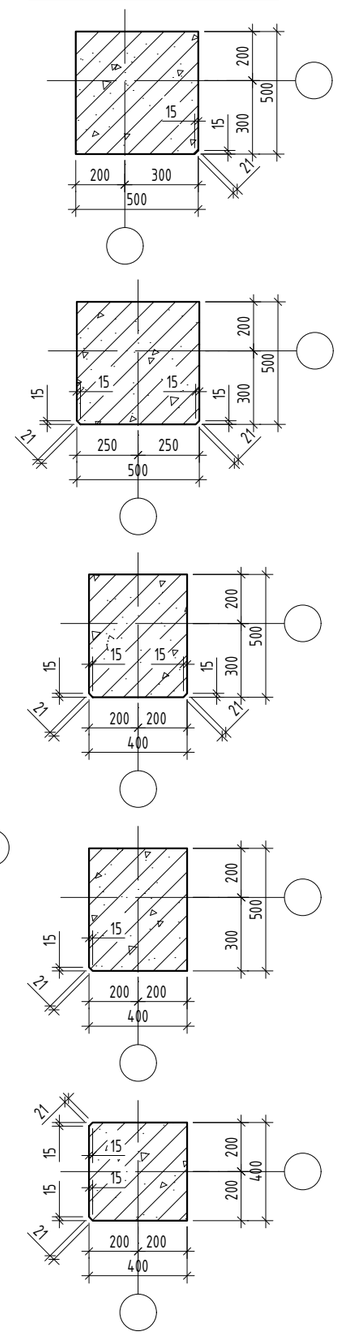

ГОЛЫН БАГАНА М1:25

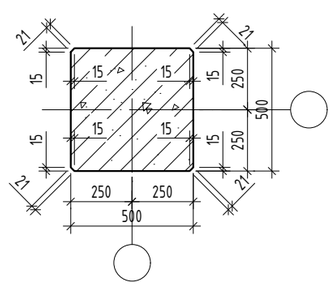

ТАЙЛБАР

1. Энэ хуудсыг холбогдох хуудсуудтай хамтатган үзнэ үү.
2. Дам нурууны хөндлөн огтлолыг рамын хэвний зурагт үзүүлсэн болно.
3. Рамын хэв, хучилтын хэвийг уялдуулж хийнэ үү. Зөрсөн тохиолдолд зураг төсөл зохиогчоос зааваал лавлаж тодорхой болгох.

Байршлын схем	Зөвшөөрөлцсөн		
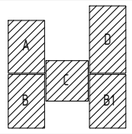	БА		Х.Мөнхнаран
	ХАС		Г.Наранболор
	ХТ, ДГ		Г.Эрхэмбаяр
	ЦБУ		Б.Билгүүн
	ХД, ГД		Г.Отгонжаргал

PROJECT LLC
ARCHITECTURE ENGINEERING & CONSULTING
БАРИЛГЫН ИЖ БҮРЭН ЗУРАГ ТӨСЛИЙН КОМПАНИ
"ЗЭДПРОЖЕКТ" ХХК

Дундговь аймаг, Эрдэнэдалай сум, 7-р баг
"640 ХҮҮХДИЙН СУУДАЛТАЙ СУРГУУЛЬ"-ийн БАРИЛГА

1-р давхрын багана, рамын байршлын байгуулалт

Инженер		Д.Занабазар	Масштаб: М1:200;25	Зургийн дугаар: ББ-35	Хуудас: ББ-167
Инженер		Б.Баасанжаргал	ЕГ Шифр:	ТГ Шифр: ЗП-23-37-180	Огноо: 2024 он
Шалгасан		Ж.Туул			

Үе шат: АЖЛЫН ЗУРАГ

А3

2-Р ДАВХРЫН БАГАНА, РАМЫН БАЙРШЛЫН БАЙГУУЛАЛТ М1:200

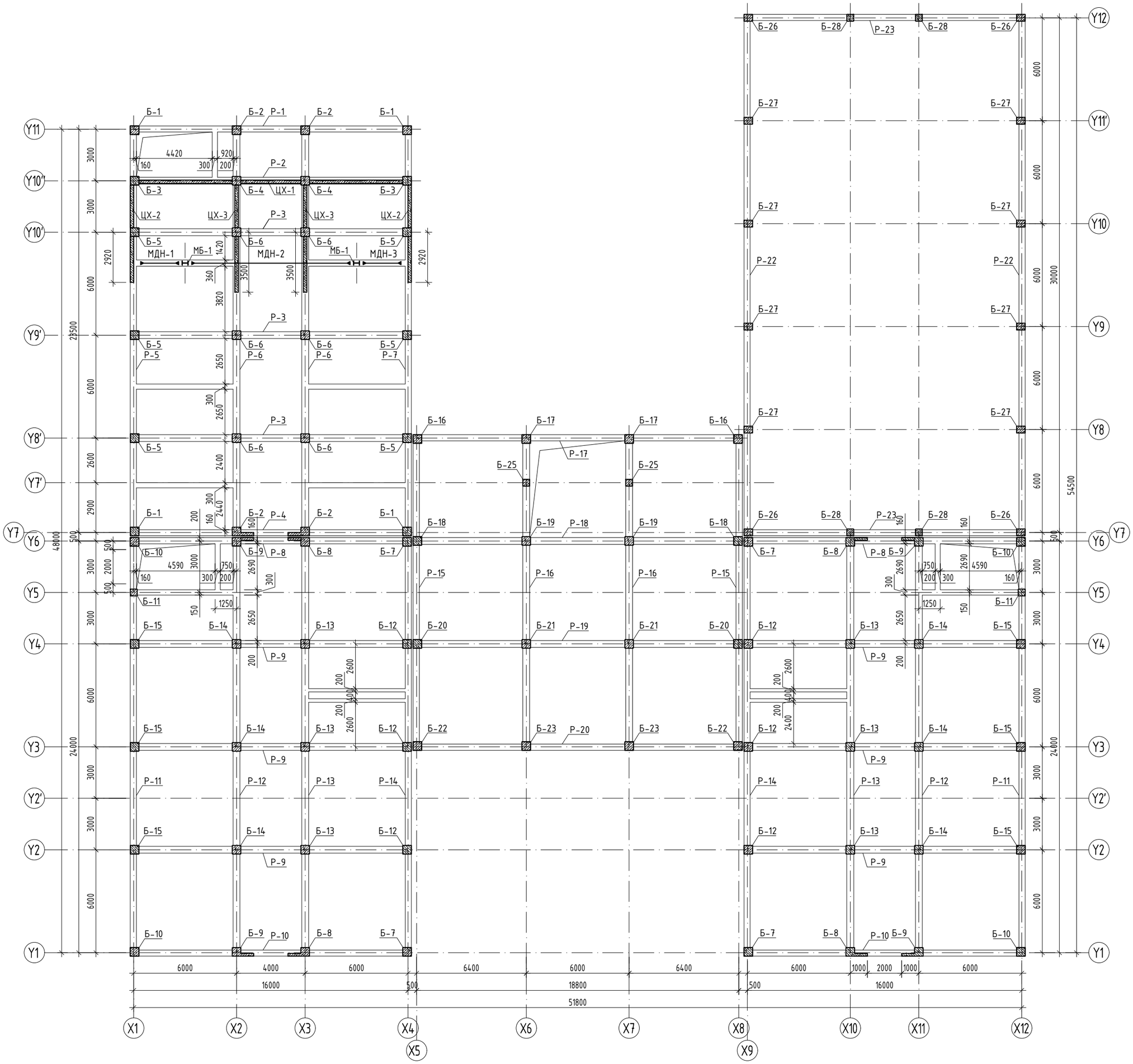

ЗАХЫН БАГАНА М1:25

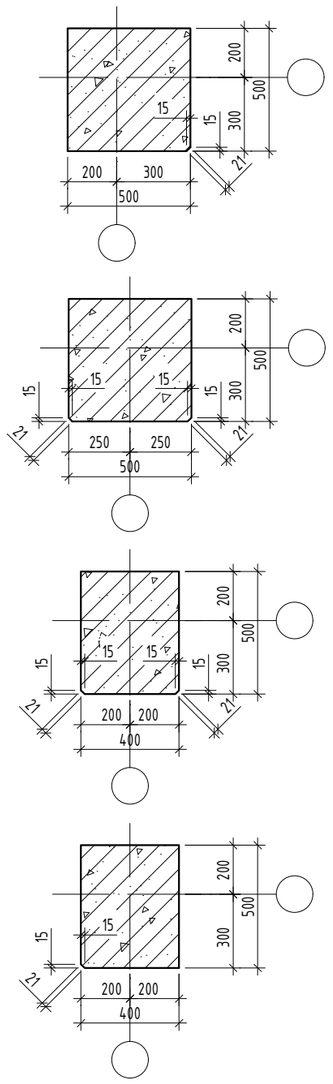

ГОЛЫН БАГАНА М1:25

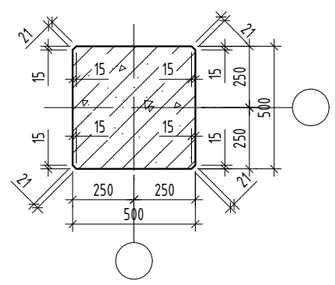

ТАЙЛБАР

1. Энэ хуудсыг холбогдох хуудсуудтай хамтатган үзнэ үү.
2. Дам нурууны хөндлөн огтлолыг рамын хэвний зурагт үзүүлсэн болно.
3. Рамын хэв, хучилтын хэвийг уялдуулж хийнэ үү. Зөрсөн тохиолдолд зураг төсөл зохиогчоос заавал лавлаж тодорхой болгох.

Байршлын схем	Зөвшөөрөлцсөн		
	БА		Х.Мөнхнаран
	ХАС		Г.Наранболор
	ХТ, ДГ		Г.Эрхэмбаяр
	ЦБУ		Б.Билгүүн
	ХД, ГД		Г.Отгонжаргал

PROJECT LLC
ARCHITECTURE ENGINEERING & CONSULTING
БАРИЛГЫН ИЖ БҮРЭН ЗУРАГ ТӨСЛИЙН КОМПАНИ
"ЗЭДПРОЖЕКТ" ХХК

Дундговь аймаг, Эрдэнэдалай сум, 7-р баг
"640 ХҮҮХДИЙН СУУДАЛТАЙ СУРГУУЛЬ"-ийн БАРИЛГА

2-р давхрын багана, рамын байршлын байгуулалт				Үе шат: АЖЛЫН ЗУРАГ	
Инженер		Д.Занабазар	Масштаб: М1:200;25	Зургийн дугаар: ББ-36	Хуудас: ББ-167
Инженер		Б.Баасанжаргал	ЕГ Шифр:	ТГ Шифр: ЗП-23-37-180	Огноо: 2024 он
Шалгасан		Ж.Туул			

А3

3-Р ДАВХРЫН БАГАНА, РАМЫН БАЙРШЛЫН БАЙГУУЛАЛТ М1:200

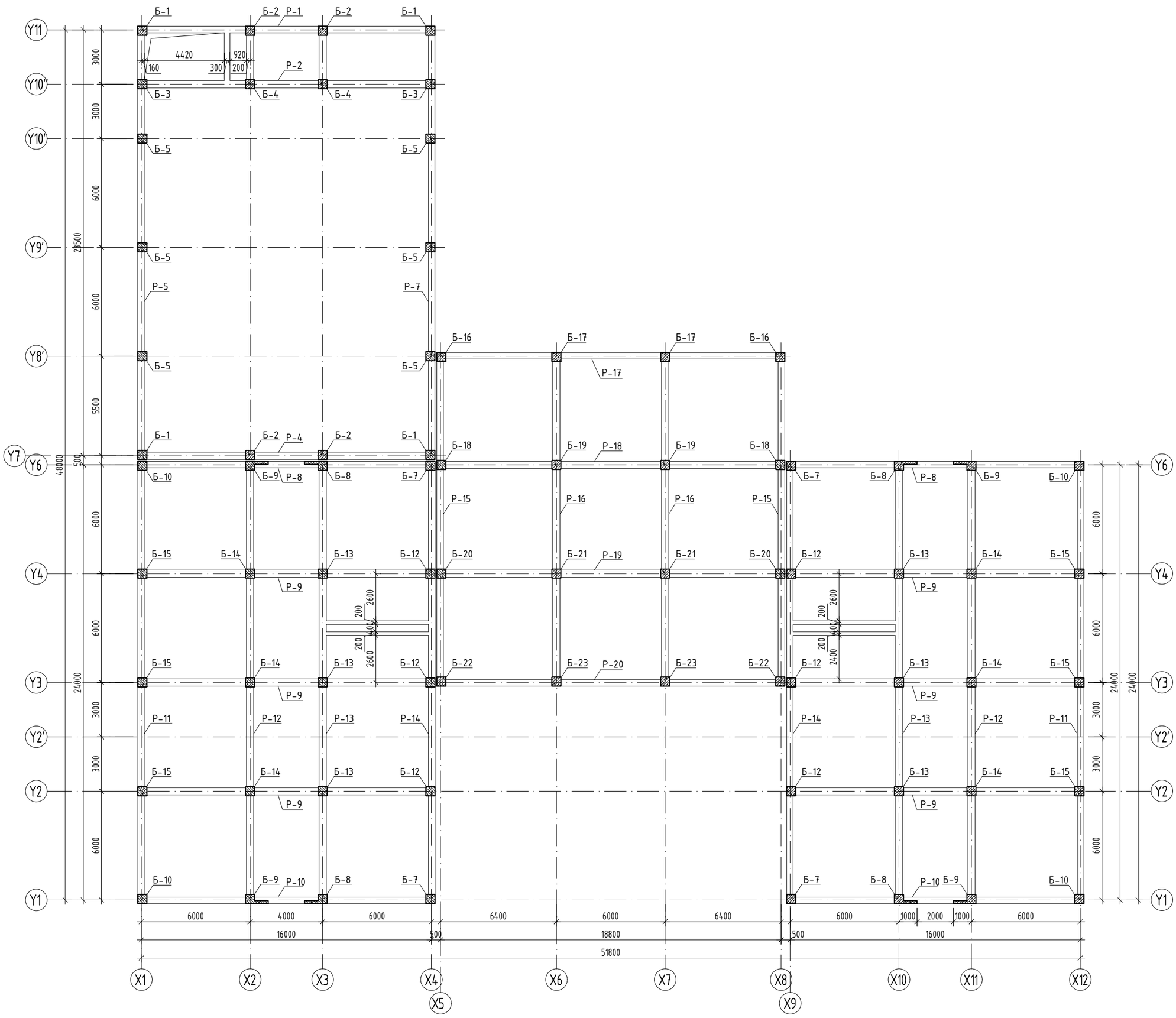

ЗАХЫН БАГАНА М1:25

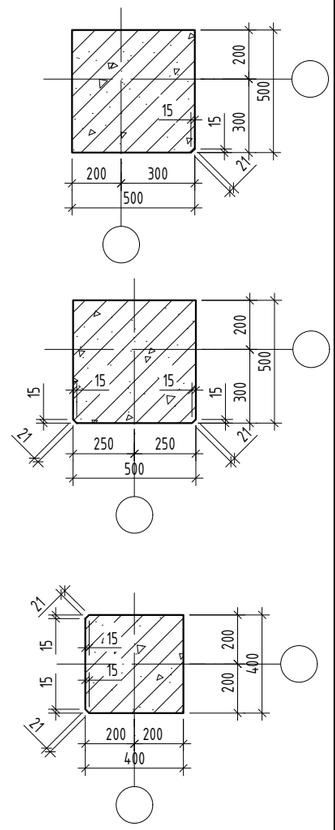

ГОЛЫН БАГАНА М1:25

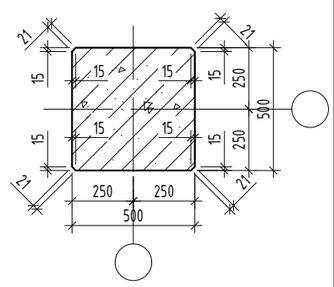

ТАЙЛБАР

1. Энэ хуудсыг холбогдох хуудсуудтай хамтатган үзнэ үү.
2. Дам нурууны хөндлөн огтлолыг рамын хэвний зурагт үзүүлсэн болно.
3. Рамын хэв, хучилтын хэвийг уялдуулж хийнэ үү. Зөрсөн тохиолдолд зураг төсөл зохиогчоос зааваал лавлаж тодорхой болгох.

Байршлын схем	Зөвшөөрөлцсөн		
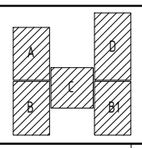	БА		Х.Мөнхнаран
	ХАС		Г.Наранболор
	ХТ, ДГ		Г.Эрхэмбаяр
	ЦБУ		Б.Билгүүн
	ХД, ГД		Г.Отгонжаргал

ARCHITECTURE ENGINEERING & CONSULTING
БАРИЛГЫН ИЖ БҮРЭН ЗУРАГ ТӨСЛИЙН КОМПАНИ
"ЗЭДПРОЖЕКТ" ХХК

Дундговь аймаг, Эрдэнэдалай сум, 7-р баг
"640 ХҮҮХДИЙН СУУДАЛТАЙ СУРГУУЛЬ"-ийн БАРИЛГА

3-р давхрын багана, рамын байршлын байгуулалт			Үе шат: АЖЛЫН ЗУРАГ		
Инженер		Д.Занабазар	Масштаб: М1:200;25	Зургийн дугаар: ББ-37	Хуудас: ББ-167
Инженер		Б.Баасанжаргал	ЕГ Шифр:	ТГ Шифр: ЗП-23-37-180	Огноо: 2024 он
Шалгасан		Ж.Туул			

1 2 3 4 5 6 7 8 А3

РАМ Р-1-Н ХЭВ М1:200
/тэнхлэг-Y11/

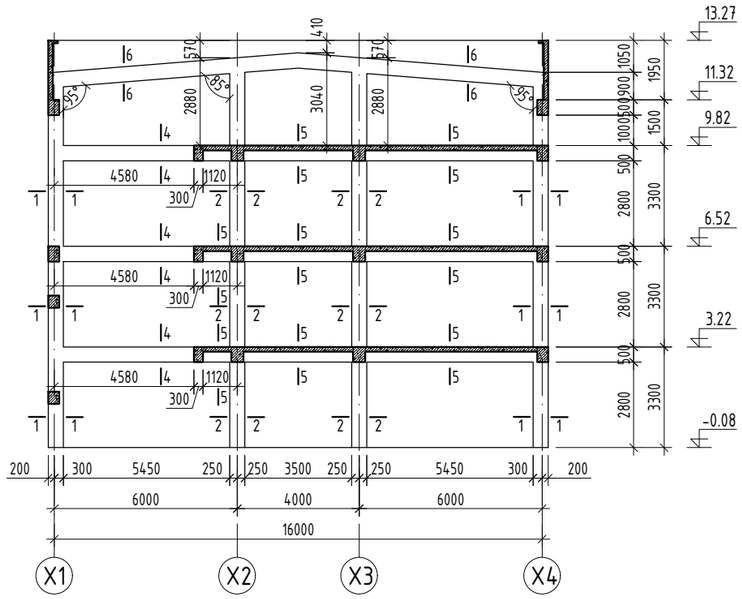

РАМ Р-2-Н ХЭВ М1:200
/тэнхлэг-Y10''/

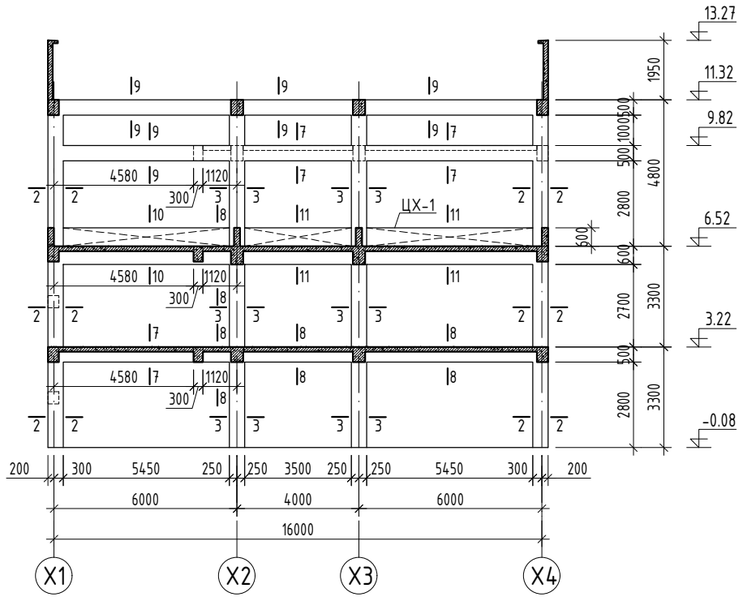

ОГТЛОЛ 1-1 М1:50

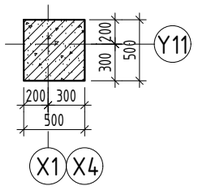

ОГТЛОЛ 2-2 М1:50

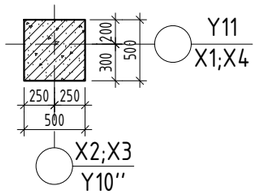

ОГТЛОЛ 3-3 М1:50

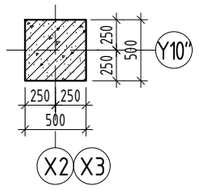

ОГТЛОЛ 4-4 М1:50

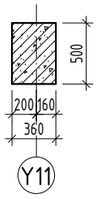

ОГТЛОЛ 5-5 М1:50

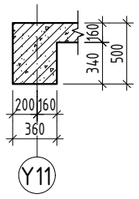

ОГТЛОЛ 6-6 М1:50

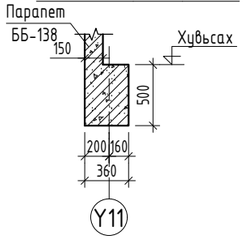

ОГТЛОЛ 7-7 М1:50

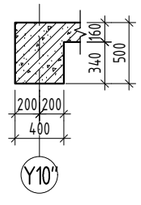

ОГТЛОЛ 8-8 М1:50

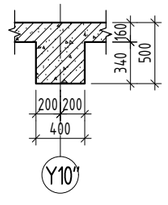

ОГТЛОЛ 9-9 М1:50

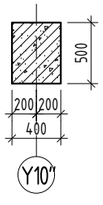

ОГТЛОЛ 10-10 М1:50

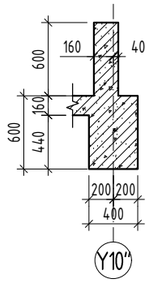

ОГТЛОЛ 11-11 М1:50

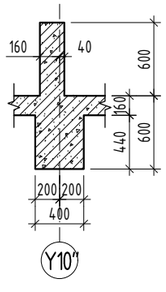

ТАЙЛБАР:

1. Энэ хуудсыг холбогдох хуудсуудтай хамтатган үзнэ үү.
2. Рамын хэв, хучилтын хэвийг уялдуулж хийнэ. Зөрсөн тохиолдолд зураг төсөл зохиогчоос заавал лавлаж тодорхой болгох.

Байршлын схем	Зөвшөөрөлцсөн		
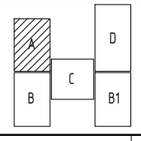	БА		Х.Мөнхнаран
	ХАС		Г.Наранболор
	ХТ, ДГ		Г.Эрхэмбаяр
	ЦБҮ		Б.Билгүүн
	ХД, ГД		Г.Отгонжаргал

PROJECT LLC
ARCHITECTURE ENGINEERING & CONSULTING
БАРИЛГЫН ИЖ БҮРЭН ЗУРАГ ТӨСЛИЙН КОМПАНИ
"ЗЭДПРОЖЕКТ" ХХК

Дундговь аймаг, Эрдэнэдалай сум, 7-р баг
"640 ХҮҮХДИЙН СУУДАЛТАЙ СУРГУУЛЬ"-ийн БАРИЛГА

Рам Р-1; Р-2-н хэв

Үе шат: АЖЛЫН ЗУРАГ

Инженер		Д.Занабазар	Масштаб: М1:200;50	Зургийн дугаар: ББ-38	Хуудас: ББ-167
Инженер		Б.Баасанжаргал	ЕГ Шифр:	ТГ Шифр: ЗП-23-37-180	Огноо: 2024 он
Шалгасан		Ж.Туул			

РАМ Р-3-Н ХЭВ М1:200
/тэнхлэг-Y8′; Y9′; Y10′/

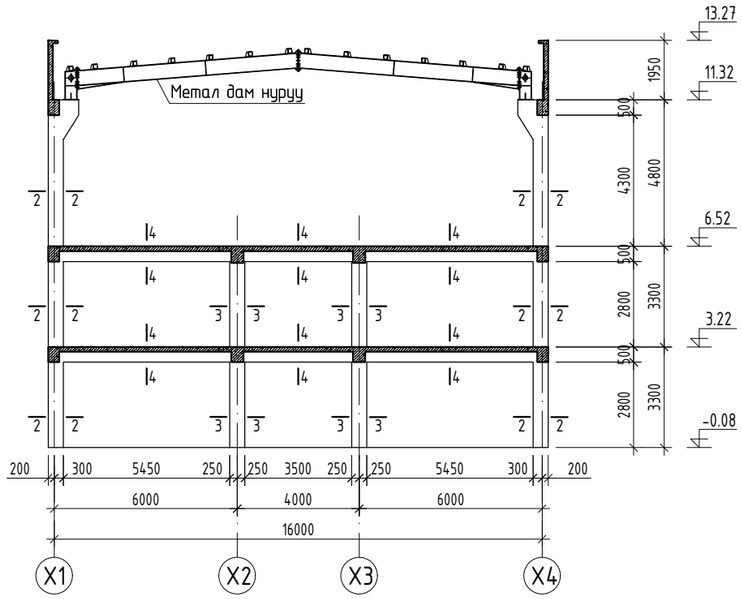

РАМ Р-4-Н ХЭВ М1:200
/тэнхлэг-Y7/

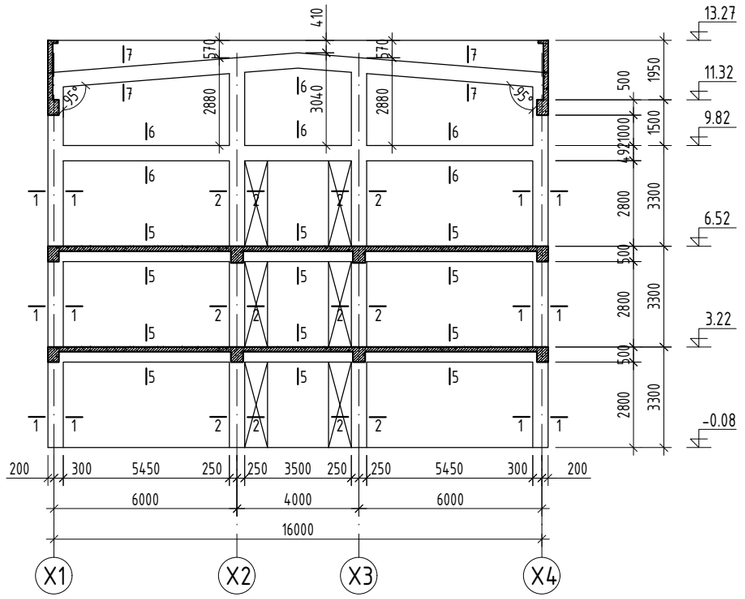

ОГТЛОЛ 1-1 М1:50

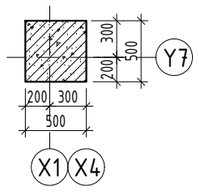

ОГТЛОЛ 2-2 М1:50

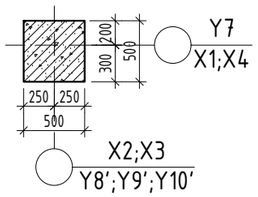

ОГТЛОЛ 3-3 М1:50

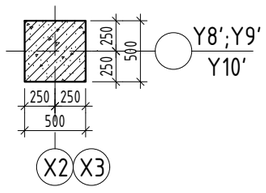

ОГТЛОЛ 4-4 М1:50

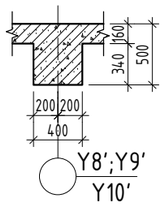

ОГТЛОЛ 5-5 М1:50

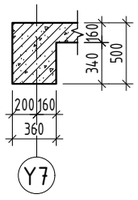

ОГТЛОЛ 6-6 М1:50

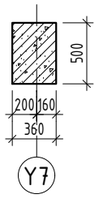

ОГТЛОЛ 7-7 М1:50

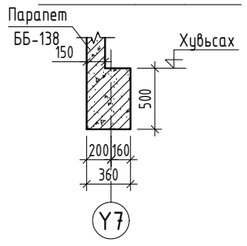

ТАЙЛБАР:

1. Энэ хуудсыг холбогдох хуудсуудтай хамтатган үзнэ үү.
2. Рамын хэв, хучилтын хэвийг уялдуулж хийнэ. Зөрсөн тохиолдолд зураг төсөл зохиогчоос заавал лавлаж тодорхой болгох.

Байршлын схем	Зөвшөөрөлцсөн		
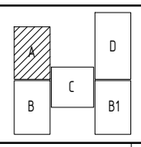	БА		Х.Мөнхнаран
	ХАС		Г.Наранболор
	ХТ, ДГ		Г.Эрхэмбаяр
	ЦБУ		Б.Билгүүн
	ХД, ГД		Г.Отгонжаргал

ARCHITECTURE ENGINEERING & CONSULTING
БАРИЛГЫН ИЖ БҮРЭН ЗУРАГ ТӨСЛИЙН КОМПАНИ
"ЗЭДПРОЖЕКТ" ХХК

Дундговь аймаг, Эрдэнэдалай сум, 7-р баг
"640 ХҮҮХДИЙН СУУДАЛТАЙ СУРГУУЛЬ"-ийн БАРИЛГА

Рам Р-3; Р-4-н хэв			Үе шат: АЖЛЫН ЗУРАГ	
Инженер		Д.Занабазар	Масштаб: М1:200;50	Зургийн дугаар: ББ-39	Хуудас: ББ-167
Инженер		Б.Баасанжаргал	ЕГ Шифр:	ТГ Шифр: ЗП-23-37-180	Огноо: 2024 он
Шалгасан		Ж.Туул			

РАМ Р-5-Н ХЭВ М1:200
/тэнхлэг-Х1/

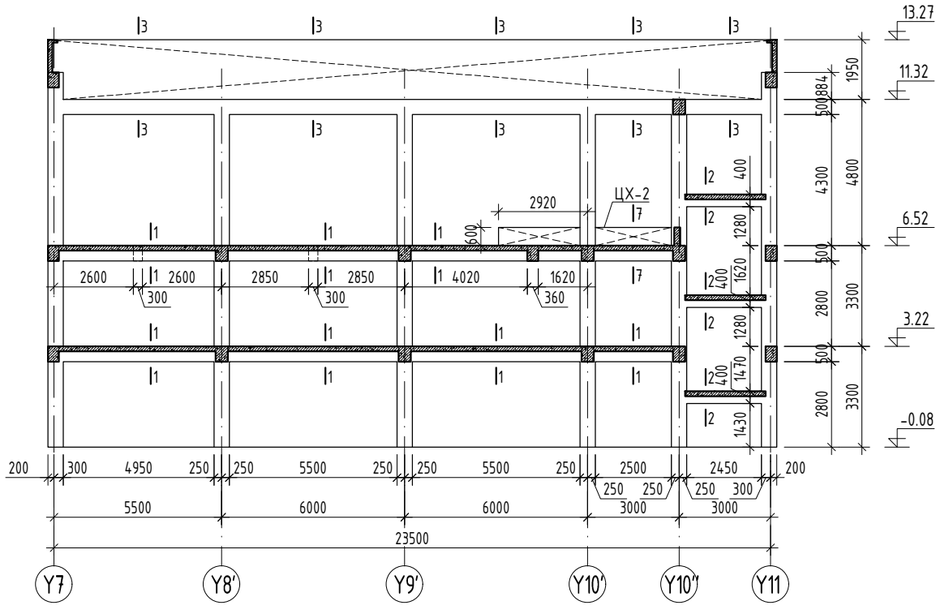

РАМ Р-6-Н ХЭВ М1:200
/тэнхлэг-Х2; Х3/

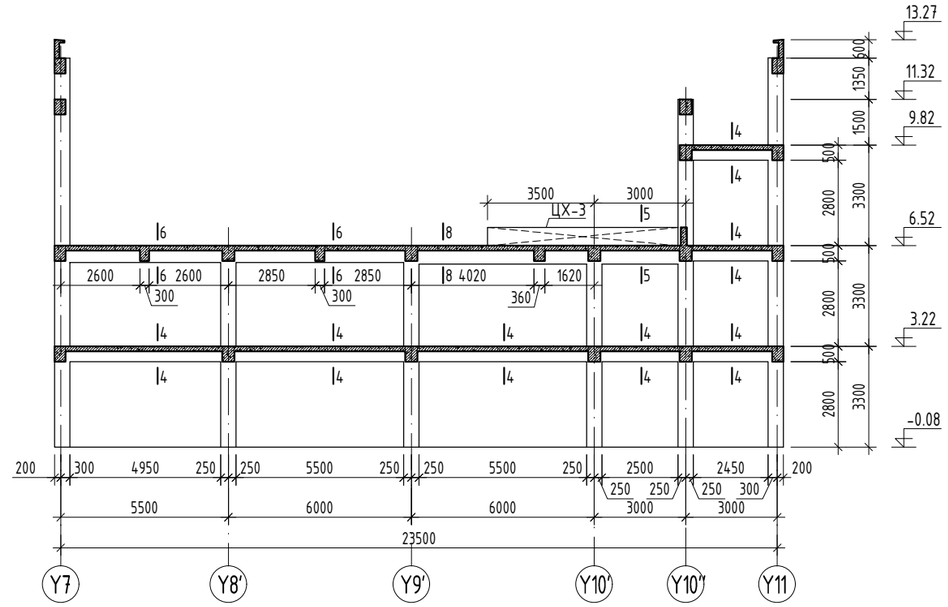

РАМ Р-7-Н ХЭВ М1:200
/тэнхлэг-Х4/

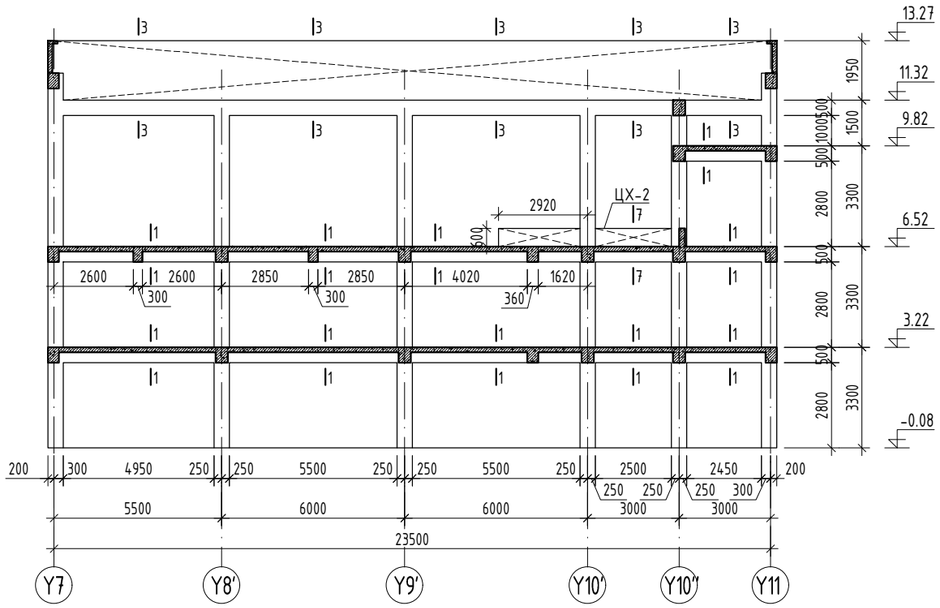

ОГТЛОЛ 1-1 М1:50

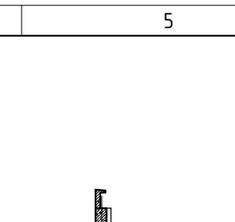

ОГТЛОЛ 2-2 М1:50

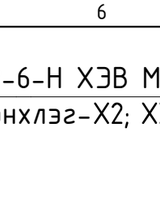

ОГТЛОЛ 3-3 М1:50

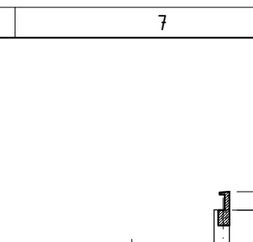

ОГТЛОЛ 4-4 М1:50

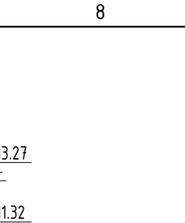

ОГТЛОЛ 5-5 М1:50

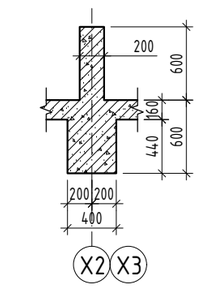

ОГТЛОЛ 6-6 М1:50

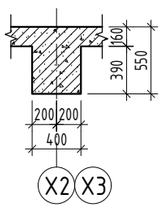

ОГТЛОЛ 7-7 М1:50

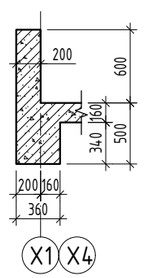

ОГТЛОЛ 8-8 М1:50

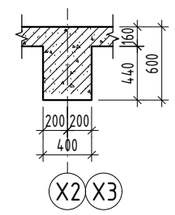

ТАЙЛБАР:

1. Энэ хуудсыг холбогдох хуудсуудтай хамтатган үзнэ үү.
2. Рамын хэв, хучилтын хэвийг үялдуулж хийнэ. Зөрсөн тохиолдолд зураг төсөл зохиогчоос заавал лавлаж тодорхой болгох.

Байршлын схем	Зөвшөөрөлцсөн		
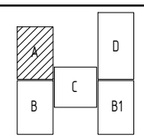	БА		Х.Мөнхнаран
	ХАС		Г.Наранболор
	ХТ, ДГ		Г.Эрхэмбаяр
	ЦБУ		Б.Билгүүн
	ХД, ГД		Г.Отгонжаргал

PROJECT LLC
ARCHITECTURE ENGINEERING & CONSULTING
БАРИЛГЫН ИЖ БҮРЭН ЗУРАГ ТӨСЛИЙН КОМПАНИ
"ЗЭДПРОЖЕКТ" ХХК

Дундговь аймаг, Эрдэнэдалай сум, 7-р баг
"640 ХҮҮХДИЙН СУУДАЛТАЙ СУРГУУЛЬ"-ийн БАРИЛГА

Рам Р-5; Р-6; Р-7-н хэв				Үе шат:	АЖЛЫН ЗУРАГ
Инженер		Д.Занабазар	Масштаб: М1:200;50	Зургийн дугаар: ББ-40	Хуудас: ББ-167
Инженер		Б.Баасанжаргал	ЕГ Шифр:	ТГ Шифр: ЗП-23-37-180	Огноо: 2024 он
Шалгасан		Ж.Туул			

РАМ Р-8-Н ХЭВ М1:200
/тэнхлэг-Y6/

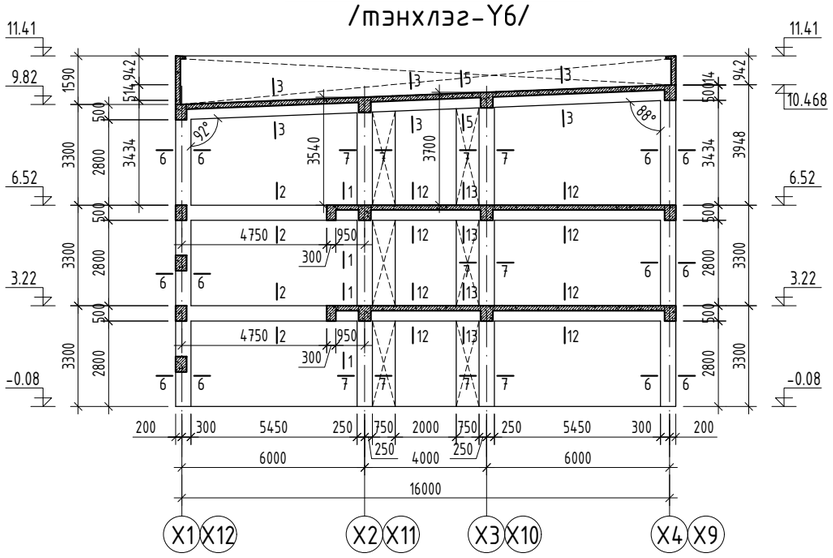

РАМ Р-9-Н ХЭВ М1:200
/тэнхлэг-Y2;Y3;Y4/

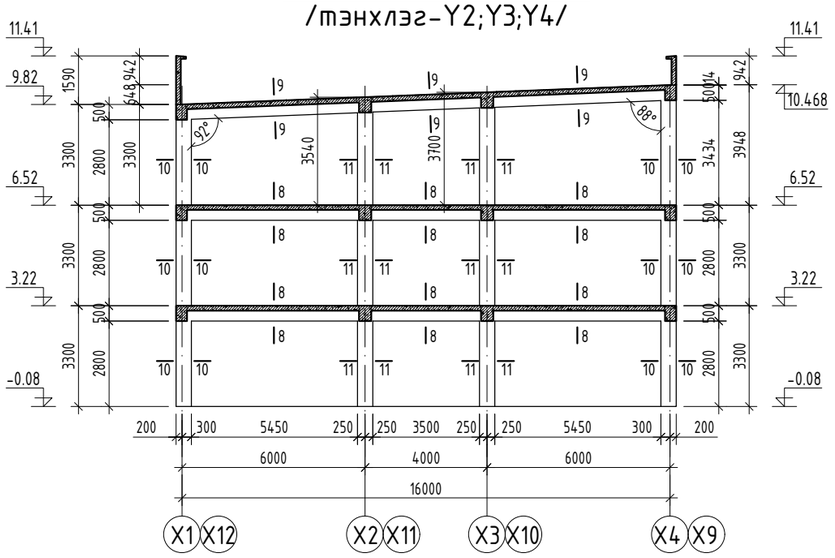

ОГТЛОЛ 1-1 М1:50

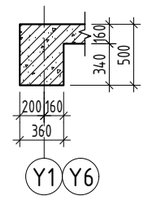

ОГТЛОЛ 2-2 М1:50

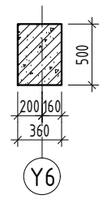

ОГТЛОЛ 3-3 М1:50

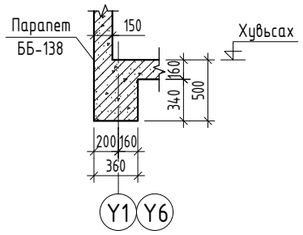

ОГТЛОЛ 4-4 М1:50

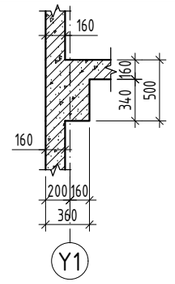

РАМ Р-10-Н ХЭВ М1:200
/тэнхлэг-Y1/

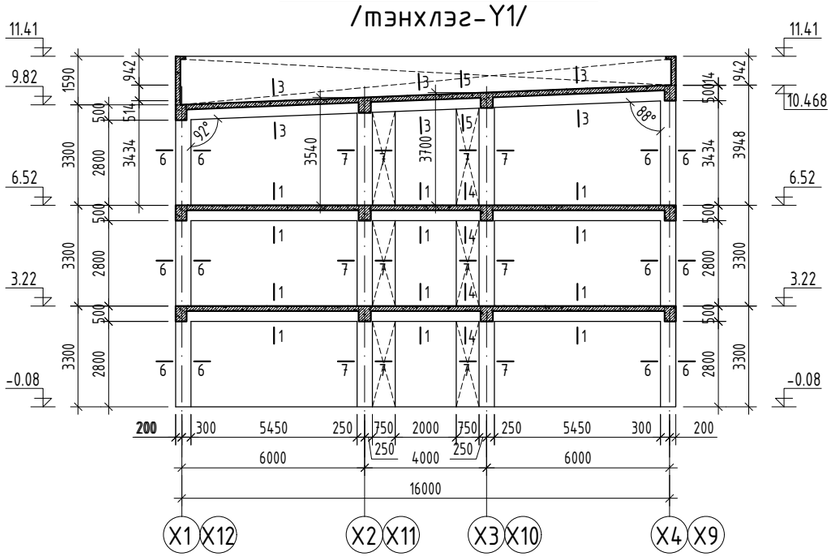

ОГТЛОЛ 5-5 М1:50

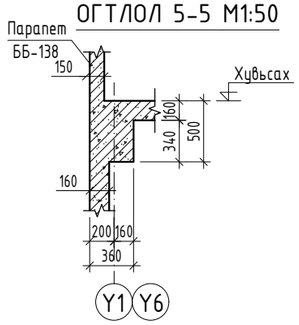

ОГТЛОЛ 6-6 М1:50

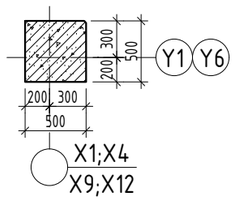

ОГТЛОЛ 7-7 М1:50

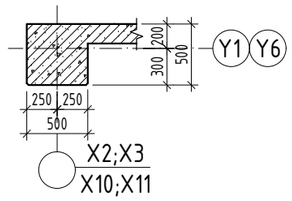

ОГТЛОЛ 8-8 М1:50

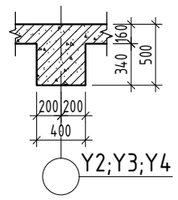

ОГТЛОЛ 9-9 М1:50

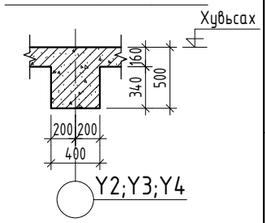

ОГТЛОЛ 10-10 М1:50

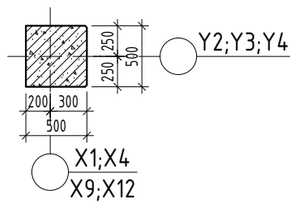

ОГТЛОЛ 11-11 М1:50

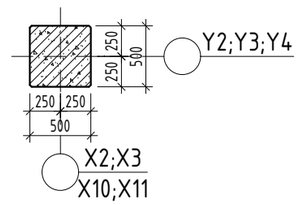

ОГТЛОЛ 12-12 М1:50

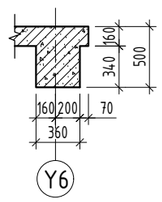

ОГТЛОЛ 13-13 М1:50

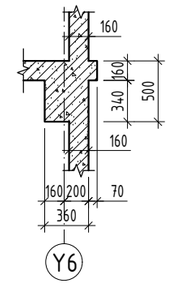

ТАЙЛБАР:

1. Энэ хуудсыг холбогдох хуудсуудтай хамтатган үзнэ үү.
2. Далий дамнурууны хөндлөн огтлолын нам талын өндөр h=500мм байна
3. Рамын хэвэнд далий дамнурууны хэмжээг тэнхлэгээр тавьсан болно.
4. Рамын хэв, хучилтын хэвийг уялдуулж хийнэ. Зөрсөн тохиолдолд зураг төсөл зохиогчоос заавал лавлаж тодорхой болгох.

Байршлын схем	Зөвшөөрөлцсөн		
	БА		Х.Мөнхнаран
	ХАС		Г.Наранболор
	ХТ, ДГ		Г.Эрхэмбаяр
	ЦБУ		Б.Билгүүн
	ХД, ГД		Г.Отгонжаргал

PROJECT LLC
ARCHITECTURE ENGINEERING & CONSULTING
БАРИЛГЫН ИЖ БҮРЭН ЗУРАГ ТӨСЛИЙН КОМПАНИ
"ЗЭДПРОЖЕКТ" ХХК

Дундговь аймаг, Эрдэнэдалай сум, 7-р баг
"640 ХҮҮХДИЙН СУУДАЛТАЙ СУРГУУЛЬ"-ийн БАРИЛГА

Рам Р-8; Р-9; Р-10-н хэв			Үе шат:	АЖЛЫН ЗУРАГ
Инженер		Д.Занадазар	Масштаб: М1:200;50	Зургийн дугаар: ББ-41 / Хуудас: ББ-167
Инженер		Б.Баасанжаргал	ЕГ Шифр:	ТГ Шифр: ЗП-23-37-180 / Огноо: 2024 он
Шалгасан		Ж.Туул		

РАМ Р-11-Н ХЭВ М1:200
/тэнхлэг-Х1;Х12/

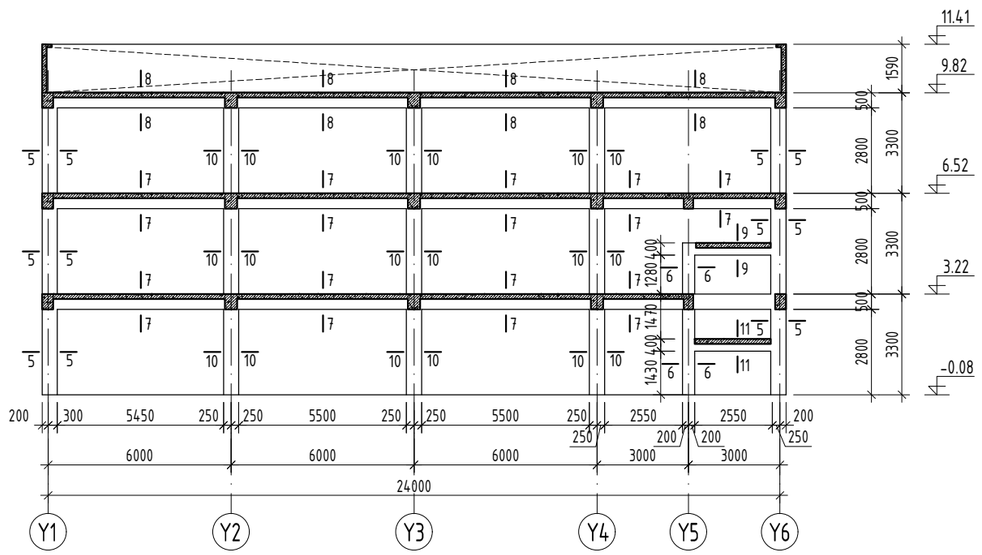

РАМ Р-12-Н ХЭВ М1:200
/тэнхлэг-Х2;Х11/

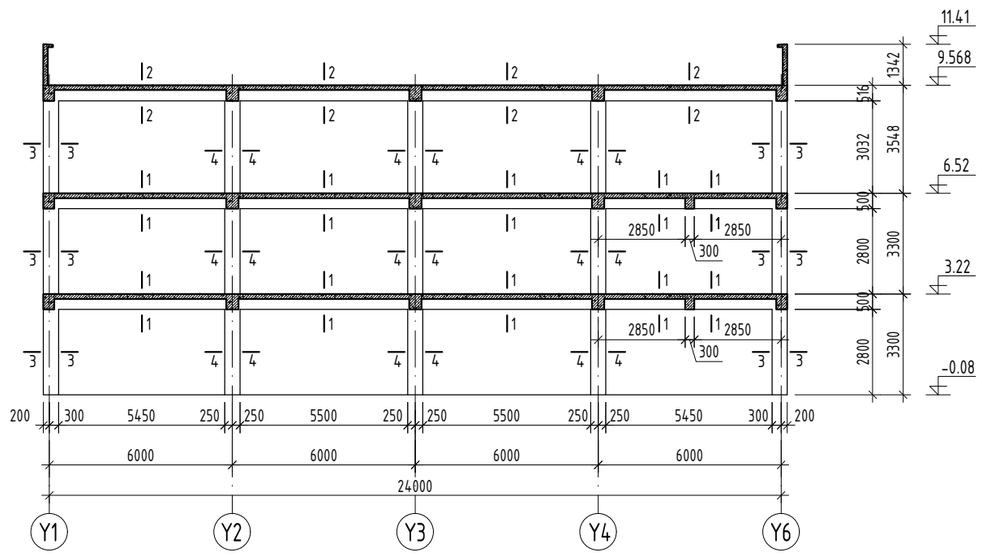

ОГТЛОЛ 1-1 М1:50

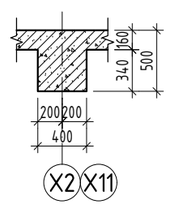

ОГТЛОЛ 2-2 М1:50

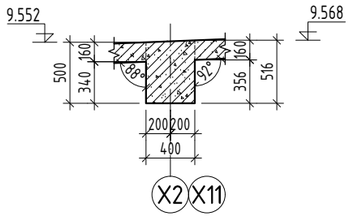

ОГТЛОЛ 3-3 М1:50

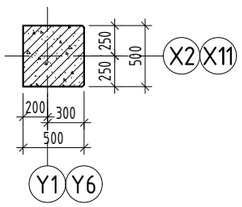

ОГТЛОЛ 4-4 М1:50

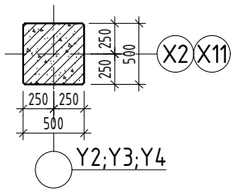

ОГТЛОЛ 5-5 М1:50

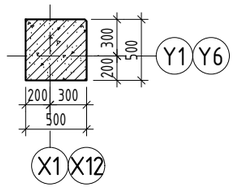

ОГТЛОЛ 6-6 М1:50

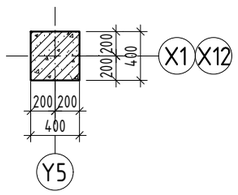

ОГТЛОЛ 7-7 М1:50

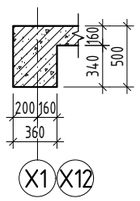

ОГТЛОЛ 8-8 М1:50

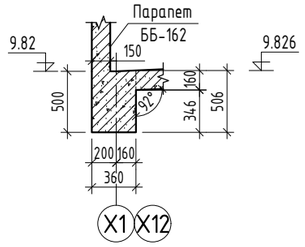

ОГТЛОЛ 9-9 М1:50

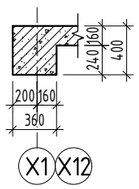

ОГТЛОЛ 10-10 М1:50

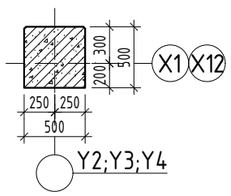

ОГТЛОЛ 11-11 М1:50

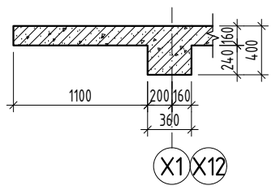

ТАЙЛБАР:

1. Энэ хуудсыг холбогдох хуудсуудтай хамтатган үзнэ үү.
2. Далий дамнурууны хөндлөн огтлолын нам талын өндөр h=500мм байна
3. Рамын хэвэнд далий дамнурууны хэмжээг тэнхлэгээр тавьсан болно.
4. Рамын хэв, хучилтын хэвийг уялдуулж хийнэ. Зөрсөн тохиолдолд зураг төсөл зохиогчоос заавал лавлаж тодорхой болгох.

Байршлын схем

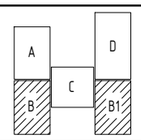

Зөвшөөрөлцсөн

БА		Х.Мөнхнаран
ХАС		Г.Наранболор
ХТ, ДГ		Г.Эрхэмбаяр
ЦБУ		Б.Билгүүн
ХД, ГД		Г.Отгонжаргал

PROJECT LLC
ARCHITECTURE ENGINEERING & CONSULTING
БАРИЛГЫН ИЖ БҮРЭН ЗУРАГ ТӨСЛИЙН КОМПАНИ
"ЗЭДПРОЖЕКТ" ХХК

Дундговь аймаг, Эрдэнэдалай сум, 7-р баг
"640 ХУУХДИЙН СУУДАЛТАЙ СУРГУУЛЬ"-ийн БАРИЛГА

Рам Р-11; Р-12-н хэв

Үе шат: АЖЛЫН ЗУРАГ

Инженер		Д.Занабазар	Масштаб: М1:200;50	Зургийн дугаар: ББ-42	Хуудас: ББ-167
Инженер		Б.Баасанжаргал	ЕГ Шифр:	ТГ Шифр: ЗП-23-37-180	Огноо: 2024 он
Шалгасан		Ж.Туул			

1 2 3 4 5 6 7 8 А3

РАМ Р-13-Н ХЭВ М1:200
/тэнхлэг-Х3;Х10/

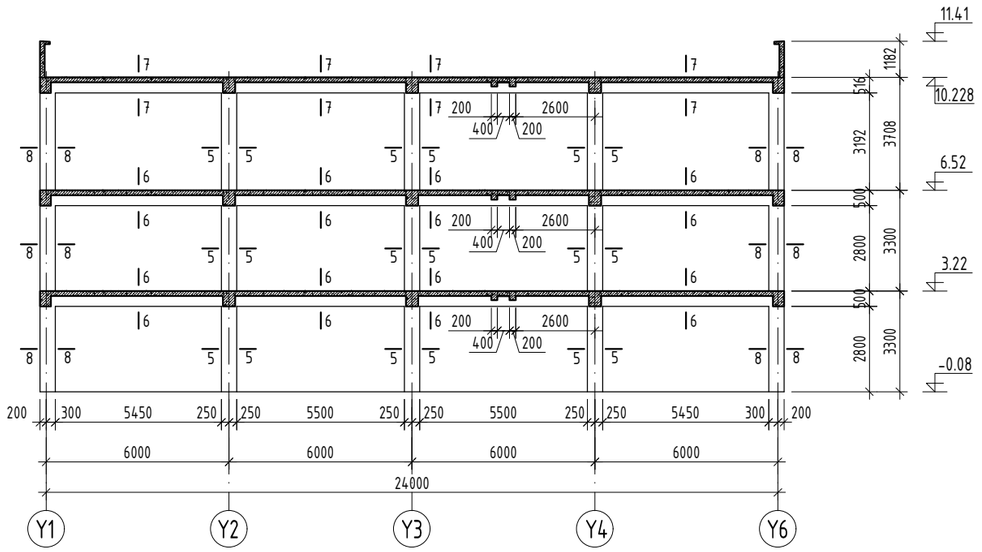

РАМ Р-14-Н ХЭВ М1:200
/тэнхлэг-Х4;Х9/

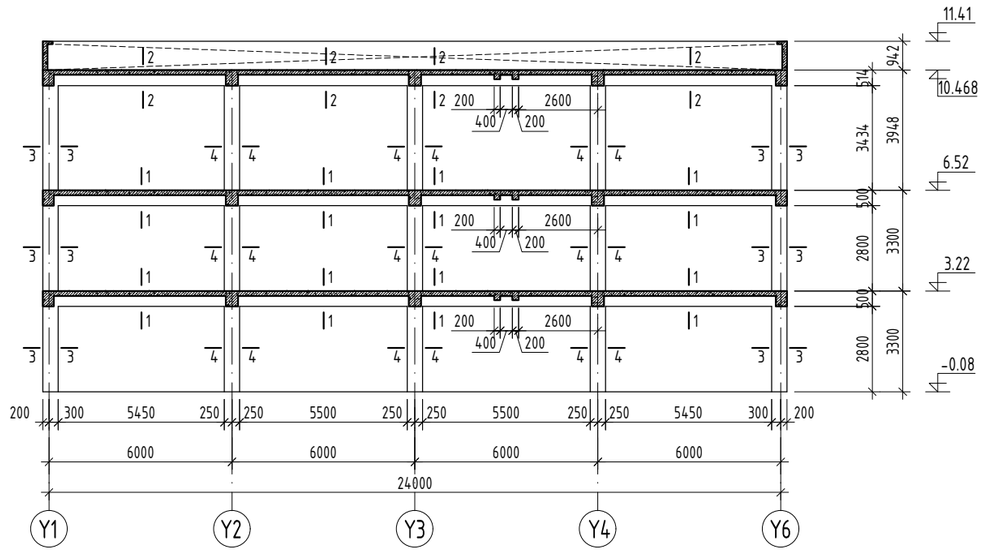

ОГТЛОЛ 1-1 М1:50

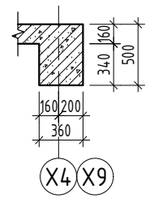

ОГТЛОЛ 2-2 М1:50

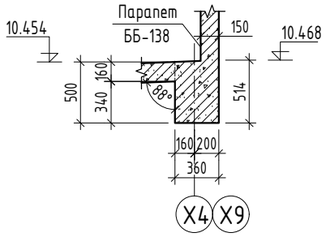

ОГТЛОЛ 3-3 М1:50

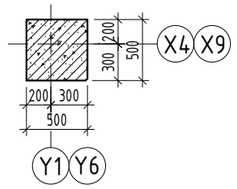

ОГТЛОЛ 4-4 М1:50

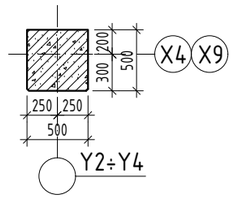

ОГТЛОЛ 5-5 М1:50

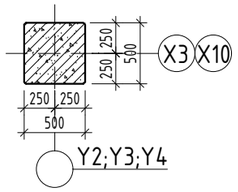

ОГТЛОЛ 6-6 М1:50

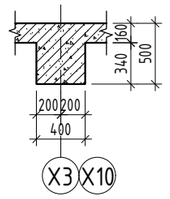

ОГТЛОЛ 7-7 М1:50

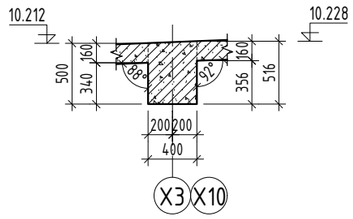

ОГТЛОЛ 8-8 М1:50

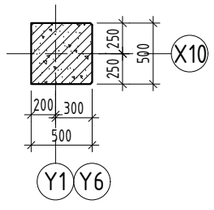

ТАЙЛБАР:

1. Энэ хуудсыг холбогдох хуудсуудтай хамтатган үзнэ үү.
2. Далий дамнурууны хөндлөн огтлолын нам талын өндөр h=500мм байна
3. Рамын хэвэнд далий дамнурууны хэмжээг тэнхлэгээр тавьсан болно.
4. Рамын хэв, хучилтын хэвийг цуглуулж хийнэ. Зөрсөн тохиолдолд зураг төсөл зохиогчоос заавал лавлаж тодорхой болгох.

Байршлын схем	Зөвшөөрөлцсөн		
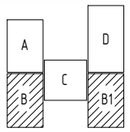	БА		Х.Мөнхнаран
	ХАС		Г.Наранболор
	ХТ, ДГ		Г.Эрхэмбаяр
	ЦБУ		Б.Билгүүн
	ХД, ГД		Г.Отгонжаргал

PROJECT LLC
ARCHITECTURE ENGINEERING & CONSULTING
БАРИЛГЫН ИЖ БҮРЭН ЗУРАГ ТӨСЛИЙН КОМПАНИ
"ЗЭДПРОЖЕКТ" ХХК

Дундговь аймаг, Эрдэнэдалай сум, 7-р баг
"640 ХУУХДИЙН СУУДАЛТАЙ СУРГУУЛЬ"-ийн БАРИЛГА

Рам Р-13; Р-14-н хэв			Үе шат: АЖЛЫН ЗУРАГ	
Инженер		Д.Занабазар	Масштаб: М1:200;50	Зургийн дугаар: ББ-43 / Хуудас: ББ-167
Инженер		Б.Баасанжаргал	ЕГ Шифр:	ТГ Шифр: ЗП-23-37-180 / Огноо: 2024 он
Шалгасан		Ж.Туул		

1 2 3 4 5 6 7 8 А3

РАМ Р-15-Н ХЭВ М1:200
/тэнхлэг-Х5;Х8/

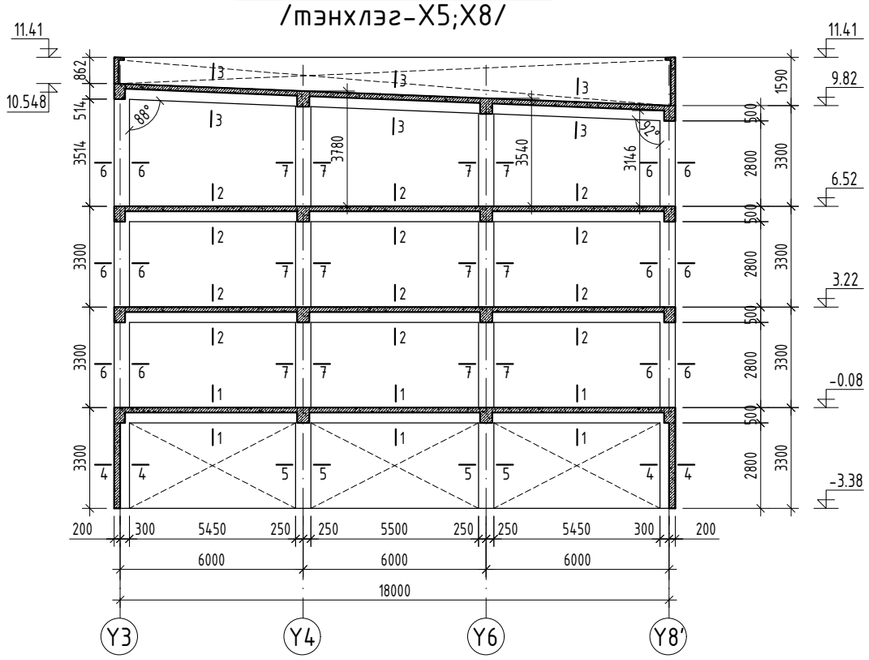

РАМ Р-16-Н ХЭВ М1:200
/тэнхлэг-Х6;Х7/

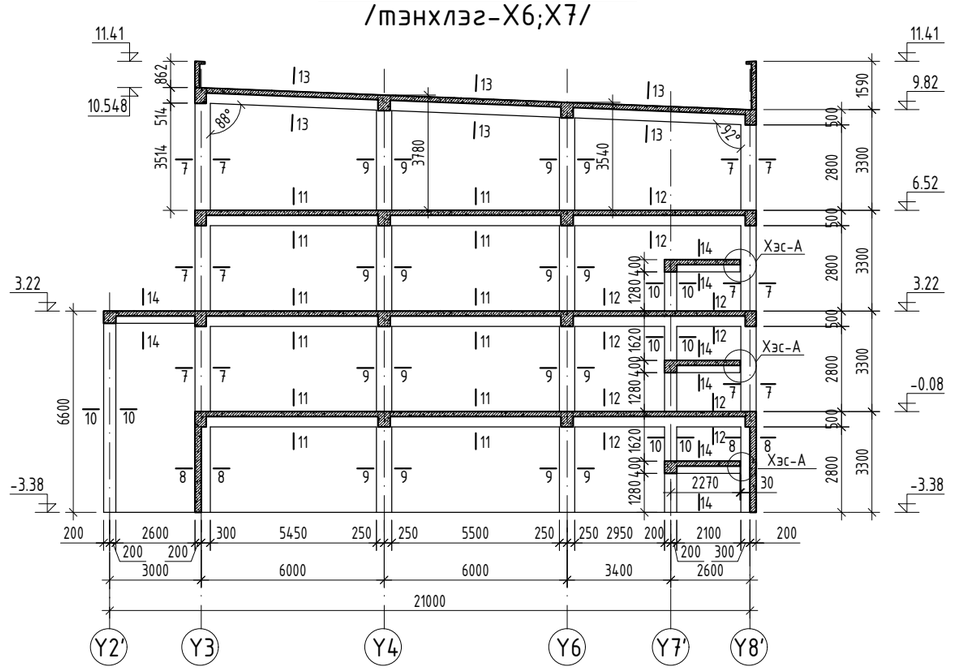

ХЭСЭГЛЭЛ-А М1:25

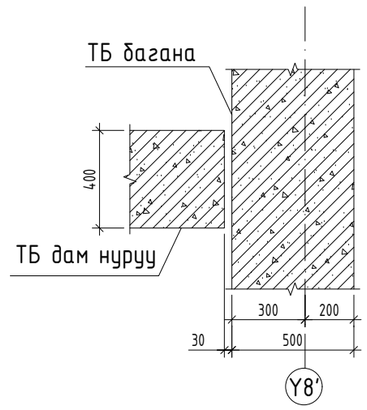

ОГТЛОЛ 1-1 М1:50

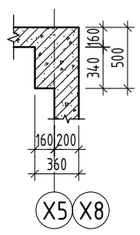

ОГТЛОЛ 2-2 М1:50

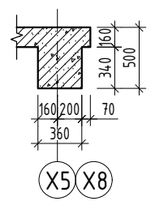

ОГТЛОЛ 3-3 М1:50

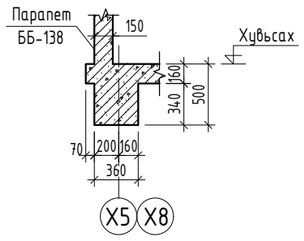

ОГТЛОЛ 4-4 М1:50

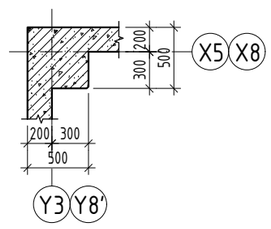

ОГТЛОЛ 5-5 М1:50

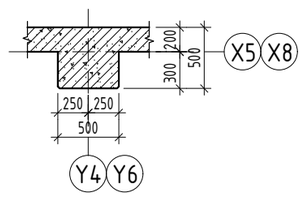

ОГТЛОЛ 6-6 М1:50

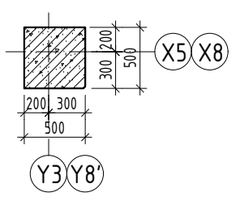

ОГТЛОЛ 7-7 М1:50

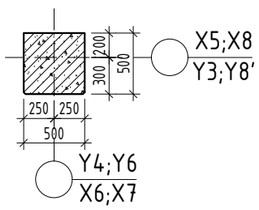

ОГТЛОЛ 8-8 М1:50

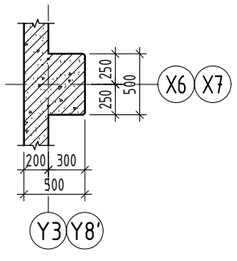

ОГТЛОЛ 9-9 М1:50

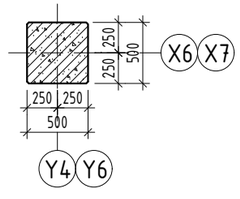

ОГТЛОЛ 10-10 М1:50

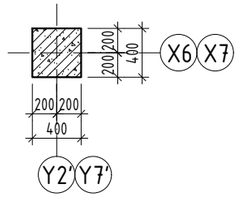

ОГТЛОЛ 11-11 М1:50

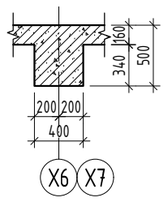

ОГТЛОЛ 12-12 М1:50

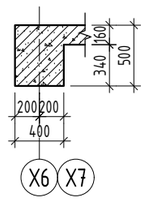

ОГТЛОЛ 13-13 М1:50

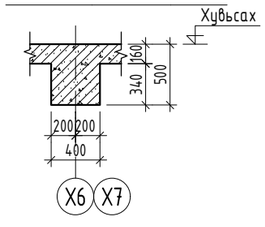

ОГТЛОЛ 14-14 М1:50

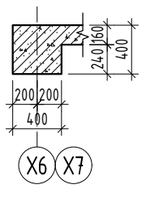

ТАЙЛБАР:

1. Энэ хуудсыг холбогдох хуудсуудтай хамтатган үзнэ үү.
2. Далий дамнурууны хөндлөн огтлолын нам талын өндөр h=500мм байна
3. Рамын хэвэнд далий дамнурууны хэмжээг тэнхлэгээр тавьсан болно.
4. Рамын хэв, хучилтын хэвийг цялдуулж хийнэ. Зөрсөн тохиолдолд зураг төсөл зохиогчоос заавал лавлаж тодорхой болгох.

Байршлын схем	Зөвшөөрөлцсөн		
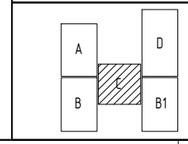	БА		Х.Мөнхнаран
	ХАС		Г.Наранболор
	ХТ, ДГ		Г.Эрхэмбаяр
	ЦБУ		Б.Билгүүн
	ХД, ГД		Г.Отгонжаргал

ARCHITECTURE ENGINEERING & CONSULTING
БАРИЛГЫН ИЖ БҮРЭН ЗУРАГ ТӨСЛИЙН КОМПАНИ
"ЗЭДПРОЖЕКТ" ХХК

Дундговь аймаг, Эрдэнэдалай сум, 7-р баг
"640 ХҮҮХДИЙН СУУДАЛТАЙ СУРГУУЛЬ"-ийн БАРИЛГА

Рам Р-15; Р-16-н хэв

Үе шат: АЖЛЫН ЗУРАГ

Инженер		Д.Занабазар	Масштаб: М1:200;50	Зургийн дугаар: ББ-44	Хуудас: ББ-167
Инженер		Б.Баасанжаргал	ЕГ Шифр:	ТГ Шифр: ЗП-23-37-180	Огноо: 2024 он
Шалгасан		Ж.Туул			

РАМ Р-17-Н ХЭВ М1:200
/тэнхлэг-Y8'/

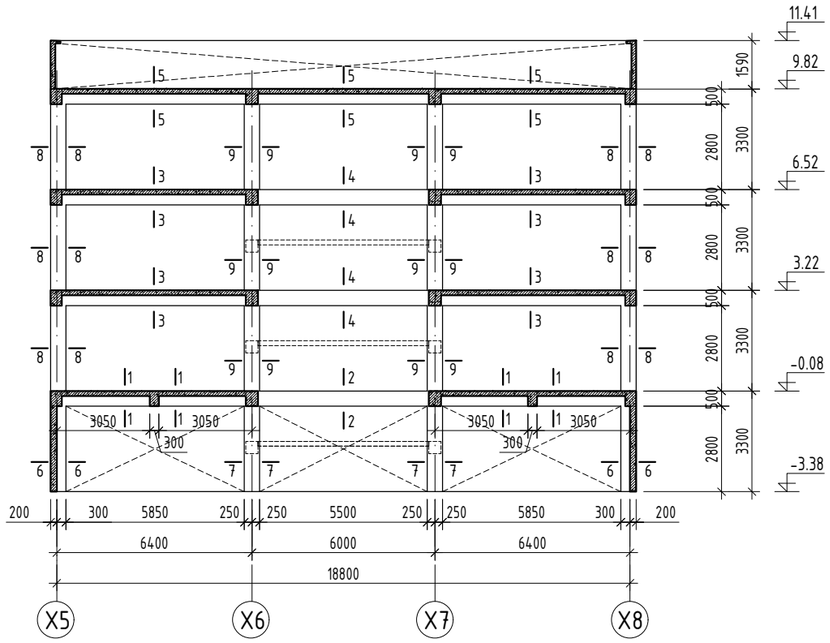

РАМ Р-18-Н ХЭВ М1:200
/тэнхлэг-Y6/

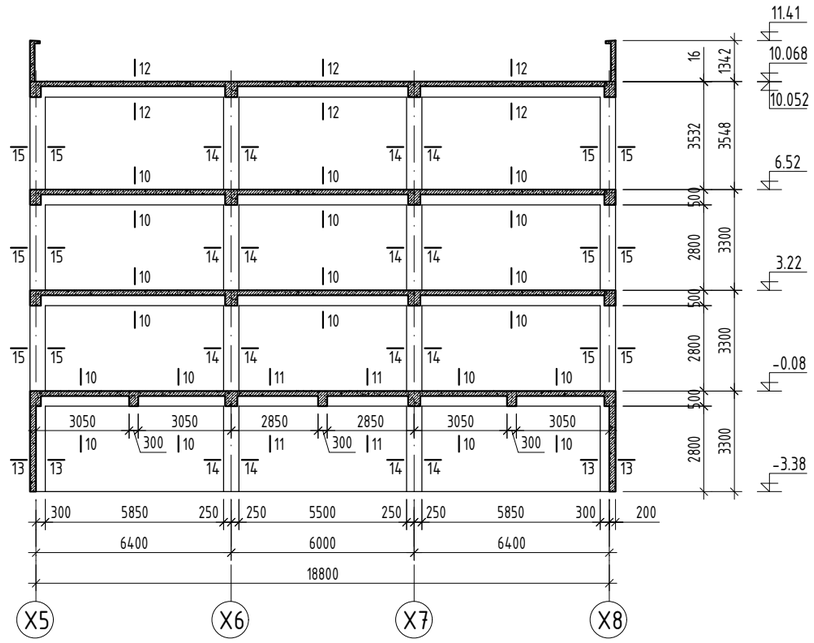

ОГТЛОЛ 1-1 М1:50

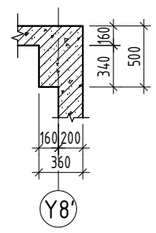

ОГТЛОЛ 2-2 М1:50

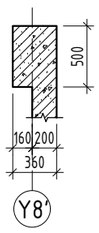

ОГТЛОЛ 3-3 М1:50

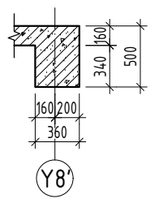

ОГТЛОЛ 4-4 М1:50

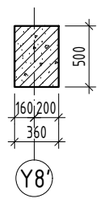

ОГТЛОЛ 5-5 М1:50

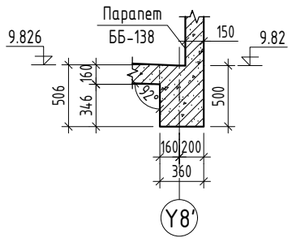

ОГТЛОЛ 6-6 М1:50

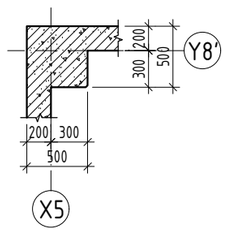

ОГТЛОЛ 7-7 М1:50

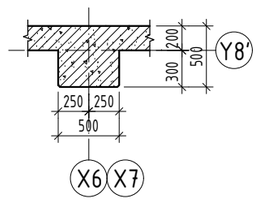

ОГТЛОЛ 8-8 М1:50

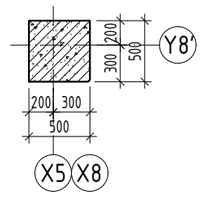

ОГТЛОЛ 9-9 М1:50

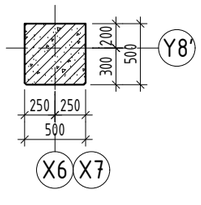

ОГТЛОЛ 10-10 М1:50

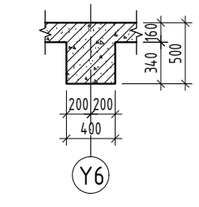

ОГТЛОЛ 11-11 М1:50

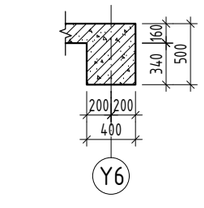

ОГТЛОЛ 12-12 М1:50

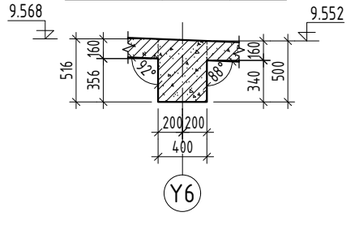

ОГТЛОЛ 13-13 М1:50

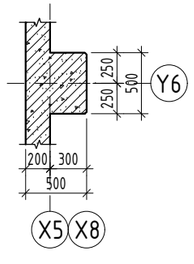

ОГТЛОЛ 14-14 М1:50

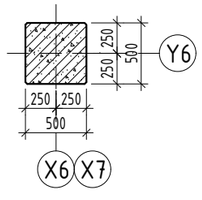

ОГТЛОЛ 15-15 М1:50

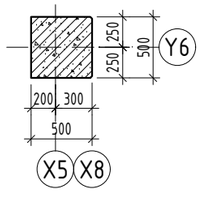

ТАЙЛБАР:

1. Энэ хуудсыг холбогдох хуудсуудтай хамтатган үзнэ үү.
2. Далий дамнурууны хөндлөн огтлолын нам талын өндөр h=500мм байна
3. Рамын хэвэнд далий дамнурууны хэмжээг тэнхлэгээр тавьсан болно.
4. Рамын хэв, хучилтын хэвийг цялдуулж хийнэ. Зөрсөн тохиолдолд зураг төсөл зохиогчоос заавал лавлаж тодорхой болгох.

Байршлын схем	Зөвшөөрөлцсөн		
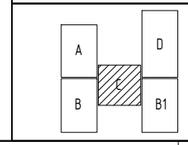	БА		Х.Мөнхнаран
	ХАС		Г.Наранболор
	ХТ, ДГ		Г.Эрхэмбаяр
	ЦБУ		Б.Билгүүн
	ХД, ГД		Г.Отгонжаргал

ARCHITECTURE ENGINEERING & CONSULTING
БАРИЛГЫН ИЖ БҮРЭН ЗУРАГ ТӨСЛИЙН КОМПАНИ
"ЗЗДПРОЖЕКТ" ХХК

Дундговь аймаг, Эрдэнэдалай сум, 7-р баг
"640 ХҮҮХДИЙН СУУДАЛТАЙ СУРГУУЛЬ"-ийн БАРИЛГА

Рам Р-17; Р-18-н хэв			Үе шат: АЖЛЫН ЗУРАГ		
Инженер		Д.Занабазар	Масштаб: М1:200;50	Зургийн дугаар: ББ-45	Хуудас: ББ-167
Инженер		Б.Баасанжаргал	ЕГ Шифр:	ТГ Шифр: ЗП-23-37-180	Огноо: 2024 он
Шалгасан		Ж.Туул			

1 2 3 4 5 6 7 8 А3

РАМ Р-19-Н ХЭВ М1:200
/тэнхлэг-Y4/

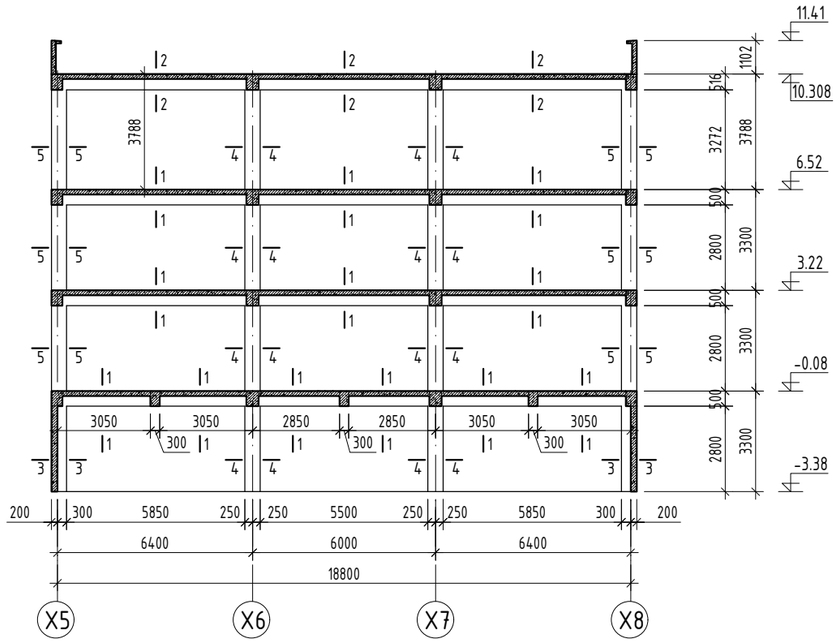

РАМ Р-20-Н ХЭВ М1:200
/тэнхлэг-Y3/

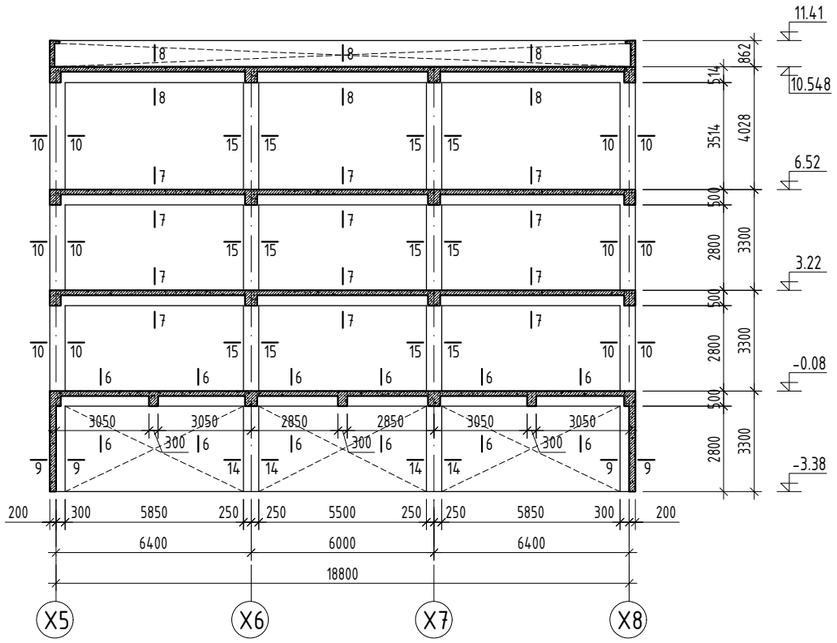

ОГТЛОЛ 1-1 М1:50

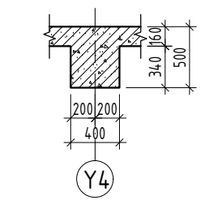

ОГТЛОЛ 2-2 М1:50

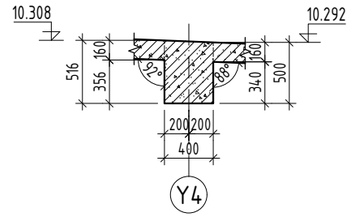

ОГТЛОЛ 3-3 М1:50

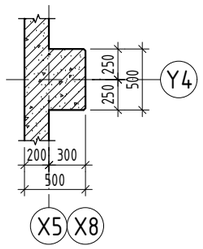

ОГТЛОЛ 4-4 М1:50

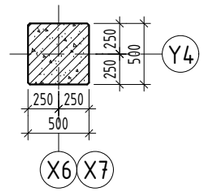

РАМ Р-21-Н ХЭВ М1:200
/тэнхлэг-Y2'/

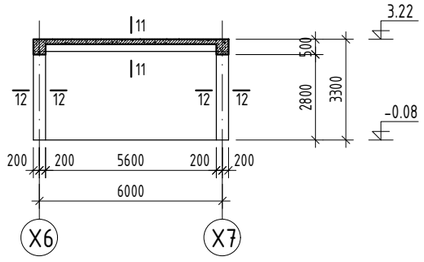

ОГТЛОЛ 5-5 М1:50

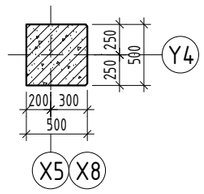

ОГТЛОЛ 6-6 М1:50

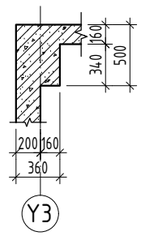

ОГТЛОЛ 7-7 М1:50

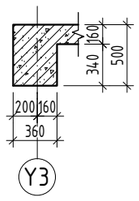

ОГТЛОЛ 8-8 М1:50

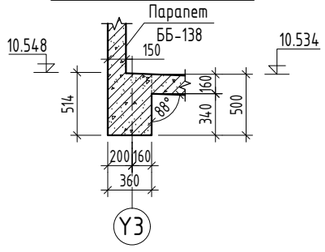

ОГТЛОЛ 9-9 М1:50

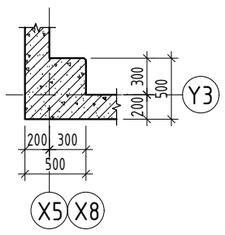

ОГТЛОЛ 10-10 М1:50

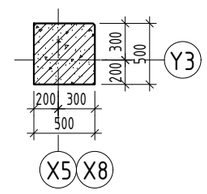

ОГТЛОЛ 11-11 М1:50

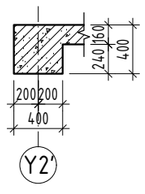

ОГТЛОЛ 12-12 М1:50

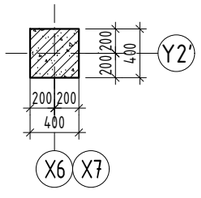

ОГТЛОЛ 13-13 М1:50

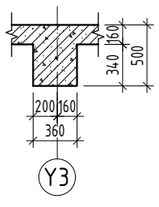

ОГТЛОЛ 14-14 М1:50

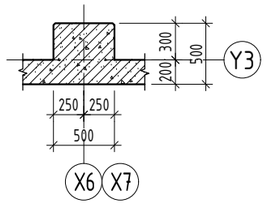

ОГТЛОЛ 15-15 М1:50

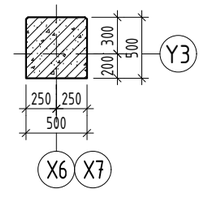

ТАЙЛБАР:

1. Энэ хуудсыг холбогдох хуудсуудтай хамтатган үзнэ үү.
2. Далий дамнурууны хөндлөн огтлолын нам талын өндөр h=500мм байна
3. Рамын хэвэнд далий дамнурууны хэмжээг тэнхлэгээр тавьсан болно.
4. Рамын хэв, хучилтын хэвийг уялдуулж хийнэ. Зөрсөн тохиолдолд зураг төсөл зохиогчоос заавал лавлаж тодорхой болгох.

Байршлын схем	Зөвшөөрөлцсөн		
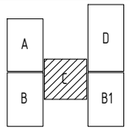	БА		Х.Мөнхнаран
	ХАС		Г.Наранболор
	ХТ, ДГ		Г.Эрхэмбаяр
	ЦБУ		Б.Билгүүн
	ХД, ГД		Г.Отгонжаргал

ARCHITECTURE ENGINEERING & CONSULTING
БАРИЛГЫН ИЖ БҮРЭН ЗУРАГ ТӨСЛИЙН КОМПАНИ
"ЗЗДПРОЖЕКТ" ХХК

Дундговь аймаг, Эрдэнэдалай сум, 7-р баг
"640 ХҮҮХДИЙН СУУДАЛТАЙ СУРГУУЛЬ"-ийн БАРИЛГА

Рам Р-19; Р-20; Р-21-н хэв			Үе шат: АЖЛЫН ЗУРАГ		
Инженер		Д.Занабазар	Масштаб: М1:200;50	Зургийн дугаар: ББ-46	Хуудас: ББ-167
Инженер		Б.Баасанжаргал	ЕГ Шифр:	ТГ Шифр: ЗП-23-37-180	Огноо: 2024 он
Шалгасан		Ж.Туул			

РАМ Р-22-Н ХЭВ М1:200
/тэнхлэг-Х9;Х12/

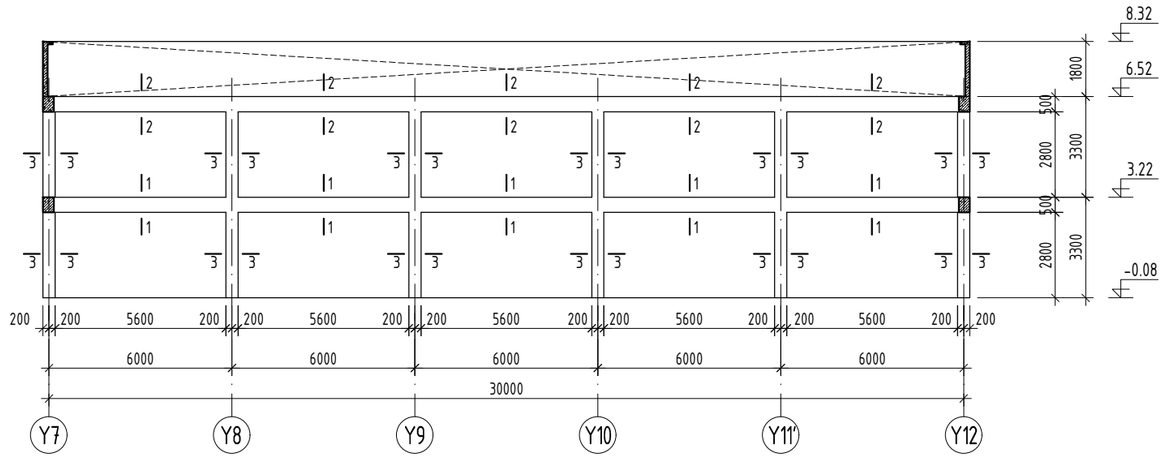

РАМ Р-23-Н ХЭВ М1:200
/тэнхлэг-Y7;Y12/

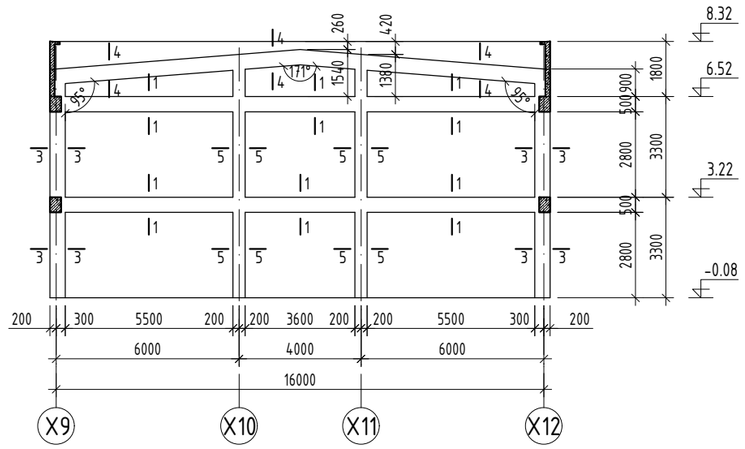

Y8-Y11' ТЭНХЛЭГ ДАГУУХ РАМЫН ХЭВ М1:200

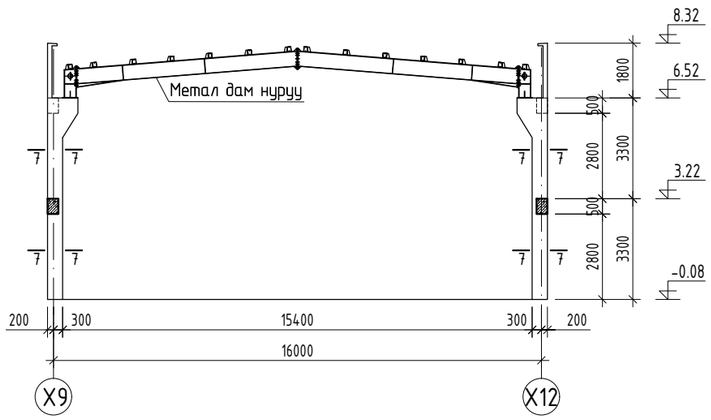

ОГТЛОЛ 1-1 М1:50

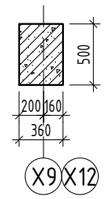

ОГТЛОЛ 2-2 М1:50

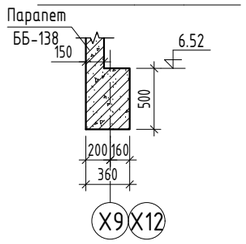

ОГТЛОЛ 3-3 М1:50

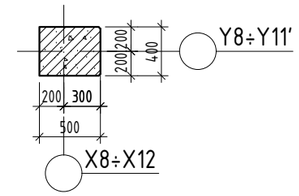

ОГТЛОЛ 4-4 М1:50

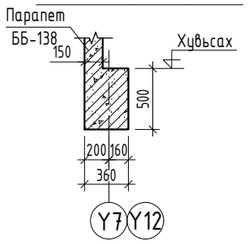

ОГТЛОЛ 5-5 М1:50

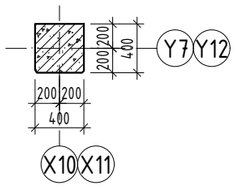

ТАЙЛБАР

1. Энэ хуудсыг холбогдох хуудсуудтай хамтатган үзнэ үү.
2. Рамын хэв, хучилтын хэвийг уялдуулж хийнэ үү. Зөрсөн тохиолдолд зураг төсөл зохиогчоос заавал лавлаж тодорхой болгох.

Байршлын схем	Зөвшөөрөлцсөн		
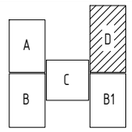	БА		Х.Мөнхнаран
	ХАС		Г.Наранболор
	ХТ, ДГ		Г.Эрхэмбаяр
	ЦБУ		Б.Билгүүн
	ХД, ГД		Г.Отгонжаргал

PROJECT LLC
ARCHITECTURE ENGINEERING & CONSULTING
БАРИЛГЫН ИЖ БҮРЭН ЗУРАГ ТӨСЛИЙН КОМПАНИ
"ЗЭДПРОЖЕКТ" ХХК

Дундговь аймаг, Эрдэнэдалай сум, 7-р баг
''640 ХҮҮХДИЙН СУУДАЛТАЙ СУРГУУЛЬ''-ийн БАРИЛГА

Рам Р-22; Р-23-н хэв

Үе шат: АЖЛЫН ЗУРАГ

Инженер		Д.Занадазар	Масштаб: М1:200;50	Зургийн дугаар: ББ-47	Хуудас: ББ-167
Инженер		Б.Баасанжаргал	ЕГ Шифр:	ТГ Шифр: ЗП-23-37-180	Огноо: 2024 он
Шалгасан		Ж.Туул			

1 2 3 4 5 6 7 8 А3

БАГАНА Б-1 М1:100

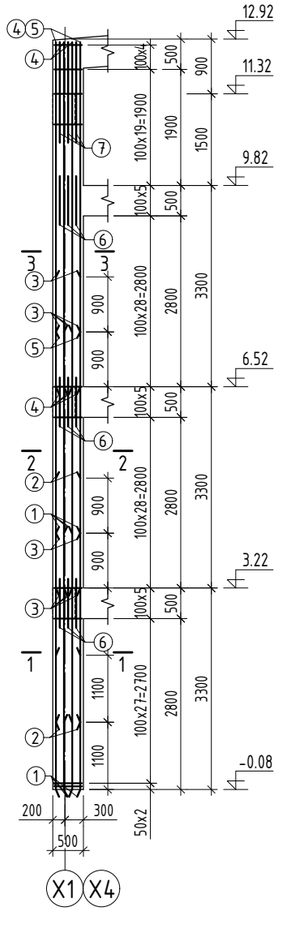

БАГАНА Б-2 М1:100

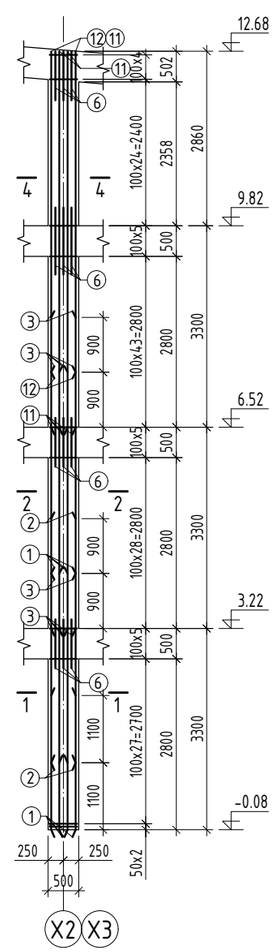

ОГТЛОЛ 1-1 М1:20

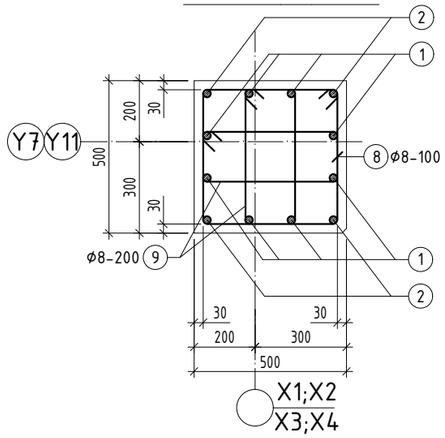

ОГТЛОЛ 2-2 М1:20

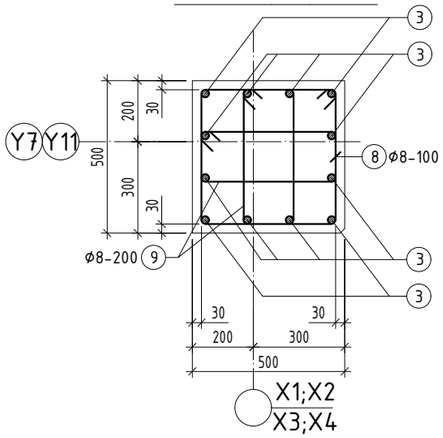

ОГТЛОЛ 3-3 М1:20

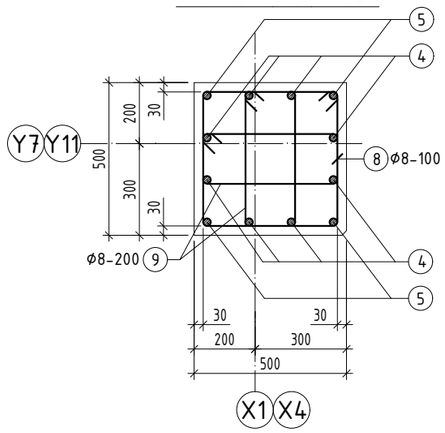

ОГТЛОЛ 4-4 М1:20

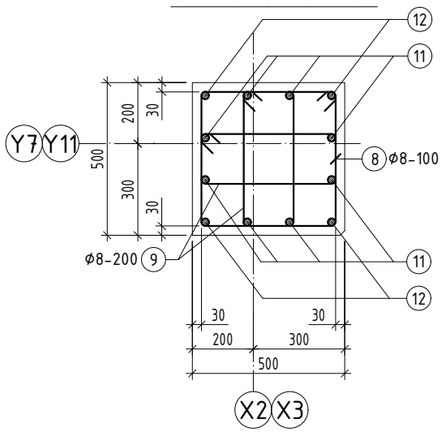

ЦУТГАМАЛ ТӨМӨР БЕТОН ЭДЛЭХҮҮНИЙ МАТЕРИАЛЫН ТОДОРХОЙЛОЛТ								
поз	Тэмдэглэгээ	Нэр				Тоо шир	Жин /кг/ нэгж	Жин /кг/ нийт
		Багана-1				4	600.2	2400.7
1	ГОСТ 34028-2022	А400	D 22	L=	4200	8	12.53	100.26
2	ГОСТ 34028-2022	А400	D 22	L=	4000	4	11.94	47.74
3	ГОСТ 34028-2022	А400	D 18	L=	4200	12	8.39	100.68
4	ГОСТ 34028-2022	А400	D 18	L=	5650	8	11.29	90.29
5	ГОСТ 34028-2022	А400	D 18	L=	4750	4	9.49	37.95
6	ГОСТ 34028-2022	А400	D 16	L=	800	24	1.26	30.3
7	ГОСТ 34028-2022	А400	D 16	L=	1600	8	2.53	20.2
8	ГОСТ 34028-2022	А240	D 8	L=	1940	124	0.77	94.92
9	ГОСТ 34028-2022	А240	D 8	L=	1400	124	0.55	68.5
10	ГОСТ 34028-2022	А240	D 8	L=	1180	20	0.47	9.31
		Материал В25 V=3.1x4 м3						
		Багана-2				4	603.7	2414.6
1	ГОСТ 34028-2022	А400	D 22	L=	4200	8	12.53	100.26
2	ГОСТ 34028-2022	А400	D 22	L=	4000	4	11.94	47.74
3	ГОСТ 34028-2022	А400	D 18	L=	4200	12	8.39	100.68
6	ГОСТ 34028-2022	А400	D 16	L=	800	28	1.26	35.35
8	ГОСТ 34028-2022	А240	D 8	L=	1940	128	0.77	97.98
9	ГОСТ 34028-2022	А240	D 8	L=	1400	128	0.55	70.71
10	ГОСТ 34028-2022	А240	D 8	L=	1180	24	0.47	11.17
11	ГОСТ 34028-2022	А400	D 18	L=	6130	8	12.25	97.96
12	ГОСТ 34028-2022	А400	D 18	L=	5230	4	10.45	41.79
		Материал В25 V=3.2x4 м3						

Зангилааны нэмэлт арматур
Багана 500x500

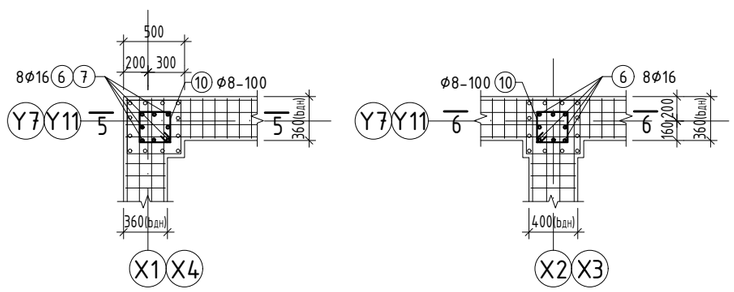

ОГТЛОЛ 5-5 М1:50

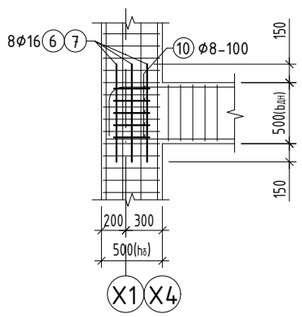

ОГТЛОЛ 6-6 М1:50

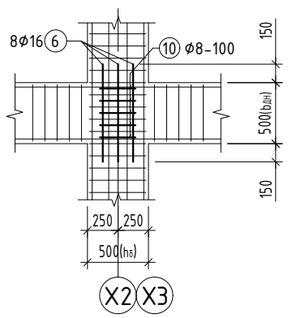

Хэсгийн тодорхойлолт

Поз	Загвар	Поз	Загвар	Поз	Загвар
8	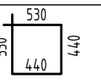	9	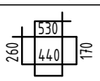	10	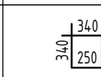

ТАЙЛБАР

1. Энэ хуудсыг холбогдох хуудсуудтай хамтатган үзнэ үү.
2. Цутгамал хийцэд хэрэглэх арматур нь зэвэрч муудаагүй, махийж мурийгаагүй, стандартын шаардлагыг хангасан байх ёстой.
3. Цутгамал бетон, төмөрбетон ажлыг гүйцэтгэхдээ барилгын норм да дүрэм БНбД 52-02-05, БД-52-102-04-ын зохих заавруудыг дагаж мөрдөх ёстой.

Байршлын схем

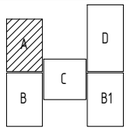

"ЭЭДПРОЖЕКТ" ХХК

Дундговь аймаг, Эрдэнэдалай сум, 7-р баг

"640 ХҮҮХДИЙН СУУДАЛТАЙ СУРГУУЛЬ"-ийн БАРИЛГА

Багана Б-1, Б-2-н арматурчлал

Үе шат: АЖЛЫН ЗУРАГ

Инженер		Д.Занабазар	Масштаб: М1:100;50;20	Зургийн дугаар: ББ-48	Хуудас: ББ-167
Инженер		Б.Баасанжаргал	ЕГ Шифр:	ТГ Шифр: ЗП-23-37-180	Огноо: 2024 он
Шалгасан		Ж.Туул			

БАГАНА Б-3 М1:100

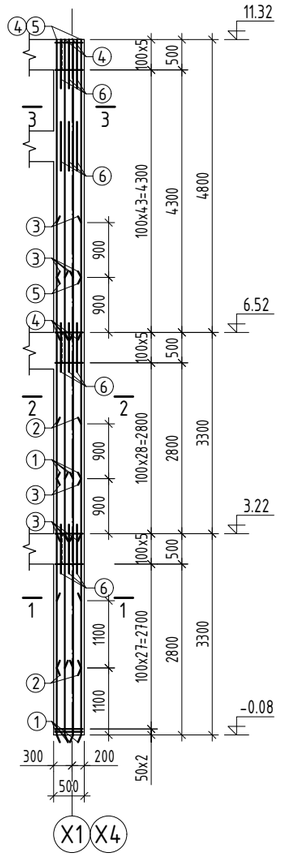

БАГАНА Б-4 М1:100

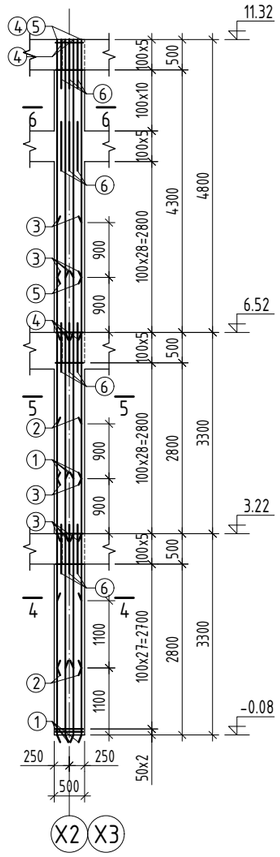

ОГТЛОЛ 1-1 М1:20

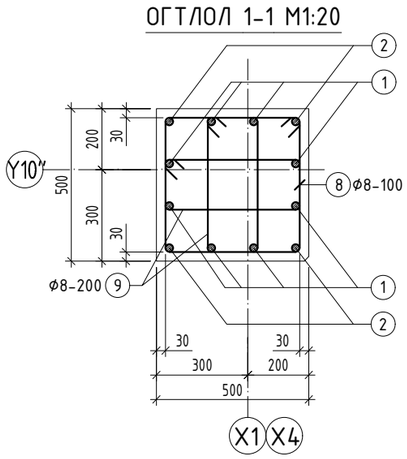

ОГТЛОЛ 2-2 М1:20

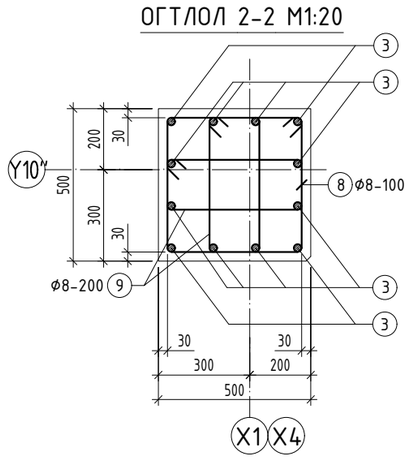

ОГТЛОЛ 3-3 М1:20

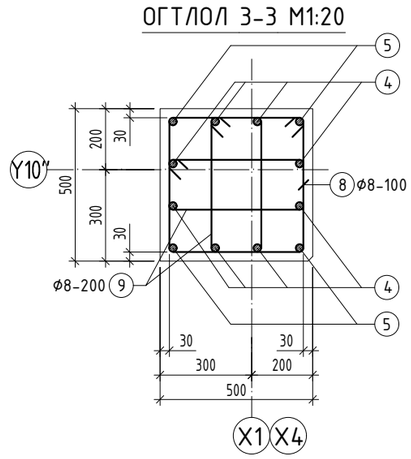

ОГТЛОЛ 4-4 М1:20

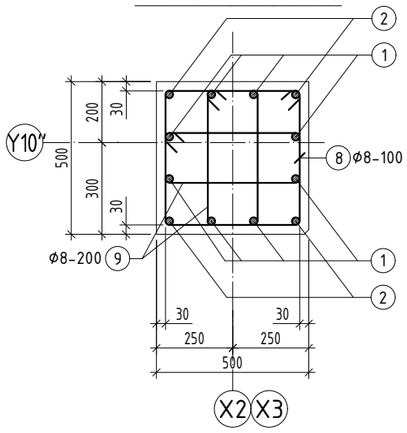

ОГТЛОЛ 5-5 М1:20

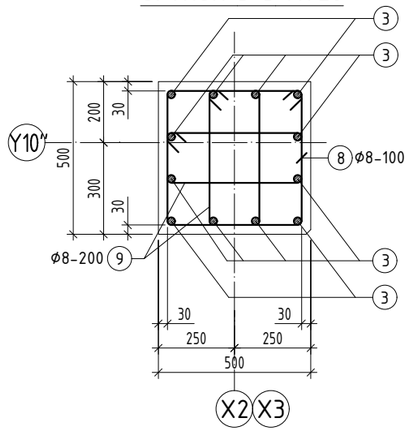

ОГТЛОЛ 6-6 М1:20

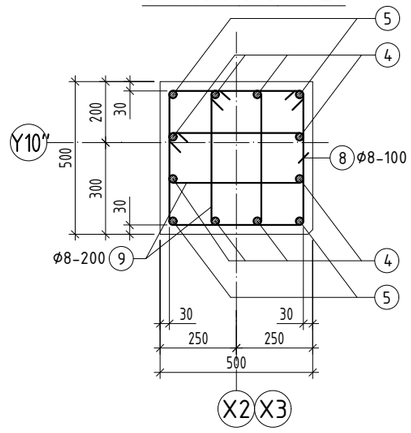

Хэсгийн тодорхойлолт

Поз	Загвар
8	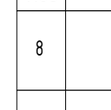
9	
10	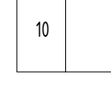

Зангилааны нэмэлт арматур
Багана 500x500

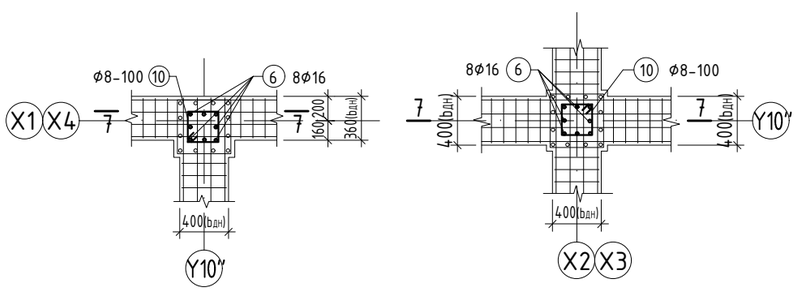

ОГТЛОЛ 7-7 М1:50

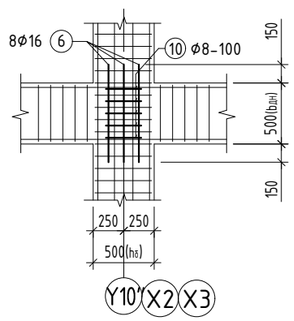

ЦУТГАМАЛ ТӨМӨР БЕТОН ЭДЛЭХҮҮНИЙ МАТЕРИАЛЫН ТОДОРХОЙЛОЛТ

поз	Тэмдэглэгээ	Нэр				Тоо ширх	Жин /кг/ нэгж	Жин /кг/ нийт
		Багана-3;4				4	555.1	2220.4
1	ГОСТ 34028-2022	A400	D 22	L=	4200	8	12.53	100.26
2	ГОСТ 34028-2022	A400	D 22	L=	4000	4	11.94	47.74
3	ГОСТ 34028-2022	A400	D 18	L=	4200	12	8.39	100.68
4	ГОСТ 34028-2022	A400	D 18	L=	4780	8	9.55	76.39
5	ГОСТ 34028-2022	A400	D 18	L=	3880	4	7.75	31
6	ГОСТ 34028-2022	A400	D 16	L=	800	32	1.26	40.41
8	ГОСТ 34028-2022	A240	D 8	L=	1940	114	0.77	87.27
9	ГОСТ 34028-2022	A240	D 8	L=	1400	114	0.55	62.98
10	ГОСТ 34028-2022	A240	D 8	L=	1180	18	0.47	8.38
		Материал B25 V=2.85x4 м3						

ТАЙЛБАР

1. Энэ хуудсыг холбогдох хуудсуудтай хамтатган үзнэ үү.
2. Цутгамал хийцэд хэрэглэх арматур нь зэвэрч муудаагүй, махийж мурийгаагүй, стандартын шаардлагыг хангасан байх ёстой.
3. Цутгамал бетон, төмөрбетон ажлыг гүйцэтгэхдээ барилгын норм ба дүрэм БНбД 52-02-05, БД-52-102-04-ын зохих заавруудыг дагаж мөрдөх ёстой.

Байршлын схем

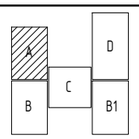

"ЗЗДПРОЖЕКТ" ХХК

Дундговь аймаг, Эрдэнэдалай сум, 7-р баг

"640 ХҮҮХДИЙН СУУДАЛТАЙ СУРГУУЛЬ"-ийн БАРИЛГА

Багана Б-3, Б-4-н арматурчлал

Үе шат: АЖЛЫН ЗУРАГ

Инженер		Д.Занабазар	Масштаб: М1:100;50;20	Зургийн дугаар: ББ-49	Хуудас: ББ-167
Инженер		Б.Баасанжаргал	ЕГ Шифр:	ТГ Шифр: ЗП-23-37-180	Огноо: 2024 он
Шалгасан		Ж.Туул			

БАГАНА Б-5 М1:100

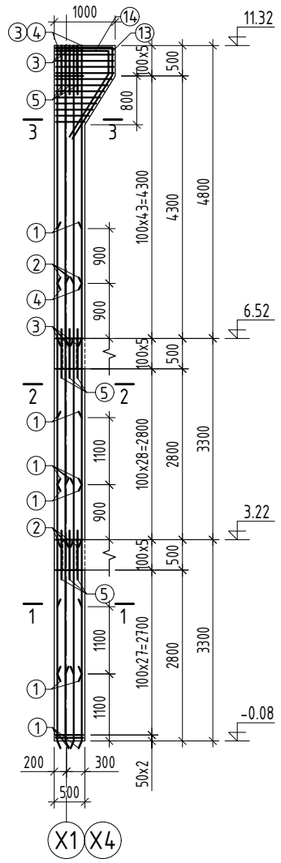

БАГАНА Б-6 М1:100

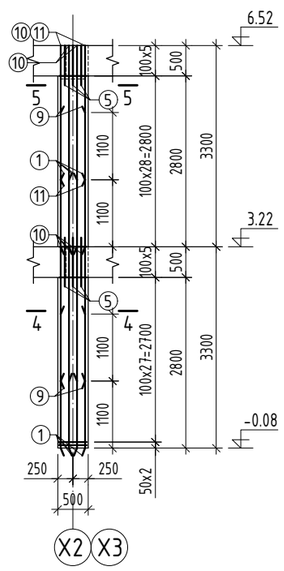

ОГТЛОЛ 1-1 М1:20

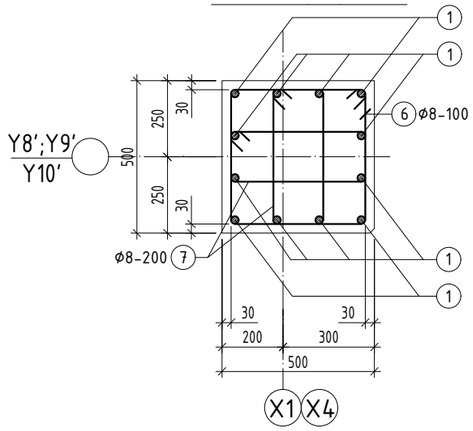

ОГТЛОЛ 2-2 М1:20

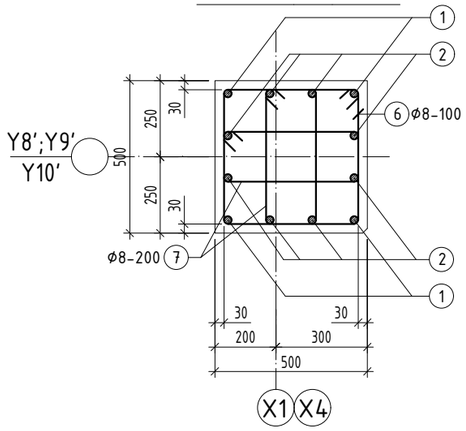

ОГТЛОЛ 3-3 М1:20

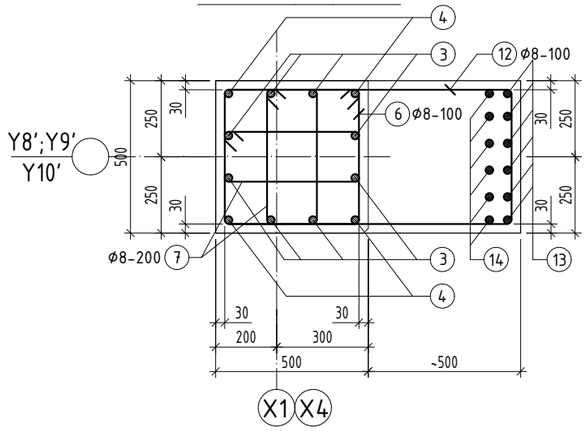

ОГТЛОЛ 4-4 М1:20

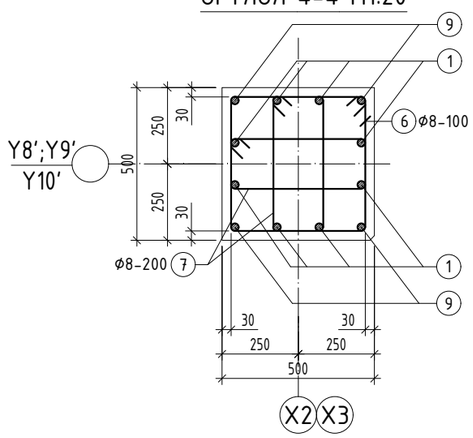

ОГТЛОЛ 5-5 М1:20

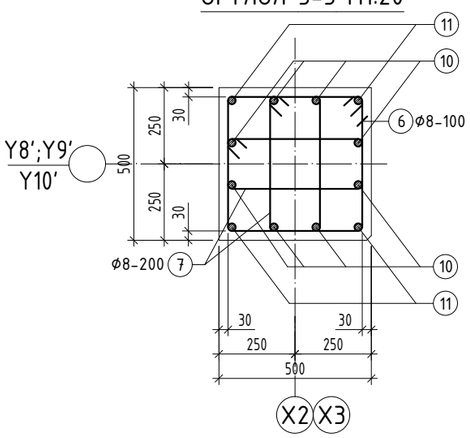

Зангилааны нэмэлт арматур
Багана 500x500

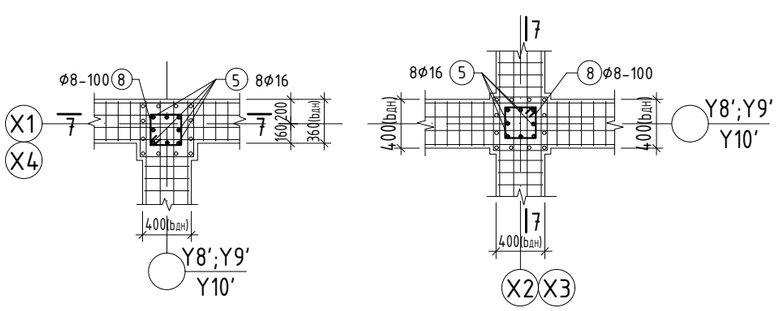

ОГТЛОЛ 7-7 М1:50

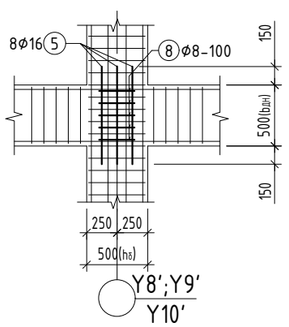

Хэсгийн тодорхойлолт

Поз	Загвар	Поз	Загвар
6	530, 530, 440, 440	12	560~1030, 430, 470~940, 340
7	530, 260, 440, 170	13	900, 148°, 440, 230, 230
8	340, 340, 250, 250	14	860, 148°, 380, 210, 210

ЦУТГАМАЛ ТӨМӨР БЕТОН ЭДЛЭХҮҮНИЙ МАТЕРИАЛЫН ТОДОРХОЙЛОЛТ

поз	Тэмдэглэгээ	Нэр				Тоо шир	Жин /кг/ нэгж	Жин /кг/ нийт
		Багана-5				6	665.5	3992.9
1	ГОСТ 34028-2022	A400	D 22	L=	4200	16	12.53	200.53
2	ГОСТ 34028-2022	A400	D 18	L=	4200	8	8.39	67.12
3	ГОСТ 34028-2022	A400	D 18	L=	4780	8	9.55	76.39
4	ГОСТ 34028-2022	A400	D 18	L=	3880	4	7.75	31
5	ГОСТ 34028-2022	A400	D 16	L=	800	24	1.26	30.3
6	ГОСТ 34028-2022	A240	D 8	L=	1940	114	0.77	87.27
7	ГОСТ 34028-2022	A240	D 8	L=	1400	114	0.55	62.98
8	ГОСТ 34028-2022	A240	D 8	L=	1180	18	0.47	8.38
12	ГОСТ 34028-2022	A240	D 8	$L_{ду}$=	2270	13	0.90	11.64
13	ГОСТ 34028-2022	A400	D 22	L=	2570	6	7.67	46.01
14	ГОСТ 34028-2022	A400	D 22	L=	2450	6	7.31	43.87
		Материал B25 V=3.1x6 м3						
		Багана-6				6	366.9	2201.6
1	ГОСТ 34028-2022	A400	D 22	L=	4200	8	12.53	100.26
5	ГОСТ 34028-2022	A400	D 16	L=	800	16	1.26	20.2
6	ГОСТ 34028-2022	A240	D 8	L=	1940	68	0.77	52.05
7	ГОСТ 34028-2022	A240	D 8	L=	1400	68	0.55	37.56
9	ГОСТ 34028-2022	A400	D 22	L=	4400	4	13.13	52.52
10	ГОСТ 34028-2022	A400	D 22	L=	3280	8	9.79	78.3
11	ГОСТ 34028-2022	A400	D 22	L=	2180	4	6.51	26.02
		Материал B25 V=1.65x6 м3						

ТАЙЛБАР

1. Энэ хуудсыг холбогдох хуудсуудтай хамтатган үзнэ үү.
2. Цутгамал хийцэд хэрэглэх арматур нь зэвэрч муудаагүй, махийж мурийгаагүй, стандартын шаардлагыг хангасан байх ёстой.
3. Цутгамал бетон, төмөрбетон ажлыг гүйцэтгэхдээ барилгын норм ба дүрэм БНбД 52-02-05, БД-52-102-04-ын зохих заавруудыг дагаж мөрдөх ёстой.

Байршлын схем

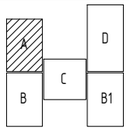

ARCHITECTURE ENGINEERING & CONSULTING
БАРИЛГЫН ИЖ БҮРЭН ЗӨВЛӨГӨӨ ТӨСЛИЙН КОМПАНИ
"ЗЭДПРОЖЕКТ" ХХК

Дундговь аймаг, Эрдэнэдалай сум, 7-р баг
"640 ХҮҮХДИЙН СУУДАЛТАЙ СУРГУУЛЬ"-ийн БАРИЛГА

Багана Б-5, Б-6-н арматурчлал

Ye шат: АЖЛЫН ЗУРАГ

Инженер	Д.Занабазар	Масштаб: М1:100;50;20	Зургийн дугаар: ББ-50
Инженер	Б.Баасанжаргал	ЕГ Шифр:	ТГ Шифр: ЗП-23-37-180
Шалгасан	Ж.Туул		Огноо: 2024 он

Хуудас: ББ-167

БАГАНА Б-7 М1:100

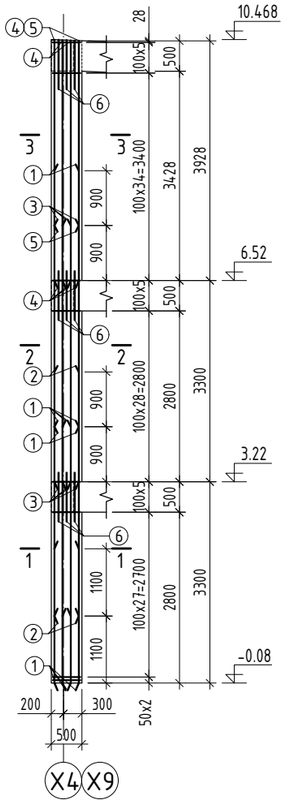

БАГАНА Б-8 М1:100

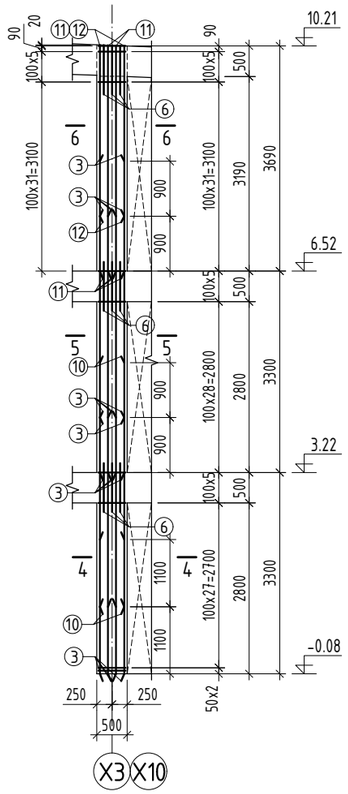

ОГТЛОЛ 1-1 М1:20

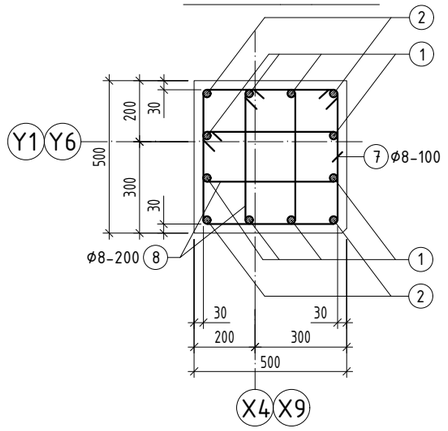

ОГТЛОЛ 2-2 М1:20

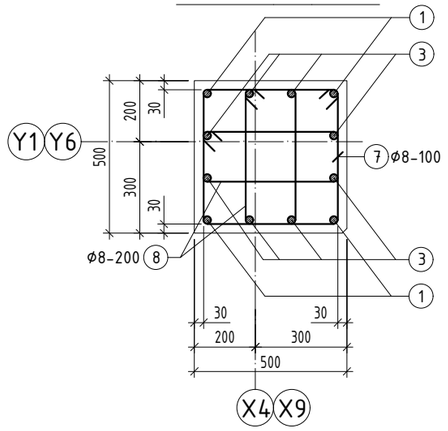

ОГТЛОЛ 3-3 М1:20

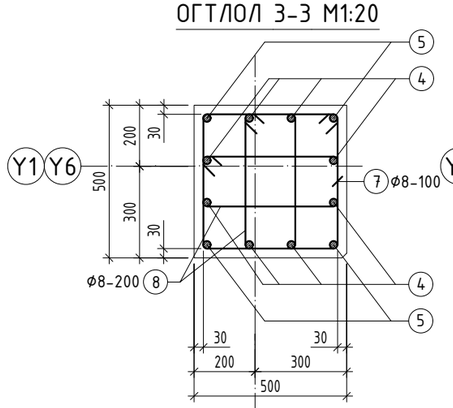

ОГТЛОЛ 4-4 М1:20

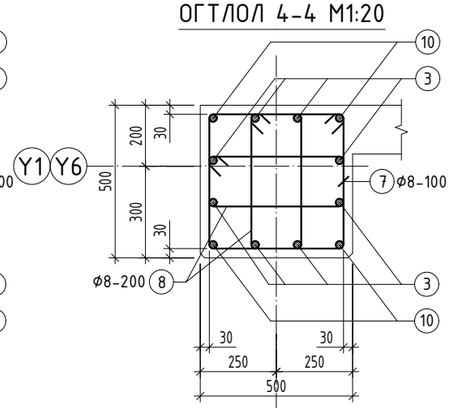

ОГТЛОЛ 5-5 М1:20

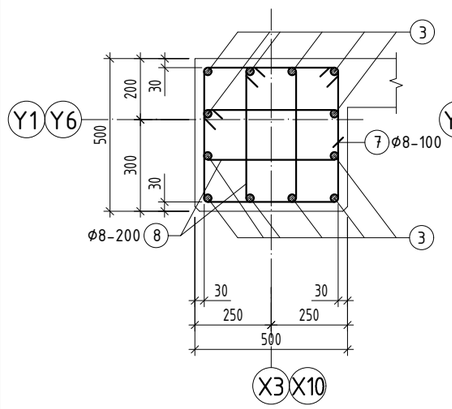

ОГТЛОЛ 6-6 М1:20

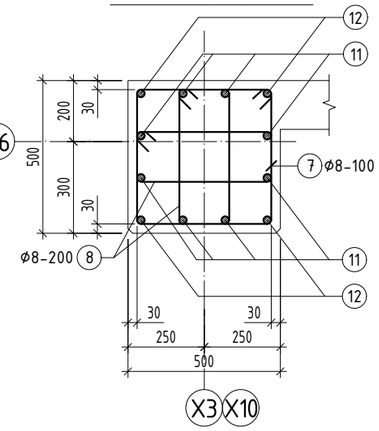

Зангилааны нэмэлт арматур
Багана 500x500

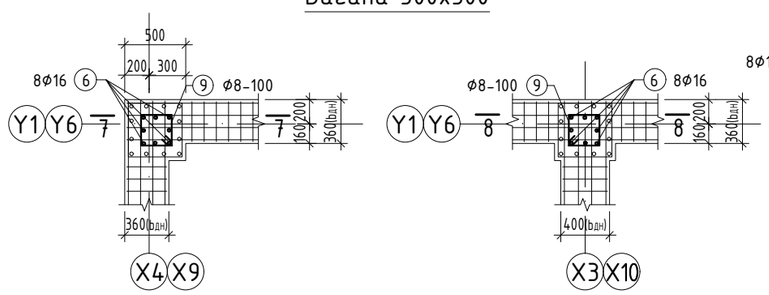

ОГТЛОЛ 7-7 М1:50

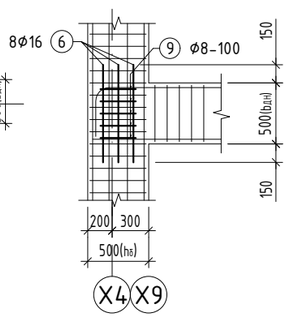

ОГТЛОЛ 8-8 М1:50

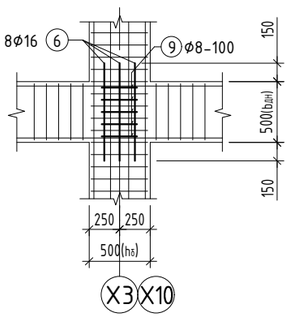

ЦУТГАМАЛ ТӨМӨР БЕТОН ЭДЛЭХҮҮНИЙ МАТЕРИАЛЫН ТОДОРХОЙЛОЛТ

поз	Тэмдэглэгээ	Нэр				Тоо шир	Жин /кг/ нэгж	Жин /кг/ нийт
		Багана-7				4	532.2	2128.9
1	ГОСТ 34028-2022	A400	D 22	L=	4200	12	12.53	150.4
2	ГОСТ 34028-2022	A400	D 22	L=	4000	4	11.94	47.74
3	ГОСТ 34028-2022	A400	D 18	L=	4200	8	8.39	67.12
4	ГОСТ 34028-2022	A400	D 18	L=	3910	8	7.81	62.48
5	ГОСТ 34028-2022	A400	D 18	L=	3110	4	6.21	24.85
6	ГОСТ 34028-2022	A400	D 16	L=	800	24	1.26	30.3
7	ГОСТ 34028-2022	A240	D 8	L=	1940	108	0.77	82.67
8	ГОСТ 34028-2022	A240	D 8	L=	1400	108	0.55	59.66
9	ГОСТ 34028-2022	A240	D 8	L=	1180	15	0.47	6.98
		Материал B25 V=2.64x4 м3						
		Багана-8				4	456.8	1827.0
3	ГОСТ 34028-2022	A400	D 18	L=	4200	20	8.39	167.8
10	ГОСТ 34028-2022	A400	D 18	L=	4000	4	7.99	31.96
11	ГОСТ 34028-2022	A400	D 18	L=	3670	8	7.33	58.65
12	ГОСТ 34028-2022	A400	D 18	L=	2770	4	5.53	22.13
6	ГОСТ 34028-2022	A400	D 16	L=	800	24	1.26	30.3
7	ГОСТ 34028-2022	A240	D 8	L=	1940	105	0.77	80.38
8	ГОСТ 34028-2022	A240	D 8	L=	1400	106	0.55	58.56
9	ГОСТ 34028-2022	A240	D 8	L=	1180	15	0.47	6.98
		Материал B25 V=2.57x4 м3						

Хэсгийн тодорхойлолт

Поз	Загвар	Поз	Загвар	Поз	Загвар
7	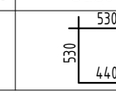	8	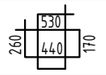	9	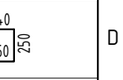

ТАЙЛБАР

1. Энэ хуудсыг холбогдох хуудсуудтай хамтатган үзнэ үү.
2. Цутгамал хийцэд хэрэглэх арматур нь зэвэрч муудаагүй, махийж мурийгаагүй, стандартын шаардлагыг хангасан байх ёстой.
3. Цутгамал бетон, төмөрбетон ажлыг гүйцэтгэхдээ барилгын норм да дүрэм БНбД 52-02-05, БД-52-102-04-ын зохих заавруудыг дагаж мөрдөх ёстой.

Байршлын схем

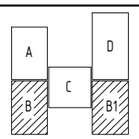

"ЗЭДПРОЖЕКТ" ХХК

Дундговь аймаг, Эрдэнэдалай сум, 7-р баг

"640 ХҮҮХДИЙН СУУДАЛТАЙ СУРГУУЛЬ"-ийн БАРИЛГА

Багана Б-7, Б-8-н арматурчлал

Үе шат: АЖЛЫН ЗУРАГ

Инженер		Д.Занабазар	Масштаб: М1:100;50;20	Зургийн дугаар: ББ-51	Хуудас: ББ-167
Инженер		Б.Баасанжаргал	ЕГ Шифр:	ТГ Шифр: ЗП-23-37-180	Огноо: 2024 он
Шалгасан		Ж.Туул			

БАГАНА Б-9 М1:100

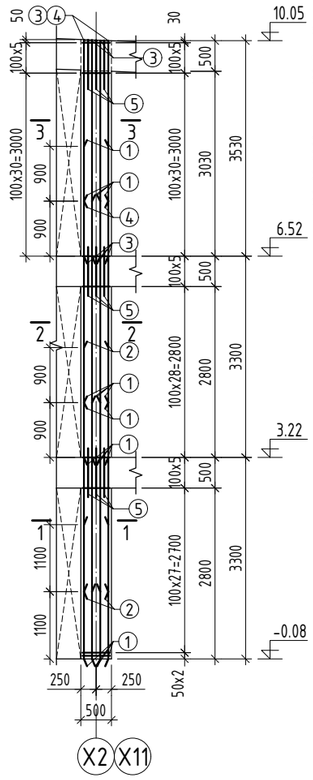

БАГАНА Б-10 М1:100

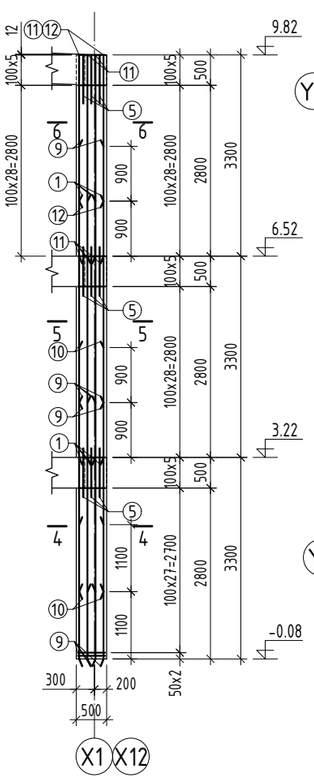

ОГТЛОЛ 1-1 М1:20

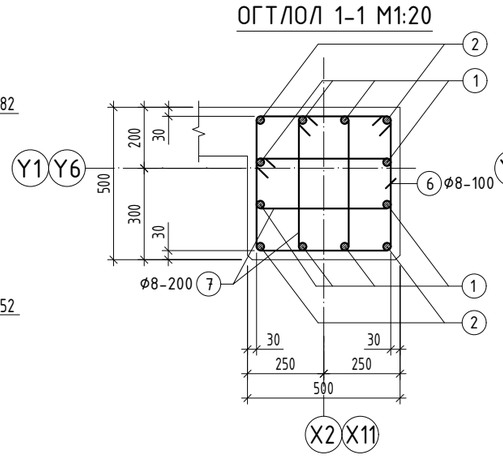

ОГТЛОЛ 2-2 М1:20

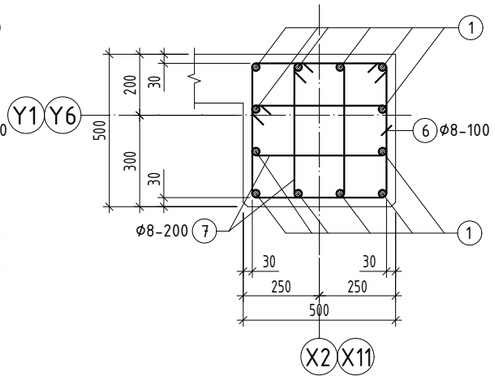

ОГТЛОЛ 3-3 М1:20

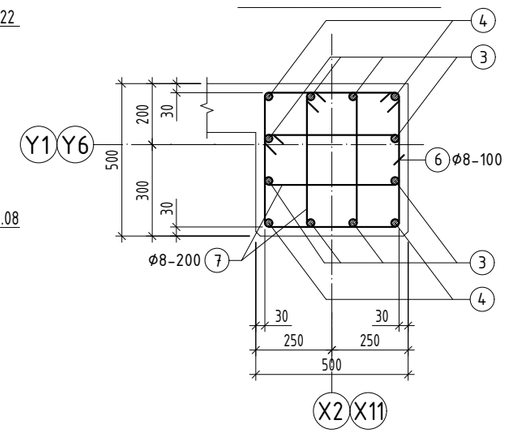

ОГТЛОЛ 4-4 М1:20

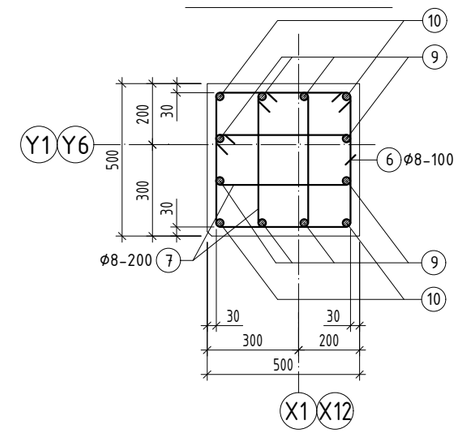

ОГТЛОЛ 5-5 М1:20

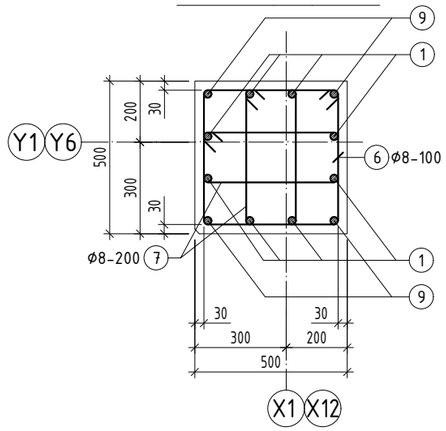

ОГТЛОЛ 6-6 М1:20

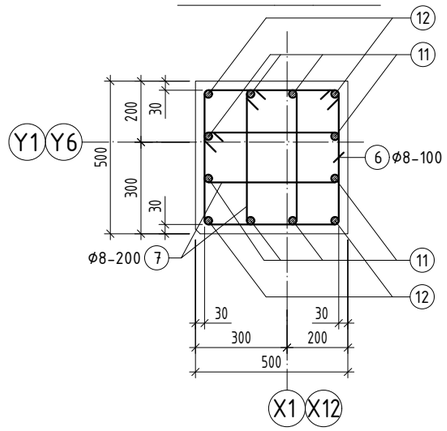

Зангилааны нэмэлт арматур
Багана 500x500

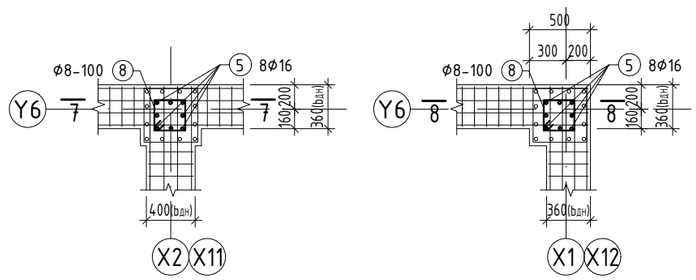

ОГТЛОЛ 7-7 М1:50

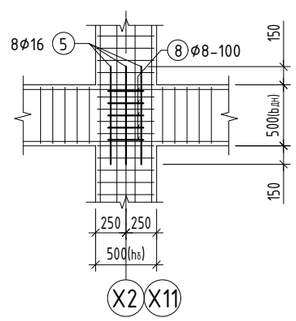

ОГТЛОЛ 8-8 М1:50

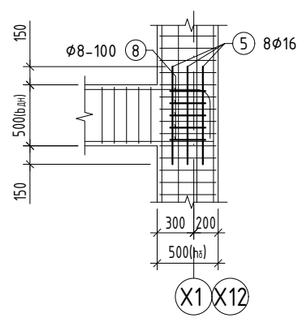

ЦУТГАМАЛ ТӨМӨР БЕТОН ЭДЛЭХҮҮНИЙ МАТЕРИАЛЫН ТОДОРХОЙЛОЛТ

поз	Тэмдэглэгээ	Нэр				Тоо шир	Жин /кг/ нэгж	Жин /кг/ нийт
		Багана-9				4	451.1	1804.2
1	ГОСТ 34028-2022	A400	D 18	L=	4200	20	8.39	167.8
2	ГОСТ 34028-2022	A400	D 18	L=	4000	4	7.99	31.96
3	ГОСТ 34028-2022	A400	D 18	L=	3510	8	7.01	56.09
4	ГОСТ 34028-2022	A400	D 18	L=	2610	4	5.21	20.85
5	ГОСТ 34028-2022	A400	D 16	L=	800	24	1.26	30.3
6	ГОСТ 34028-2022	A240	D 8	L=	1940	104	0.77	79.61
7	ГОСТ 34028-2022	A240	D 8	L=	1400	104	0.55	57.45
8	ГОСТ 34028-2022	A240	D 8	L=	1180	15	0.47	6.98
		Материал B25 V=2.64x4 м3						
		Багана-10				4	506.0	2024.2
9	ГОСТ 34028-2022	A400	D 22	L=	4200	12	12.53	150.4
10	ГОСТ 34028-2022	A400	D 22	L=	4000	4	11.94	47.74
1	ГОСТ 34028-2022	A400	D 18	L=	4100	8	8.19	65.52
11	ГОСТ 34028-2022	A400	D 18	L=	3280	8	6.55	52.42
12	ГОСТ 34028-2022	A400	D 18	L=	2380	4	4.75	19.02
5	ГОСТ 34028-2022	A400	D 16	L=	800	24	1.26	30.3
6	ГОСТ 34028-2022	A240	D 8	L=	1940	101	0.77	77.31
7	ГОСТ 34028-2022	A240	D 8	L=	1400	102	0.55	56.35
8	ГОСТ 34028-2022	A240	D 8	L=	1180	15	0.47	6.98
		Материал B25 V=2.48x4 м3						

Хэсгийн тодорхойлолт

Поз	Загвар	Поз	Загвар	Поз	Загвар
6	530 / 530 / 440 / 440	7	530 / 260 / 440 / 170	8	340 / 340 / 250 / 250

ТАЙЛБАР

1. Энэ хуудсыг холбогдох хуудсуудтай хамтатган үзнэ үү.
2. Цутгамал хийцэд хэрэглэх арматур нь зэвэрч муудаагүй, махийж мурийгаагүй, стандартын шаардлагыг хангасан байх ёстой.
3. Цутгамал бетон, төмөрбетон ажлыг гүйцэтгэхдээ барилгын норм да дүрэм БНбД 52-02-05, БД-52-102-04-ын зохих заавруудыг дагаж мөрдөх ёстой.

Байршлын схем

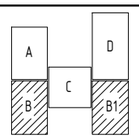

PROJECT LLC
ARCHITECTURE ENGINEERING & CONSULTING
БАРИЛГЫН ИЖ БҮРЭН ЗУРАГ ТӨСЛИЙН КОМПАНИ
"ЗЗДПРОЖЕКТ" ХХК

Дундговь аймаг, Эрдэнэдалай сум, 7-р баг
"640 ХҮҮХДИЙН СУУДАЛТАЙ СУРГУУЛЬ"-ийн БАРИЛГА

Багана Б-9, Б-10-н арматурчлал

Ye шат: АЖЛЫН ЗУРАГ

Инженер		Д.Занабазар	Масштаб: М1:100;50;20	Зургийн дугаар: ББ-52	Хуудас: ББ-167
Инженер		Б.Баасанжаргал	ЕГ Шифр:	ТГ Шифр: ЗП-23-37-180	Огноо: 2024 он
Шалгасан		Ж.Туул			

A3

БАГАНА Б-11 М1:100

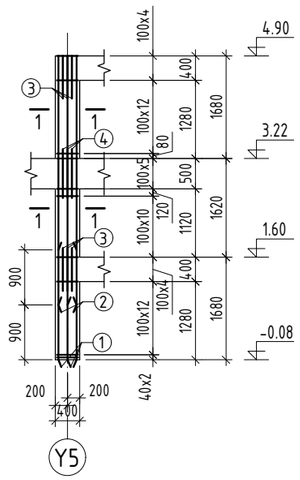

БАГАНА Б-12 М1:100

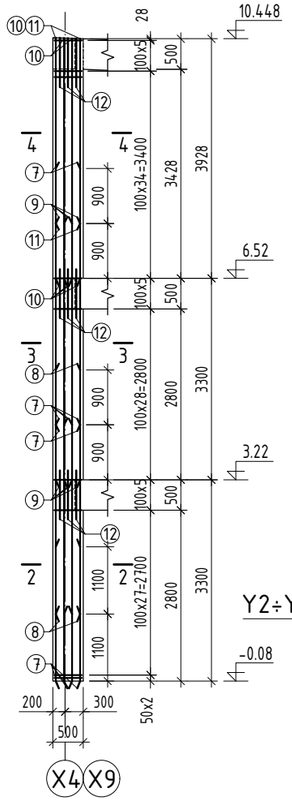

ОГТЛОЛ 1-1 М1:20

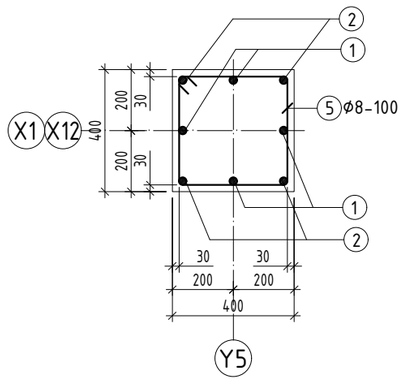

ОГТЛОЛ 2-2 М1:20

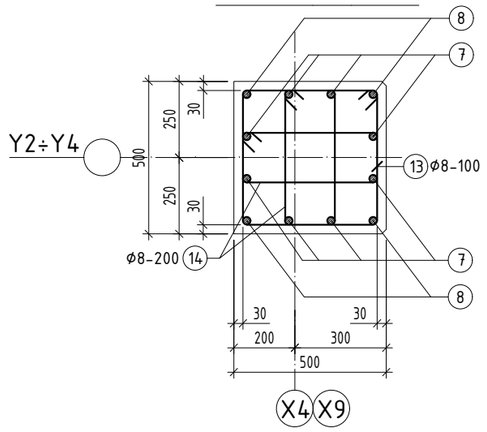

ОГТЛОЛ 3-3 М1:20

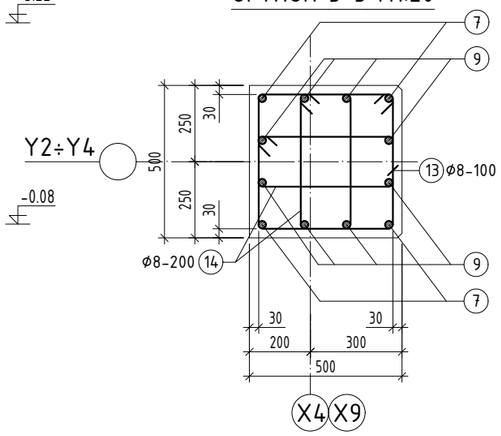

ОГТЛОЛ 4-4 М1:20

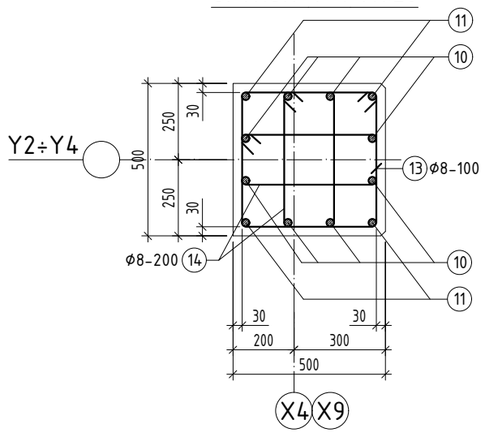

ЦУТГАМАЛ ТӨМӨР БЕТОН ЭДЛЭХҮҮНИЙ МАТЕРИАЛЫН ТОДОРХОЙЛОЛТ

поз	Тэмдэглэгээ	Нэр				Тоо шир	Жин /кг/ нэгж	Жин /кг/ нийт
		Багана-11				2	136.5	273.0
1	ГОСТ 34028-2022	A400	D 18	L=	4960	4	9.91	39.63
2	ГОСТ 34028-2022	A400	D 18	L=	4060	4	8.11	32.44
3	ГОСТ 34028-2022	A400	D 16	L=	700	16	1.10	17.68
4	ГОСТ 34028-2022	A400	D 16	L=	800	8	1.26	10.1
5	ГОСТ 34028-2022	A240	D 8	L=	1540	52	0.61	31.6
6	ГОСТ 34028-2022	A240	D 8	L=	980	13	0.39	5.03
		Материал B25 V=0.8x2 м3						
		Багана-12				6	531.4	3188.5
7	ГОСТ 34028-2022	A400	D 22	L=	4200	12	12.53	150.4
8	ГОСТ 34028-2022	A400	D 22	L=	4000	4	11.94	47.74
9	ГОСТ 34028-2022	A400	D 18	L=	4200	8	8.39	67.12
10	ГОСТ 34028-2022	A400	D 18	L=	3910	8	7.81	62.48
11	ГОСТ 34028-2022	A400	D 18	L=	3010	4	6.01	24.05
12	ГОСТ 34028-2022	A400	D 16	L=	800	24	1.26	30.3
13	ГОСТ 34028-2022	A240	D 8	L=	1940	108	0.77	82.67
14	ГОСТ 34028-2022	A240	D 8	L=	1400	108	0.55	59.66
15	ГОСТ 34028-2022	A240	D 8	L=	1180	15	0.47	6.98
		Материал B25 V=2.64x6 м3						

Хэсгийн тодорхойлолт

Поз	Загвар	Поз	Загвар	Поз	Загвар
5	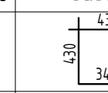	6	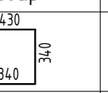	13	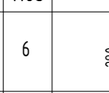
14	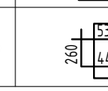	15	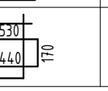		

Зангилааны нэмэлт арматур-1
Багана 400x400

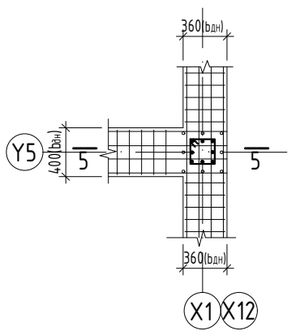

ОГТЛОЛ 5-5 М1:50

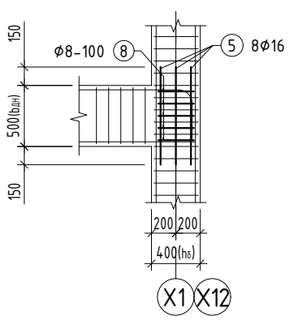

Зангилааны нэмэлт арматур
Багана 500x500

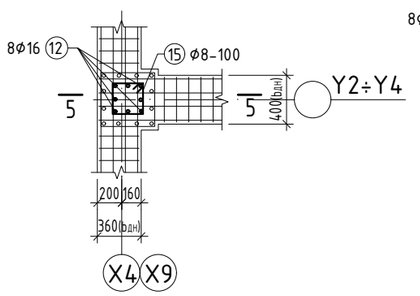

ОГТЛОЛ 5-5 М1:50

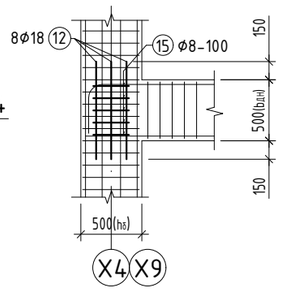

ТАЙЛБАР

1. Энэ хуудсыг холбогдох хуудсуудтай хамтатган үзнэ үү.
2. Цутгамал хийцэд хэрэглэх арматур нь зэвэрч муудаагүй, махийж мурийгаагүй, стандартын шаардлагыг хангасан байх ёстой.
3. Цутгамал бетон, төмөрбетон ажлыг гүйцэтгэхдээ барилгын норм да дүрэм БНбД 52-02-05, БД-52-102-04-ын зохих заавруудыг дагаж мөрдөх ёстой.

Байршлын схем

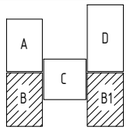

PROJECT LLC
ARCHITECTURE ENGINEERING & CONSULTING
БАРИЛГЫН ИЖ БҮРЭН ЗӨВЛӨХ ТӨСЛИЙН КОМПАНИ
"ЗЭДПРОЖЕКТ" ХХК

Дундговь аймаг, Эрдэнэдалай сум, 7-р баг
"640 ХҮҮХДИЙН СУУДАЛТАЙ СУРГУУЛЬ"-ийн БАРИЛГА

Багана Б-11, Б-12-н арматурчлал

Үе шат: АЖЛЫН ЗУРАГ

Инженер		Д.Занабазар	Масштаб: М1:100;50;20	Зургийн дугаар: ББ-53	Хуудас: ББ-167
Инженер		Б.Баасанжаргал	ЕГ Шифр:	ТГ Шифр: ЗП-23-37-180	Огноо: 2024 он
Шалгасан		Ж.Туул			

A3

БАГАНА Б-13 М1:100

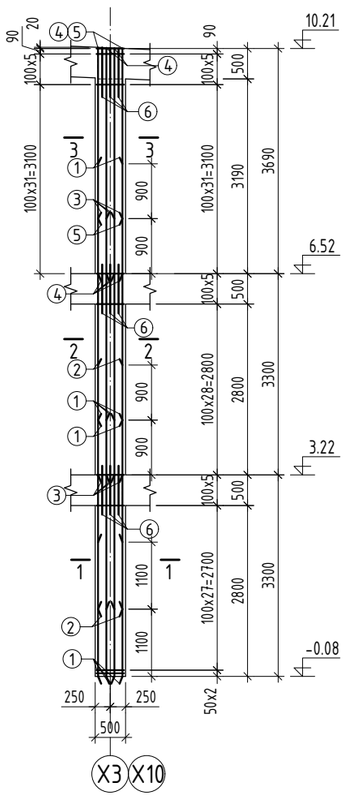

БАГАНА Б-14 М1:100

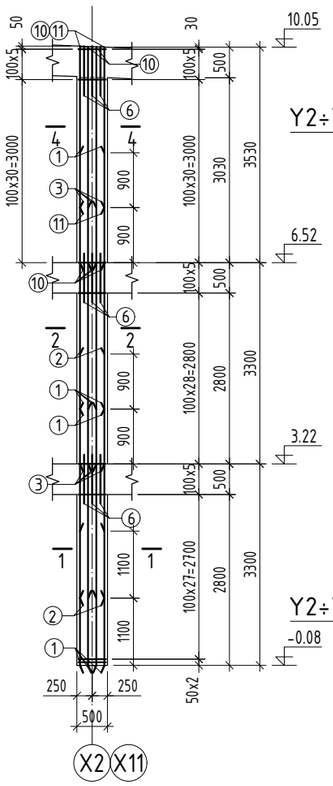

ОГТЛОЛ 1-1 М1:20

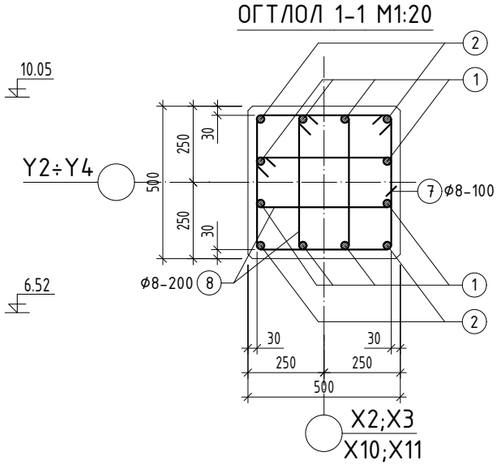

ОГТЛОЛ 2-2 М1:20

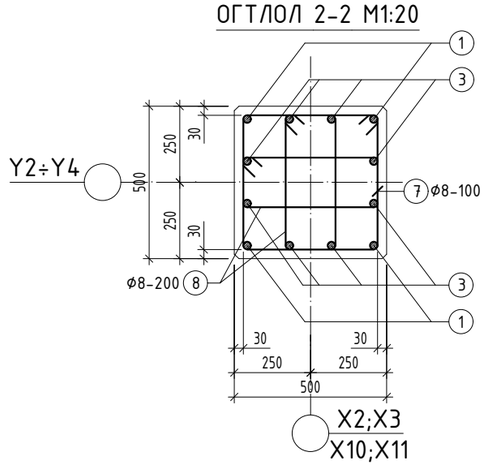

ОГТЛОЛ 3-3 М1:20

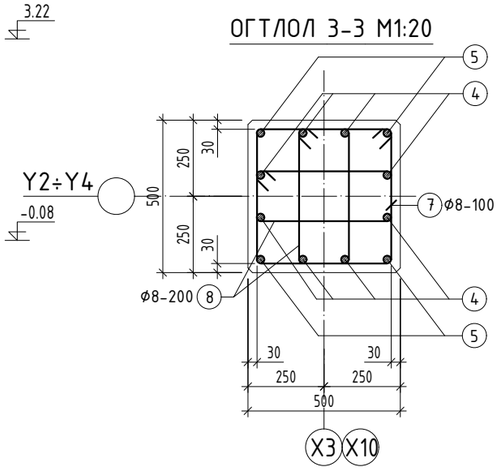

ОГТЛОЛ 4-4 М1:20

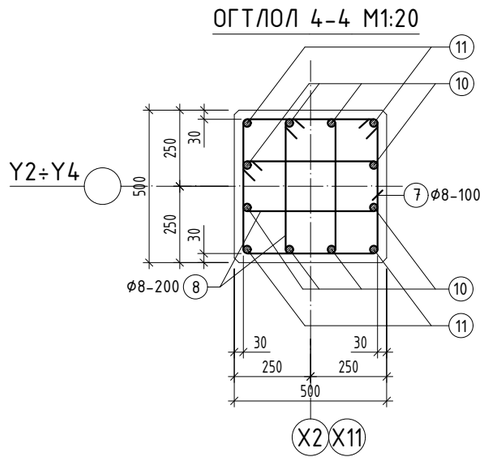

Зангилааны нэмэлт арматур
Багана 500x500

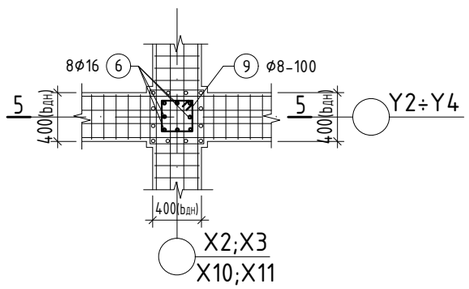

ОГТЛОЛ 5-5 М1:50

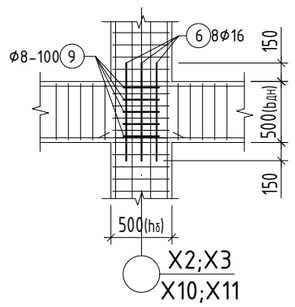

ЦУТГАМАЛ ТӨМӨР БЕТОН ЭДЛЭХҮҮНИЙ МАТЕРИАЛЫН ТОДОРХОЙЛОЛТ

поз	Тэмдэглэгээ	Нэр				Тоо шир	Жин /кг/ нэгж	Жин /кг/ нийт
		Багана-13				6	522.3	3133.6
1	ГОСТ 34028-2022	A400	D 22	L=	4200	12	12.53	150.4
2	ГОСТ 34028-2022	A400	D 22	L=	4000	4	11.94	47.74
3	ГОСТ 34028-2022	A400	D 18	L=	4200	8	8.39	67.12
4	ГОСТ 34028-2022	A400	D 18	L=	3670	8	7.33	58.65
5	ГОСТ 34028-2022	A400	D 18	L=	2770	4	5.53	22.13
6	ГОСТ 34028-2022	A400	D 16	L=	800	24	1.26	30.3
7	ГОСТ 34028-2022	A240	D 8	L=	1940	105	0.77	80.38
8	ГОСТ 34028-2022	A240	D 8	L=	1400	106	0.55	58.56
9	ГОСТ 34028-2022	A240	D 8	L=	1180	15	0.47	6.98
		Материал B25 V=2.57x6 м3						
		Багана-14				6	516.6	3099.3
1	ГОСТ 34028-2022	A400	D 22	L=	4200	12	12.53	150.4
2	ГОСТ 34028-2022	A400	D 22	L=	4000	4	11.94	47.74
3	ГОСТ 34028-2022	A400	D 18	L=	4200	8	8.39	67.12
10	ГОСТ 34028-2022	A400	D 18	L=	3510	8	7.01	56.09
11	ГОСТ 34028-2022	A400	D 18	L=	2610	4	5.21	20.85
6	ГОСТ 34028-2022	A400	D 16	L=	800	24	1.26	30.3
7	ГОСТ 34028-2022	A240	D 8	L=	1940	104	0.77	79.61
8	ГОСТ 34028-2022	A240	D 8	L=	1400	104	0.55	57.45
9	ГОСТ 34028-2022	A240	D 8	L=	1180	15	0.47	6.98
		Материал B25 V=2.53x6 м3						

Хэсгийн тодорхойлолт

Поз	Загвар	Поз	Загвар	Поз	Загвар
7	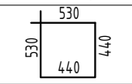	8	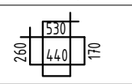	9	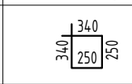

ТАЙЛБАР

1. Энэ хуудсыг холбогдох хуудсуудтай хамтатган үзнэ үү.
2. Цутгамал хийцэд хэрэглэх арматур нь зэвэрч муудаагүй, махийж мурийгаагүй, стандартын шаардлагыг хангасан байх ёстой.
3. Цутгамал бетон, төмөрбетон ажлыг гүйцэтгэхдээ барилгын норм да дүрэм БНбД 52-02-05, БД-52-102-04-ын зохих заавруудыг дагаж мөрдөх ёстой.

Байршлын схем

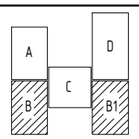

"ЗЗДПРОЖЕКТ" ХХК

Дундговь аймаг, Эрдэнэдалай сум, 7-р баг

"640 ХҮҮХДИЙН СУУДАЛТАЙ СУРГУУЛЬ"-ийн БАРИЛГА

Багана Б-13, Б-14-н арматурчлал			Үе шат: АЖЛЫН ЗУРАГ		
Инженер		Д.Занабазар	Масштаб: M1:100;50;20	Зургийн дугаар: ББ-54	Хуудас: ББ-167
Инженер		Б.Баасанжаргал	ЕГ Шифр:	ТГ Шифр: ЗП-23-37-180	Огноо: 2024 он
Шалгасан		Ж.Туул			

A3

БАГАНА Б-15 М1:100

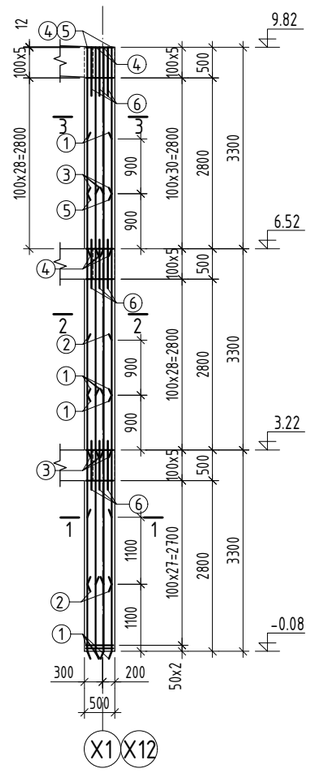

ОГТЛОЛ 1-1 М1:20

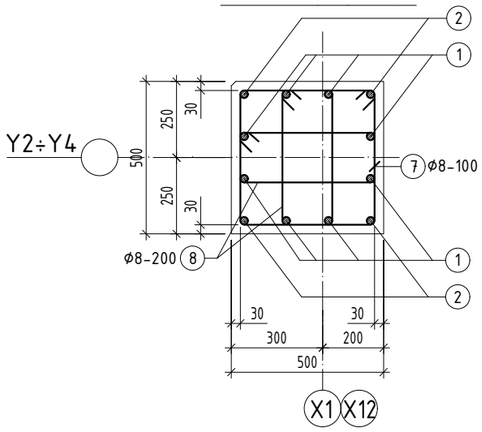

ОГТЛОЛ 2-2 М1:20

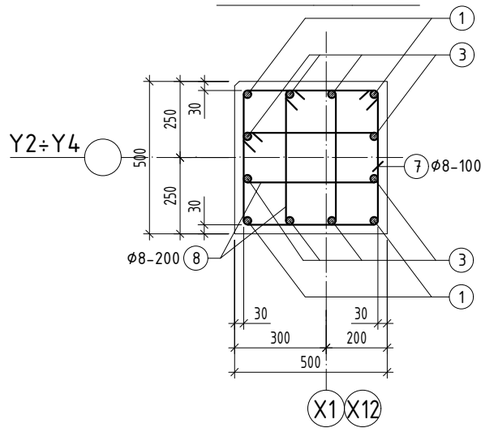

ОГТЛОЛ 3-3 М1:20

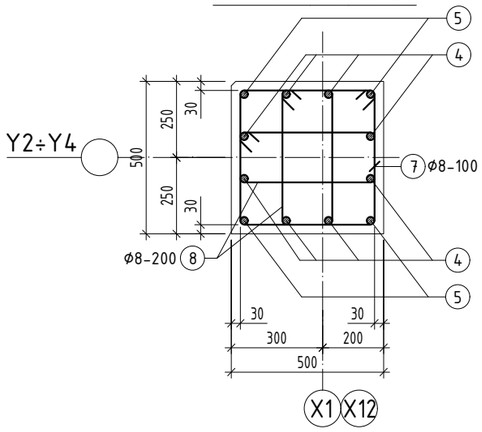

ЦУТГАМАЛ ТӨМӨР БЕТОН ЭДЛЭХҮҮНИЙ МАТЕРИАЛЫН ТОДОРХОЙЛОЛТ								
поз	Тэмдэглэгээ	Нэр				Тоо шир	Жин /кг/	
							нэгж	нийт
		Багана-15				6	507.1	3042.5
1	ГОСТ 34028-2022	A400	D 22	L=	4200	12	12.53	150.4
2	ГОСТ 34028-2022	A400	D 22	L=	4000	4	11.94	47.74
3	ГОСТ 34028-2022	A400	D 18	L=	4200	8	8.39	67.12
4	ГОСТ 34028-2022	A400	D 18	L=	3280	8	6.55	52.42
5	ГОСТ 34028-2022	A400	D 18	L=	2380	4	4.75	19.02
6	ГОСТ 34028-2022	A400	D 16	L=	800	24	1.26	30.3
7	ГОСТ 34028-2022	A240	D 8	L=	1940	101	0.77	77.31
8	ГОСТ 34028-2022	A240	D 8	L=	1400	101	0.55	55.79
9	ГОСТ 34028-2022	A240	D 8	L=	1180	15	0.47	6.98
		Материал B25 V=2.48x6 м3						

Хэсгийн тодорхойлолт

Поз	Загвар	Поз	Загвар	Поз	Загвар
7	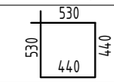	8	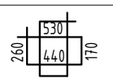	9	

Зангилааны нэмэлт арматур
Багана 500x500

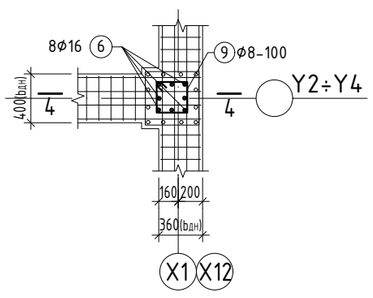

ОГТЛОЛ 4-4 М1:50

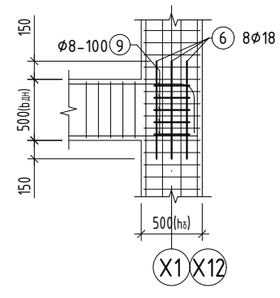

ТАЙЛБАР

1. Энэ хуудсыг холбогдох хуудсуудтай хамтатган үзнэ үү.
2. Цутгамал хийцэд хэрэглэх арматур нь зэвэрч муудаагүй, махийж мурийгаагүй, стандартын шаардлагыг хангасан байх ёстой.
3. Цутгамал бетон, төмөрбетон ажлыг гүйцэтгэхдээ барилгын норм да дүрэм БНбД 52-02-05, БД-52-102-04-ын зохих заавруудыг дагаж мөрдөх ёстой.

Байршлын схем

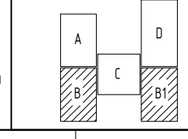

"ЗЗДПРОЖЕКТ" ХХК

Дундговь аймаг, Эрдэнэдалай сум, 7-р баг

''640 ХҮҮХДИЙН СУУДАЛТАЙ СУРГУУЛЬ''-ийн БАРИЛГА

Багана Б-15-н арматурчлал				Үе шат: АЖЛЫН ЗУРАГ	
Инженер		Д.Занабазар	Масштаб: М1:100;50;20	Зургийн дугаар: ББ-55	Хуудас: ББ-167
Инженер		Б.Баасанжаргал	ЕГ Шифр:	ТГ Шифр: ЗП-23-37-180	Огноо: 2024 он
Шалгасан		Ж.Туул			

БАГАНА Б-16 М1:100

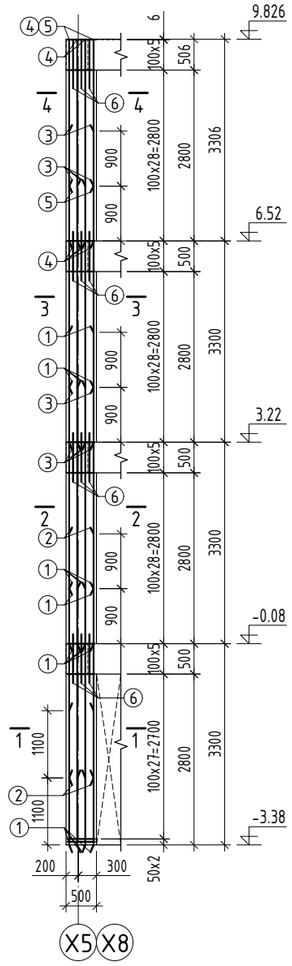

ОГТЛОЛ 1-1 М1:20

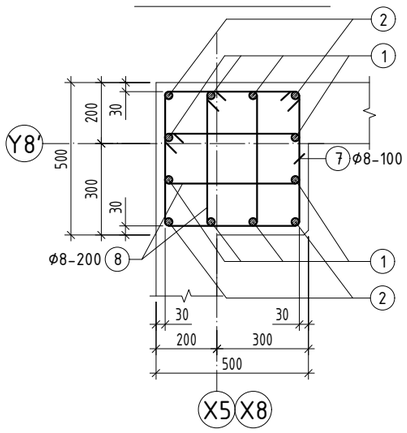

ОГТЛОЛ 2-2 М1:20

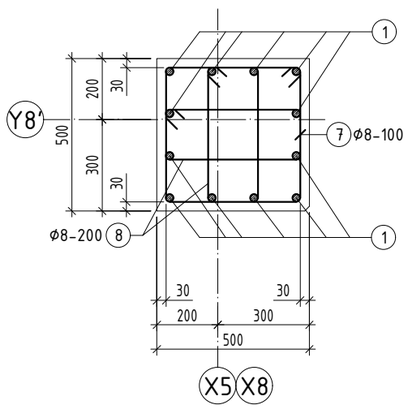

ОГТЛОЛ 3-3 М1:20

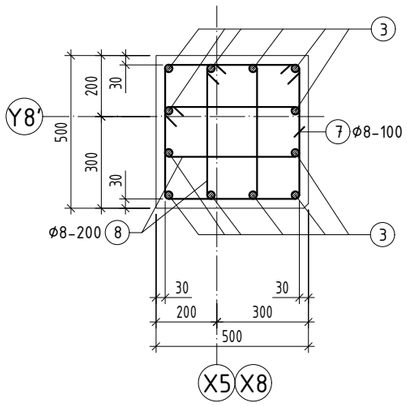

ОГТЛОЛ 4-4 М1:20

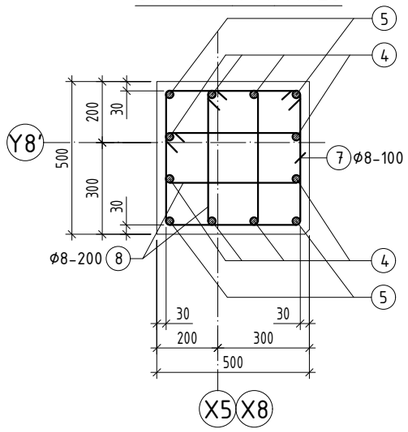

Зангилааны нэмэлт арматур

Багана 500x500

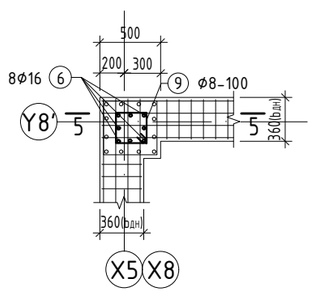

ОГТЛОЛ 5-5 М1:50

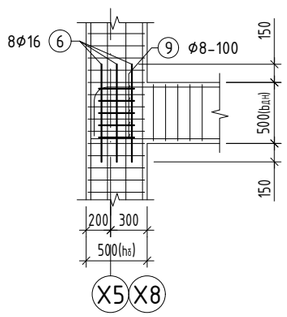

ЦУТГАМАЛ ТӨМӨР БЕТОН ЭДЛЭХҮҮНИЙ МАТЕРИАЛЫН ТОДОРХОЙЛОЛТ								
поз	Тэмдэглэгээ	Нэр				Тоо шир	Жин /кг/	
							нэгж	нийт
		Багана-16				2	696.8	1393.7
1	ГОСТ 34028-2022	A400	D 22	L=	4200	20	12.53	250.66
2	ГОСТ 34028-2022	A400	D 22	L=	4000	4	11.94	47.74
3	ГОСТ 34028-2022	A400	D 18	L=	4200	12	8.39	100.68
4	ГОСТ 34028-2022	A400	D 18	L=	3280	8	6.55	52.42
5	ГОСТ 34028-2022	A400	D 18	L=	2380	4	4.75	19.02
6	ГОСТ 34028-2022	A400	D 16	L=	800	32	1.26	40.41
7	ГОСТ 34028-2022	A240	D 8	L=	1940	134	0.77	102.58
8	ГОСТ 34028-2022	A240	D 8	L=	1400	134	0.55	74.02
9	ГОСТ 34028-2022	A240	D 8	L=	1180	20	0.47	9.31
		Материал B25 V=3.3x2 м3						

Хэсгийн тодорхойлолт

Поз	Загвар	Поз	Загвар	Поз	Загвар
7	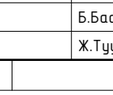	8	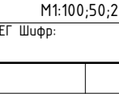	9	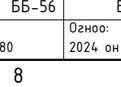

ТАЙЛБАР

1. Энэ хуудсыг холбогдох хуудсуудтай хамтатган үзнэ үү.
2. Цутгамал хийцэд хэрэглэх арматур нь зэвэрч муудаагүй, махийж мурийгаагүй, стандартын шаардлагыг хангасан байх ёстой.
3. Цутгамал бетон, төмөрбетон ажлыг гүйцэтгэхдээ барилгын норм ба дүрэм БНбД 52-02-05, БД-52-102-04-ын зохих заавруудыг дагаж мөрдөх ёстой.

Байршлын схем

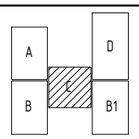

ARCHITECTURE ENGINEERING & CONSULTING
БАРИЛГЫН ИЖ БҮРЭН ЗӨВЛӨГӨӨ ҮЙЛЧИЛГЭЭНИЙ КОМПАНИ
"ЗЗДПРОЖЕКТ" ХХК

Дундговь аймаг, Эрдэнэдалай сум, 7-р баг

"640 ХҮҮХДИЙН СУУДАЛТАЙ СУРГУУЛЬ"-ийн БАРИЛГА

Багана Б-16-н арматурчлал

Үе шат: АЖЛЫН ЗУРАГ

Инженер		Д.Занабазар	Масштаб: М1:100;50;20	Зургийн дугаар: ББ-56	Хуудас: ББ-167
Инженер		Б.Баасанжаргал	ЕГ Шифр:	ТГ Шифр: ЗП-23-37-180	Огноо: 2024 он
Шалгасан		Ж.Туул			

БАГАНА Б-17 М1:100

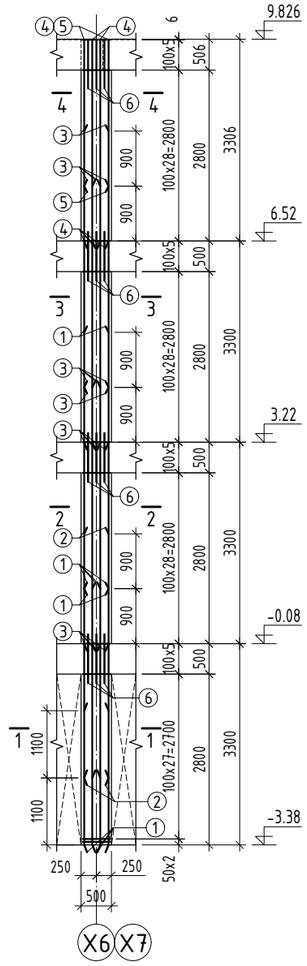

ОГТЛОЛ 1-1 М1:20

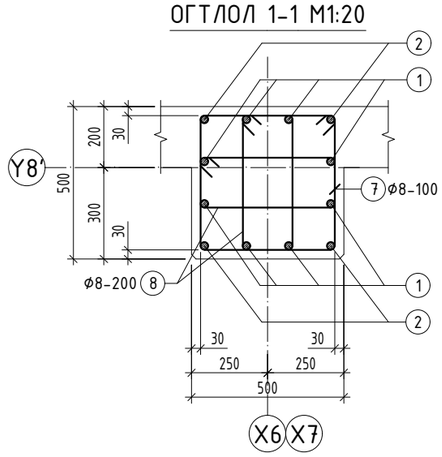

ОГТЛОЛ 2-2 М1:20

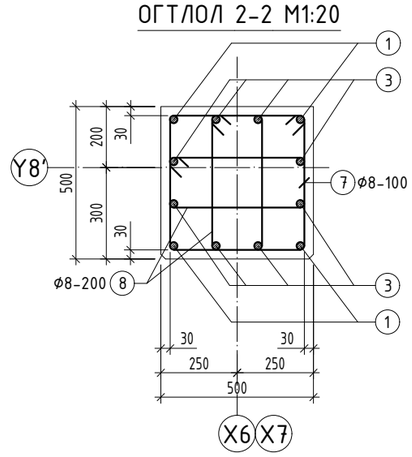

ОГТЛОЛ 3-3 М1:20

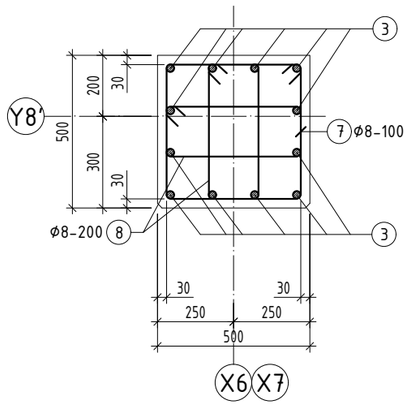

ОГТЛОЛ 4-4 М1:20

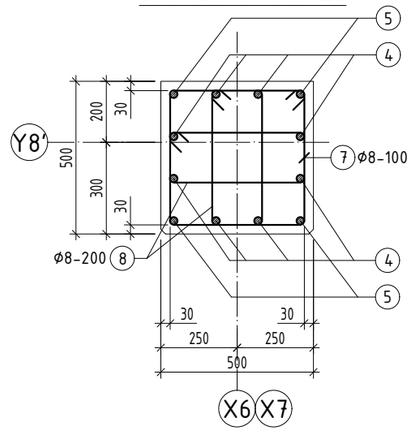

Зангилааны нэмэлт арматур

Багана 500x500

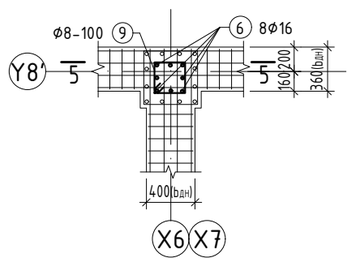

ОГТЛОЛ 5-5 М1:50

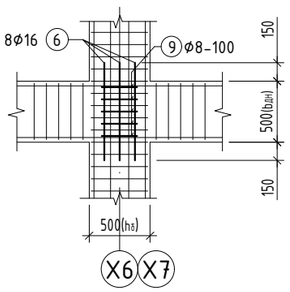

ЦУТГАМАЛ ТӨМӨР БЕТОН ЭДЛЭХҮҮНИЙ МАТЕРИАЛЫН ТОДОРХОЙЛОЛТ								
поз	Тэмдэглэгээ	Нэр				Тоо шир	Жин /кг/	
							нэгж	нийт
		Багана-17				2	620.7	1241.4
1	ГОСТ 34028-2022	А400	D 22	L=	4200	12	12.53	150.4
2	ГОСТ 34028-2022	А400	D 22	L=	400	4	1.19	4.77
3	ГОСТ 34028-2022	А400	D 18	L=	4200	20	8.39	167.8
4	ГОСТ 34028-2022	А400	D 18	L=	3280	8	6.55	52.42
5	ГОСТ 34028-2022	А400	D 18	L=	2380	4	4.75	19.02
6	ГОСТ 34028-2022	А400	D 16	L=	800	32	1.26	40.41
7	ГОСТ 34028-2022	А240	D 8	L=	1940	134	0.77	102.58
8	ГОСТ 34028-2022	А240	D 8	L=	1400	134	0.55	74.02
9	ГОСТ 34028-2022	А240	D 8	L=	1180	20	0.47	9.31
		Материал В25 V=3.3x2 м3						

Хэсгийн тодорхойлолт

Поз	Загвар	Поз	Загвар	Поз	Загвар
7	530, 530, 440, 440	8	530, 260, 440, 170	9	340, 340, 250, 250

ТАЙЛБАР

1. Энэ хуудсыг холбогдох хуудсуудтай хамтатган үзнэ үү.
2. Цутгамал хийцэд хэрэглэх арматур нь зэвэрч муудаагүй, махийж мурийгаагүй, стандартын шаардлагыг хангасан байх ёстой.
3. Цутгамал бетон, төмөрбетон ажлыг гүйцэтгэхдээ барилгын норм ба дүрэм БНбД 52-02-05, БД-52-102-04-ын зохих заавруудыг дагаж мөрдөх ёстой.

Байршлын схем

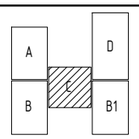

ARCHITECTURE ENGINEERING & CONSULTING
БАРИЛГЫН ИЖ БҮРЭН ЗӨВЛӨГӨӨ ТӨСЛИЙН КОМПАНИ
"ЗЭДПРОЖЕКТ" ХХК

Дундговь аймаг, Эрдэнэдалай сум, 7-р баг

"640 ХҮҮХДИЙН СУУДАЛТАЙ СУРГУУЛЬ"-ийн БАРИЛГА

Багана Б-17-н арматурчлал				Үе шат:	АЖЛЫН ЗУРАГ
Инженер		Д.Занабазар	Масштаб: М1:100;50;20	Зургийн дугаар: ББ-57	Хуудас: ББ-167
Инженер		Б.Баасанжаргал	ЕГ Шифр:	ТГ Шифр: ЗП-23-37-180	Огноо: 2024 он
Шалгасан		Ж.Туул			

БАГАНА Б-18 М1:100

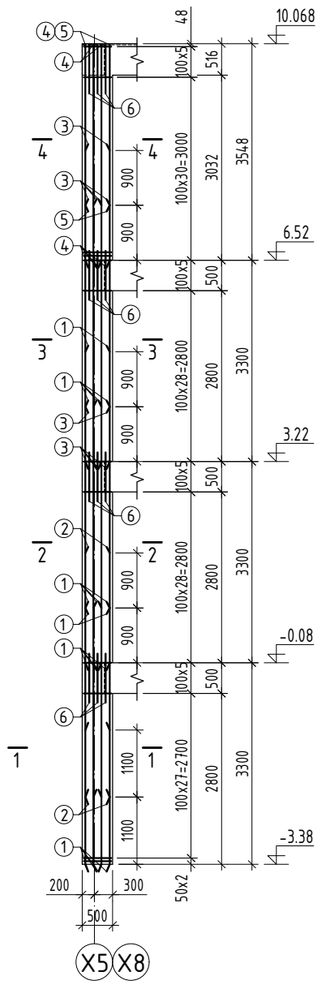

ОГТЛОЛ 1-1 М1:20

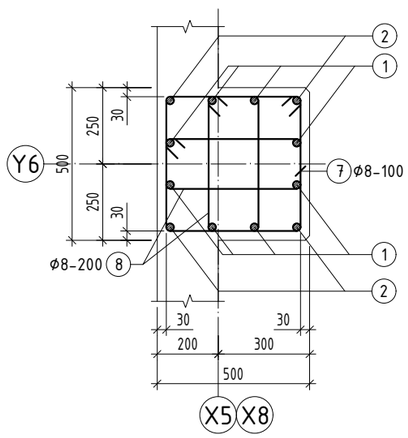

ОГТЛОЛ 2-2 М1:20

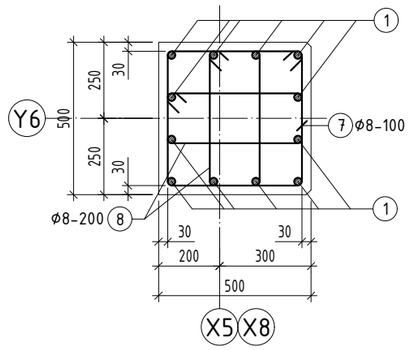

ОГТЛОЛ 3-3 М1:20

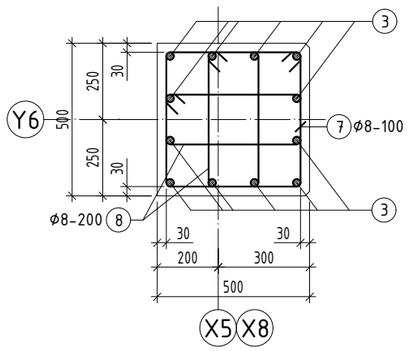

ОГТЛОЛ 4-4 М1:20

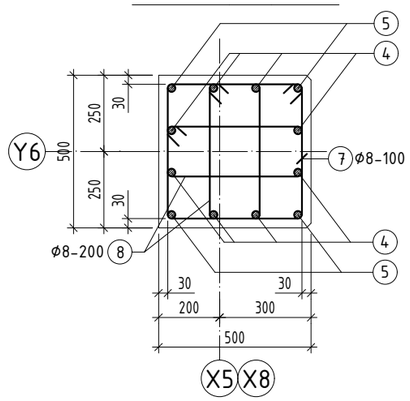

Зангилааны нэмэлт арматур

Багана 500x500

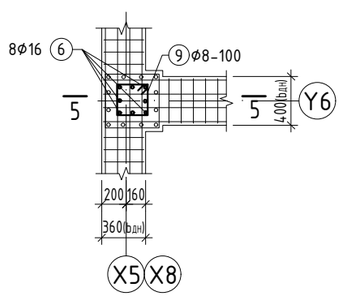

ОГТЛОЛ 5-5 М1:50

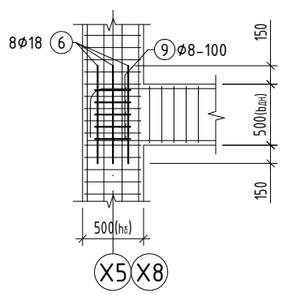

ЦУТГАМАЛ ТӨМӨР БЕТОН ЭДЛЭХҮҮНИЙ МАТЕРИАЛЫН ТОДОРХОЙЛОЛТ

поз	Тэмдэглэгээ	Нэр				Тоо шир	Жин /кг/	
							нэгж	нийт
		Багана-18				2	705.2	1410.4
1	ГОСТ 34028-2022	А400	D 22	L=	4200	20	12.53	250.66
2	ГОСТ 34028-2022	А400	D 22	L=	4000	4	11.94	47.74
3	ГОСТ 34028-2022	А400	D 18	L=	4200	12	8.39	100.68
4	ГОСТ 34028-2022	А400	D 18	L=	3520	8	7.03	56.25
5	ГОСТ 34028-2022	А400	D 18	L=	2620	4	5.23	20.93
6	ГОСТ 34028-2022	А400	D 16	L=	800	32	1.26	40.41
7	ГОСТ 34028-2022	А240	D 8	L=	1940	136	0.77	104.11
8	ГОСТ 34028-2022	А240	D 8	L=	1400	136	0.55	75.13
9	ГОСТ 34028-2022	А240	D 8	L=	1180	20	0.47	9.31
		Материал В25 V=3.36x2 м3						

Хэсгийн тодорхойлолт

Поз	Загвар	Поз	Загвар	Поз	Загвар
7	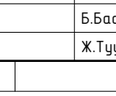	8	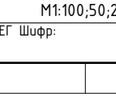	9	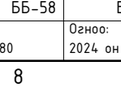

ТАЙЛБАР

1. Энэ хуудсыг холбогдох хуудсуудтай хамтатган үзнэ үү.
2. Цутгамал хийцэд хэрэглэх арматур нь зэвэрч муудаагүй, махийж мурийгаагүй, стандартын шаардлагыг хангасан байх ёстой.
3. Цутгамал бетон, төмөрбетон ажлыг гүйцэтгэхдээ барилгын норм да дүрэм БНбД 52-02-05, БД-52-102-04-ын зохих заавруудыг дагаж мөрдөх ёстой.

Байршлын схем

"ЗЭДПРОЖЕКТ" ХХК

Дундговь аймаг, Эрдэнэдалай сум, 7-р баг

"640 ХҮҮХДИЙН СУУДАЛТАЙ СУРГУУЛЬ"-ийн БАРИЛГА

Багана Б-18-н арматурчлал				Үе шат: АЖЛЫН ЗУРАГ	
Инженер		Д.Занабазар	Масштаб: М1:100;50;20	Зургийн дугаар: ББ-58	Хуудас: ББ-167
Инженер		Б.Баасанжаргал	ЕГ Шифр:	ТГ Шифр: ЗП-23-37-180	Огноо: 2024 он
Шалгасан		Ж.Туул			

БАГАНА Б-19 М1:100

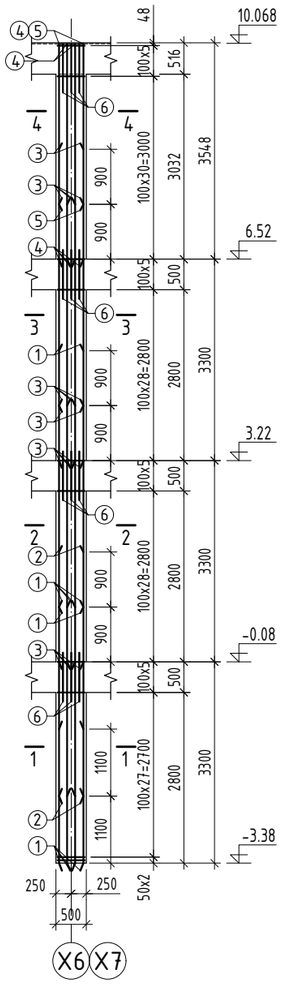

ОГТЛОЛ 1-1 М1:20

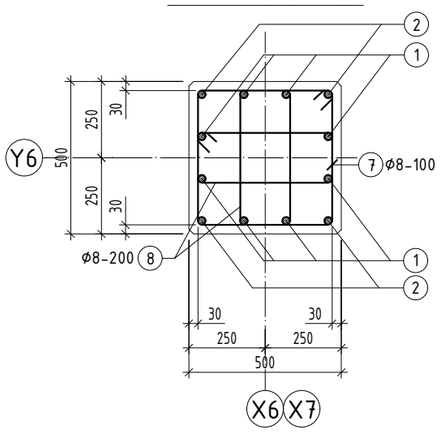

ОГТЛОЛ 2-2 М1:20

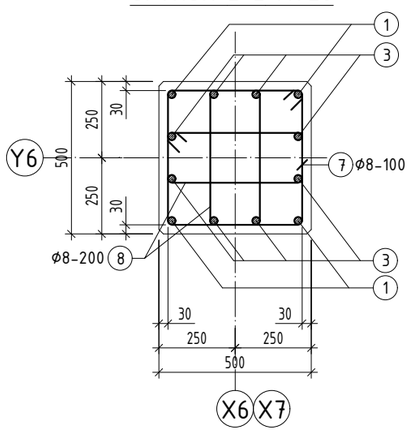

ОГТЛОЛ 3-3 М1:20

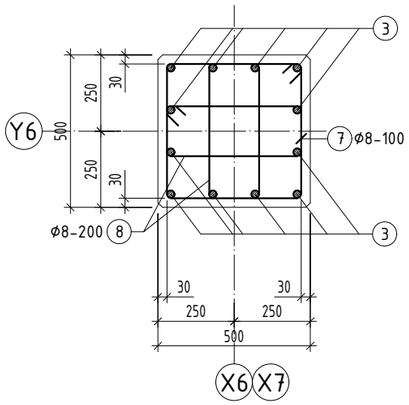

ОГТЛОЛ 4-4 М1:20

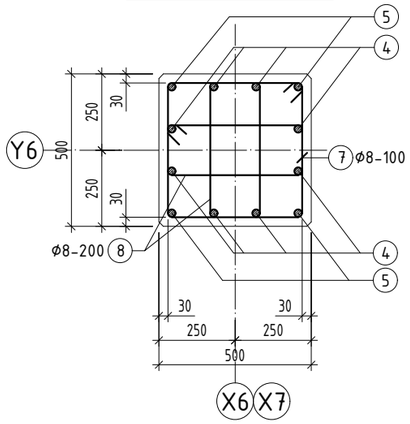

Зангилааны нэмэлт арматур
Багана 500x500

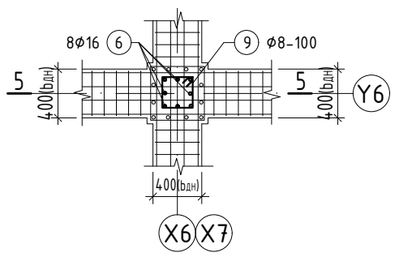

ОГТЛОЛ 5-5 М1:50

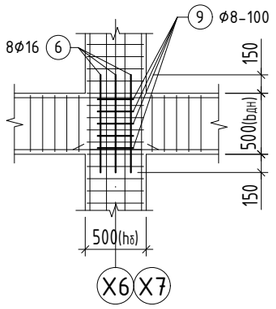

ЦУТГАМАЛ ТӨМӨР БЕТОН ЭДЛЭХҮҮНИЙ МАТЕРИАЛЫН ТОДОРХОЙЛОЛТ

поз	Тэмдэглэгээ	Нэр				Тоо шир	Жин /кг/	
							нэгж	нийт
		Багана-19				2	672.1	1344.2
1	ГОСТ 34028-2022	A400	D 22	L=	4200	12	12.53	150.4
2	ГОСТ 34028-2022	A400	D 22	L=	4000	4	11.94	47.74
3	ГОСТ 34028-2022	A400	D 18	L=	4200	20	8.39	167.8
4	ГОСТ 34028-2022	A400	D 18	L=	3520	8	7.03	56.25
5	ГОСТ 34028-2022	A400	D 18	L=	2620	4	5.23	20.93
6	ГОСТ 34028-2022	A400	D 16	L=	800	32	1.26	40.41
7	ГОСТ 34028-2022	A240	D 8	L=	1940	136	0.77	104.11
8	ГОСТ 34028-2022	A240	D 8	L=	1400	136	0.55	75.13
9	ГОСТ 34028-2022	A240	D 8	L=	1180	20	0.47	9.31
		Материал B25 V=3.36x2 м3						

Хэсгийн тодорхойлолт

Поз	Загвар	Поз	Загвар	Поз	Загвар
7	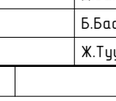	8	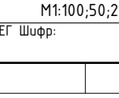	9	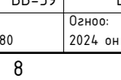

ТАЙЛБАР

1. Энэ хуудсыг холбогдох хуудсуудтай хамтатган үзнэ үү.
2. Цутгамал хийцэд хэрэглэх арматур нь зэвэрч муудаагүй, махийж мурийгаагүй, стандартын шаардлагыг хангасан байх ёстой.
3. Цутгамал бетон, төмөрбетон ажлыг гүйцэтгэхдээ барилгын норм да дүрэм БНбД 52-02-05, БД-52-102-04-ын зохих заавруудыг дагаж мөрдөх ёстой.

Байршлын схем

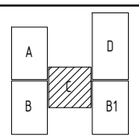

ARCHITECTURE ENGINEERING & CONSULTING
БАРИЛГЫН ИЖ БҮРЭН ЗУРАГ ТӨСЛИЙН КОМПАНИ
"ЗЭДПРОЖЕКТ" ХХК

Дундговь аймаг, Эрдэнэдалай сум, 7-р баг
"640 ХҮҮХДИЙН СУУДАЛТАЙ СУРГУУЛЬ"-ийн БАРИЛГА

Багана Б-19-н арматурчлал				Үе шат:	АЖЛЫН ЗУРАГ
Инженер		Д.Занабазар	Масштаб: М1:100;50;20	Зургийн дугаар: ББ-59	Хуудас: ББ-167
Инженер		Б.Баасанжаргал	ЕГ Шифр:	ТГ Шифр: ЗП-23-37-180	Огноо: 2024 он
Шалгасан		Ж.Туул			

БАГАНА Б-20 М1:100

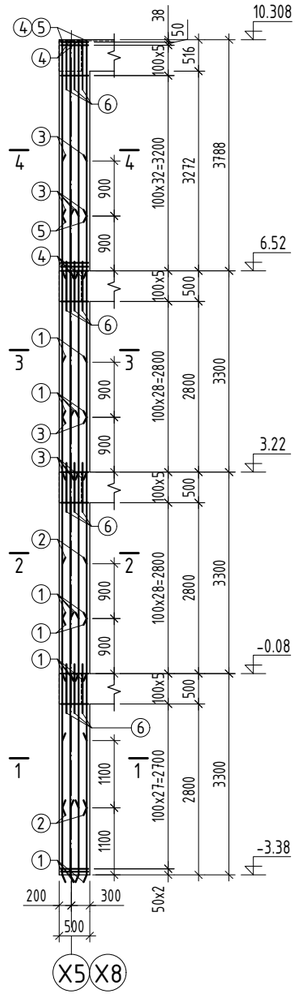

ОГТЛОЛ 1-1 М1:20

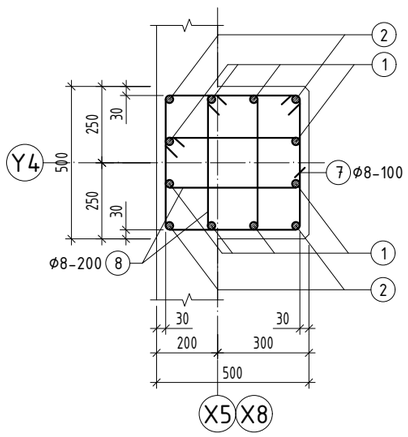

ОГТЛОЛ 2-2 М1:20

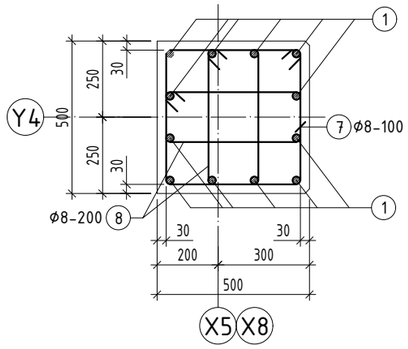

ОГТЛОЛ 3-3 М1:20

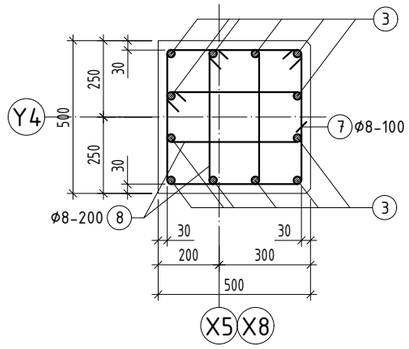

ОГТЛОЛ 4-4 М1:20

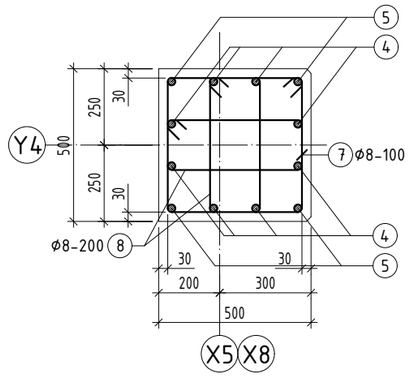

Зангилааны нэмэлт арматур
Багана 500x500

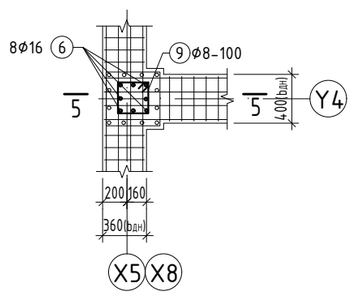

ОГТЛОЛ 5-5 М1:50

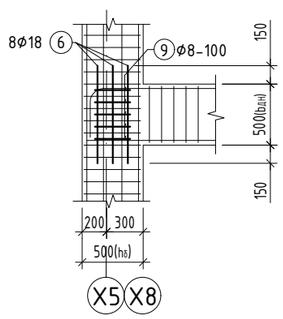

ЦУТГАМАЛ ТӨМӨР БЕТОН ЭДЛЭХҮҮНИЙ МАТЕРИАЛЫН ТОДОРХОЙЛОЛТ								
поз	Тэмдэглэгээ	Нэр				Тоо шир	Жин /кг/	
							нэгж	нийт
		Багана-20				2	716.2	1432.5
1	ГОСТ 34028-2022	A400	D 22	L=	4200	20	12.53	250.66
2	ГОСТ 34028-2022	A400	D 22	L=	4000	4	11.94	47.74
3	ГОСТ 34028-2022	A400	D 18	L=	4200	12	8.39	100.68
4	ГОСТ 34028-2022	A400	D 18	L=	3760	8	7.51	60.09
5	ГОСТ 34028-2022	A400	D 18	L=	2860	4	5.71	22.85
6	ГОСТ 34028-2022	A400	D 16	L=	800	32	1.26	40.41
7	ГОСТ 34028-2022	A240	D 8	L=	1940	140	0.77	107.17
8	ГОСТ 34028-2022	A240	D 8	L=	1400	140	0.55	77.34
9	ГОСТ 34028-2022	A240	D 8	L=	1180	20	0.47	9.31
		Материал B25 V=3.42x2 м3						

Хэсгийн тодорхойлолт

Поз	Загвар	Поз	Загвар	Поз	Загвар
7	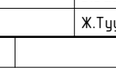	8	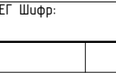	9	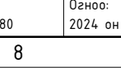

ТАЙЛБАР

1. Энэ хуудсыг холбогдох хуудсуудтай хамтатган үзнэ үү.
2. Цутгамал хийцэд хэрэглэх арматур нь зэвэрч муудаагүй, махийж мурийгаагүй, стандартын шаардлагыг хангасан байх ёстой.
3. Цутгамал бетон, төмөрбетон ажлыг гүйцэтгэхдээ барилгын норм ба дүрэм БНбД 52-02-05, БД-52-102-04-ын зохих заавруудыг дагаж мөрдөх ёстой.

Байршлын схем

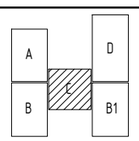

"ЗЗДПРОЖЕКТ" ХХК

Дундговь аймаг, Эрдэнэдалай сум, 7-р баг

"640 ХҮҮХДИЙН СУУДАЛТАЙ СУРГУУЛЬ"-ийн БАРИЛГА

Багана Б-20-н арматурчлал

Үе шат: АЖЛЫН ЗУРАГ

Инженер		Д.Занабазар	Масштаб: М1:100;50;20	Зургийн дугаар: ББ-60	Хуудас: ББ-167
Инженер		Б.Баасанжаргал	ЕГ Шифр:	ТГ Шифр: ЗП-23-37-180	Огноо: 2024 он
Шалгасан		Ж.Туул			

БАГАНА Б-21 М1:100

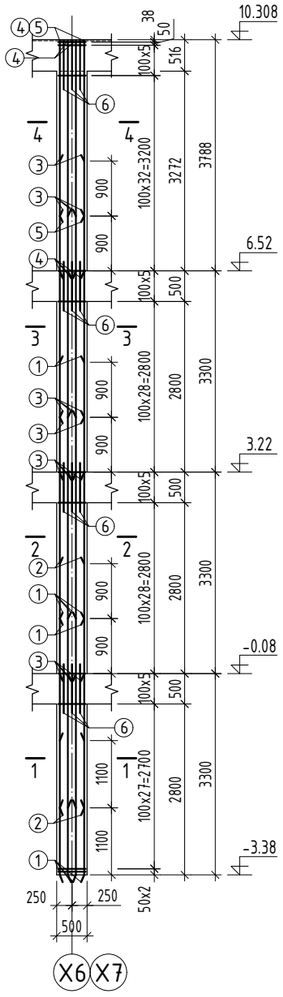

ОГТЛОЛ 1-1 М1:20

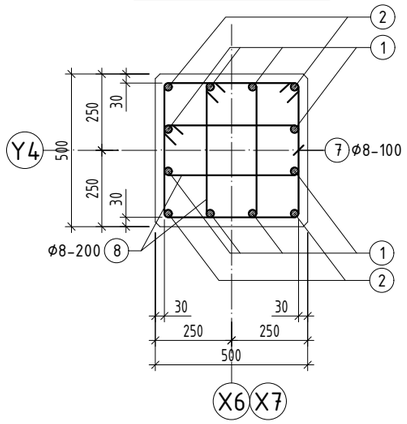

ОГТЛОЛ 2-2 М1:20

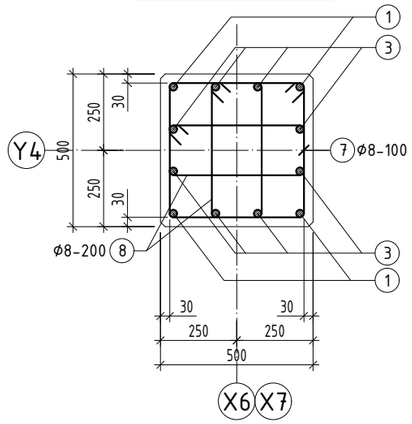

ОГТЛОЛ 3-3 М1:20

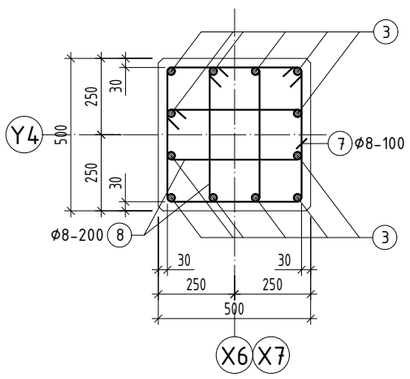

ОГТЛОЛ 4-4 М1:20

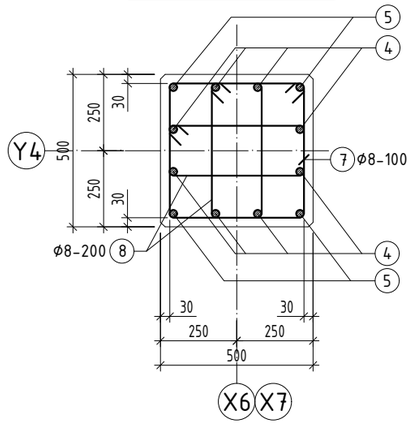

Зангилааны нэмэлт арматур
Багана 500x500

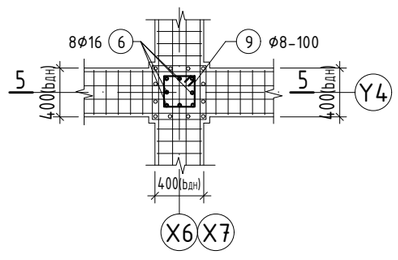

ОГТЛОЛ 5-5 М1:50

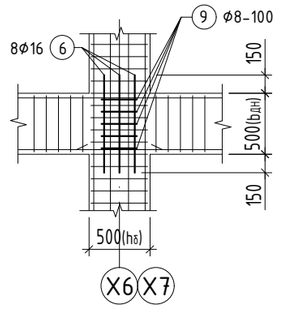

ЦУТГАМАЛ ТӨМӨР БЕТОН ЭДЛЭХҮҮНИЙ МАТЕРИАЛЫН ТОДОРХОЙЛОЛТ								
поз	Тэмдэглэгээ	Нэр				Тоо шир	Жин /кг/	
							нэгж	нийт
		Багана-21				2	683.1	1366.2
1	ГОСТ 34028-2022	A400	D 22	L=	4200	12	12.53	150.4
2	ГОСТ 34028-2022	A400	D 22	L=	4000	4	11.94	47.74
3	ГОСТ 34028-2022	A400	D 18	L=	4200	20	8.39	167.8
4	ГОСТ 34028-2022	A400	D 18	L=	3760	8	7.51	60.09
5	ГОСТ 34028-2022	A400	D 18	L=	2860	4	5.71	22.85
6	ГОСТ 34028-2022	A400	D 16	L=	800	32	1.26	40.41
7	ГОСТ 34028-2022	A240	D 8	L=	1940	140	0.77	107.17
8	ГОСТ 34028-2022	A240	D 8	L=	1400	140	0.55	77.34
9	ГОСТ 34028-2022	A240	D 8	L=	1180	20	0.47	9.31
		Материал B25 V=3.42x2 м3						

Хэсгийн тодорхойлолт

Поз	Загвар	Поз	Загвар	Поз	Загвар
7	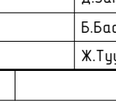	8	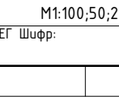	9	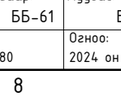

ТАЙЛБАР

1. Энэ хуудсыг холбогдох хуудсуудтай хамтатган үзнэ үү.
2. Цутгамал хийцэд хэрэглэх арматур нь зэвэрч муудаагүй, махийж мурийгаагүй, стандартын шаардлагыг хангасан байх ёстой.
3. Цутгамал бетон, төмөрбетон ажлыг гүйцэтгэхдээ барилгын норм ба дүрэм БНбД 52-02-05, БД-52-102-04-ын зохих заавруудыг дагаж мөрдөх ёстой.

Байршлын схем

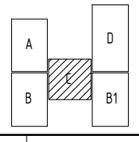

ARCHITECTURE ENGINEERING & CONSULTING
БАРИЛГЫН ИЖ БҮРЭН ЗУРАГ ТӨСЛИЙН КОМПАНИ
"ЗЭДПРОЖЕКТ" ХХК

Дундговь аймаг, Эрдэнэдалай сум, 7-р баг
"640 ХҮҮХДИЙН СУУДАЛТАЙ СУРГУУЛЬ"-ийн БАРИЛГА

Багана Б-21-н арматурчлал

Ye шат: АЖЛЫН ЗУРАГ

Инженер		Д.Занабазар	Масштаб: М1:100;50;20	Зургийн дугаар: ББ-61	Хуудас: ББ-167
Инженер		Б.Баасанжаргал	ЕГ Шифр:	ТГ Шифр: ЗП-23-37-180	Огноо: 2024 он
Шалгасан		Ж.Туул			

БАГАНА Б-22 М1:100

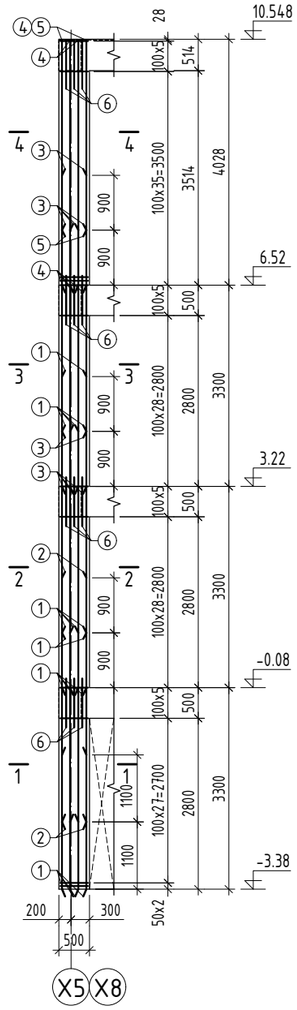

ОГТЛОЛ 1-1 М1:20

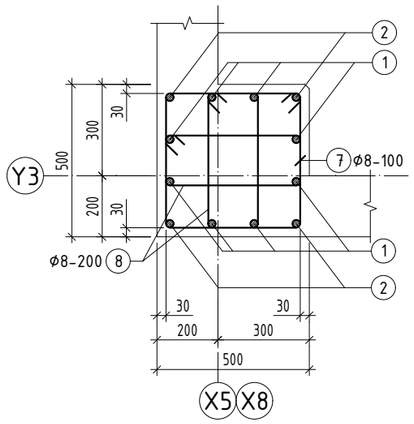

ОГТЛОЛ 2-2 М1:20

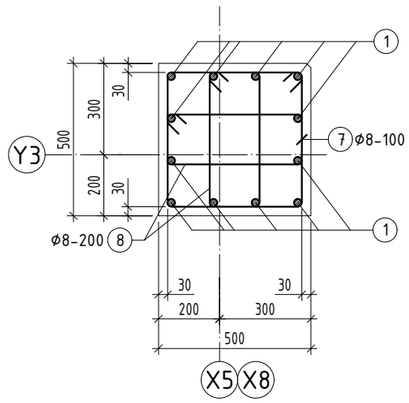

ОГТЛОЛ 3-3 М1:20

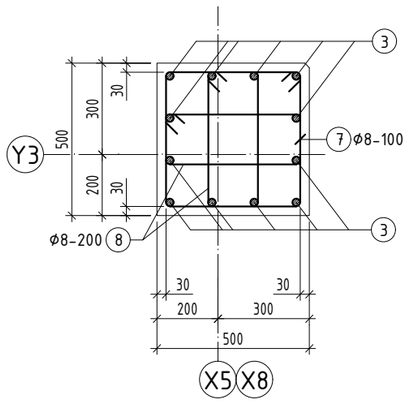

ОГТЛОЛ 4-4 М1:20

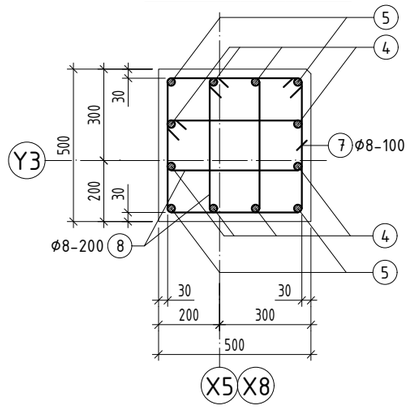

Зангилааны нэмэлт арматур

Багана 500x500

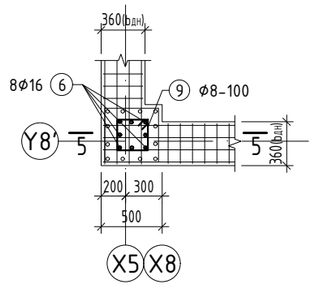

ОГТЛОЛ 5-5 М1:50

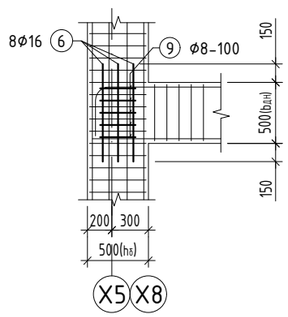

ЦУТГАМАЛ ТӨМӨР БЕТОН ЭДЛЭХҮҮНИЙ МАТЕРИАЛЫН ТОДОРХОЙЛОЛТ

поз	Тэмдэглэгээ	Нэр				Тоо шир	Жин /кг/ нэгж	Жин /кг/ нийт
		Багана-22				2	724.7	1449.4
1	ГОСТ 34028-2022	A400	D 22	L=	4200	20	12.53	250.66
2	ГОСТ 34028-2022	A400	D 22	L=	4000	4	11.94	47.74
3	ГОСТ 34028-2022	A400	D 18	L=	4200	12	8.39	100.68
4	ГОСТ 34028-2022	A400	D 18	L=	4000	8	7.99	63.92
5	ГОСТ 34028-2022	A400	D 18	L=	3110	4	6.21	24.85
6	ГОСТ 34028-2022	A400	D 16	L=	800	32	1.26	40.41
7	ГОСТ 34028-2022	A240	D 8	L=	1940	142	0.77	108.7
8	ГОСТ 34028-2022	A240	D 8	L=	1400	142	0.55	78.44
9	ГОСТ 34028-2022	A240	D 8	L=	1180	20	0.47	9.31
		Материал B25 V=3.48x2 м3						

Хэсгийн тодорхойлолт

Поз	Загвар	Поз	Загвар	Поз	Загвар
7	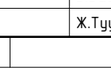	8	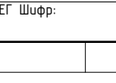	9	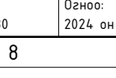

ТАЙЛБАР

1. Энэ хуудсыг холбогдох хуудсуудтай хамтатган үзнэ үү.
2. Цутгамал хийцэд хэрэглэх арматур нь зэвэрч муудаагүй, махийж мурийгаагүй, стандартын шаардлагыг хангасан байх ёстой.
3. Цутгамал бетон, төмөрбетон ажлыг гүйцэтгэхдээ барилгын норм ба дүрэм БНбД 52-02-05, БД-52-102-04-ын зохих заавруудыг дагаж мөрдөх ёстой.

Байршлын схем

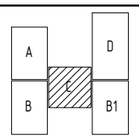

"ЗЗДПРОЖЕКТ" ХХК

Дундговь аймаг, Эрдэнэдалай сум, 7-р баг

"640 ХҮҮХДИЙН СУУДАЛТАЙ СУРГУУЛЬ"-ийн БАРИЛГА

Багана Б-22-н арматурчлал

Үе шат: АЖЛЫН ЗУРАГ

Инженер		Д.Занабазар	Масштаб: М1:100;50;20	Зургийн дугаар: ББ-62	Хуудас: ББ-167
Инженер		Б.Баасанжаргал	ЕГ Шифр:	ТГ Шифр: ЗП-23-37-180	Огноо: 2024 он
Шалгасан		Ж.Туул			

БАГАНА Б-23 М1:100

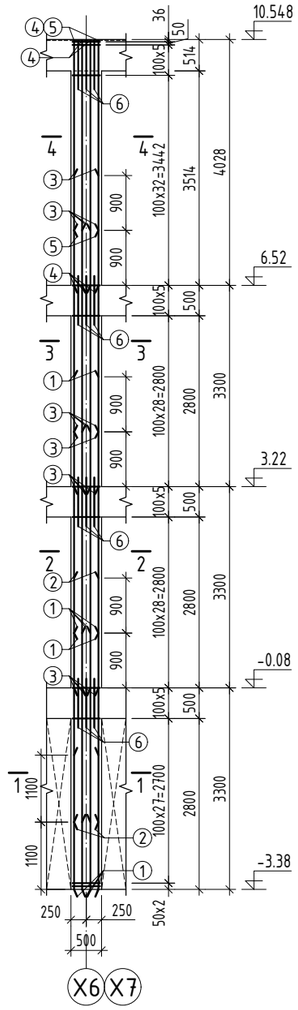

ОГТЛОЛ 1-1 М1:20

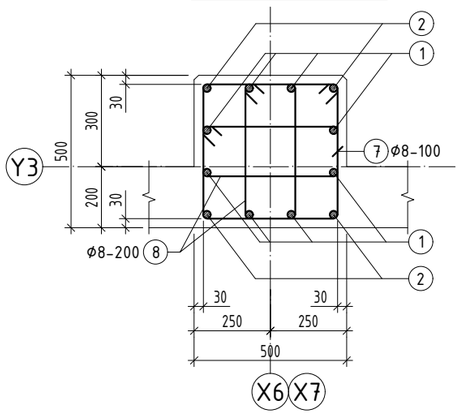

ОГТЛОЛ 2-2 М1:20

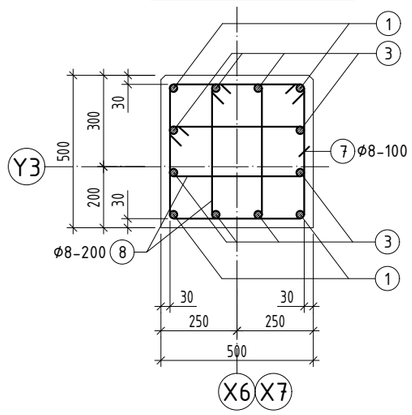

ОГТЛОЛ 3-3 М1:20

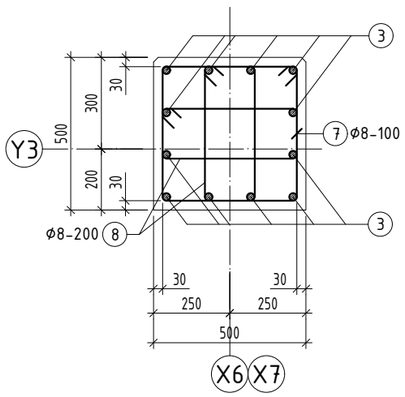

ОГТЛОЛ 4-4 М1:20

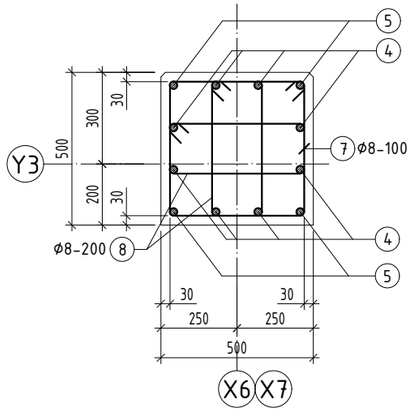

Зангилааны нэмэлт арматур
Багана 500x500

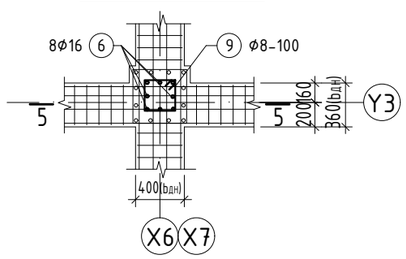

ОГТЛОЛ 5-5 М1:50

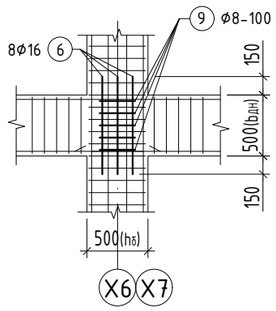

ЦУТГАМАЛ ТӨМӨР БЕТОН ЭДЛЭХҮҮНИЙ МАТЕРИАЛЫН ТОДОРХОЙЛОЛТ

поз	Тэмдэглэгээ	Нэр				Тоо шир	Жин /кг/	
							нэгж	нийт
		Багана-23				2	691.6	1383.1
1	ГОСТ 34028-2022	A400	D 22	L=	4200	12	12.53	150.4
2	ГОСТ 34028-2022	A400	D 22	L=	4000	4	11.94	47.74
3	ГОСТ 34028-2022	A400	D 18	L=	4200	20	8.39	167.8
4	ГОСТ 34028-2022	A400	D 18	L=	4000	8	7.99	63.92
5	ГОСТ 34028-2022	A400	D 18	L=	3110	4	6.21	24.85
6	ГОСТ 34028-2022	A400	D 16	L=	800	32	1.26	40.41
7	ГОСТ 34028-2022	A240	D 8	L=	1940	142	0.77	108.7
8	ГОСТ 34028-2022	A240	D 8	L=	1400	142	0.55	78.44
9	ГОСТ 34028-2022	A240	D 8	L=	1180	20	0.47	9.31
		Материал B25 V=3.48x2 м3						

Хэсгийн тодорхойлолт

Поз	Загвар	Поз	Загвар	Поз	Загвар
7	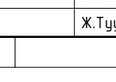	8	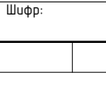	9	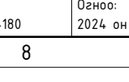

ТАЙЛБАР

1. Энэ хуудсыг холбогдох хуудсуудтай хамтатган үзнэ үү.
2. Цутгамал хийцэд хэрэглэх арматур нь зэвэрч муудаагүй, махийж мурийгаагүй, стандартын шаардлагыг хангасан байх ёстой.
3. Цутгамал бетон, төмөрбетон ажлыг гүйцэтгэхдээ барилгын норм ба дүрэм БНбД 52-02-05, БД-52-102-04-ын зохих заавруудыг дагаж мөрдөх ёстой.

Байршлын схем

"ЗЭДПРОЖЕКТ" ХХК

Дундговь аймаг, Эрдэнэдалай сум, 7-р баг

"640 ХҮҮХДИЙН СУУДАЛТАЙ СУРГУУЛЬ"-ийн БАРИЛГА

Багана Б-23-н арматурчлал				Үе шат:	АЖЛЫН ЗУРАГ
Инженер		Д.Занабазар	Масштаб: M1:100;50;20	Зургийн дугаар:	Хуудас:
Инженер		Б.Баасанжаргал		ББ-63	ББ-167
Шалгасан		Ж.Туул	ЕГ Шифр:	ТГ Шифр: ЗП-23-37-180	Огноо: 2024 он

БАГАНА Б-24 М1:100

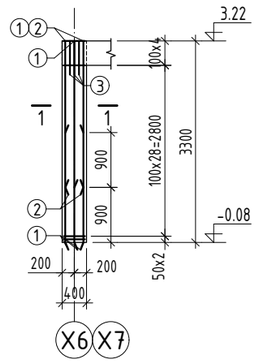

БАГАНА Б-25 М1:100

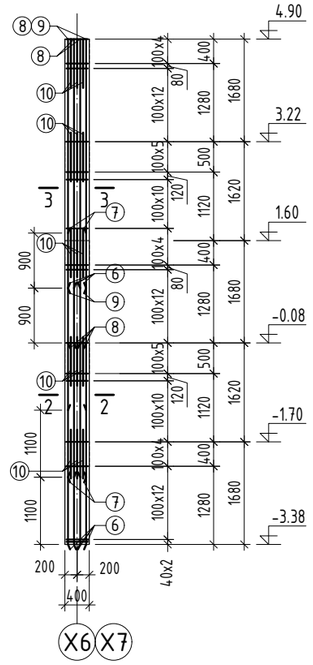

ОГТЛОЛ 1-1 М1:20

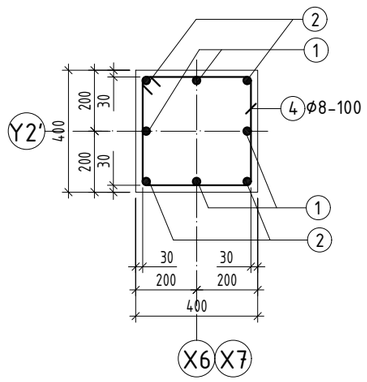

ОГТЛОЛ 2-2 М1:20

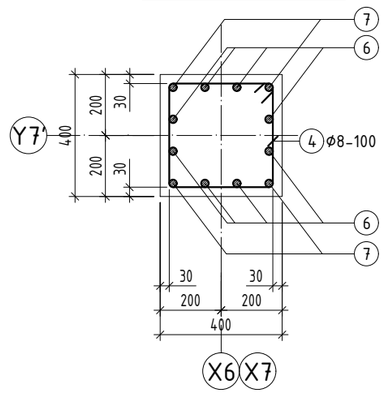

ОГТЛОЛ 3-3 М1:20

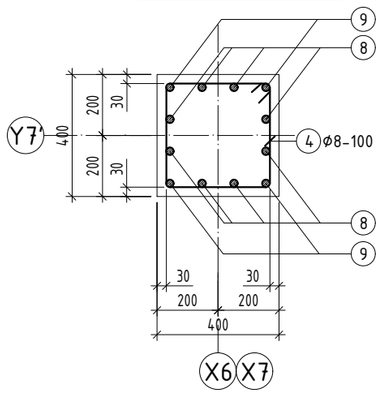

Зангилааны нэмэлт арматур-1
Багана 400x400

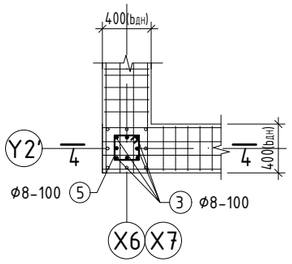

ОГТЛОЛ 4-4 М1:50

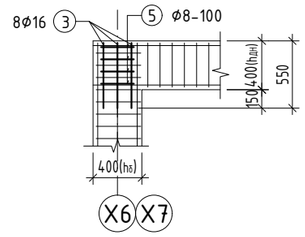

Зангилааны нэмэлт арматур-2
Багана 400x400

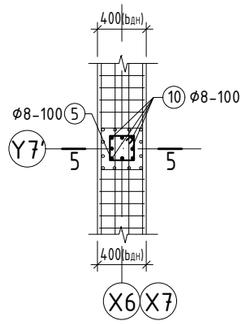

ОГТЛОЛ 5-5 М1:50

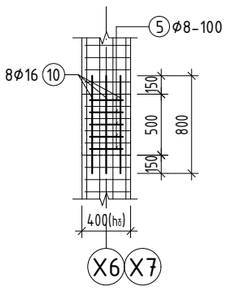

Зангилааны нэмэлт арматур-3
Багана 400x400

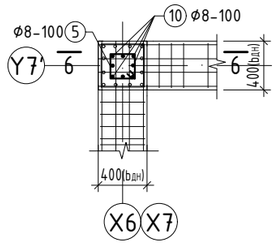

ОГТЛОЛ 6-6 М1:50

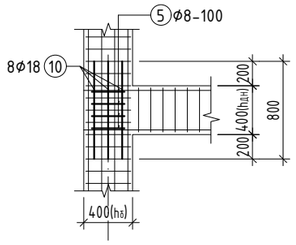

ЦУТГАМАЛ ТӨМӨР БЕТОН ЭДЛЭХҮҮНИЙ МАТЕРИАЛЫН ТОДОРХОЙЛОЛТ

поз	Тэмдэглэгээ	Нэр				Тоо шир	Жин /кг/ нэгж	Жин /кг/ нийт
		Багана-24				2	71.5	143.0
1	ГОСТ 34028-2022	A400	D 18	L=	3280	4	6.55	26.21
2	ГОСТ 34028-2022	A400	D 18	L=	2380	4	4.75	19.02
3	ГОСТ 34028-2022	A400	D 16	L=	550	4	0.87	3.47
4	ГОСТ 34028-2022	A240	D 8	L=	1540	35	0.61	21.27
5	ГОСТ 34028-2022	A240	D 8	L=	980	4	0.39	1.55
		Материал B25 V=1.06x2 м3						
		Багана-25				2	476.2	952.3
6	ГОСТ 34028-2022	A400	D 22	L=	4200	12	12.53	150.4
7	ГОСТ 34028-2022	A400	D 22	L=	4000	4	11.94	47.74
8	ГОСТ 34028-2022	A400	D 18	L=	4960	12	9.91	118.9
9	ГОСТ 34028-2022	A400	D 22	L=	4060	4	12.12	48.46
10	ГОСТ 34028-2022	A400	D 16	L=	800	40	1.26	50.51
4	ГОСТ 34028-2022	A240	D 8	L=	1540	85	0.61	51.65
5	ГОСТ 34028-2022	A240	D 8	L=	980	22	0.39	8.51
		Материал B25 V=1.32x2 м3						

Хэсгийн тодорхойлолт

Поз	Загвар	Поз	Загвар
4	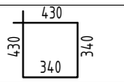	5	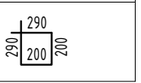

ТАЙЛБАР

1. Энэ хуудсыг холбогдох хуудсуудтай хамтатган үзнэ үү.
2. Цутгамал хийцэд хэрэглэх арматур нь зэвэрч муудаагүй, махийж мурийгаагүй, стандартын шаардлагыг хангасан байх ёстой.
3. Цутгамал бетон, төмөрбетон ажлыг гүйцэтгэхдээ барилгын норм да дүрэм БНбД 52-02-05, БД-52-102-04-ын зохих заавруудыг дагаж мөрдөх ёстой.

Байршлын схем

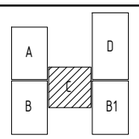

PROJECT LLC
ARCHITECTURE ENGINEERING & CONSULTING
БАРИЛГЫН ИЖ БҮРЭН ЗУРАГ ТӨСЛИЙН КОМПАНИ
"ЗЭДПРОЖЕКТ" ХХК

Дундговь аймаг, Эрдэнэдалай сум, 7-р баг
"640 ХҮҮХДИЙН СУУДАЛТАЙ СУРГУУЛЬ"-ийн БАРИЛГА

Багана Б-24, Б-25-н арматурчлал

Үе шат: АЖЛЫН ЗУРАГ

Инженер		Д.Занабазар	Масштаб: М1:100;50;20	Зургийн дугаар: ББ-64	Хуудас: ББ-167
Инженер		Б.Баасанжаргал	ЕГ Шифр:	ТГ Шифр: ЗП-23-37-180	Огноо: 2024 он
Шалгасан		Ж.Туул			

1 2 3 4 5 6 7 8 А3

БАГАНА Б-26 М1:100

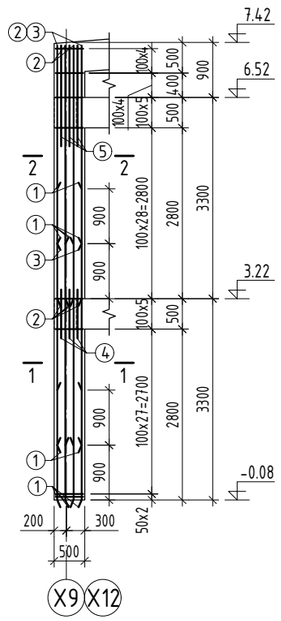

БАГАНА Б-27 М1:100

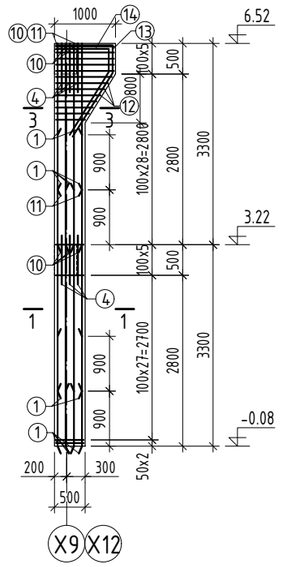

ОГТЛОЛ 1-1 М1:20

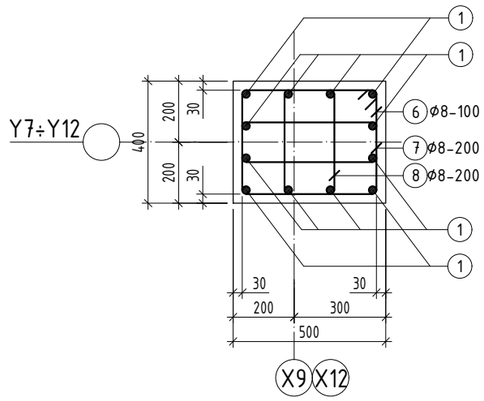

ОГТЛОЛ 2-2 М1:20

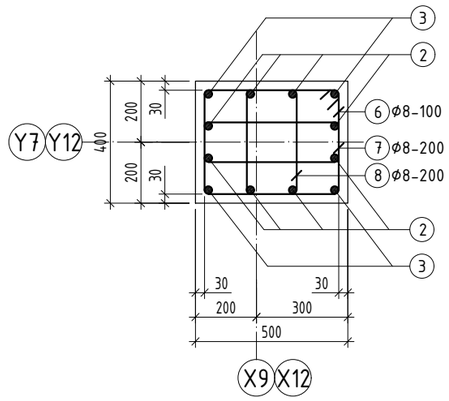

ОГТЛОЛ 3-3 М1:20

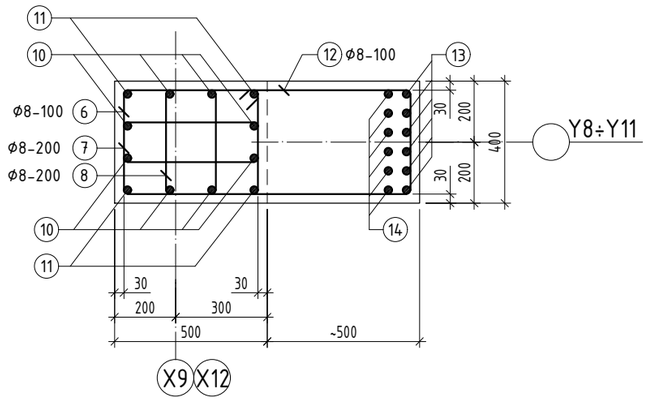

Зангилааны нэмэлт арматур
Багана 500x400

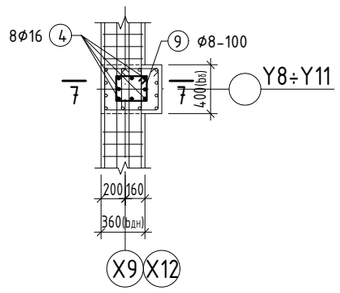

Зангилааны нэмэлт арматур
Багана 500x400

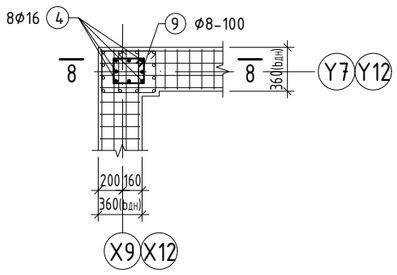

Хэсгийн тодорхойлолт

Поз	Загвар	Поз	Загвар
6	530, 430, 440, 340	12	560-1030, 430, 470-940, 340
7	530, 220, 440, 130	13	900, 148°, 440, 1230
8	260, 430, 170, 340	14	860, 148°, 380, 1210
9	340, 290, 250, 200		

ОГТЛОЛ 7-7 М1:50

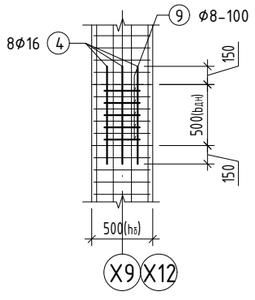

ОГТЛОЛ 8-8 М1:50

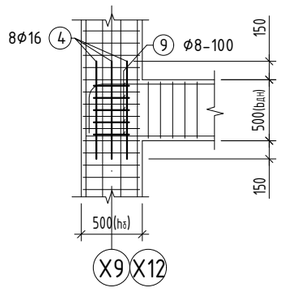

ЦУТГАМАЛ ТӨМӨР БЕТОН ЭДЛЭХҮҮНИЙ МАТЕРИАЛЫН ТОДОРХОЙЛОЛТ

поз	Тэмдэглэгээ	Нэр				Тоо шир	Жин /кг/ нэгж	Жин /кг/ нийт
		Багана-26				4	319.2	1276.8
1	ГОСТ 34028-2022	A400	D 18	L=	4200	12	8.39	100.68
2	ГОСТ 34028-2022	A400	D 18	L=	4150	8	8.29	66.32
3	ГОСТ 34028-2022	A400	D 18	L=	3250	4	6.49	25.97
4	ГОСТ 34028-2022	A400	D 16	L=	800	8	1.26	10.1
5	ГОСТ 34028-2022	A400	D 16	L=	1600	8	2.53	20.2
6	ГОСТ 34028-2022	A240	D 8	L=	1740	76	0.69	52.18
7	ГОСТ 34028-2022	A240	D 8	L=	1320	38	0.52	19.79
8	ГОСТ 34028-2022	A240	D 8	L=	1200	38	0.47	17.99
9	ГОСТ 34028-2022	A240	D 8	L=	1080	14	0.43	5.97
		Материал B25 V=1.5x4 м3						
		Багана-27				8	378.6	3028.8
1	ГОСТ 34028-2022	A400	D 18	L=	4200	12	8.39	100.68
4	ГОСТ 34028-2022	A400	D 16	L=	800	16	1.26	20.2
6	ГОСТ 34028-2022	A240	D 8	L=	1740	68	0.69	46.69
7	ГОСТ 34028-2022	A240	D 8	L=	1320	34	0.52	17.71
8	ГОСТ 34028-2022	A240	D 8	L=	1200	34	0.47	16.1
9	ГОСТ 34028-2022	A240	D 8	L=	1080	10	0.43	4.26
10	ГОСТ 34028-2022	A400	D 18	L=	3280	8	6.55	52.42
11	ГОСТ 34028-2022	A400	D 18	L=	2380	4	4.75	19.02
12	ГОСТ 34028-2022	A240	D 8	$L_{ду}$=	2270	13	0.90	11.64
13	ГОСТ 34028-2022	A400	D 22	L=	2570	6	7.67	46.01
14	ГОСТ 34028-2022	A400	D 22	L=	2450	6	7.31	43.87
		Материал B25 V=1.5x8 м3						

ТАЙЛБАР

1. Энэ хуудсыг холбогдох хуудсуудтай хамтатган үзнэ үү.
2. Цутгамал хийцэд хэрэглэх арматур нь зэвэрч муудаагүй, махийж мурийгаагүй, стандартын шаардлагыг хангасан байх ёстой.
3. Цутгамал бетон, төмөрбетон ажлыг гүйцэтгэхдээ барилгын норм да дүрэм БНбД 52-02-05, БД-52-102-04-ын зохих заавруудыг дагаж мөрдөх ёстой.

Байршлын схем

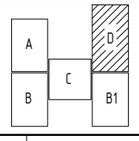

PROJECT LLC
ARCHITECTURE ENGINEERING & CONSULTING
БАРИЛГЫН ИЖ БҮРЭН ЗУРАГ ТӨСЛИЙН КОМПАНИ
"ЗЭДПРОЖЕКТ" ХХК

Дундговь аймаг, Эрдэнэдалай сум, 7-р баг
"640 ХҮҮХДИЙН СУУДАЛТАЙ СУРГУУЛЬ"-ийн БАРИЛГА
Багана Б-26, Б-27-н арматурчлал
Үе шат: АЖЛЫН ЗУРАГ

Инженер		Д.Занабазар	Масштаб: М1:100;50;20	Зургийн дугаар: ББ-65	Хуудас: ББ-167
Инженер		Б.Баасанжаргал	ЕГ Шифр:	ТГ Шифр: ЗП-23-37-180	Огноо: 2024 он
Шалгасан		Ж.Туул			

БАГАНА Б-28 М1:100

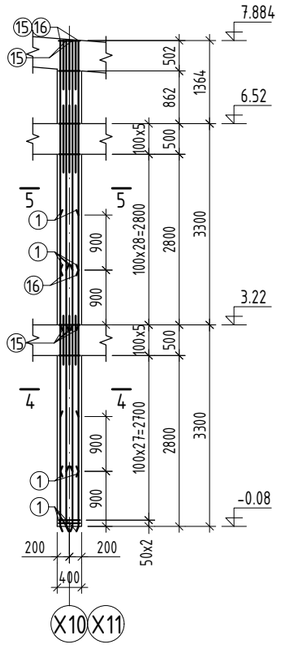

ОГТЛОЛ 4-4 М1:20

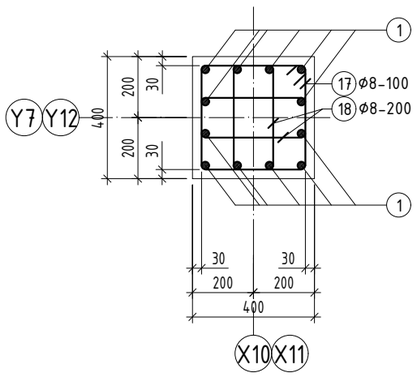

ОГТЛОЛ 5-5 М1:20

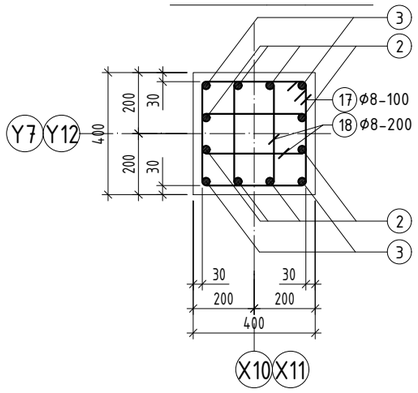

ЦУТГАМАЛ ТӨМӨР БЕТОН ЭДЛЭХҮҮНИЙ МАТЕРИАЛЫН ТОДОРХОЙЛОЛТ								
поз	Тэмдэглэгээ	Нэр				Тоо шир	Жин /кг/	
							нэгж	нийт
		Багана-28				4	325.9	1303.8
1	ГОСТ 34028-2022	A400	D 18	L=	4200	12	8.39	100.68
4	ГОСТ 34028-2022	A400	D 16	L=	800	24	1.26	30.3
15	ГОСТ 34028-2022	A400	D 18	L=	4640	8	9.27	74.15
16	ГОСТ 34028-2022	A400	D 18	L=	3740	4	7.47	29.88
17	ГОСТ 34028-2022	A240	D 8	L=	1540	80	0.61	48.61
18	ГОСТ 34028-2022	A240	D 8	L=	1120	80	0.44	35.35
19	ГОСТ 34028-2022	A240	D 8	L=	980	18	0.39	6.96
		Материал B25 V=1.3x4 м3						

Зангилааны нэмэлт арматур
Багана 400x400

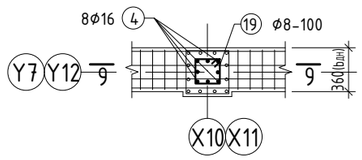

ОГТЛОЛ 9-9 М1:50

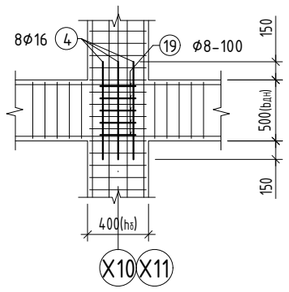

Хэсгийн тодорхойлолт

Поз	Загвар
17	430, 430, 340, 340
18	430, 220, 340, 130
19	290, 290, 200, 200

ТАЙЛБАР

1. Энэ хуудсыг холбогдох хуудсуудтай хамтатган үзнэ үү.
2. Цутгамал хийцэд хэрэглэх арматур нь зэвэрч муудаагүй, махийж мурийгаагүй, стандартын шаардлагыг хангасан байх ёстой.
3. Цутгамал бетон, төмөрбетон ажлыг гүйцэтгэхдээ барилгын норм ба дүрэм БНбД 52-02-05, БД-52-102-04-ын зохих заавруудыг дагаж мөрдөх ёстой.

Байршлын схем

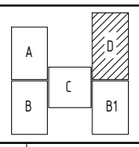

ARCHITECTURE ENGINEERING & CONSULTING
БАРИЛГЫН ИЖ БҮРЭН ЗУРАГ ТӨСЛИЙН КОМПАНИ
"ЗЭДПРОЖЕКТ" ХХК

Дундговь аймаг, Эрдэнэдалай сум, 7-р баг
"640 ХҮҮХДИЙН СУУДАЛТАЙ СУРГУУЛЬ"-ийн БАРИЛГА

Багана Б-28-н арматурчлал

Ye шат: АЖЛЫН ЗУРАГ

Инженер		Д.Занабазар	Масштаб: М1:100;50;20	Зургийн дугаар: ББ-66	Хуудас: ББ-167
Инженер		Б.Баасанжаргал			
Шалгасан		Ж.Туул	ЕГ Шифр:	ТГ Шифр: ЗП-23-37-180	Огноо: 2024 он

РАМ Р-1-Н АРМАТУРЧЛАЛ М1:100
/тэнхлэг-Y11/

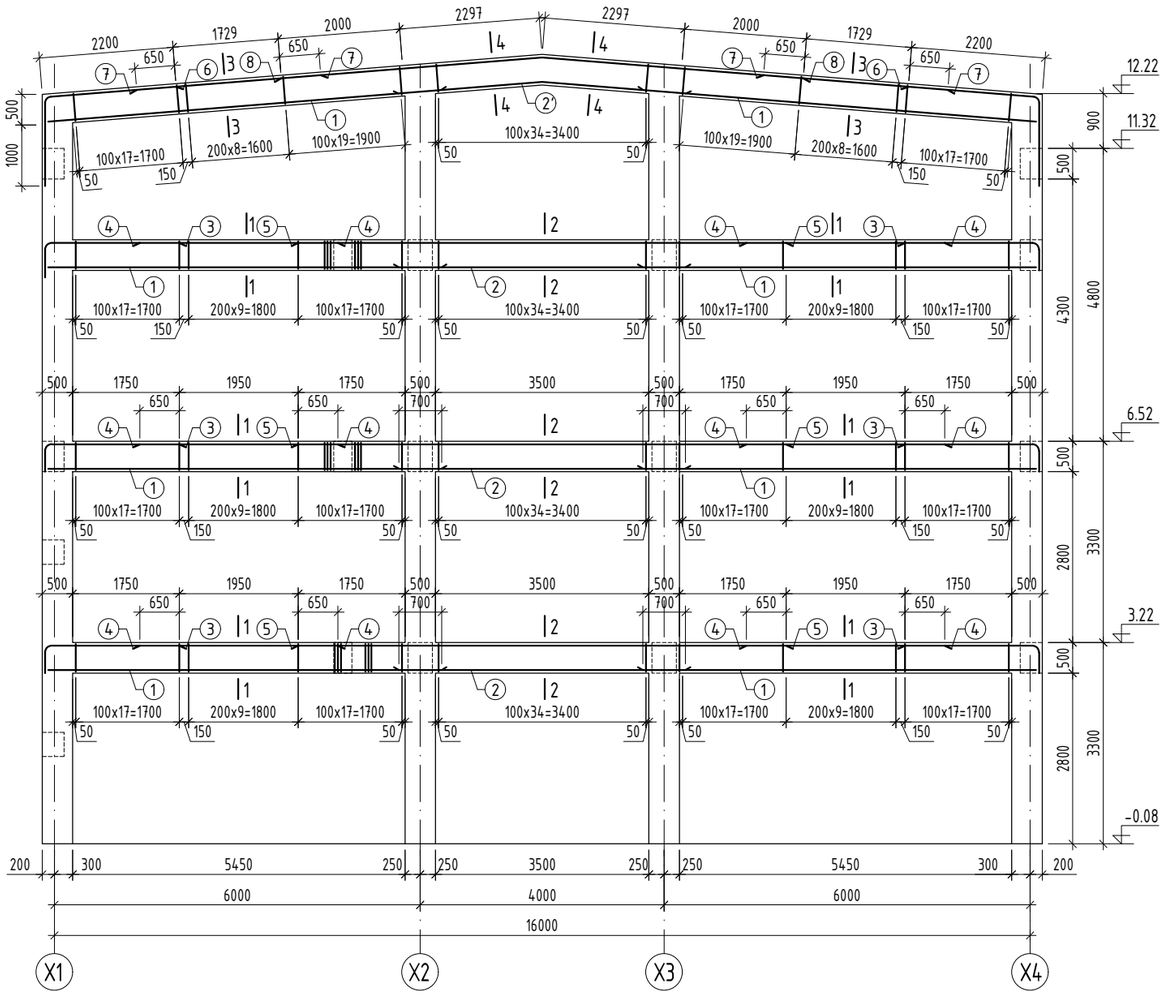

ЦУТГАМАЛ ТӨМӨР БЕТОН ЭДЛЭХҮҮНИЙ МАТЕРИАЛЫН ТОДОРХОЙЛОЛТ

поз	Тэмдэглэгээ	Нэр				Тоо шир	Жин /кг/ нэгж	Жин /кг/ нийт
		Рам Р-1				1	2014.5	2014.5
		Дамнуруу						2014.5
1	ГОСТ 34028-2022	А400	D 20	L=	6520	32	16.08	514.54
2	ГОСТ 34028-2022	А400	D 18	L=	4700	12	9.39	112.66
2'	ГОСТ 34028-2022	А400	D 18	L=	4750	4	9.49	37.95
3	ГОСТ 34028-2022	А400	D 22	L=	2620	24	7.82	187.64
4	ГОСТ 34028-2022	А400	D 12	L=	3250	24	2.89	69.25
5	ГОСТ 34028-2022	А400	D 22	L=	8000	12	23.87	286.47
6	ГОСТ 34028-2022	А400	D 22	L=	3570	8	10.65	85.22
7	ГОСТ 34028-2022	А400	D 12	L=	3030	8	2.69	21.52
8	ГОСТ 34028-2022	А400	D 22	L=	8600	4	25.66	102.65
9	ГОСТ 34028-2022	А240	D 8	L=	1500	1008	0.59	596.61
		Материал В25 V=10.4 м3						

Хэсгийн тодорхойлолт

Поз	Загвар	Поз	Загвар	Поз	Загвар
3	2090, 185, 340, R=110	6	2040, 185, 1340, R=110	9	310, 530, 220, 440

ОГТЛОЛ 1-1 М1:20

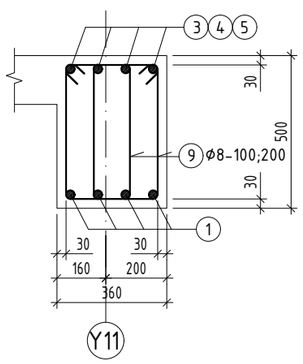

ОГТЛОЛ 2-2 М1:20

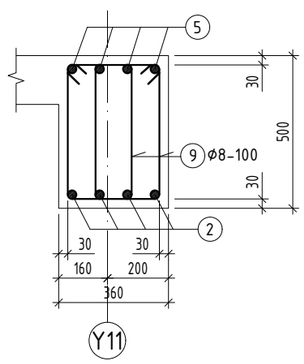

ОГТЛОЛ 3-3 М1:20

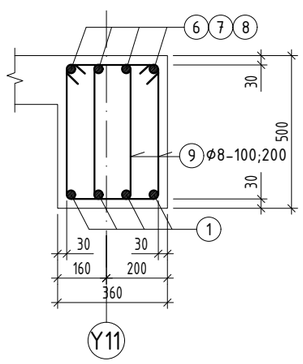

ОГТЛОЛ 4-4 М1:20

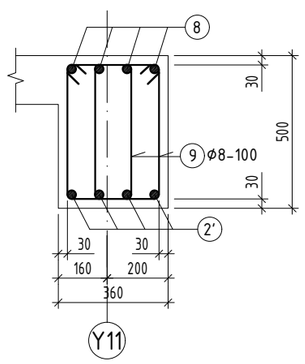

ДАМНУРУУНЫ ДЭЭД ҮЕИЙН АРМАТУРЫН ТӨГСГӨЛ

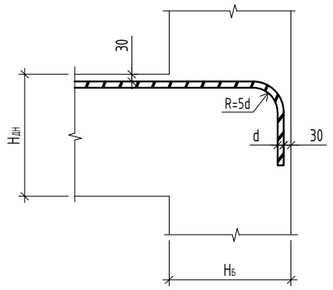

ТАЙЛБАР

1. Энэ хуудсыг холбогдох хуудсуудтай хамтатган үзнэ үү.
2. Цутгамал хийцэд хэрэглэх арматур нь зэвэрч муудаагүй, махийж мурийгаагүй, стандартын шаардлагыг хангасан байх ёстой.
3. Цутгамал бетон, төмөрбетон ажлыг гүйцэтгэхдээ барилгын норм ба дүрэм БНбД 52-02-05, БД-52-102-04-ын зохих заавруудыг дагаж мөрдөх ёстой.
4. Рамын хэв, хучилтын хэвийг уялдуулж хийнэ үү. Зөрсөн тохиолдолд заавал зураг төсөл зохиогчоос лавлаж тодорхой болгох.

Байршлын схем

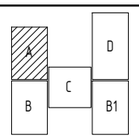

"ЗЭДПРОЖЕКТ" ХХК

Дундговь аймаг, Эрдэнэдалай сум, 7-р баг
"640 ХҮҮХДИЙН СУУДАЛТАЙ СУРГУУЛЬ"-ийн БАРИЛГА

Рам Р-1-н арматурчлал				Үе шат:	АЖЛЫН ЗУРАГ
Инженер		Д.Занадазар	Масштаб: М1:100;20	Зургийн дугаар: ББ-67	Хуудас: ББ-167
Инженер		Б.Баасанжаргал	ЕГ Шифр:	ТГ Шифр: ЗП-23-37-180	Огноо: 2024 он
Шалгасан		Ж.Туул			

РАМ Р-2-Н АРМАТУРЧЛАЛ М1:100
/тэнхлэг-Y10''/

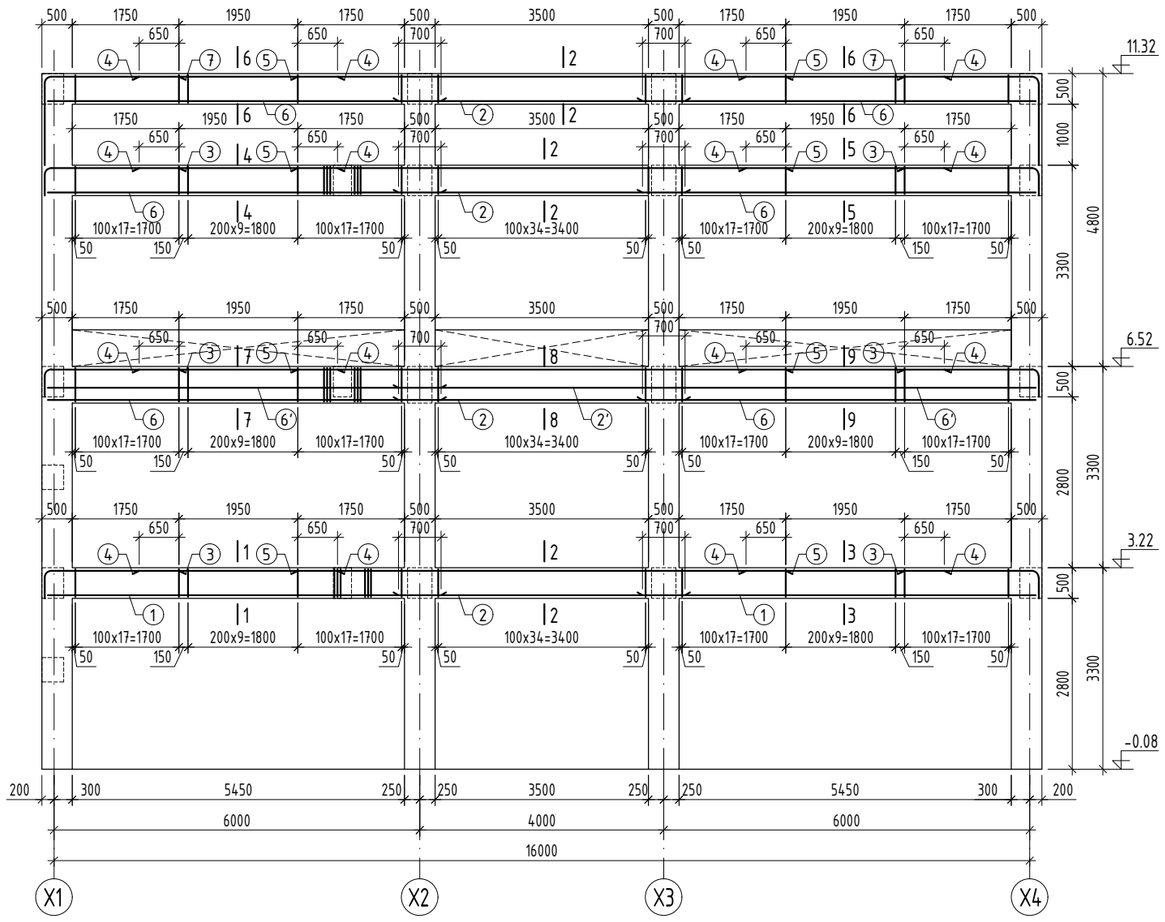

ОГТЛОЛ 1-1 М1:20

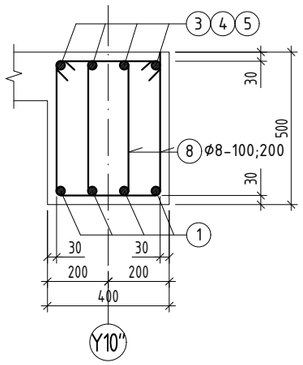

ОГТЛОЛ 2-2 М1:20

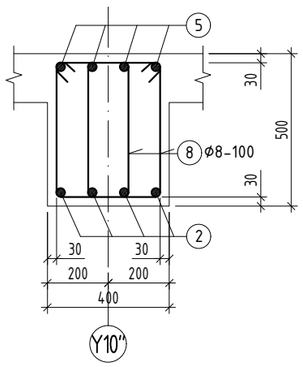

ЦУТГАМАЛ ТӨМӨР БЕТОН ЭДЛЭХҮҮНИЙ МАТЕРИАЛЫН ТОДОРХОЙЛОЛТ

поз	Тэмдэглэгээ	Нэр				Тоо шир	Жин /кг/ нэгж	Жин /кг/ нийт
		Рам Р-2				1	2200.5	2200.5
		Дамнуруу						2200.5
1	ГОСТ 34028-2022	A400	D 20	L=	6520	8	16.08	128.63
2	ГОСТ 34028-2022	A400	D 18	L=	4700	16	9.39	150.22
2'	ГОСТ 34028-2022	A400	D 14	L=	4700	2	5.68	11.36
3	ГОСТ 34028-2022	A400	D 22	L=	2620	24	7.82	187.64
4	ГОСТ 34028-2022	A400	D 12	L=	3250	32	2.89	92.33
5	ГОСТ 34028-2022	A400	D 22	L=	8000	16	23.87	381.96
6	ГОСТ 34028-2022	A400	D 22	L=	6520	24	19.46	466.94
6'	ГОСТ 34028-2022	A400	D 14	L=	6520	4	7.88	31.52
7	ГОСТ 34028-2022	A400	D 22	L=	3620	8	10.80	86.42
8	ГОСТ 34028-2022	A240	D 8	L=	1540	780	0.61	473.97
9	ГОСТ 34028-2022	A240	D 8	L=	1740	262	0.69	179.88
10	ГОСТ 34028-2022	A240	D 8	L=	510	48	0.20	9.66
		Материал B25 V=12.1 м3						

Хэсгийн тодорхойлолт

Поз	Загвар	Поз	Загвар	Поз	Загвар
3	2090, 185, 340, R=110	8	330, 530, 240, 440	10	360, 75, 75
7	2090, 185, 1340, R=110	9	330, 630, 240, 540		

ОГТЛОЛ 3-3 М1:20

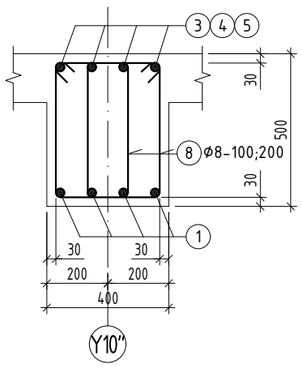

ОГТЛОЛ 4-4 М1:20

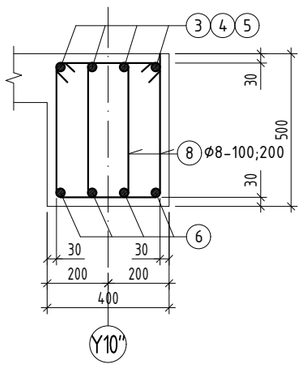

ОГТЛОЛ 5-5 М1:20

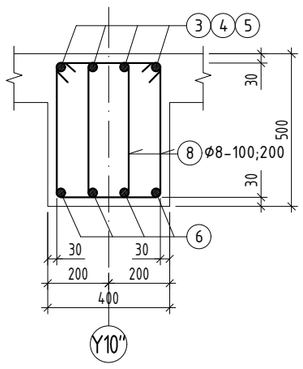

ОГТЛОЛ 6-6 М1:20

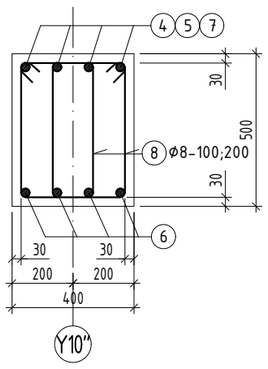

ОГТЛОЛ 7-7 М1:20

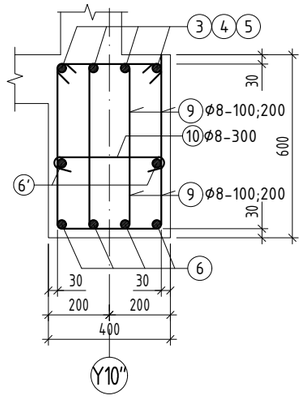

ОГТЛОЛ 8-8 М1:20

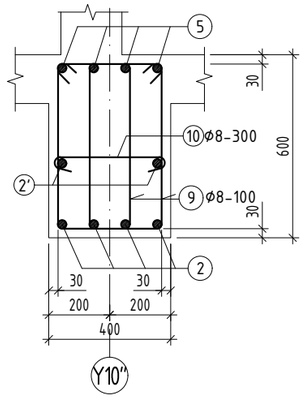

ОГТЛОЛ 9-9 М1:20

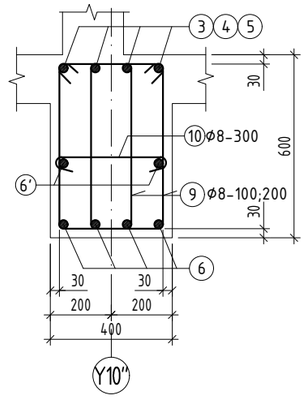

ТАЙЛБАР

1. Энэ хуудсыг холбогдох хуудсуудтай хамтатган үзнэ үү.
2. Цутгамал хийцэд хэрэглэх арматур нь зэвэрч муудаагүй, тахийж мурийгаагүй, стандартын шаардлагыг хангасан байх ёстой.
3. Цутгамал бетон, төмөрбетон ажлыг гүйцэтгэхдээ барилгын норм да дүрэм БНбД 52-02-05, БД-52-102-04-ын зохих заавруудыг дагаж мөрдөх ёстой.
4. Рамын хэв, хучилтын хэвийг уялдуулж хийнэ үү. Зөрсөн тохиолдолд заавал зураг төсөл зохиогчоос лавлаж тодорхой болгох.

Байршлын схем

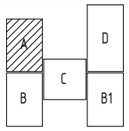

PROJECT LLC
ARCHITECTURE ENGINEERING & CONSULTING
БАРИЛГЫН ИЖ БҮРЭН ЗУРАГ ТӨСЛИЙН КОМПАНИ
"ЗЭДПРОЖЕКТ" ХХК

Дундговь аймаг, Эрдэнэдалай сум, 7-р баг
"640 ХҮҮХДИЙН СУУДАЛТАЙ СУРГУУЛЬ"-ийн БАРИЛГА

Рам Р-2-н арматурчлал

Үе шат: АЖЛЫН ЗУРАГ

Инженер		Д.Занабазар	Масштаб: М1:100;20	Зургийн дугаар: ББ-68	Хуудас: ББ-167
Инженер		Б.Баасанжаргал	ЕГ Шифр:	ТГ Шифр: ЗП-23-37-180	Огноо: 2024 он
Шалгасан		Ж.Туул			

A3

РАМ Р-3-Н АРМАТУРЧЛАЛ М1:100
/тэнхлэг-Y8'; Y9'; Y10'/

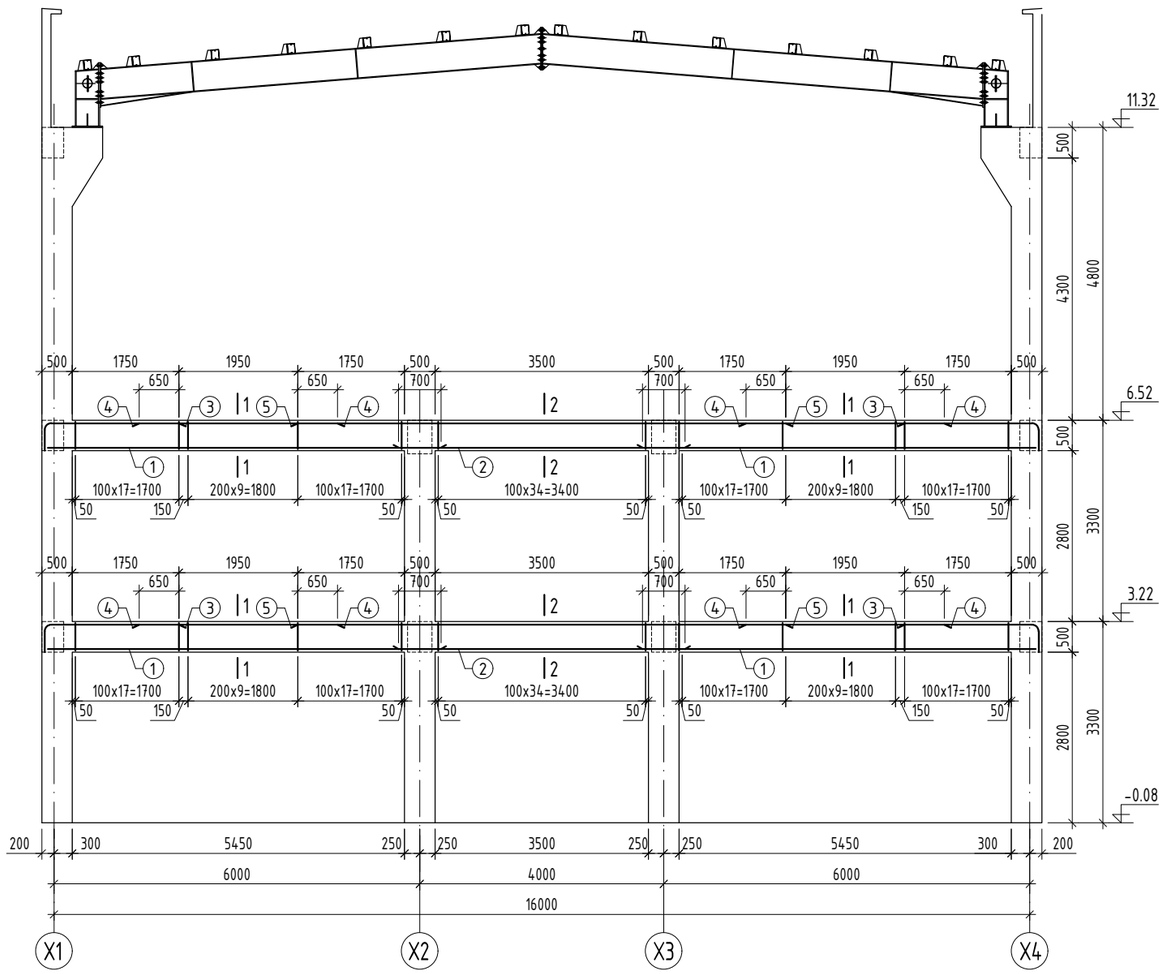

ОГТЛОЛ 1-1 М1:20

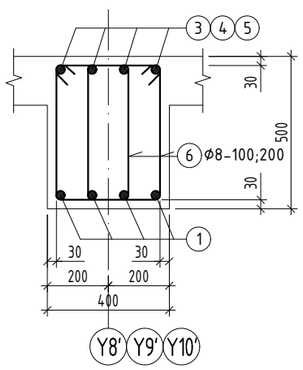

ОГТЛОЛ 2-2 М1:20

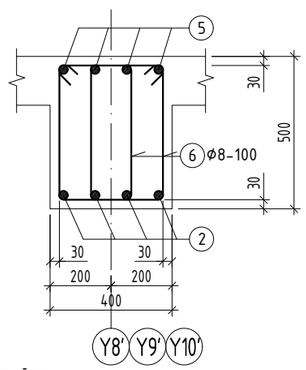

ДАМНУРУУНЫ ДЭЭД УЕИЙН АРМАТУРЫН ТӨГСГӨЛ

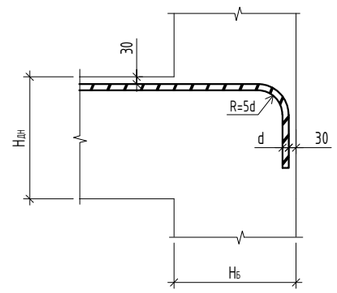

ЦУТГАМАЛ ТӨМӨР БЕТОН ЭДЛЭХҮҮНИЙ МАТЕРИАЛЫН ТОДОРХОЙЛОЛТ

поз	Тэмдэглэгээ	Нэр				Тоо шир	Жин /кг/ нэгж	Жин /кг/ нийт
		Рам Р-3				3	1143.9	3431.7
		Дамнуруу						1143.9
1	ГОСТ 34028-2022	A400	D 22	L=	6520	16	19.46	311.3
2	ГОСТ 34028-2022	A400	D 18	L=	4700	8	9.39	75.11
3	ГОСТ 34028-2022	A400	D 25	L=	2570	16	9.90	158.45
4	ГОСТ 34028-2022	A400	D 12	L=	3250	16	2.89	46.17
5	ГОСТ 34028-2022	A400	D 25	L=	8000	8	30.83	246.62
6	ГОСТ 34028-2022	A240	D 8	L=	1540	504	0.61	306.26
		Материал В25 V=5.76х3 м3						

Хэсгийн тодорхойлолт

Поз	Загвар	Поз	Загвар
3	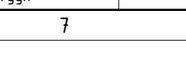	6	

ТАЙЛБАР

1. Энэ хуудсыг холбогдох хуудсуудтай хамтатган үзнэ үү.
2. Цутгамал хийцэд хэрэглэх арматур нь зэвэрч муудаагүй, тахийж мурийгаагүй, стандартын шаардлагыг хангасан байх ёстой.
3. Цутгамал бетон, төмөрбетон ажлыг гүйцэтгэхдээ барилгын норм ба дүрэм БНбД 52-02-05, БД-52-102-04-ын зохих заавруудыг дагаж мөрдөх ёстой.
4. Рамын хэв, хучилтын хэвийг уялдуулж хийнэ үү. Зөрсөн тохиолдолд заавал зураг төсөл зохиогчоос лавлаж тодорхой болгох.

Байршлын схем

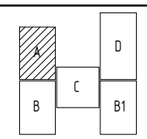

ARCHITECTURE ENGINEERING & CONSULTING
БАРИЛГЫН ИХ БҮРЭН ЗУРАГ ТӨСЛИЙН КОМПАНИ
"ЗЭДПРОЖЕКТ" ХХК

Дундговь аймаг, Эрдэнэдалай сум, 7-р баг
"640 ХҮҮХДИЙН СУУДАЛТАЙ СУРГУУЛЬ"-ийн БАРИЛГА

Рам Р-3-н арматурчлал				Ye шат: АЖЛЫН ЗУРАГ	
Инженер		Д.Занабазар	Масштаб: М1:100;20	Зургийн дугаар: ББ-69	Хуудас: ББ-167
Инженер		Б.Баасанжаргал	ЕГ Шифр:	ТГ Шифр: ЗП-23-37-180	Огноо: 2024 он
Шалгасан		Ж.Туул			

А3

РАМ Р-4-Н АРМАТУРЧЛАЛ М1:100

/тэнхлэг-Y7/

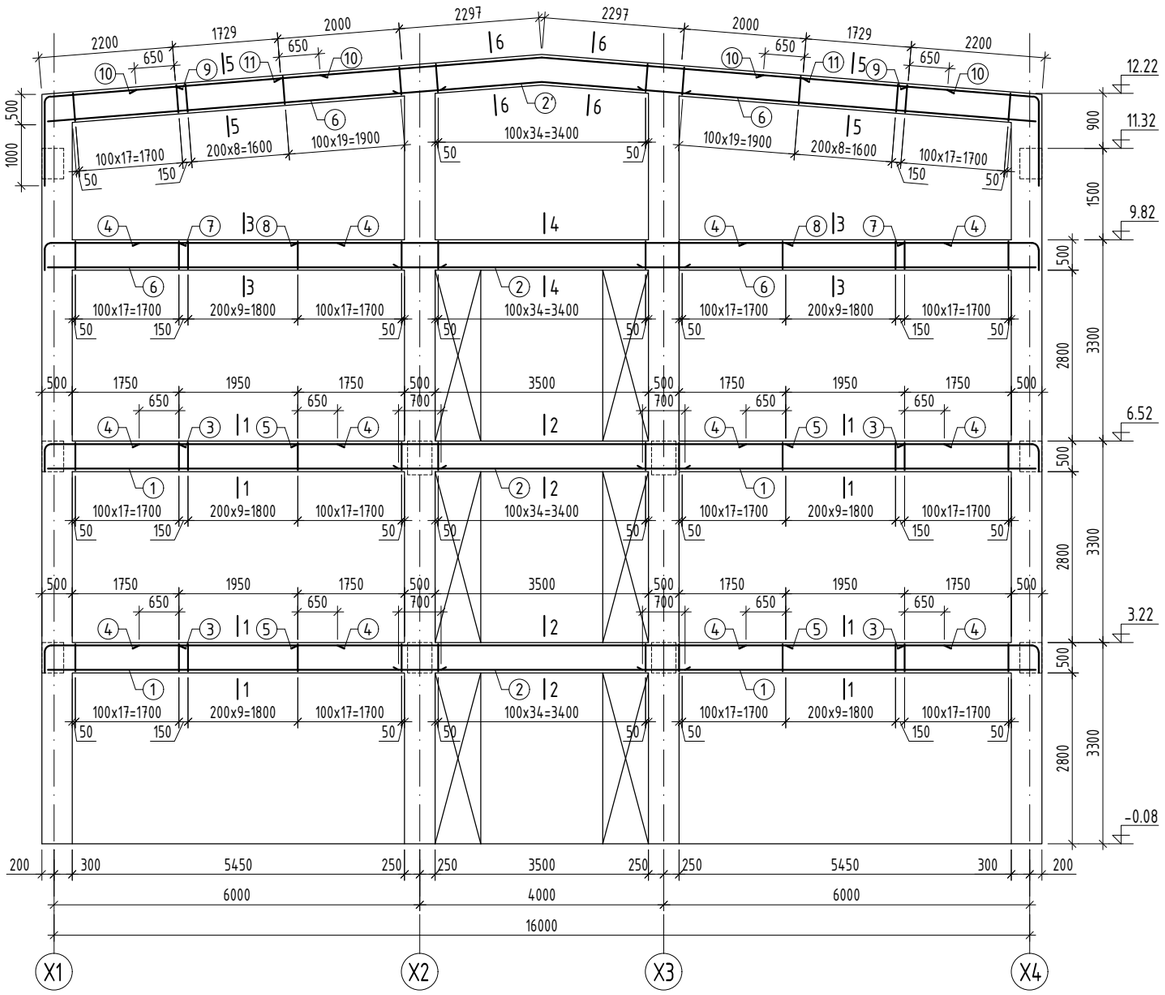

ОГТЛОЛ 1-1 М1:20

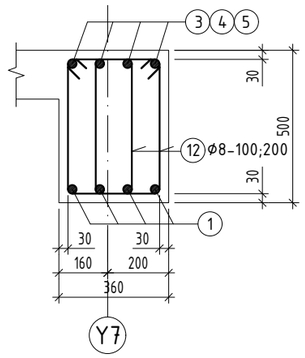

ОГТЛОЛ 2-2 М1:20

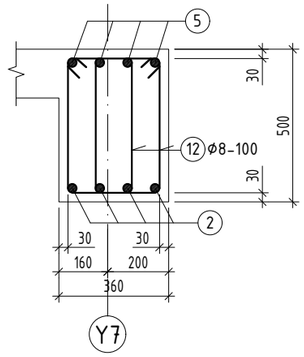

ЦУТГАМАЛ ТӨМӨР БЕТОН ЭДЛЭХҮҮНИЙ МАТЕРИАЛЫН ТОДОРХОЙЛОЛТ								
поз	Тэмдэглэгээ	Нэр				Тоо шир	Жин /кг/ нэгж	Жин /кг/ нийт
		Рам Р-4				1	1859.2	1859.2
		Дамнуруу						1859.2
1	ГОСТ 34028-2022	А400	D 22	L=	6520	16	19.46	311.3
2	ГОСТ 34028-2022	А400	D 18	L=	4700	12	9.39	112.66
2'	ГОСТ 34028-2022	А400	D 18	L=	4750	4	9.49	37.95
3	ГОСТ 34028-2022	А400	D 25	L=	2570	16	9.90	158.45
4	ГОСТ 34028-2022	А400	D 12	L=	3250	24	2.89	69.25
5	ГОСТ 34028-2022	А400	D 25	L=	8000	8	30.83	246.62
6	ГОСТ 34028-2022	А400	D 20	L=	6520	16	16.08	257.27
7	ГОСТ 34028-2022	А400	D 22	L=	2620	8	7.82	62.55
8	ГОСТ 34028-2022	А400	D 22	L=	8000	4	23.87	95.49
9	ГОСТ 34028-2022	А400	D 22	L=	3570	8	10.65	85.22
10	ГОСТ 34028-2022	А400	D 12	L=	3030	8	2.69	21.52
11	ГОСТ 34028-2022	А400	D 22	L=	8600	4	25.66	102.65
12	ГОСТ 34028-2022	А240	D 8	L=	1500	504	0.59	298.31
		Материал В25 V=10.4 м3						

Хэсгийн тодорхойлолт

Поз	Загвар	Поз	Загвар
3	210 290 2070 R=125	7	185 340 2090 R=110
9	185 1340 2040 R=110	12	310 530 220 440

ОГТЛОЛ 3-3 М1:20

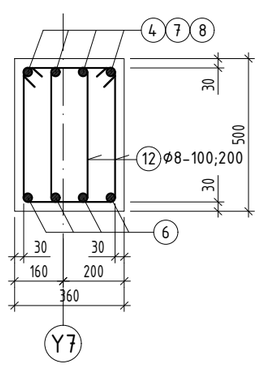

ОГТЛОЛ 4-4 М1:20

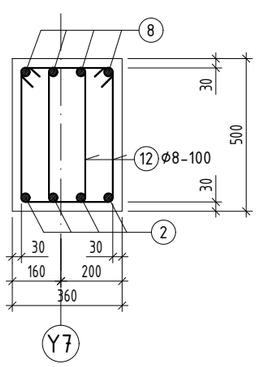

ОГТЛОЛ 5-5 М1:20

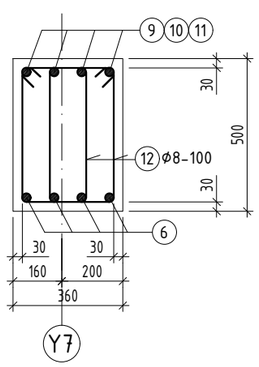

ОГТЛОЛ 6-6 М1:20

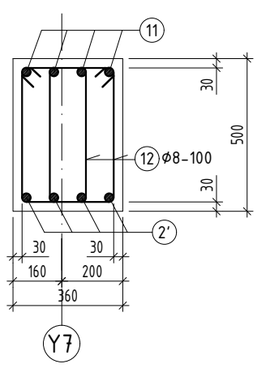

ДАМНУРУУНЫ ДЭЭД ҮЕИЙН АРМАТУРЫН ТӨГСГӨЛ

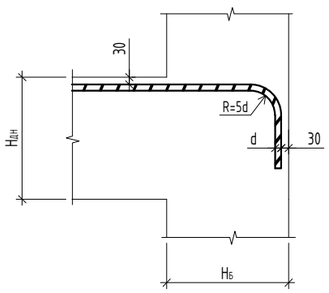

ТАЙЛБАР

1. Энэ хуудсыг холбогдох хуудсуудтай хамтатган үзнэ үү.
2. Цутгамал хийцэд хэрэглэх арматур нь зэвэрч муудаагүй, тахийж мурийгаагүй, стандартын шаардлагыг хангасан байх ёстой.
3. Цутгамал бетон, төмөрбетон ажлыг гүйцэтгэхдээ барилгын норм да дүрэм БНбД 52-02-05, БД-52-102-04-ын зохих заавруудыг дагаж мөрдөх ёстой.
4. Рамын хэв, хучилтын хэвийг уялдуулж хийнэ үү. Зөрсөн тохиолдолд заавал зураг төсөл зохиогчоос лавлаж тодорхой болгох.

Байршлын схем

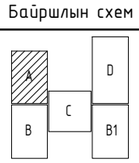

PROJECT LLC
ARCHITECTURE ENGINEERING & CONSULTING
БАРИЛГЫН ИЖ БҮРЭН ЗУРАГ ТӨСЛИЙН КОМПАНИ
"ЗЭДПРОЖЕКТ" ХХК

Дундговь аймаг, Эрдэнэдалай сум, 7-р баг

"640 ХҮҮХДИЙН СУУДАЛТАЙ СУРГУУЛЬ"-ийн БАРИЛГА

Рам Р-4-н арматурчлал

Үе шат: АЖЛЫН ЗУРАГ

Инженер		Д.Занабазар	Масштаб: М1:100;20	Зургийн дугаар: ББ-70	Хуудас: ББ-167
Инженер		Б.Баасанжаргал	ЕГ Шифр:	ТГ Шифр: ЗП-23-37-180	Огноо: 2024 он
Шалгасан		Ж.Туул			

1 2 3 4 5 6 7 8 А3

РАМ Р-5-Н АРМАТУРЧЛАЛ М1:100
/тэнхлэг-Х1/

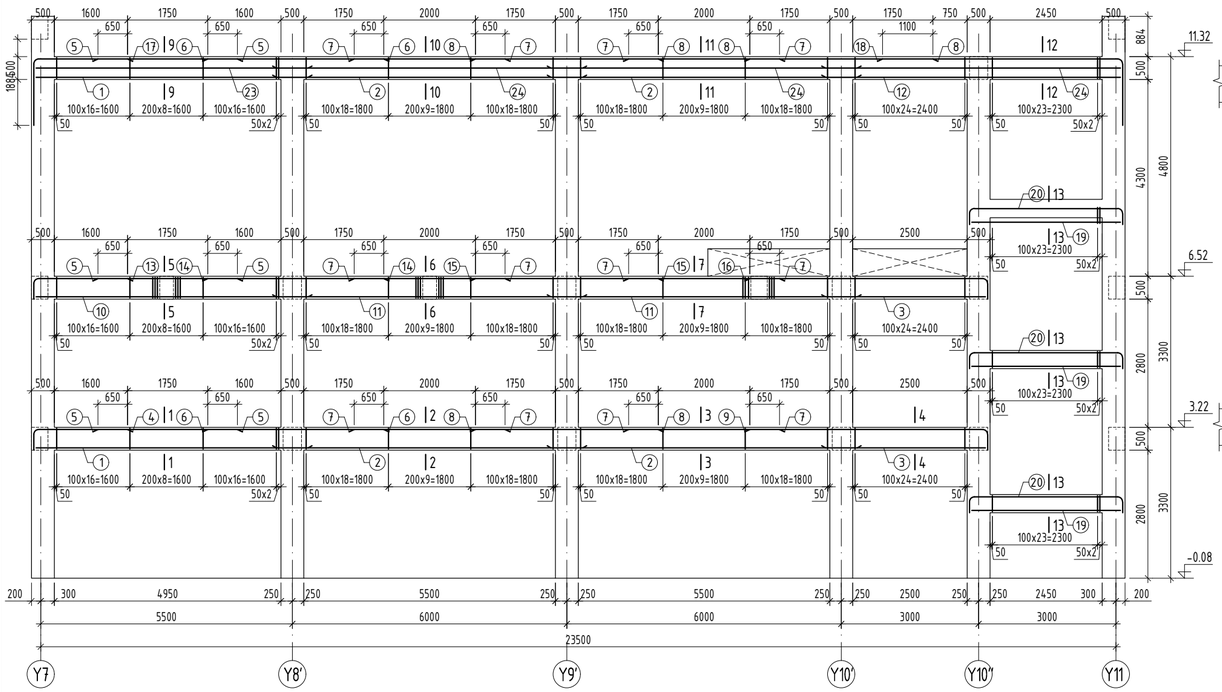

ОГТЛОЛ 1-1 М1:20

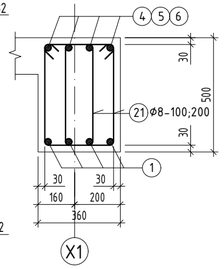

ОГТЛОЛ 2-2 М1:20

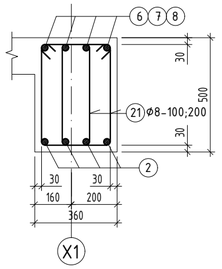

ОГТЛОЛ 3-3 М1:20

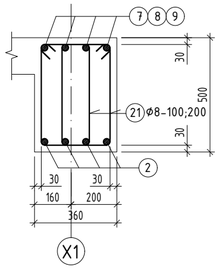

ОГТЛОЛ 4-4 М1:20

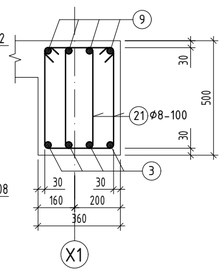

ОГТЛОЛ 5-5 М1:20

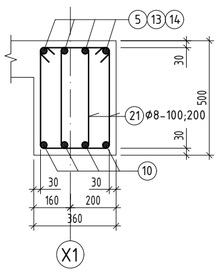

ОГТЛОЛ 6-6 М1:20

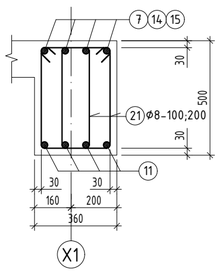

ОГТЛОЛ 7-7 М1:20

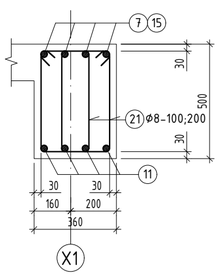

ОГТЛОЛ 8-8 М1:20

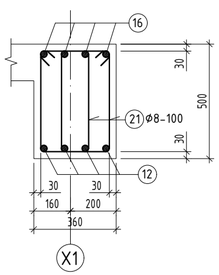

ОГТЛОЛ 9-9 М1:20

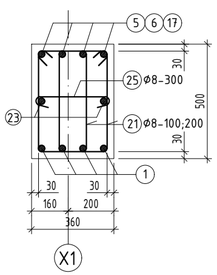

ОГТЛОЛ 10-10 М1:20

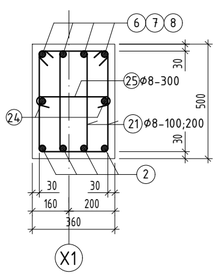

ОГТЛОЛ 11-11 М1:20

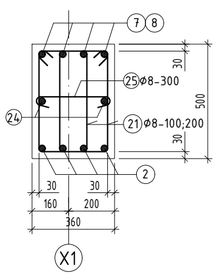

ОГТЛОЛ 12-12 М1:20

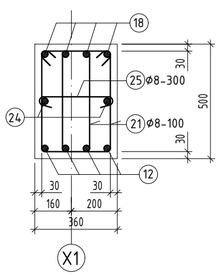

ОГТЛОЛ 13-13 М1:20

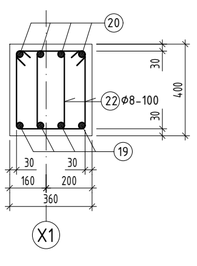

ДАМНУРУУНЫ ДЭЭД УЕИЙН АРМАТУРЫН ТӨГСГӨЛ

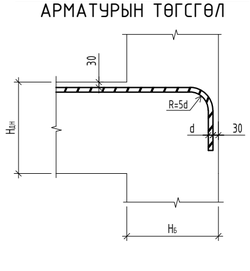

ЦУТГАМАЛ ТӨМӨР БЕТОН ЭДЛЭХҮҮНИЙ МАТЕРИАЛЫН ТОДОРХОЙЛОЛТ

поз	Тэмдэглэгээ	Нэр			Тоо шир	Жин /кг/ нэгж	Жин /кг/ нийт
		Рам Р-5			1	2541.1	2541.1
		Дамнуруу					2541.1
1	ГОСТ 34028-2022	А400	D 20	L= 6020	8	14.85	118.77
2	ГОСТ 34028-2022	А400	D 20	L= 6700	16	16.52	264.37
3	ГОСТ 34028-2022	А400	D 18	L= 3570	8	7.13	57.05
4	ГОСТ 34028-2022	А400	D 22	L= 2440	4	7.28	29.12
5	ГОСТ 34028-2022	А400	D 12	L= 3050	12	2.71	32.49
6	ГОСТ 34028-2022	А400	D 22	L= 3850	8	11.49	91.91
7	ГОСТ 34028-2022	А400	D 12	L= 3300	24	2.93	70.31
8	ГОСТ 34028-2022	А400	D 22	L= 4000	12	11.94	143.23
9	ГОСТ 34028-2022	А400	D 20	L= 5590	4	13.79	55.14
10	ГОСТ 34028-2022	А400	D 22	L= 6020	4	17.96	71.86
11	ГОСТ 34028-2022	А400	D 22	L= 6700	8	19.99	159.94
12	ГОСТ 34028-2022	А400	D 18	L= 6520	4	13.02	52.1
13	ГОСТ 34028-2022	А400	D 25	L= 2420	4	9.33	37.3
14	ГОСТ 34028-2022	А400	D 25	L= 3850	4	14.84	59.34
15	ГОСТ 34028-2022	А400	D 25	L= 4000	4	15.41	61.65
16	ГОСТ 34028-2022	А400	D 25	L= 5570	4	21.46	85.85
17	ГОСТ 34028-2022	А400	D 22	L= 3470	4	10.35	41.42
18	ГОСТ 34028-2022	А400	D 20	L= 6670	4	16.45	65.8
19	ГОСТ 34028-2022	А400	D 18	L= 3390	12	6.77	81.26
20	ГОСТ 34028-2022	А400	D 22	L= 4120	12	12.29	147.53
21	ГОСТ 34028-2022	А240	D 8	L= 1500	1090	0.59	645.14
22	ГОСТ 34028-2022	А240	D 8	L= 1300	96	0.51	49.24
23	ГОСТ 34028-2022	А400	D 16	L= 6020	2	9.50	19
24	ГОСТ 34028-2022	А400	D 16	L= 6700	6	10.57	63.45
25	ГОСТ 34028-2022	А240	D 8	L= 470	204	0.19	37.83
		Материал В25 V=11.6 м3					

Хэсгийн тодорхойлолт

Поз	Загвар	Поз	Загвар	Поз	Загвар
4	185 1940 310 R=110	16	210 5070 290 R=125	20	185 3130 310 R=110 R=110 185 310
9	170 5100 320 R=100	17	185 1940 1340 R=110	21	310 530 220 440
13	210 1920 290 R=125	18	170 5150 1350 R=100	22	310 430 220 340

ТАЙЛБАР

1. Энэ хуудсыг холбогдох хуудсуудтай хамтатган үзнэ үү.
2. Цутгамал хийцэд хэрэглэх арматур нь зэвэрч муудаагүй, махийж мурийгаагүй, стандартын шаардлагыг хангасан байх ёстой.
3. Цутгамал бетон, төмөрбетон ажлыг гүйцэтгэхдээ барилгын норм ба дүрэм БНбД 52-02-05, БД-52-102-04-ын зохих заавруудыг дагаж мөрдөх ёстой.
4. Рамын хэв, хучилтын хэвийг уялдуулж хийнэ үү. Зөрсөн тохиолдолд заавал зураг төсөл зохиогчоос лавлаж тодорхой болгох.

Байршлын схем

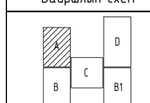

PROJECT LLC
ARCHITECTURE ENGINEERING & CONSULTING
БАРИЛГЫН ИХ БҮРЭН ЭРХТ ТӨСЛИЙН КОМПАНИ
"ЗЭДПРОЖЕКТ" ХХК

Дундговь аймаг, Эрдэнэдалай сум, 7-р баг
"640 ХУУХДИЙН СУУДАЛТАЙ СУРГУУЛЬ"-ийн БАРИЛГА

Рам Р-5-н арматурчлал

Уе шат: АЖЛЫН ЗУРАГ

Инженер		Д.Занабазар	Масштаб: М1:100;20	Зургийн дугаар: ББ-71	Хуудас: ББ-167
Инженер		Б.Баасанжаргал	ЕГ Шифр:	ТГ Шифр: ЗП-23-37-180	Огноо: 2024 он
Шалгасан		Ж.Туул			

А3

РАМ Р-6-Н АРМАТУРЧЛАЛ М1:100
/тэнхлэг-Х2; Х3/

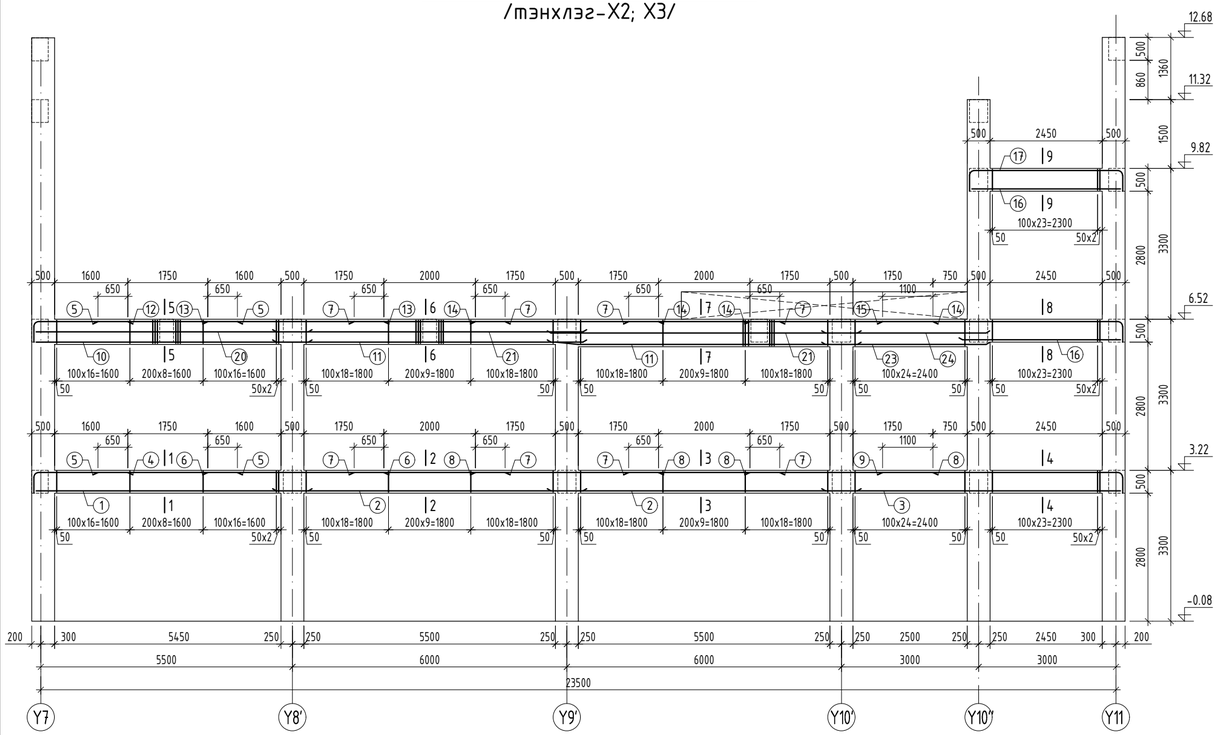

ОГТЛОЛ 1-1 М1:20

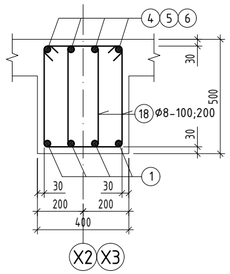

ОГТЛОЛ 2-2 М1:20

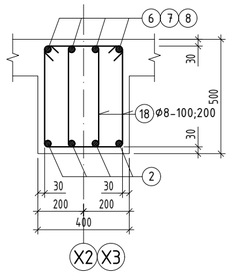

ОГТЛОЛ 3-3 М1:20

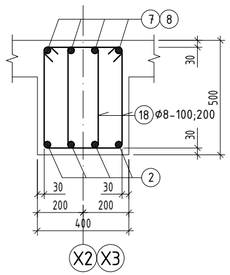

ОГТЛОЛ 4-4 М1:20

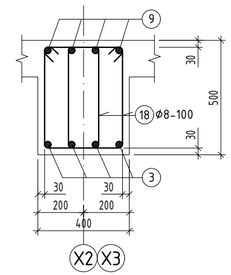

ОГТЛОЛ 5-5 М1:20

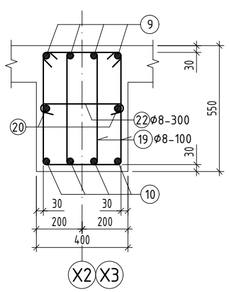

ОГТЛОЛ 6-6 М1:20

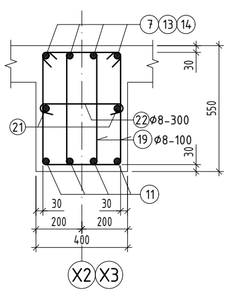

ОГТЛОЛ 7-7 М1:20

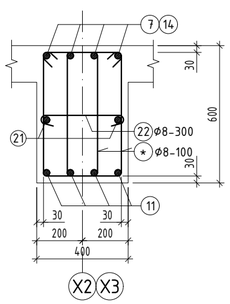

ОГТЛОЛ 8-8 М1:20

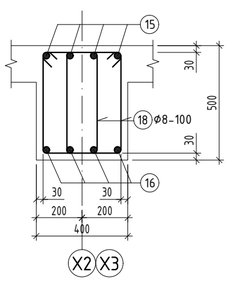

ОГТЛОЛ 9-9 М1:20

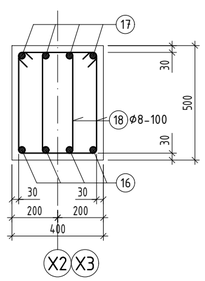

ДАМНУРУУНЫ ДЭЭД УЕИЙН АРМАТУРЫН ТӨГСГӨЛ

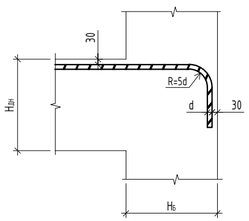

ЦУТГАМАЛ ТӨМӨР БЕТОН ЭДЛЭХҮҮНИЙ МАТЕРИАЛЫН ТОДОРХОЙЛОЛТ

поз	Тэмдэглэгээ	Нэр			Тоо ширхэг	Жин /кг/ нэгж	Жин /кг/ нийт
		Рам Р-6			2	1768.4	3536.9
		Дамнуруу					1768.4
1	ГОСТ 34028-2022	А400	D 20	L= 6020	4	14.85	59.38
2	ГОСТ 34028-2022	А400	D 20	L= 6700	8	16.52	132.19
3	ГОСТ 34028-2022	А400	D 18	L= 6520	4	13.02	52.1
4	ГОСТ 34028-2022	А400	D 22	L= 2440	4	7.28	29.12
5	ГОСТ 34028-2022	А400	D 12	L= 3050	8	2.71	21.66
6	ГОСТ 34028-2022	А400	D 22	L= 3850	4	11.49	45.95
7	ГОСТ 34028-2022	А400	D 12	L= 3300	16	2.93	46.88
8	ГОСТ 34028-2022	А400	D 22	L= 4000	8	11.94	95.49
9	ГОСТ 34028-2022	А400	D 20	L= 5640	4	13.91	55.64
10	ГОСТ 34028-2022	А400	D 22	L= 6020	4	17.96	71.86
11	ГОСТ 34028-2022	А400	D 22	L= 6700	8	19.99	159.94
12	ГОСТ 34028-2022	А400	D 25	L= 2420	4	9.33	37.3
13	ГОСТ 34028-2022	А400	D 25	L= 3850	4	14.84	59.34
14	ГОСТ 34028-2022	А400	D 25	L= 4000	8	15.41	123.31
15	ГОСТ 34028-2022	А400	D 22	L= 5640	4	16.83	67.32
16	ГОСТ 34028-2022	А400	D 18	L= 3390	8	6.77	54.17
17	ГОСТ 34028-2022	А400	D 22	L= 4120	4	12.29	49.18
18	ГОСТ 34028-2022	А240	D 8	L= 1540	460	0.61	279.52
19	ГОСТ 34028-2022	А240	D 8	L= 1640	198	0.65	128.13
20	ГОСТ 34028-2022	А400	D 14	L= 6020	2	7.27	14.55
21	ГОСТ 34028-2022	А400	D 14	L= 6700	4	8.10	32.39
22	ГОСТ 34028-2022	А240	D 8	L= 510	54	0.20	10.87
23	ГОСТ 34028-2022	А400	D 18	L= 3500	4	6.99	27.97
24	ГОСТ 34028-2022	А400	D 14	L= 3500	2	4.23	8.46
25	ГОСТ 34028-2022	А240	D 8	L= 1740	154	0.69	105.73
		Материал В25 V=9.4x2 м3					

Хэсгийн тодорхойлолт

Поз	Загвар	Поз	Загвар	Поз	Загвар
4	185 1940 310 R=110	15	185 5140 310 R=110	19	330 580 240 490
9	170 5150 320 R=100	17	185 3130 R=110 R=110 185 310	22	360 75 75
12	210 1920 290 R=125	18	330 530 240 440	25	330 630 240 540

ТАЙЛБАР

1. Энэ хуудсыг холбогдох хуудсуудтай хамтатган үзнэ үү.
2. Цутгамал хийцэд хэрэглэх арматур нь зэвэрч муудаагүй, махийж мурийгаагүй, стандартын шаардлагыг хангасан байх ёстой.
3. Цутгамал бетон, төмөрбетон ажлыг гүйцэтгэхдээ барилгын норм ба дүрэм БНбД 52-02-05, БД-52-102-04-ын зохих заавруудыг дагаж мөрдөх ёстой.
4. Рамын хэв, хучилтын хэвийг уялдуулж хийнэ үү. Зөрсөн тохиолдолд заавал зураг төсөл зохиогчоос лавлаж тодорхой болгох.

Байршлын схем

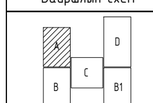

PROJECT LLC
ARCHITECTURE ENGINEERING & CONSULTING
БАРИЛГЫН ИХ БҮРЭН ЗУРАГ ТӨСЛИЙН КОМПАНИ
"ЗЭДПРОЖЕКТ" ХХК

Дундговь аймаг, Эрдэнэдалай сум, 7-р баг
"640 ХУУХДИЙН СУУДАЛТАЙ СУРГУУЛЬ"-ийн БАРИЛГА

Рам Р-6-н арматурчлал

Үе шат: АЖЛЫН ЗУРАГ

Инженер		Д.Занабазар	Масштаб: М1:100;20	Зургийн дугаар: ББ-72	Хуудас: ББ-167
Инженер		Б.Баасанжаргал	ЕГ Шифр:	ТГ Шифр: ЗП-23-37-180	Огноо: 2024 он
Шалгасан		Ж.Туул			

А3

РАМ Р-7-Н АРМАТУРЧЛАЛ М1:100

/тэнхлэг-Х4/

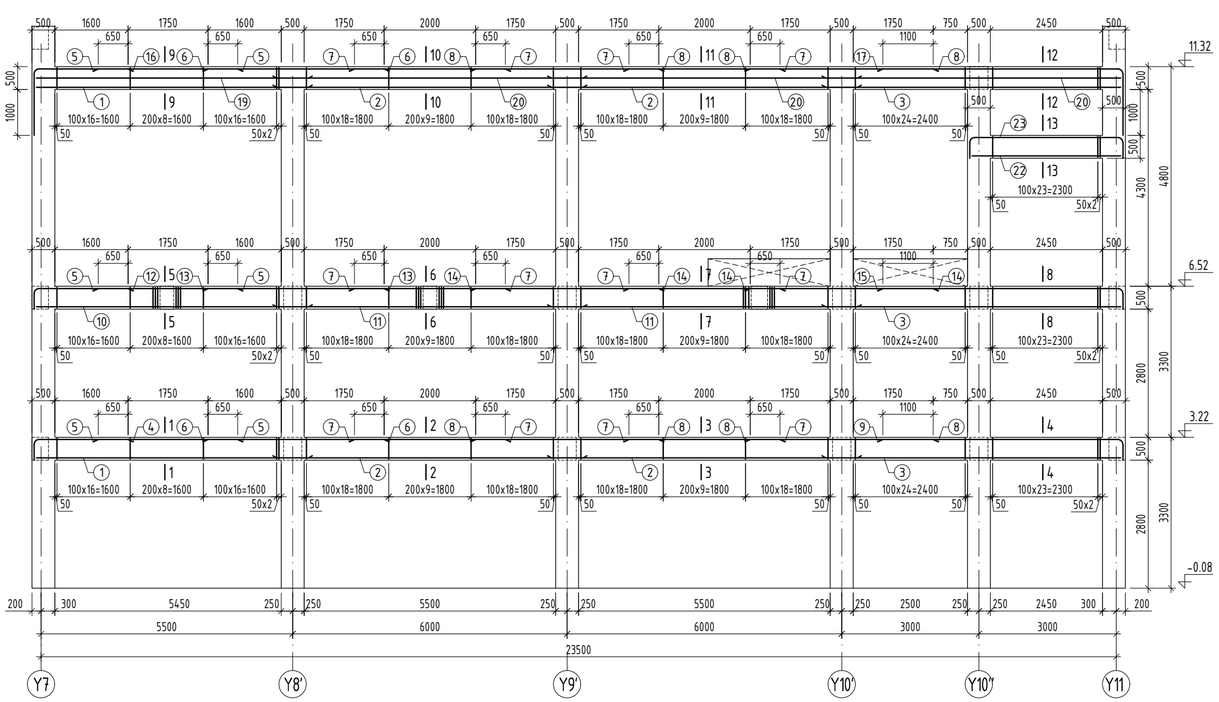

ОГТЛОЛ 1-1 М1:20

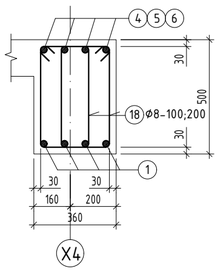

ОГТЛОЛ 2-2 М1:20

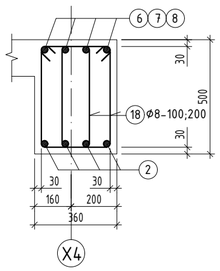

ОГТЛОЛ 3-3 М1:20

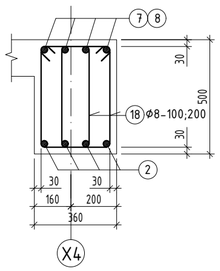

ОГТЛОЛ 4-4 М1:20

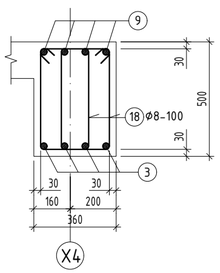

ОГТЛОЛ 5-5 М1:20

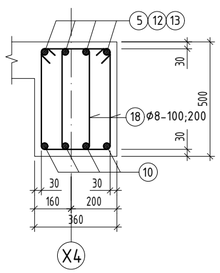

ОГТЛОЛ 6-6 М1:20

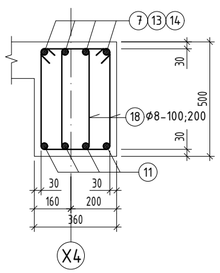

ОГТЛОЛ 7-7 М1:20

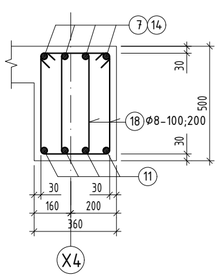

ОГТЛОЛ 8-8 М1:20

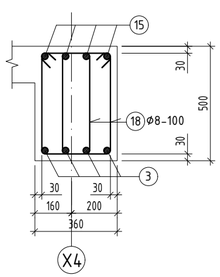

ОГТЛОЛ 9-9 М1:20

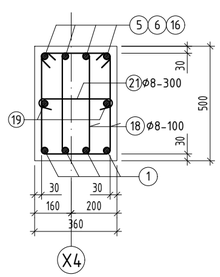

ОГТЛОЛ 10-10 М1:20

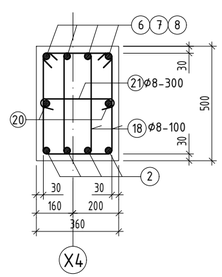

ОГТЛОЛ 11-11 М1:20

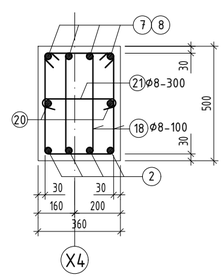

ОГТЛОЛ 12-12 М1:20

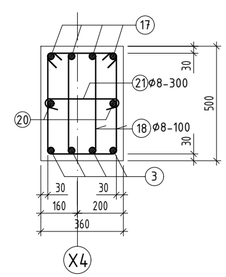

ОГТЛОЛ 13-13 М1:20

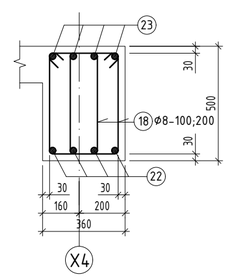

ЦУТГАМАЛ ТӨМӨР БЕТОН ЭДЛЭХҮҮНИЙ МАТЕРИАЛЫН ТОДОРХОЙЛОЛТ

поз	Тэмдэглэгээ	Нэр			Тоо ширхэг	Жин /кг/ нэгж	Жин /кг/ нийт
		Рам Р-7			1	2512.2	2512.2
		Дамнуруу					2512.2
1	ГОСТ 34028-2022	А400	D 20	L= 6020	8	14.85	118.77
2	ГОСТ 34028-2022	А400	D 20	L= 6700	16	16.52	264.37
3	ГОСТ 34028-2022	А400	D 18	L= 6520	12	13.02	156.29
4	ГОСТ 34028-2022	А400	D 22	L= 2440	4	7.28	29.12
5	ГОСТ 34028-2022	А400	D 12	L= 3050	12	2.71	32.49
6	ГОСТ 34028-2022	А400	D 22	L= 3850	8	11.49	91.91
7	ГОСТ 34028-2022	А400	D 12	L= 3300	24	2.93	70.31
8	ГОСТ 34028-2022	А400	D 22	L= 4000	16	11.94	190.98
9	ГОСТ 34028-2022	А400	D 20	L= 5640	4	13.91	55.64
10	ГОСТ 34028-2022	А400	D 22	L= 6020	4	17.96	71.86
11	ГОСТ 34028-2022	А400	D 22	L= 6700	8	19.99	159.94
12	ГОСТ 34028-2022	А400	D 25	L= 2420	4	9.33	37.3
13	ГОСТ 34028-2022	А400	D 25	L= 3850	4	14.84	59.34
14	ГОСТ 34028-2022	А400	D 25	L= 4000	8	15.41	123.31
15	ГОСТ 34028-2022	А400	D 22	L= 5640	4	16.83	67.32
16	ГОСТ 34028-2022	А400	D 22	L= 3470	4	10.35	41.42
17	ГОСТ 34028-2022	А400	D 20	L= 6670	4	16.45	65.8
18	ГОСТ 34028-2022	А240	D 8	L= 1500	1190	0.59	704.33
19	ГОСТ 34028-2022	А400	D 16	L= 6020	2	9.50	19
20	ГОСТ 34028-2022	А400	D 16	L= 6700	6	10.57	63.45
21	ГОСТ 34028-2022	А240	D 8	L= 470	70	0.19	12.98
22	ГОСТ 34028-2022	А400	D 18	L= 3390	4	6.77	27.09
23	ГОСТ 34028-2022	А400	D 22	L= 4120	4	12.29	49.18
		Материал В25 V=12.0 м3					

Хэсгийн тодорхойлолт

Поз	Загвар	Поз	Загвар	Поз	Загвар
4	1940, 185, 310, R=110	15	5140, 185, 310, R=110	18	310, 530, 220, 440
9	5150, 170, 320, R=100	16	1940, 185, 1340, R=110	21	320, 75, 75
12	1920, 210, 290, R=125	9	5150, 170, 1350, R=100	23	3130, 185, 310, R=110, R=110, 185, 310

ТАЙЛБАР

1. Энэ хуудсыг холбогдох хуудсуудтай хамтатган үзнэ үү.
2. Цутгамал хийцэд хэрэглэх арматур нь зэвэрч муудаагүй, тахийж мурийгаагүй, стандартын шаардлагыг хангасан байх ёстой.
3. Цутгамал бетон, төмөрбетон ажлыг гүйцэтгэхдээ баригдын норм ба дүрэм БНбД 52-02-05, БД-52-102-04-ын зохих заавруудыг дагаж мөрдөх ёстой.
4. Рамын хэв, хучилтын хэвийг уялдуулж хийнэ үү. Зөрсөн тохиолдолд заавал зураг төсөл зохиогчоос лавлаж тодорхой болгох.

Байршлын схем

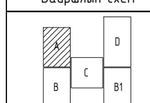

PROJECT LLC
ARCHITECTURE ENGINEERING & CONSULTING
БАРИЛГЫН ИХ БҮРЭН ЗӨРЧЛ ТӨСЛИЙН КОМПАНИ
"ЗЭДПРОЖЕКТ" ХХК

Дундговь аймаг, Эрдэнэдалай сум, 7-р баг
"640 ХҮҮХДИЙН СУУДАЛТАЙ СУРГУУЛЬ"-ийн БАРИЛГА
Рам Р-7-н арматурчлал
Үе шат: АЖЛЫН ЗУРАГ

Инженер		Д.Занабазар	Масштаб: М1:100;20	Зургийн дугаар:	Хуудас:
Инженер		Б.Баасанжаргал		ББ-73	ББ-167
Шалгасан		Ж.Туул	ЕГ Шифр:	ТГ Шифр: ЗП-23-37-180	Огноо: 2024 он

A3

РАМ Р-8-Н АРМАТУРЧЛАЛ М1:100
/тэнхлэг-Y6/

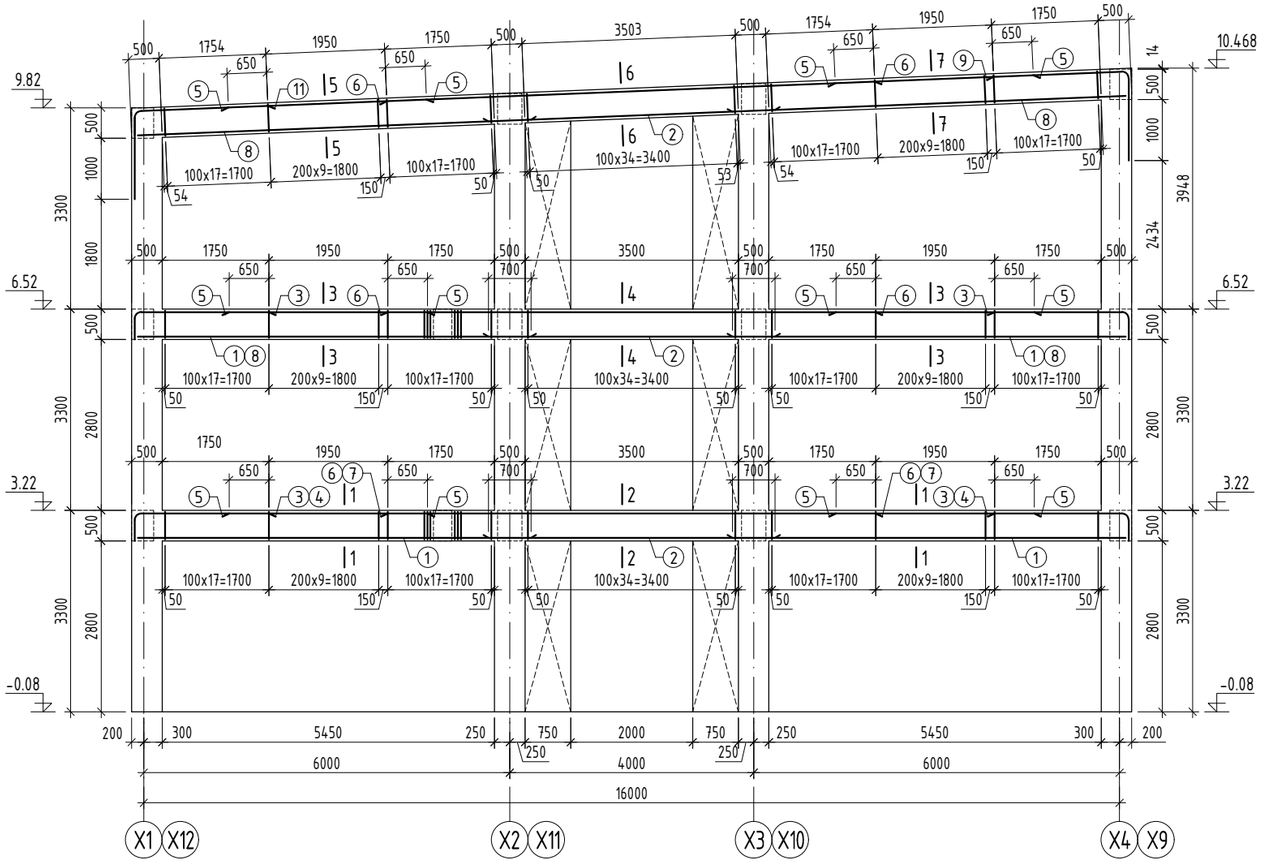

ОГТЛОЛ 1-1 М1:20

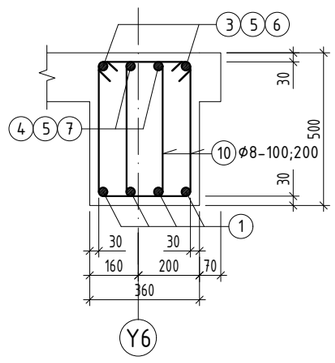

ЦУТГАМАЛ ТӨМӨР БЕТОН ЭДЛЭХҮҮНИЙ МАТЕРИАЛЫН ТОДОРХОЙЛОЛТ

поз	Тэмдэглэгээ	Нэр	Тоо шир	Жин /кг/ нэгж	Жин /кг/ нийт
		Рам Р-8	2	1509.8	3019.6
		Дамнуруу			1509.8
1	ГОСТ 34028-2022	А400 D 20 L=6520	12	16.08	192.95
2	ГОСТ 34028-2022	А400 D 18 L=4700	12	9.39	112.66
3	ГОСТ 34028-2022	А400 D 22 L=2615	12	7.80	93.64
4	ГОСТ 34028-2022	А400 D 25 L=2600	4	10.02	40.07
5	ГОСТ 34028-2022	А400 D 12 L=3250	24	2.89	69.25
6	ГОСТ 34028-2022	А400 D 22 L=8000	10	23.87	238.72
7	ГОСТ 34028-2022	А400 D 25 L=8000	2	30.83	61.65
8	ГОСТ 34028-2022	А400 D 18 L=6520	12	13.02	156.29
9	ГОСТ 34028-2022	А400 D 22 L=3635	4	10.85	43.39
11	ГОСТ 34028-2022	А400 D 22 L=3605	4	10.76	43.03
10	ГОСТ 34028-2022	А240 D 8 L=1500	774	0.59	458.11
		Материал В25 V=7.88х2 м3			

Хэсгийн тодорхойлолт

Поз	Загвар	Поз	Загвар	Поз	Загвар
3	185, 2090, 340, R=110	9	185, 2110, 1340, 90°, R=110	4	210, 2070, 320, R=125
10	310, 530, 220, 440	11	2080, 185, R=110, 90°, 1340		

ОГТЛОЛ 2-2 М1:20

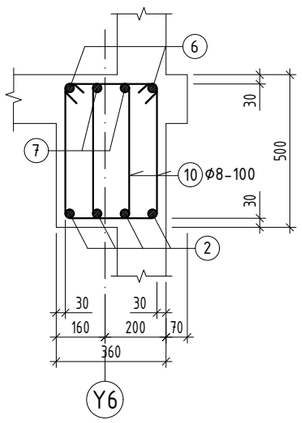

ОГТЛОЛ 3-3 М1:20

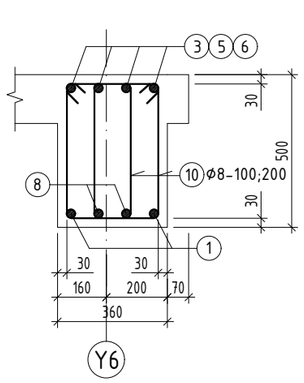

ОГТЛОЛ 4-4 М1:20

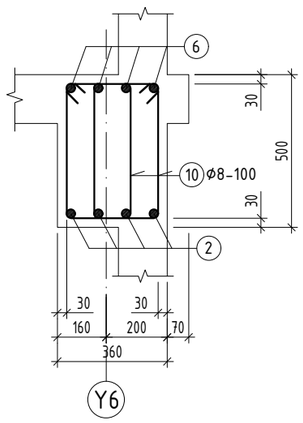

ОГТЛОЛ 5-5 М1:20

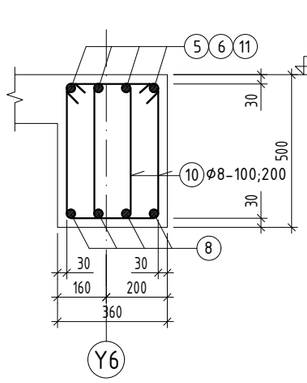

ОГТЛОЛ 6-6 М1:20

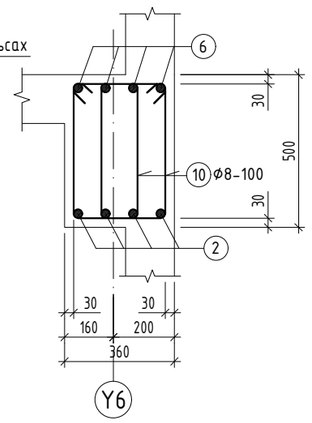

ОГТЛОЛ 7-7 М1:20

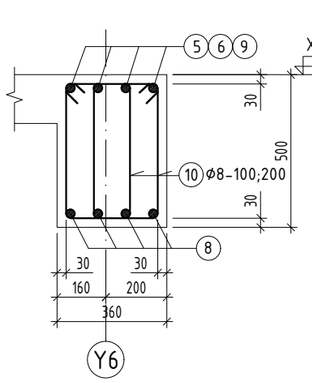

ДАМНУРУУНЫ ДЭЭД ҮЕИЙН АРМАТУРЫН ТӨГСГӨЛ

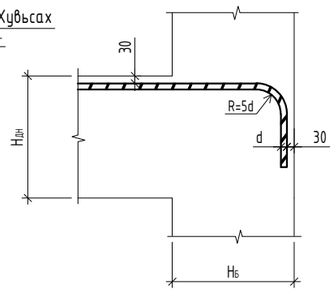

ТАЙЛБАР

1. Энэ хуудсыг холбогдох хуудсуудтай хамтатган үзнэ үү.
2. Цутгамал хийцэд хэрэглэх арматур нь зэвэрч муудаагүй, тахийж мурийгаагүй, стандартын шаардлагыг хангасан байх ёстой.
3. Цутгамал бетон, төмөрбетон ажлыг гүйцэтгэхдээ барилгын норм ба дүрэм БНбД 52-02-05, БД-52-102-04-ын зохих заавруудыг дагаж мөрдөх ёстой.
4. Рамын хэв, хучилтын хэвийг уялдуулж хийнэ үү. Зөрсөн тохиолдолд заавал зураг төсөл зохиогчоос лавлаж тодорхой болгох.

Байршлын схем

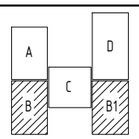

PROJECT LLC
ARCHITECTURE ENGINEERING & CONSULTING
БАРИЛГЫН ИЖ БҮРЭН ЗӨВЛӨГӨӨ ТӨСЛИЙН КОМПАНИ
"ЗЭДПРОЖЕКТ" ХХК

Дундговь аймаг, Эрдэнэдалай сум, 7-р баг
"640 ХҮҮХДИЙН СУУДАЛТАЙ СУРГУУЛЬ"-ийн БАРИЛГА

Рам Р-8-н арматурчлал				Үе шат:	АЖЛЫН ЗУРАГ
Инженер		Д.Занабазар	Масштаб: М1:100;20	Зургийн дугаар: ББ-74	Хуудас: ББ-167
Инженер		Б.Баасанжаргал	ЕГ Шифр:	ТГ Шифр: ЗП-23-37-180	Огноо: 2024 он
Шалгасан		Ж.Туул			

РАМ Р-9-Н АРМАТУРЧЛАЛ М1:100
/тэнхлэг-Y2;Y3;Y4/

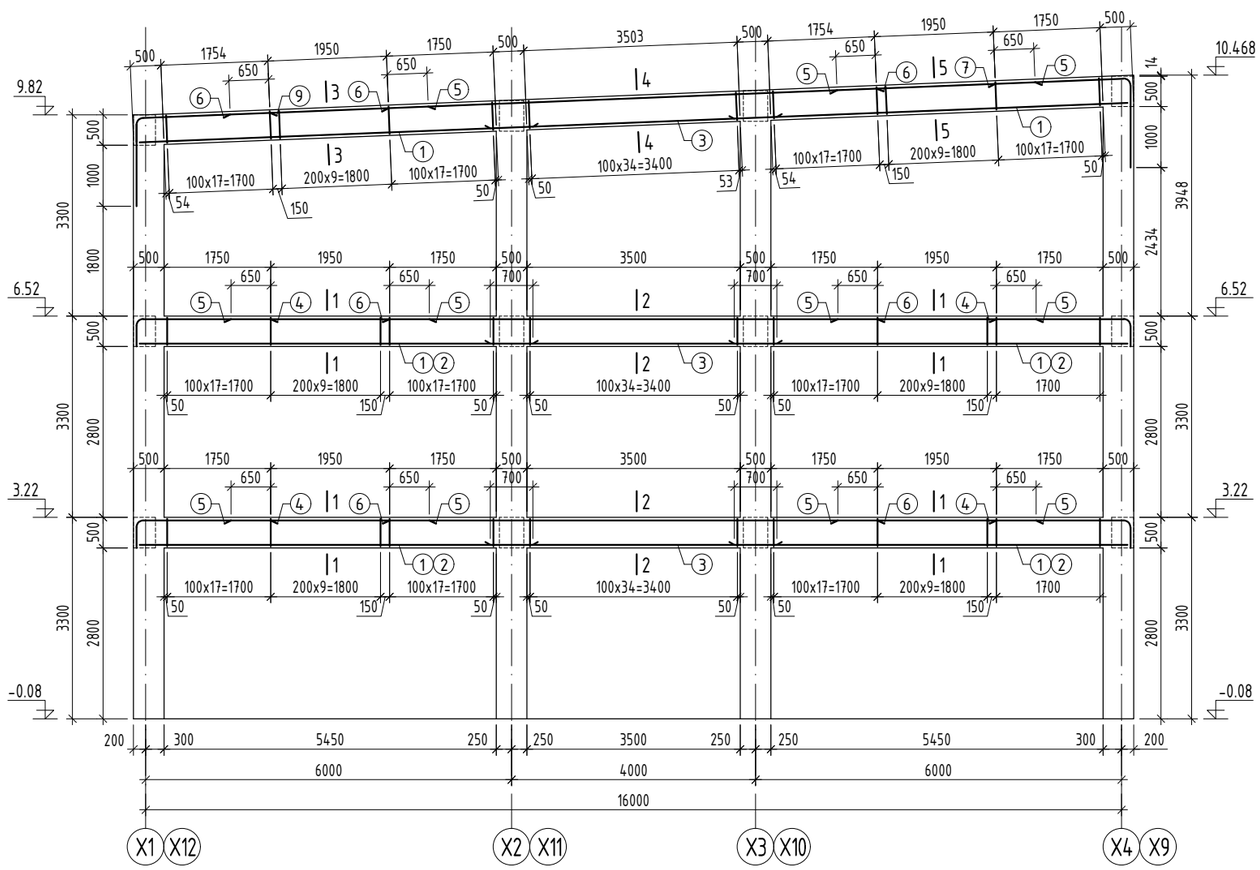

ЦУТГАМАЛ ТӨМӨР БЕТОН ЭДЛЭХҮҮНИЙ МАТЕРИАЛЫН ТОДОРХОЙЛОЛТ

поз	Тэмдэглэгээ	Нэр	Тоо шир	Жин /кг/ нэгж	Жин /кг/ нийт
		Рам Р-9	6	1499.4	8996.6
		Дамнуруу			1499.4
1	ГОСТ 34028-2022	А400 D 18 L=6520	16	13.02	208.39
2	ГОСТ 34028-2022	А400 D 22 L=6520	8	19.46	155.65
3	ГОСТ 34028-2022	А400 D 18 L=4700	12	9.39	112.66
4	ГОСТ 34028-2022	А400 D 22 L=2615	16	7.80	124.85
5	ГОСТ 34028-2022	А400 D 12 L=3250	24	2.89	69.25
6	ГОСТ 34028-2022	А400 D 22 L=8000	12	23.87	286.47
7	ГОСТ 34028-2022	А400 D 22 L=3635	4	10.85	43.39
9	ГОСТ 34028-2022	А400 D 22 L=3605	4	10.76	43.03
8	ГОСТ 34028-2022	А240 D 8 L=1540	750	0.61	455.74
		Материал В25 V=8.64х6 м3			

Хэсгийн тодорхойлолт

Поз	Загвар	Поз	Загвар	Поз	Загвар
7	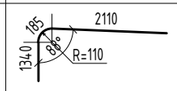		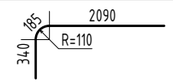	8	
9	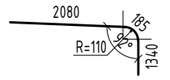				

ОГТЛОЛ 1-1 М1:20

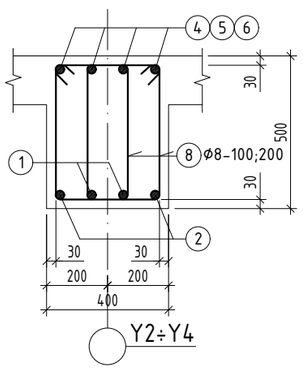

ОГТЛОЛ 2-2 М1:20

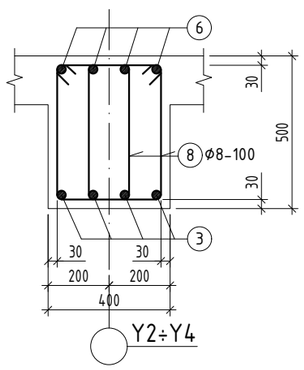

ОГТЛОЛ 3-3 М1:20

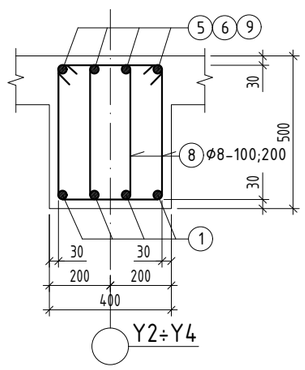

ОГТЛОЛ 4-4 М1:20

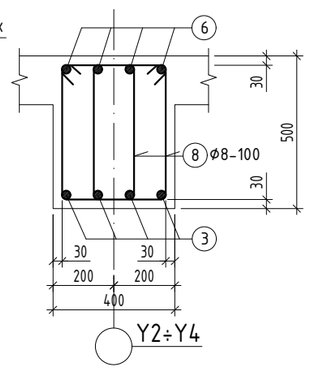

ОГТЛОЛ 5-5 М1:20

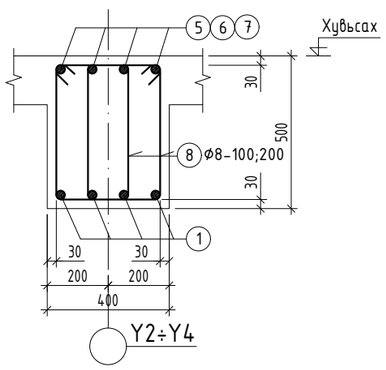

ДАМНУРУУНЫ ДЭЭД УЕИЙН АРМАТУРЫН ТӨГСГӨЛ

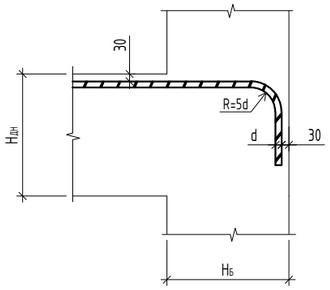

ТАЙЛБАР

1. Энэ хуудсыг холбогдох хуудсуудтай хамтатган үзнэ үү.
2. Цутгамал хийцэд хэрэглэх арматур нь зэвэрч муудаагүй, махийж мурийгаагүй, стандартын шаардлагыг хангасан байх ёстой.
3. Цутгамал бетон, төмөрбетон ажлыг гүйцэтгэхдээ барилгын норм ба дүрэм БНбД 52-02-05, БД-52-102-04-ын зохих заавруудыг дагаж мөрдөх ёстой.
4. Рамын хэв, хучилтын хэвийг уялдуулж хийнэ үү. Зөрсөн тохиолдолд заавал зураг төсөл зохиогчоос лавлаж тодорхой болгох.

Байршлын схем

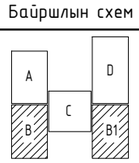

PROJECT LLC
ARCHITECTURE ENGINEERING & CONSULTING
БАРИЛГЫН ИХ БҮРЭН ЗУРАГ ТӨСЛИЙН КОМПАНИ
"ЗЭДПРОЖЕКТ" ХХК

Дундговь аймаг, Эрдэнэдалай сум, 7-р баг
"640 ХҮҮХДИЙН СУУДАЛТАЙ СУРГУУЛЬ"-ийн БАРИЛГА

Рам Р-9-н арматурчлал				Үе шат:	АЖЛЫН ЗУРАГ
Инженер		Д.Занабазар	Масштаб: М1:100;20	Зургийн дугаар: ББ-75	Хуудас: ББ-167
Инженер		Б.Баасанжаргал	ЕГ Шифр:	ТГ Шифр: ЗП-23-37-180	Огноо: 2024 он
Шалгасан		Ж.Туул			

А3

РАМ Р-10-Н АРМАТУРЧЛАЛ М1:100
/тэнхлэг-Y1/

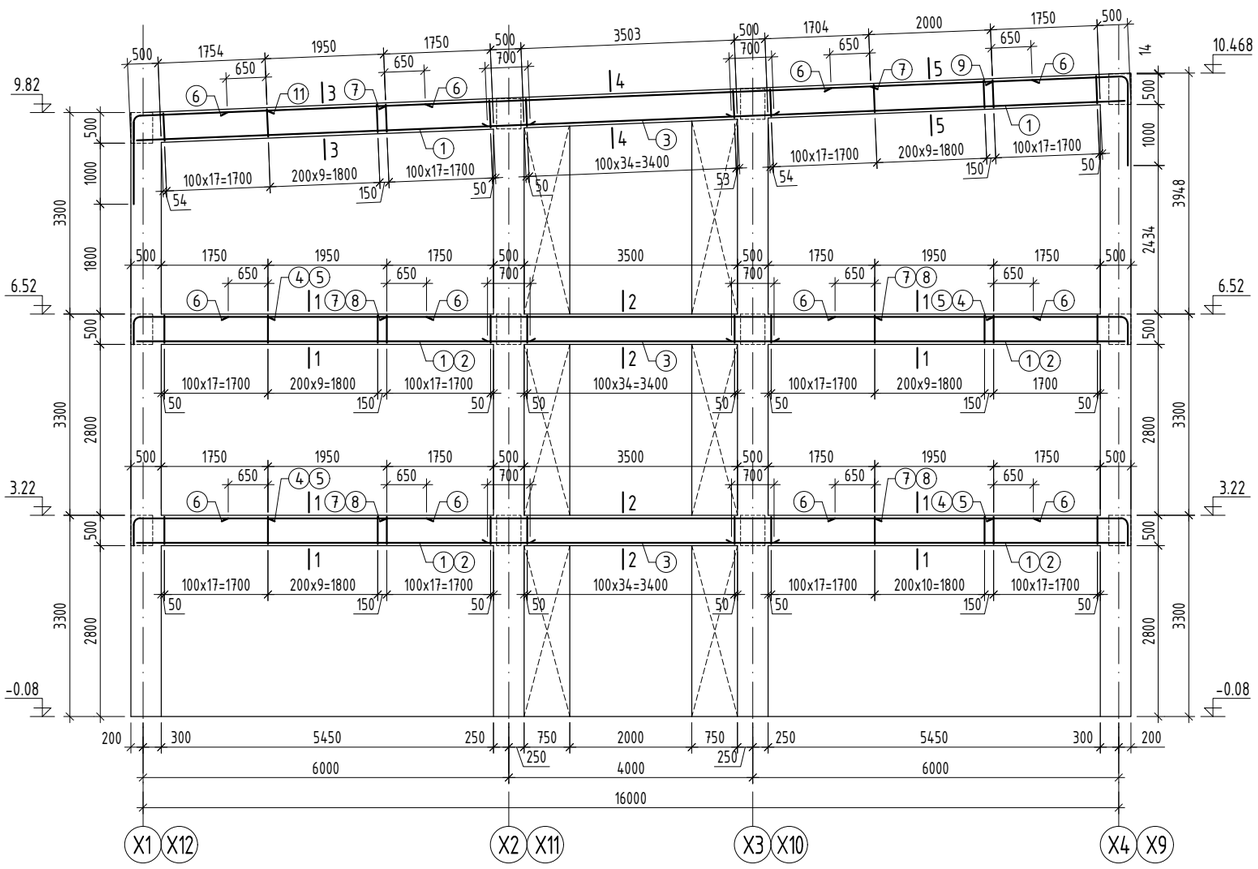

ЦУТГАМАЛ ТӨМӨР БЕТОН ЭДЛЭХҮҮНИЙ МАТЕРИАЛЫН ТОДОРХОЙЛОЛТ

поз	Тэмдэглэгээ	Нэр				Тоо шир	Жин /кг/ нэгж	Жин /кг/ нийт
		Рам Р-10				2	1533.1	3066.3
		Дамнуруу						1533.1
1	ГОСТ 34028-2022	А400	D 18	L=	6520	16	13.02	208.39
2	ГОСТ 34028-2022	А400	D 22	L=	6520	8	19.46	155.65
3	ГОСТ 34028-2022	А400	D 18	L=	4700	12	9.39	112.66
4	ГОСТ 34028-2022	А400	D 22	L=	2615	8	7.80	62.43
5	ГОСТ 34028-2022	А400	D 25	L=	2600	8	10.02	80.15
6	ГОСТ 34028-2022	А400	D 12	L=	3250	24	2.89	69.25
7	ГОСТ 34028-2022	А400	D 22	L=	8000	8	23.87	190.98
8	ГОСТ 34028-2022	А400	D 25	L=	8000	4	30.83	123.31
9	ГОСТ 34028-2022	А400	D 22	L=	3635	4	10.85	43.39
11	ГОСТ 34028-2022	А400	D 22	L=	3606	4	10.76	43.04
10	ГОСТ 34028-2022	А240	D 8	L=	1500	750	0.59	443.91
		Материал В25 V=7.78х2 м3						

Хэсгийн тодорхойлолт

Поз	Загвар	Поз	Загвар	Поз	Загвар
4	2090, 185, 340, R=110	9	2110, 185, 1340, 98°, R=110	5	2070, 210, 320, R=125
10	310, 530, 220, 440	11	2080, 185, R=110, 98°, 1340		

ОГТЛОЛ 1-1 М1:20

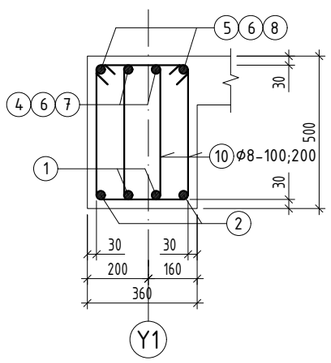

ОГТЛОЛ 2-2 М1:20

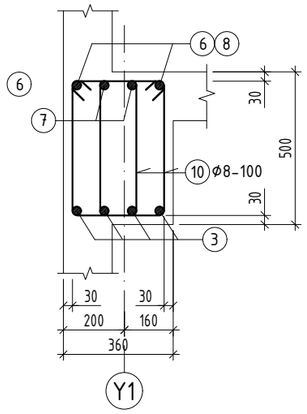

ОГТЛОЛ 3-3 М1:20

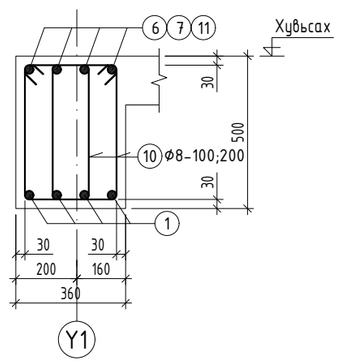

ОГТЛОЛ 4-4 М1:20

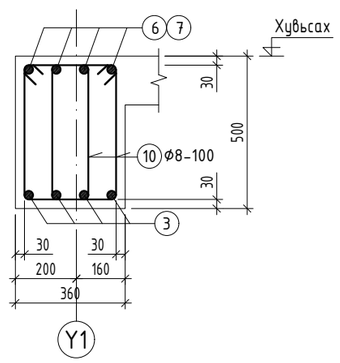

ОГТЛОЛ 5-5 М1:20

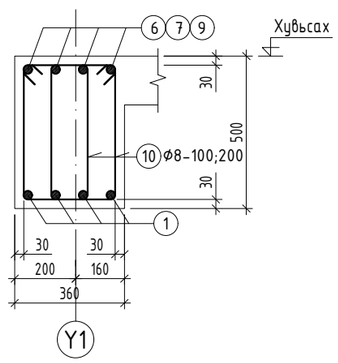

ДАМНУРУУНЫ ДЭЭД ҮЕИЙН АРМАТУРЫН ТӨГСГӨЛ

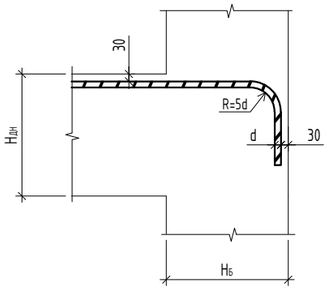

ТАЙЛБАР

1. Энэ хуудсыг холбогдох хуудсуудтай хамтатган үзнэ үү.
2. Цутгамал хийцэд хэрэглэх арматур нь зэвэрч муудаагүй, махийж мурийгаагүй, стандартын шаардлагыг хангасан байх ёстой.
3. Цутгамал бетон, төмөрбетон ажлыг гүйцэтгэхдээ барилгын норм да дүрэм БНбД 52-02-05, БД-52-102-04-ын зохих заавруудыг дагаж мөрдөх ёстой.
4. Рамын хэв, хучилтын хэвийг уялдуулж хийнэ үү. Зөрсөн тохиолдолд заавал зураг төсөл зохиогчоос лавлаж тодорхой болгох.

Байршлын схем

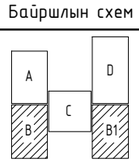

ARCHITECTURE ENGINEERING & CONSULTING
БАРИЛГЫН ИЖ БҮРЭН ЗУРАГ ТӨСЛИЙН КОМПАНИ
"ЗЭДПРОЖЕКТ" ХХК

Дундговь аймаг, Эрдэнэдалай сум, 7-р баг
"640 ХҮҮХДИЙН СУУДАЛТАЙ СУРГУУЛЬ"-ийн БАРИЛГА

Рам Р-10-н арматурчлал				Үе шат: АЖЛЫН ЗУРАГ	
Инженер		Д.Занабазар	Масштаб: М1:100;20	Зургийн дугаар: ББ-76	Хуудас: ББ-167
Инженер		Б.Баасанжаргал	ЕГ Шифр:	ТГ Шифр: ЗП-23-37-180	Огноо: 2024 он
Шалгасан		Ж.Туул			

А3

РАМ Р-11-Н АРМАТУРЧЛАЛ М1:100
/тэнхлэг-Х1; Х12/

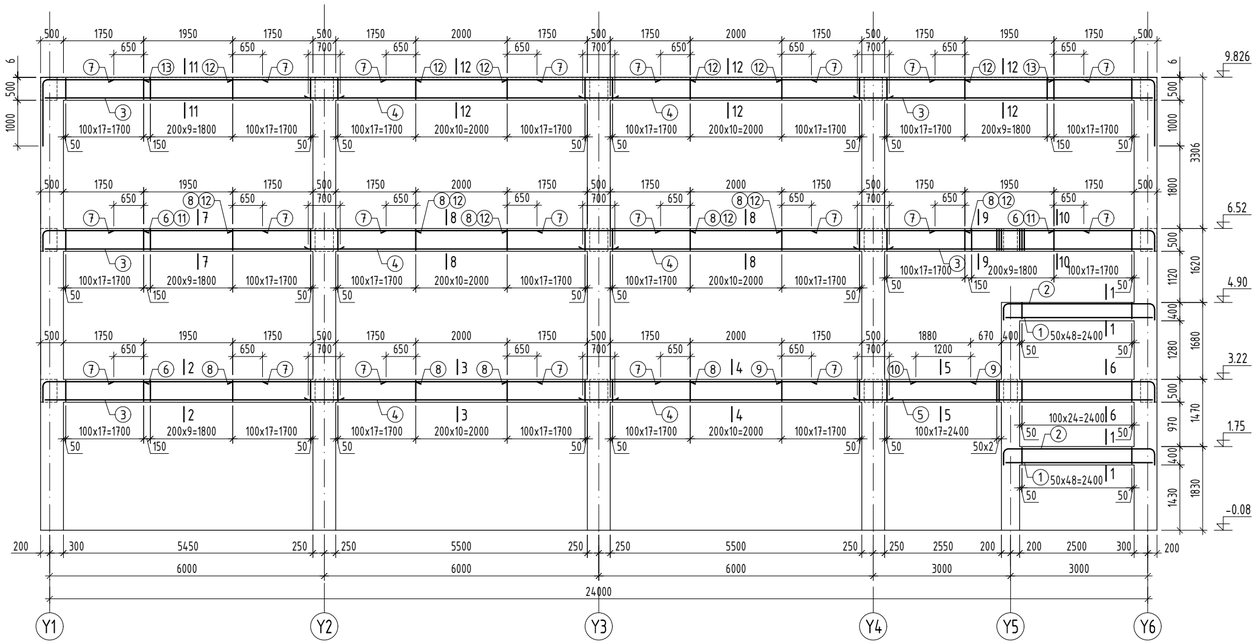

ОГТЛОЛ 1-1 М1:20

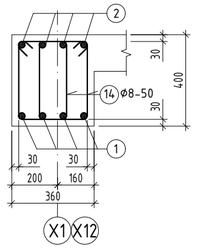

ОГТЛОЛ 2-2 М1:20

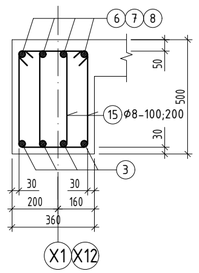

ОГТЛОЛ 3-3 М1:20

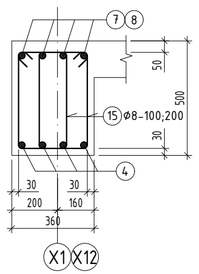

ОГТЛОЛ 4-4 М1:20

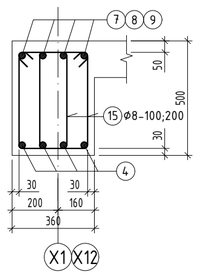

ОГТЛОЛ 5-5 М1:20

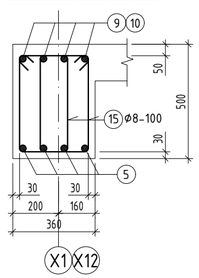

ОГТЛОЛ 6-6 М1:20

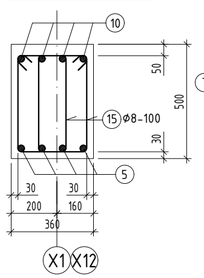

ОГТЛОЛ 7-7 М1:20

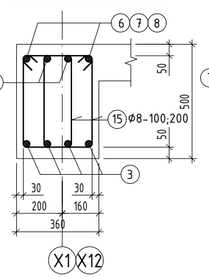

ОГТЛОЛ 8-8 М1:20

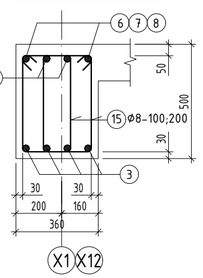

ОГТЛОЛ 9-9 М1:20

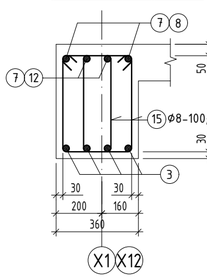

ОГТЛОЛ 10-10 М1:20

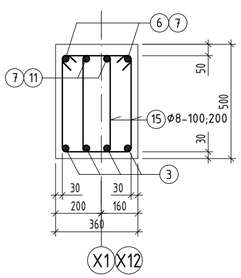

ОГТЛОЛ 11-11 М1:20

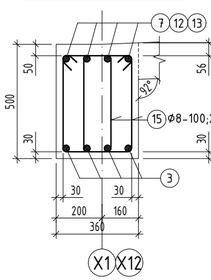

ОГТЛОЛ 12-12 М1:20

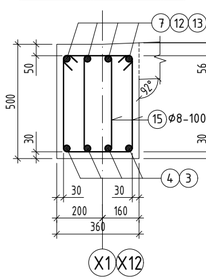

ЦУТГАМАЛ ТӨМӨР БЕТОН ЭДЛЭХҮҮНИЙ МАТЕРИАЛЫН ТОДОРХОЙЛОЛТ

поз	Тэмдэглэгээ	Нэр			Тоо ширхэг	Жин /кг/ нэгж	Жин /кг/ нийт
		Рам Р-11			2	2477.6	4955.2
		Дамнуруу					2477.6
1	ГОСТ 34028-2022	А400	D 18	L= 3340	8	6.67	53.38
2	ГОСТ 34028-2022	А400	D 22	L= 3930	8	11.73	93.82
3	ГОСТ 34028-2022	А400	D 20	L= 6520	20	16.08	321.59
4	ГОСТ 34028-2022	А400	D 20	L= 6700	24	16.52	396.56
5	ГОСТ 34028-2022	А400	D 18	L= 6520	4	13.02	52.1
6	ГОСТ 34028-2022	А400	D 25	L= 2600	8	10.02	80.15
7	ГОСТ 34028-2022	А400	D 12	L= 3300	44	2.93	128.91
8	ГОСТ 34028-2022	А400	D 25	L= 4000	14	15.41	215.79
9	ГОСТ 34028-2022	А400	D 25	L= 4130	4	15.91	63.66
10	ГОСТ 34028-2022	А400	D 22	L= 5635	4	16.82	67.26
11	ГОСТ 34028-2022	А400	D 22	L= 2615	4	7.80	31.21
12	ГОСТ 34028-2022	А400	D 22	L= 4000	18	11.94	214.85
13	ГОСТ 34028-2022	А400	D 22	L= 3615	8	10.79	86.3
14	ГОСТ 34028-2022	А240	D 8	L= 1300	1090	0.51	559.13
15	ГОСТ 34028-2022	А240	D 8	L= 1460	196	0.58	112.91
		Материал В25 V=12.52х2 м3					

Хэсгийн тодорхойлолт

Поз	Загвар	Поз	Загвар	Поз	Загвар
2	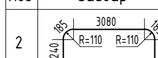	6	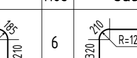	10	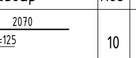
11	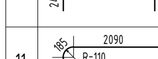	13		14	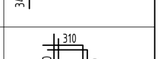
				15	

ДАМНУРУУНЫ ДЭЭД ҮЕИЙН АРМАТУРЫН ТӨГСГӨЛ

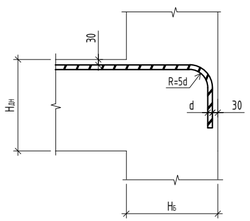

ТАЙЛБАР

1. Энэ хуудсыг холбогдох хуудсуудтай хамтатган үзнэ үү.
2. Цутгамал хийцэд хэрэглэх арматур нь зэвэрч муудаагүй, тахийж мурийгаагүй, стандартын шаардлагыг хангасан байх ёстой.
3. Цутгамал бетон, төмөрбетон ажлыг гүйцэтгэхдээ барилгын норм ба дүрэм БНбД 52-02-05, БД-52-102-04-ын зохих заавруудыг дагаж мөрдөх ёстой.
4. Рамын хэв, хучилтын хэвийг үелдүүлж хийнэ үү. Зөрсөн тохиолдолд заавал зураг төсөл зохиогчоос лавлаж тодорхой болгох.

Байршлын схем

"ЗЭДПРОЖЕКТ" ХХК

Дундговь аймаг, Эрдэнэдалай сум, 7-р баг
"640 ХҮҮХДИЙН СУУДАЛТАЙ СУРГУУЛЬ"-ийн БАРИЛГА

Рам Р-11-н арматурчлал				Үе шат:	АЖЛЫН ЗУРАГ
Инженер		Д.Занабазар	Масштаб: М1:100;20	Зургийн дугаар: ББ-77	Хуудас: ББ-167
Инженер		Б.Баасанжаргал	ЕГ Шифр:	ТГ Шифр: ЗП-23-37-180	Огноо: 2024 он
Шалгасан		Ж.Туул			

РАМ Р-12-Н АРМАТУРЧЛАЛ М1:100
/тэнхлэг-Х2; Х11/

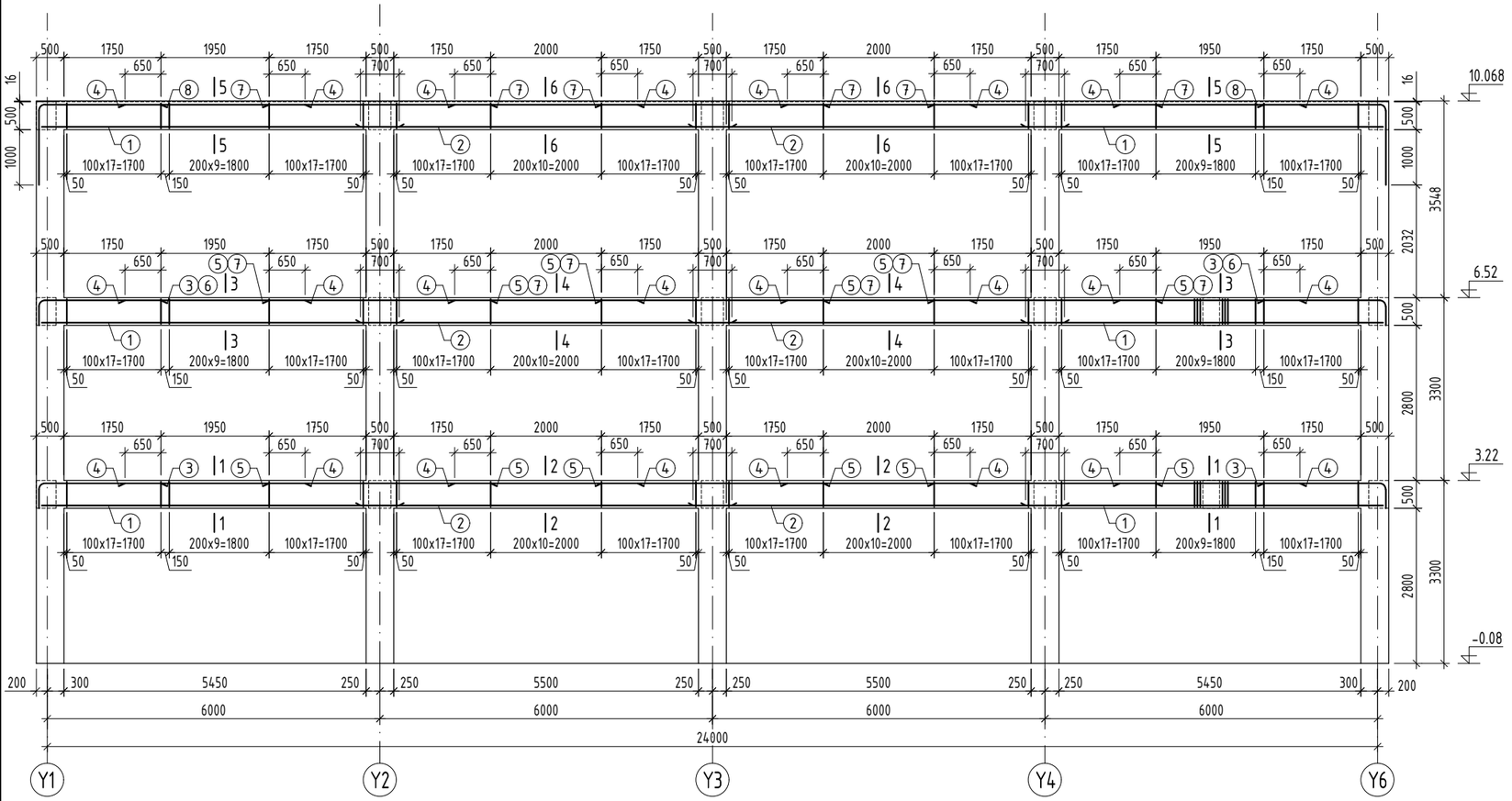

ЦУТГАМАЛ ТӨМӨР БЕТОН ЭДЛЭХҮҮНИЙ МАТЕРИАЛЫН ТОДОРХОЙЛОЛТ

поз	Тэмдэглэгээ	Нэр				Тоо шир	Жин /кг/ нэгж	Жин /кг/ нийт
		Рам Р-12				2	2306.6	4613.1
		Дамнуруу						2306.6
1	ГОСТ 34028-2022	А400	D 20	L=	6520	24	16.08	385.9
2	ГОСТ 34028-2022	А400	D 20	L=	6700	24	16.52	396.56
3	ГОСТ 34028-2022	А400	D 25	L=	2600	12	10.02	120.22
4	ГОСТ 34028-2022	А400	D 12	L=	3300	48	2.93	140.63
5	ГОСТ 34028-2022	А400	D 25	L=	4000	18	15.41	277.44
6	ГОСТ 34028-2022	А400	D 22	L=	2615	4	7.80	31.21
7	ГОСТ 34028-2022	А400	D 22	L=	4000	18	11.94	214.85
8	ГОСТ 34028-2022	А400	D 22	L=	3615	8	10.79	86.3
9	ГОСТ 34028-2022	А240	D 8	L=	1500	1104	0.59	653.43
		Материал В25 V=13.14х2 м3						

Хэсгийн тодорхойлолт

Поз	Загвар	Поз	Загвар	Поз	Загвар
3	2070, 320, 210, R=125	6	2090, 340, 185, R=110	8	2090, 1340, 185, R=110
9	330, 510, 240, 420				

ОГТЛОЛ 1-1 М1:20

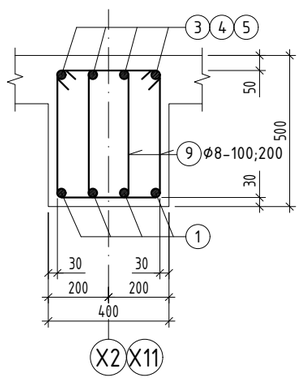

ОГТЛОЛ 2-2 М1:20

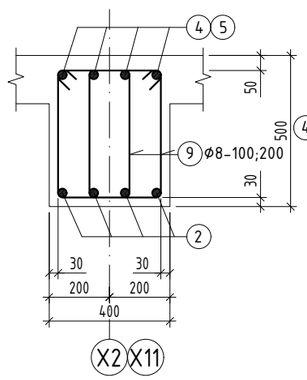

ОГТЛОЛ 3-3 М1:20

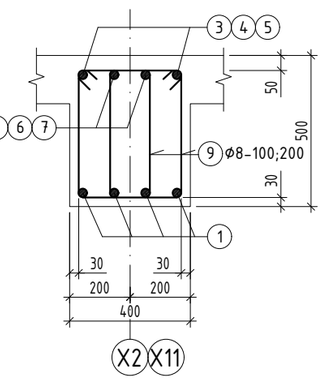

ОГТЛОЛ 4-4 М1:20

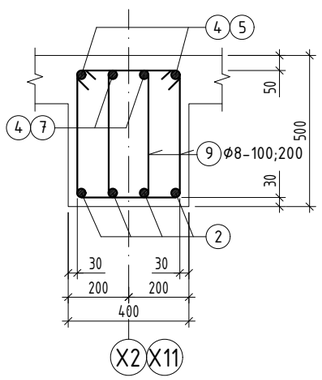

ОГТЛОЛ 5-5 М1:20

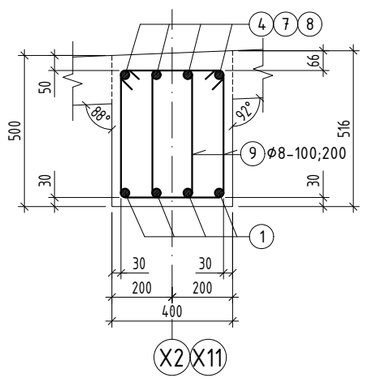

ОГТЛОЛ 6-6 М1:20

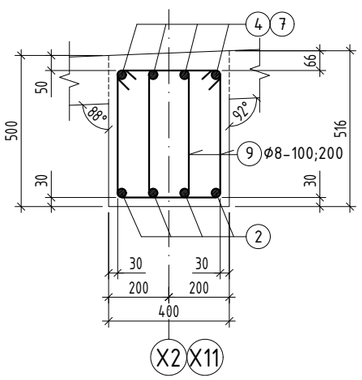

ТАЙЛБАР

1. Энэ хуудсыг холбогдох хуудсуудтай хамтатган үзнэ үү.
2. Цутгамал хийцэд хэрэглэх арматур нь зэвэрч муудаагүй, тахийж мурийгаагүй, стандартын шаардлагыг хангасан байх ёстой.
3. Цутгамал бетон, төмөрбетон ажлыг гүйцэтгэхдээ барилгын норм ба дүрэм БНбД 52-02-05, БД-52-102-04-ын зохих заавруудыг дагаж мөрдөх ёстой.
4. Рамын хэв, хучилтын хэвийг уялдуулж хийнэ үү. Зөрсөн тохиолдолд заавал зураг төсөл зохиогчоос лавлаж тодорхой болгох.

Байршлын схем

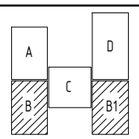

ARCHITECTURE ENGINEERING & CONSULTING
БАРИЛГЫН ИЖ БҮРЭН ЗУРАГ ТӨСЛИЙН КОМПАНИ
"ЗЭДПРОЖЕКТ" ХХК

Дундговь аймаг, Эрдэнэдалай сум, 7-р баг
"640 ХҮҮХДИЙН СУУДАЛТАЙ СУРГУУЛЬ"-ийн БАРИЛГА

Рам Р-12-н арматурчлал				Үе шат: АЖЛЫН ЗУРАГ	
Инженер		Д.Занабазар	Масштаб: М1:100;20	Зургийн дугаар: ББ-78	Хуудас: ББ-167
Инженер		Б.Баасанжаргал	ЕГ Шифр:	ТГ Шифр: ЗП-23-37-180	Огноо: 2024 он
Шалгасан		Ж.Туул			

РАМ Р-13-Н АРМАТУРЧЛАЛ М1:100

/тэнхлэг-Х3; Х10/

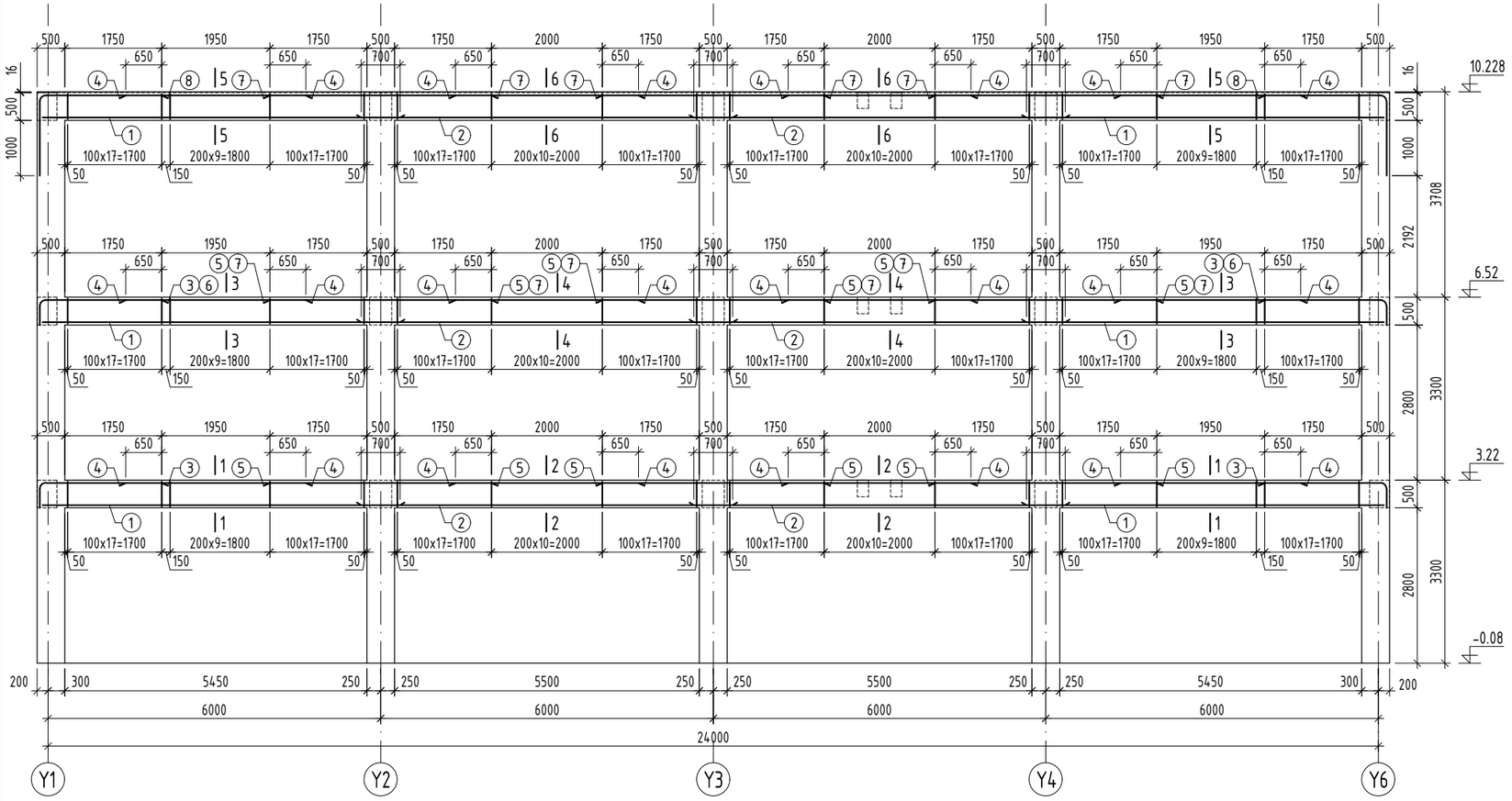

ЦУТГАМАЛ ТӨМӨР БЕТОН ЭДЛЭХҮҮНИЙ МАТЕРИАЛЫН ТОДОРХОЙЛОЛТ

поз	Тэмдэглэгээ	Нэр			Тоо шир	Жин /кг/ нэгж	Жин /кг/ нийт
		Рам Р-13			2	2317.9	4635.7
		Дамнуруу					2317.9
1	ГОСТ 34028-2022	А400	D 20	L= 6520	24	16.08	385.9
2	ГОСТ 34028-2022	А400	D 20	L= 6700	24	16.52	396.56
3	ГОСТ 34028-2022	А400	D 25	L= 2600	12	10.02	120.22
4	ГОСТ 34028-2022	А400	D 12	L= 3300	48	2.93	140.63
5	ГОСТ 34028-2022	А400	D 25	L= 4000	18	15.41	277.44
6	ГОСТ 34028-2022	А400	D 22	L= 2615	4	7.80	31.21
7	ГОСТ 34028-2022	А400	D 22	L= 4000	18	11.94	214.85
8	ГОСТ 34028-2022	А400	D 22	L= 3615	8	10.79	86.3
9	ГОСТ 34028-2022	А240	D 8	L= 1500	1080	0.59	639.23
10	ГОСТ 34028-2022	А400	D 14	L= 1760	12	2.13	25.52
		Материал В25 V=11.83х2 м3					

Хэсгийн тодорхойлолт

Поз	Загвар	Поз	Загвар	Поз	Загвар
3	2070, 320, 210, R=125	6	2090, 340, 185, R=110	8	2090, 1340, 185, R=110
9	330, 510, 240, 420	10	300, 300, 430, 430, 300		

ОГТЛОЛ 1-1 М1:20

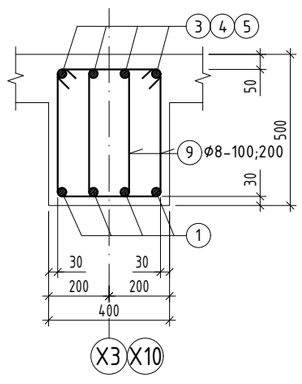

ОГТЛОЛ 2-2 М1:20

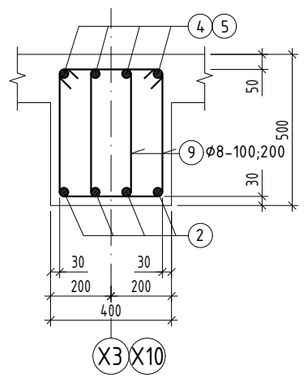

ОГТЛОЛ 3-3 М1:20

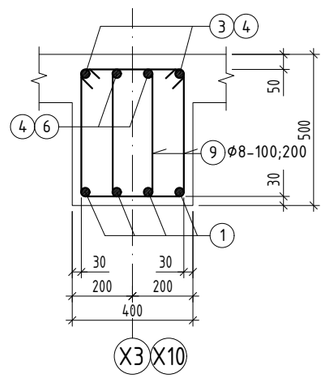

ОГТЛОЛ 4-4 М1:20

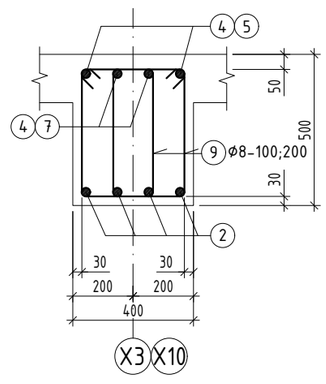

ОГТЛОЛ 5-5 М1:20

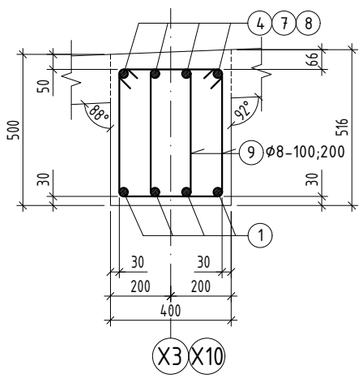

ОГТЛОЛ 6-6 М1:20

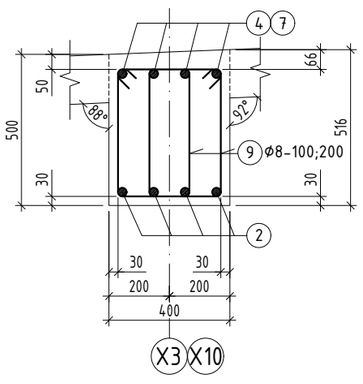

Туслах дамнурууны доор тавих нэмэлт арматур

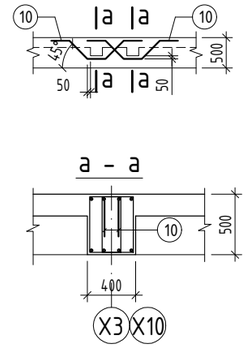

ТАЙЛБАР

1. Энэ хуудсыг холбогдох хуудсуудтай хамтатган үзнэ үү.
2. Цутгамал хийцэд хэрэглэх арматур нь зэвэрч муудаагүй, махийж мурийгаагүй, стандартын шаардлагыг хангасан байх ёстой.
3. Цутгамал бетон, төмөрбетон ажлыг гүйцэтгэхдээ барилгын норм ба дүрэм БНбД 52-02-05, БД-52-102-04-ын зохих заавруудыг дагаж мөрдөх ёстой.
4. Рамын хэв, хучилтын хэвийг уялдуулж хийнэ үү. Зөрсөн тохиолдолд заавал зураг төсөл зохиогчоос лавлаж тодорхой болгох.

Байршлын схем

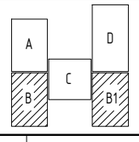

PROJECT LLC
ARCHITECTURE ENGINEERING & CONSULTING
БАРИЛГЫН ИЖ БҮРЭН ЗУРАГ ТӨСЛИЙН КОМПАНИ
"ЗЭДПРОЖЕКТ" ХХК

Дундговь аймаг, Эрдэнэдалай сум, 7-р баг

"640 ХҮҮХДИЙН СУУДАЛТАЙ СУРГУУЛЬ"-ийн БАРИЛГА

Рам Р-13-н арматурчлал

Үе шат: АЖЛЫН ЗУРАГ

Инженер		Д.Занабазар	Масштаб: М1:100;20	Зургийн дугаар: ББ-79	Хуудас: ББ-167
Инженер		Б.Баасанжаргал	ЕГ Шифр:	ТГ Шифр: ЗП-23-37-180	Огноо: 2024 он
Шалгасан		Ж.Туул			

РАМ Р-14-Н АРМАТУРЧЛАЛ М1:100
/тэнхлэг-Х4;Х9/

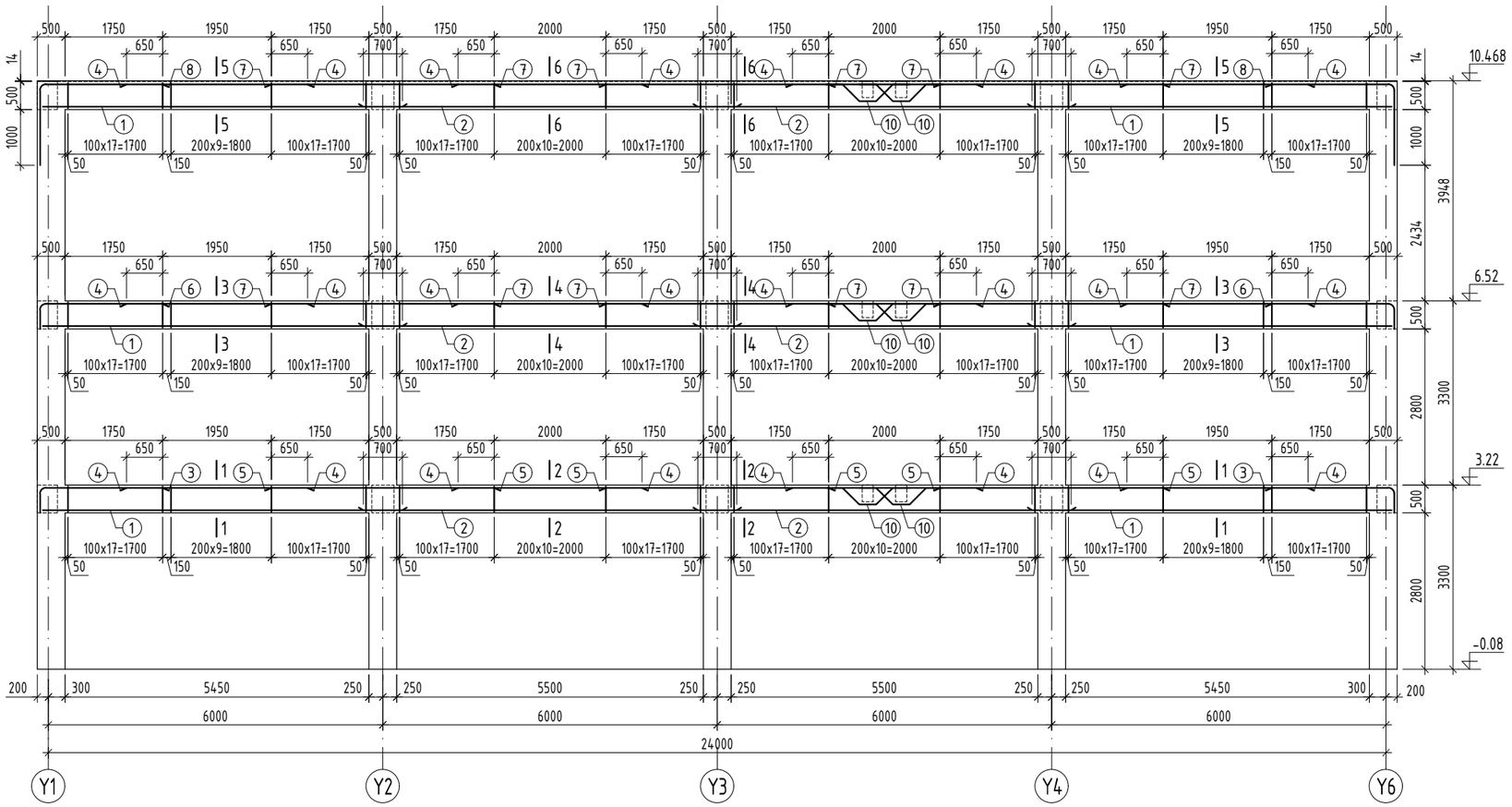

ЦУТГАМАЛ ТӨМӨР БЕТОН ЭДЛЭХҮҮНИЙ МАТЕРИАЛЫН ТОДОРХОЙЛОЛТ

поз	Тэмдэглэгээ	Нэр			Тоо шир	Жин /кг/ нэгж	Жин /кг/ нийт
		Рам Р-14			2	2271.1	4542.2
		Дамнуруу					2271.1
1	ГОСТ 34028-2022	А400	D 20	L= 6520	24	16.08	385.9
2	ГОСТ 34028-2022	А400	D 20	L= 6700	24	16.52	396.56
3	ГОСТ 34028-2022	А400	D 25	L= 2600	8	10.02	80.15
4	ГОСТ 34028-2022	А400	D 12	L= 3300	48	2.93	140.63
5	ГОСТ 34028-2022	А400	D 25	L= 4000	12	15.41	184.96
6	ГОСТ 34028-2022	А400	D 22	L= 2615	8	7.80	62.43
7	ГОСТ 34028-2022	А400	D 22	L= 4000	24	11.94	286.47
8	ГОСТ 34028-2022	А400	D 22	L= 3615	8	10.79	86.3
9	ГОСТ 34028-2022	А240	D 8	L= 1460	1080	0.58	622.18
10	ГОСТ 34028-2022	А400	D 14	L= 1760	12	2.13	25.52
		Материал В25 V=11.83х2 м3					

Хэсгийн тодорхойлолт

Поз	Загвар	Поз	Загвар	Поз	Загвар
3	2070, 240, 320, R=125	6	2090, 185, 340, R=110	8	2090, 185, 1340, R=110
9	310, 510, 220, 420	10	300, 430, 430, 300		

ОГТЛОЛ 1-1 М1:20

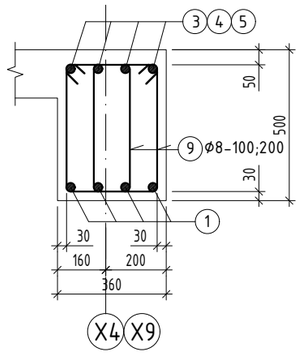

ОГТЛОЛ 2-2 М1:20

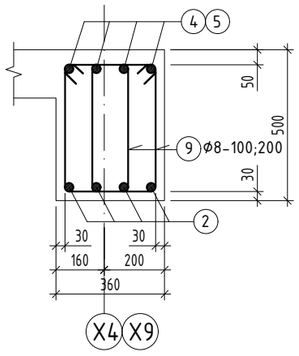

ОГТЛОЛ 3-3 М1:20

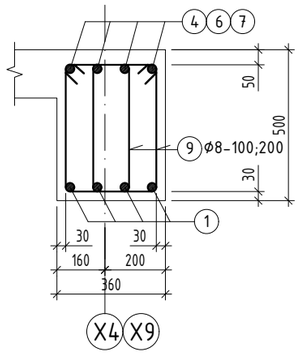

ОГТЛОЛ 4-4 М1:20

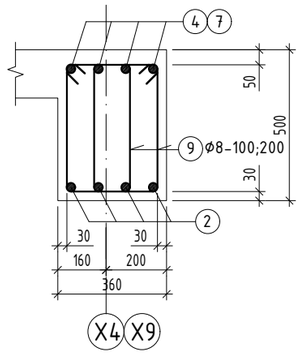

ОГТЛОЛ 5-5 М1:20

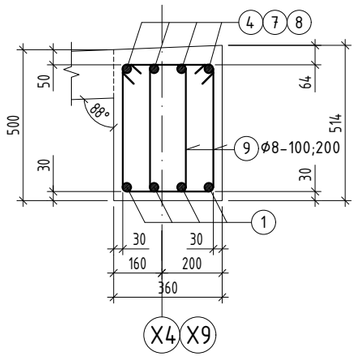

ОГТЛОЛ 6-6 М1:20

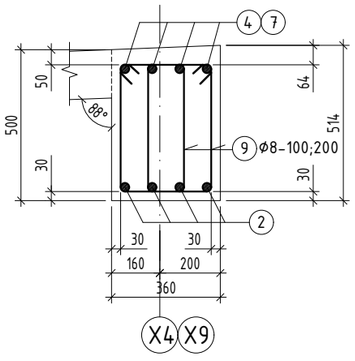

Туслах дамнурууны доор тавих нэмэлт арматур

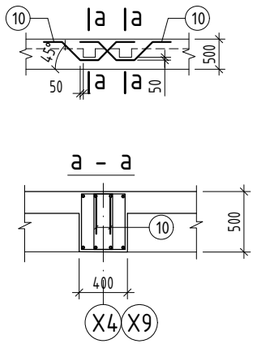

ТАЙЛБАР

1. Энэ хуудсыг холбогдох хуудсуудтай хамтатган үзнэ үү.
2. Цутгамал хийцэд хэрэглэх арматур нь зэвэрч муудаагүй, махийж мурийгаагүй, стандартын шаардлагыг хангасан байх ёстой.
3. Цутгамал бетон, төмөрбетон ажлыг гүйцэтгэхдээ барилгын норм ба дүрэм БНбД 52-02-05, БД-52-102-04-ын зохих заавруудыг дагаж мөрдөх ёстой.
4. Рамын хэв, хучилтын хэвийг уялдуулж хийнэ үү. Зөрсөн тохиолдолд заавал зураг төсөл зохиогчоос лавлаж тодорхой болгох.

Байршлын схем

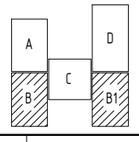

ARCHITECTURE ENGINEERING & CONSULTING
БАРИЛГЫН ИЖ БҮРЭН ЗУРАГ ТӨСЛИЙН КОМПАНИ
"ЗЭДПРОЖЕКТ" ХХК

Дундговь аймаг, Эрдэнэдалай сум, 7-р баг
"640 ХҮҮХДИЙН СУУДАЛТАЙ СУРГУУЛЬ"-ийн БАРИЛГА

Рам Р-14-н арматурчлал

Үе шат: АЖЛЫН ЗУРАГ

Инженер		Д.Занабазар	Масштаб: М1:100;20	Зургийн дугаар: ББ-80	Хуудас: ББ-167
Инженер		Б.Баасанжаргал	ЕГ Шифр:	ТГ Шифр: ЗП-23-37-180	Огноо: 2024 он
Шалгасан		Ж.Туул			

1 2 3 4 5 6 7 8 А3

РАМ Р-15-Н АРМАТУРЧЛАЛ М1:100

/тэнхлэг-Х5; Х8/

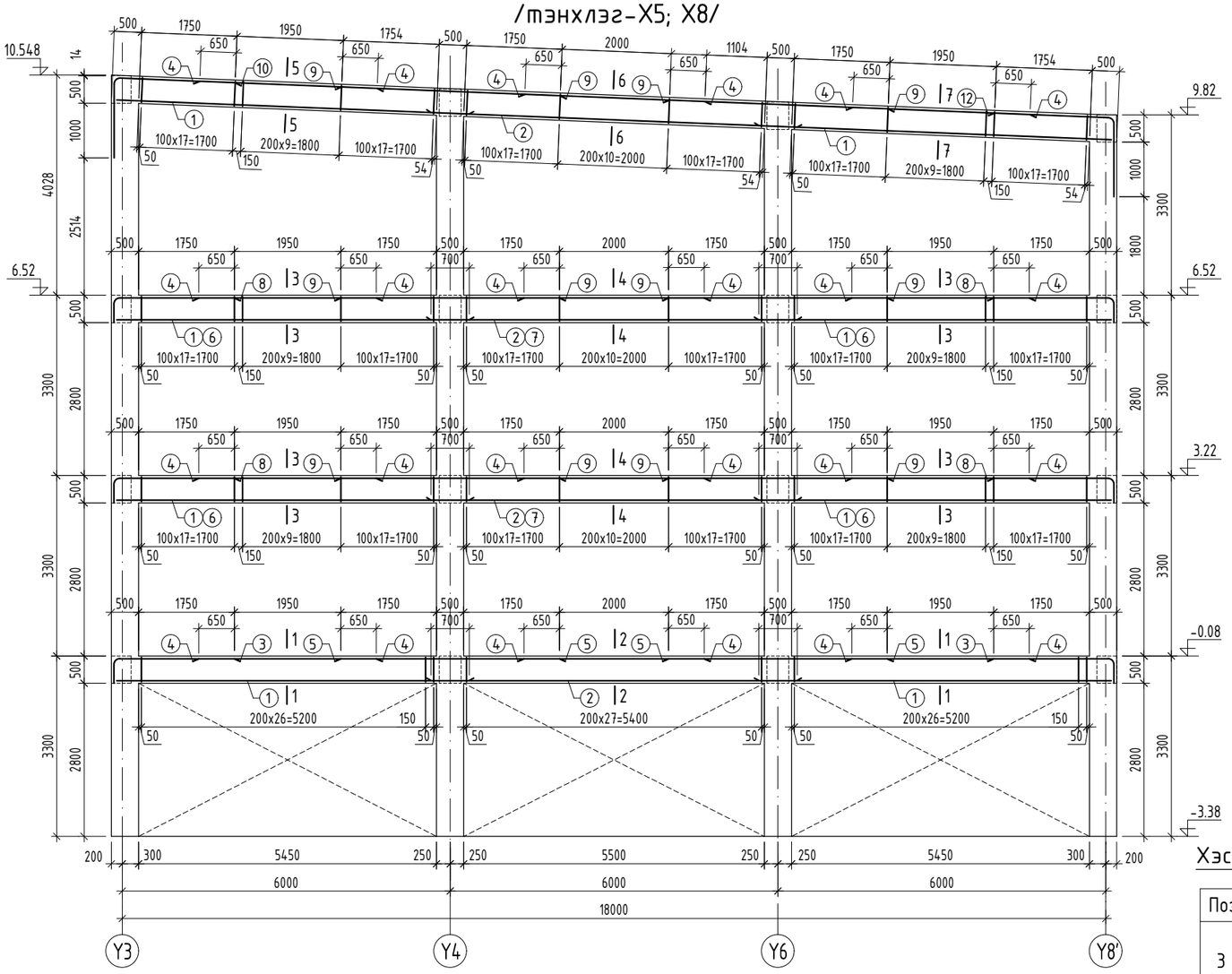

ОГТЛОЛ 1-1 М1:20

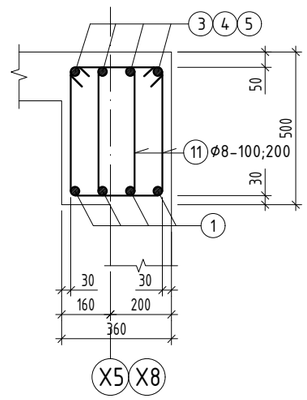

ОГТЛОЛ 2-2 М1:20

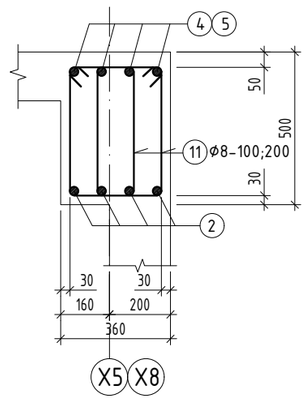

ОГТЛОЛ 3-3 М1:20

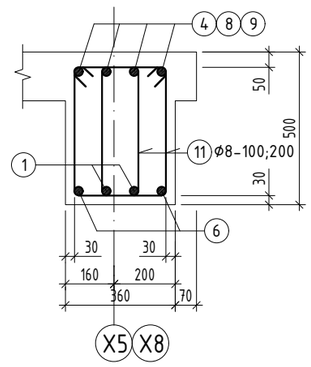

ОГТЛОЛ 4-4 М1:20

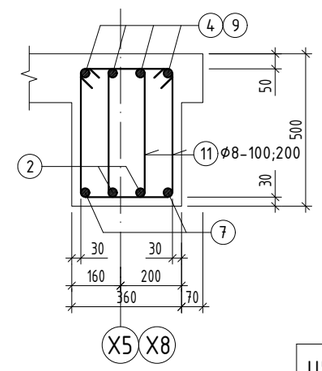

ДАМНУРУУНЫ ДЭЭД ҮЕИЙН АРМАТУРЫН ТӨГСГӨЛ

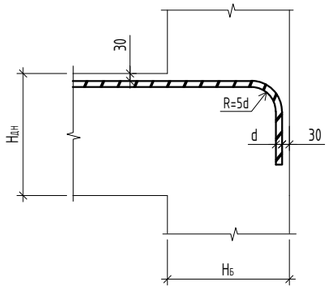

ОГТЛОЛ 5-5 М1:20

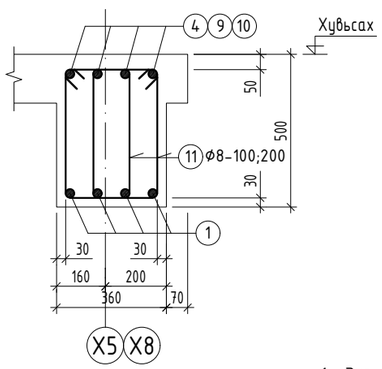

ОГТЛОЛ 6-6 М1:20

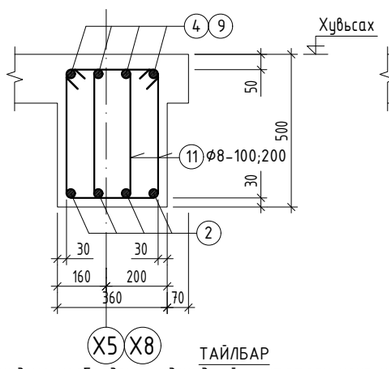

ОГТЛОЛ 7-7 М1:20

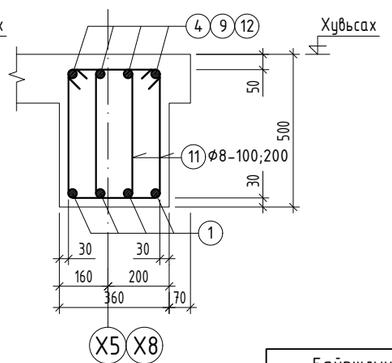

Хэсгийн тодорхойлолт

Поз	Загвар
3	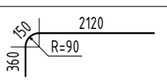
8	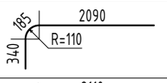
10	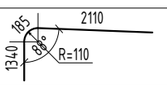
11	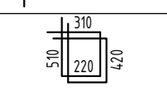
12	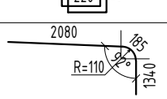

ЦУТГАМАЛ ТӨМӨР БЕТОН ЭДЛЭХҮҮНИЙ МАТЕРИАЛЫН ТОДОРХОЙЛОЛТ

поз иц	Тэмдэглэгээ	Нэр				Тоо шир	Жин /кг/ нэгж	Жин /кг/ нийт
		Рам Р-15				2	1975.7	3951.3
		Дамнуруу						1975.7
1	ГОСТ 34028-2022	А400	D 18	L=	6520	24	13.02	312.58
2	ГОСТ 34028-2022	А400	D 18	L=	6700	12	13.38	160.61
3	ГОСТ 34028-2022	А400	D 18	L=	2630	8	5.25	42.03
4	ГОСТ 34028-2022	А400	D 12	L=	3300	48	2.93	140.63
5	ГОСТ 34028-2022	А400	D 18	L=	4000	8	7.99	63.92
6	ГОСТ 34028-2022	А400	D 20	L=	6520	8	16.08	128.63
7	ГОСТ 34028-2022	А400	D 20	L=	6700	4	16.52	66.09
8	ГОСТ 34028-2022	А400	D 22	L=	2615	16	7.80	124.85
9	ГОСТ 34028-2022	А400	D 22	L=	4000	24	11.94	286.47
10	ГОСТ 34028-2022	А400	D 22	L=	3635	4	10.85	43.39
11	ГОСТ 34028-2022	А240	D 8	L=	1460	978	0.58	563.42
12	ГОСТ 34028-2022	А400	D 22	L=	3605	4	10.76	43.03
		Материал В25 V=11.8х2 м3						

ТАЙЛБАР

1. Энэ хуудсыг холбогдох хуудсуудтай хамтатган үзнэ үү.
2. Цутгамал хийцэд хэрэглэх арматур нь зэвэрч муудаагүй, тахийж мурийгаагүй, стандартын шаардлагыг хангасан байх ёстой.
3. Цутгамал бетон, төмөрбетон ажлыг гүйцэтгэхдээ барилгын норм да дүрэм БНбД 52-02-05, БД-52-102-04-ын зохих заавруудыг дагаж мөрдөх ёстой.
4. Рамын хэв, хучилтын хэвийг уялдуулж хийнэ үү. Зөрсөн тохиолдолд заавал зураг төсөл зохиогчоос лавлаж тодорхой болгох.

Байршлын схем

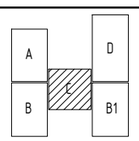

PROJECT LLC
ARCHITECTURE ENGINEERING & CONSULTING
БАРИЛГЫН ИЖ БҮРЭН ЗУРАГ ТӨСЛИЙН КОМПАНИ
"ЗЭДПРОЖЕКТ" ХХК

Дундговь аймаг, Эрдэнэдалай сум, 7-р баг

"640 ХҮҮХДИЙН СУУДАЛТАЙ СУРГУУЛЬ"-ийн БАРИЛГА

Рам Р-15-н арматурчлал				Үе шат:	АЖЛЫН ЗУРАГ
Инженер		Д.Занабазар	Масштаб: М1:100;20	Зургийн дугаар:	Хуудас:
Инженер		Б.Баасанжаргал		ББ-81	ББ-167
Шалгасан		Ж.Туул	ЕГ Шифр:	ТГ Шифр: ЗП-23-37-180	Огноо: 2024 он

1 2 3 4 5 6 7 8 А3

РАМ Р-16-Н АРМАТУРЧЛАЛ М1:100

/тэнхлэг-Х6;Х7/

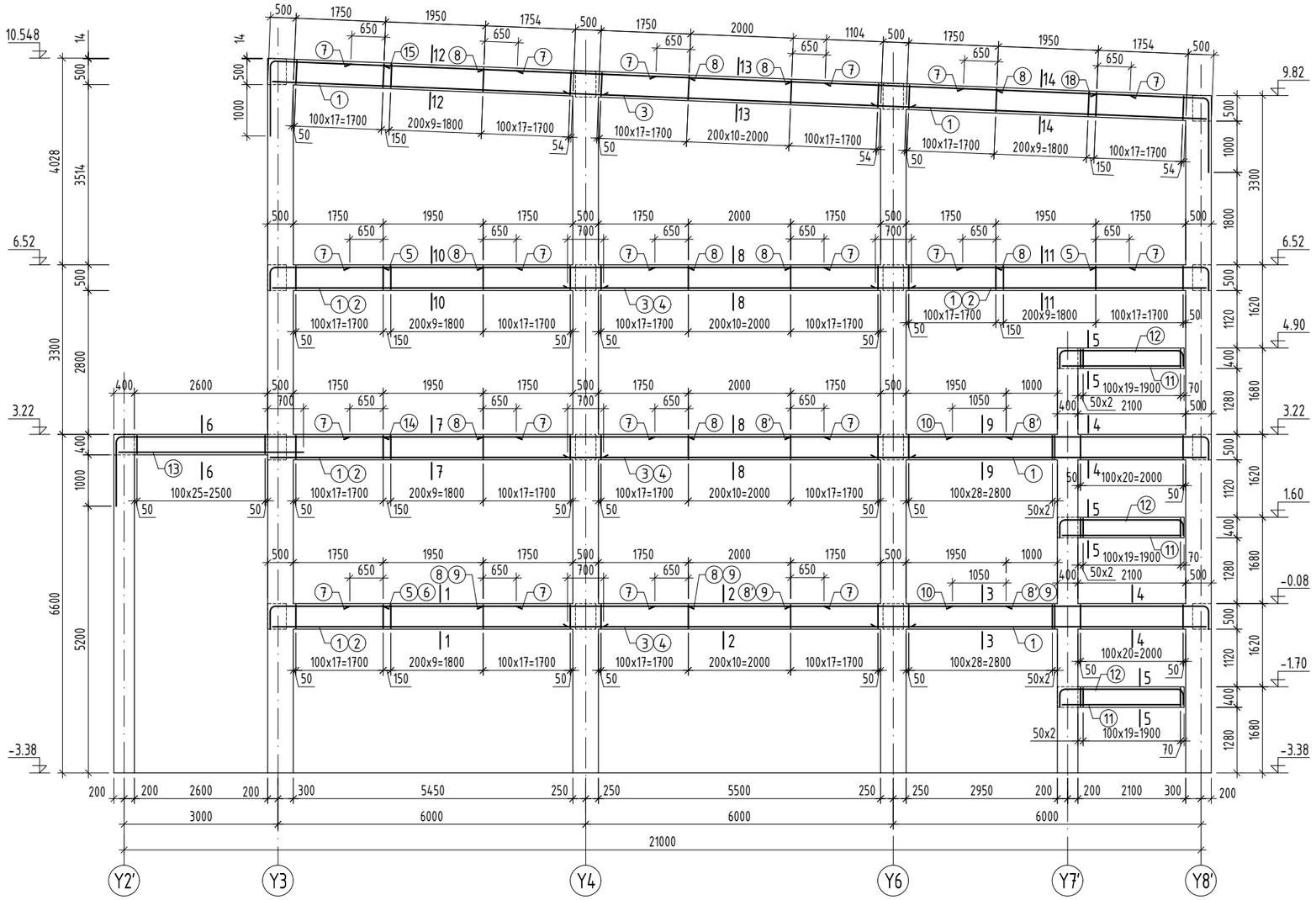

ДАМНУРУУНЫ ДЭЭД ҮЕИЙН АРМАТУРЫН ТӨГСГӨЛ

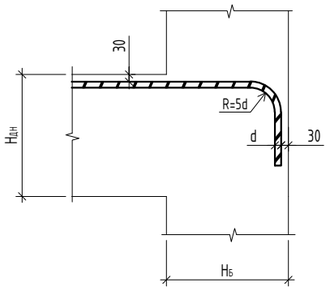

Хэсгийн тодорхойлолт

Поз	Загвар	Поз	Загвар
5	2090, 185, 340, R=110	6	2070, 210, 320, R=125
12	2150, 185, 240, R=110, R=110, 185, 210	10	4900, 170, 350, R=125
14	5090, 185, 1240, R=110	15	2110, 185, 1140, 86°, R=110
16	330, 510, 240, 420	17	330, 430, 240, 340
18	2080, 185, 95°, R=110, 1140		

ТАЙЛБАР

1. Энэ хуудсыг холбогдох хуудсуудтай хамтатган үзнэ үү.
2. Цутгамал хийцэд хэрэглэх арматур нь зэвэрч муудаагүй, махийж мурийгаагүй, стандартын шаардлагыг хангасан байх ёстой.
3. Цутгамал бетон, төмөрбетон ажлыг гүйцэтгэхдээ барилгын норм да дүрэм БНбД 52-02-05, БД-52-102-04-ын зохих заавруудыг дагаж мөрдөх ёстой.
4. Рамын хэв, хучилтын хэвийг уялдуулж хийнэ үү. Зөрсөн тохиолдолд заавал зураг төсөл зохиогчоос лавлаж тодорхой болгох.

Байршлын схем

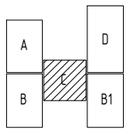

"ЗЭДПРОЖЕКТ" ХХК

Дундговь аймаг, Эрдэнэдалай сум, 7-р баг

"640 ХҮҮХДИЙН СУУДАЛТАЙ СУРГУУЛЬ"-ийн БАРИЛГА

Рам Р-16-н арматурчлал				Үе шат:	АЖЛЫН ЗУРАГ
Инженер		Д.Занабазар	Масштаб: М1:100;20	Зургийн дугаар:	ББ-82
Инженер		Б.Баасанжаргал	ЕГ Шифр:	ТГ Шифр: ЗП-23-37-180	Огноо: 2024 он
Шалгасан		Ж.Туул			

ОГТЛОЛ 1-1 М1:20

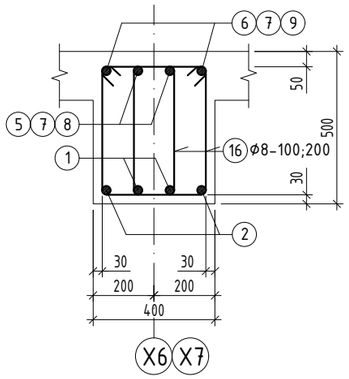

ОГТЛОЛ 2-2 М1:20

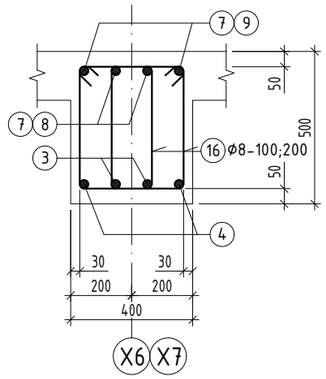

ОГТЛОЛ 3-3 М1:20

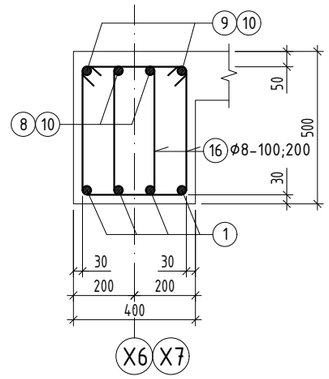

ОГТЛОЛ 4-4 М1:20

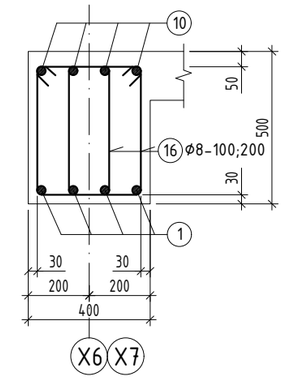

ОГТЛОЛ 5-5 М1:20

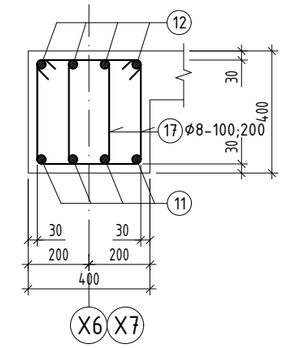

ОГТЛОЛ 6-6 М1:20

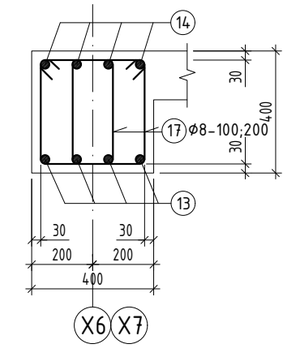

ОГТЛОЛ 7-7 М1:20

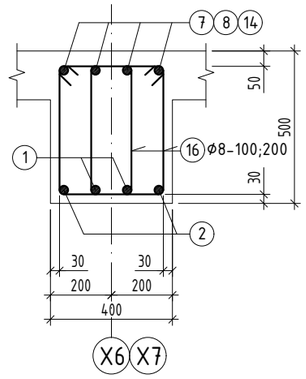

ОГТЛОЛ 8-8 М1:20

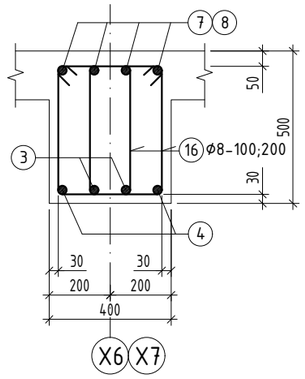

ЦУТГАМАЛ ТӨМӨР БЕТОН ЭДЛЭХҮҮНИЙ МАТЕРИАЛЫН ТОДОРХОЙЛОЛТ								
позиц	Тэмдэглэгээ	Нэр				Тоо шир	Жин /кг/ нэгж	Жин /кг/ нийт
		Рам Р-16				2	2484.1	4968.2
		Дамнуруу						2484.1
1	ГОСТ 34028-2022	A400	D 18	L=	6520	24	13.02	312.58
2	ГОСТ 34028-2022	A400	D 20	L=	6520	8	16.08	128.63
3	ГОСТ 34028-2022	A400	D 18	L=	6700	10	13.38	133.84
4	ГОСТ 34028-2022	A400	D 20	L=	6700	6	16.52	99.14
5	ГОСТ 34028-2022	A400	D 22	L=	2615	10	7.80	78.03
6	ГОСТ 34028-2022	A400	D 25	L=	2600	2	10.02	20.04
7	ГОСТ 34028-2022	A400	D 12	L=	3300	40	2.93	117.19
8	ГОСТ 34028-2022	A400	D 22	L=	4000	22	11.94	262.6
8'	ГОСТ 34028-2022	A400	D 22	L=	4200	6	12.53	75.2
9	ГОСТ 34028-2022	A400	D 25	L=	4000	4	15.41	61.65
10	ГОСТ 34028-2022	A400	D 20	L=	5420	8	13.37	106.93
11	ГОСТ 34028-2022	A400	D 16	L=	2410	12	3.80	45.65
12	ГОСТ 34028-2022	A400	D 22	L=	2970	12	8.86	106.35
13	ГОСТ 34028-2022	A400	D 18	L=	3670	4	7.33	29.32
14	ГОСТ 34028-2022	A400	D 22	L=	6515	4	19.44	77.76
15	ГОСТ 34028-2022	A400	D 22	L=	3435	4	10.25	41
16	ГОСТ 34028-2022	A240	D 8	L=	1500	1104	0.59	653.43
17	ГОСТ 34028-2022	A240	D 8	L=	1340	178	0.53	94.12
18	ГОСТ 34028-2022	A400	D 22	L=	3405	4	10.16	40.64
		Материал B25 V=12.9x2 м3						

ОГТЛОЛ 9-9 М1:20

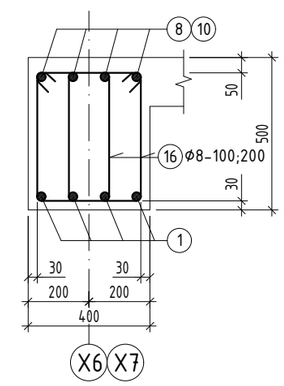

ОГТЛОЛ 10-10 М1:20

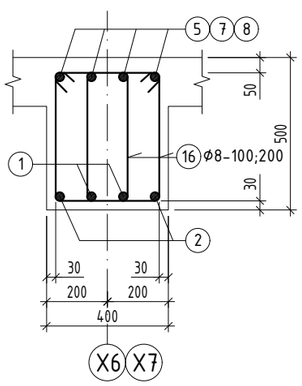

ОГТЛОЛ 11-11 М1:20

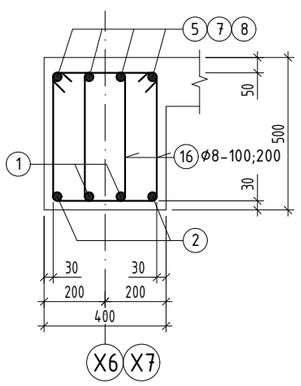

ОГТЛОЛ 12-12 М1:20

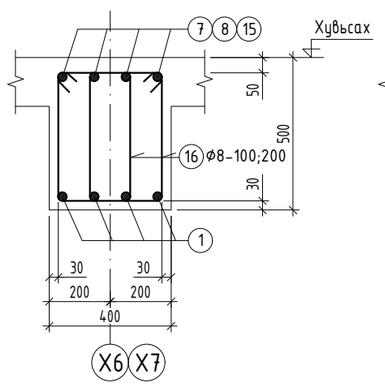

ОГТЛОЛ 13-13 М1:20

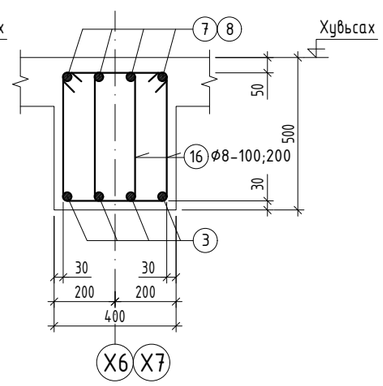

ОГТЛОЛ 14-14 М1:20

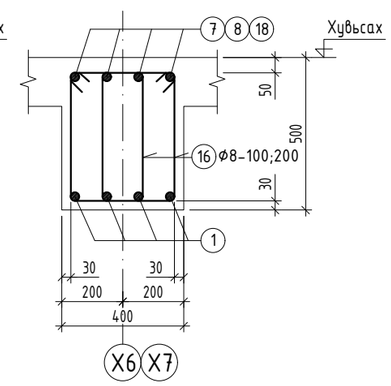

ТАЙЛБАР

1. Энэ хуудсыг холбогдох хуудсуудтай хамтатган үзнэ үү.
2. Цутгамал хийцэд хэрэглэх арматур нь зэвэрч муудаагүй, махийж мурийгаагүй, стандартын шаардлагыг хангасан байх ёстой.
3. Цутгамал бетон, төмөрбетон ажлыг гүйцэтгэхдээ барилгын норм ба дүрэм БНбД 52-02-05, БД-52-102-04-ын зохих заавруудыг дагаж мөрдөх ёстой.
4. Рамын хэв, хучилтын хэвийг уялдуулж хийнэ үү. Зөрсөн тохиолдолд заавал зураг төсөл зохиогчоос лавлаж тодорхой болгох.

Байршлын схем

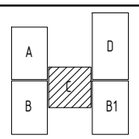

"ЗЗДПРОЖЕКТ" ХХК

Дундговь аймаг, Эрдэнэдалай сум, 7-р баг

"640 ХҮҮХДИЙН СУУДАЛТАЙ СУРГУУЛЬ"-ийн БАРИЛГА

Рам Р-16-н арматурчлалын огтлол, материалын түүвэр			Үе шат: АЖЛЫН ЗУРАГ	
Инженер		Д.Занабазар	Масштаб: М1:20	Зургийн дугаар: ББ-83 / Хуудас: ББ-167
Инженер		Б.Баасанжаргал		
Шалгасан		Ж.Туул	ЕГ Шифр:	ТГ Шифр: ЗП-23-37-180 / Огноо: 2024 он

РАМ Р-17-Н АРМАТУРЧЛАЛ М1:100

/тэнхлэг-Y8'/

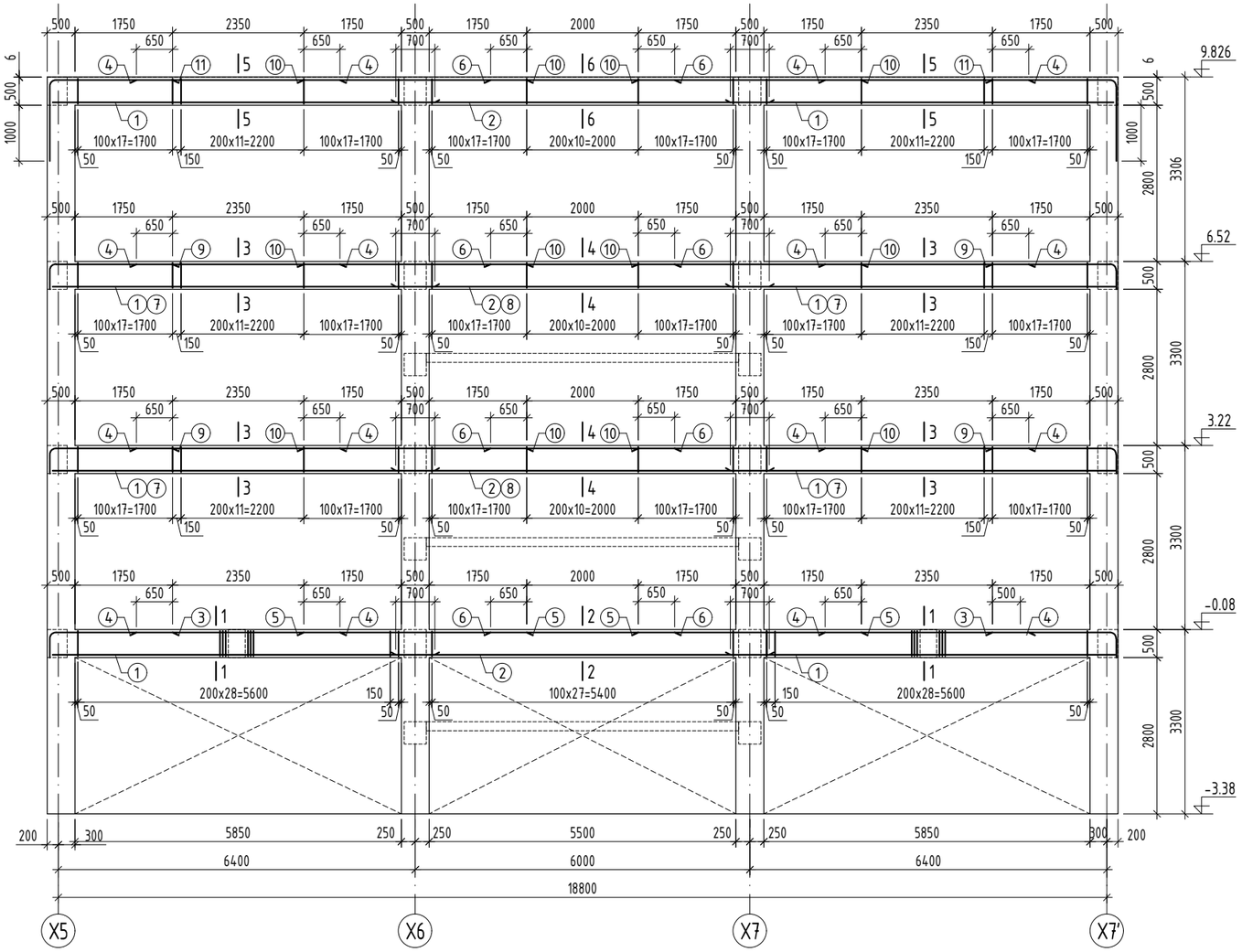

ОГТЛОЛ 1-1 М1:20

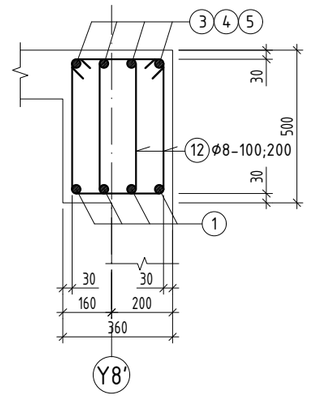

ОГТЛОЛ 2-2 М1:20

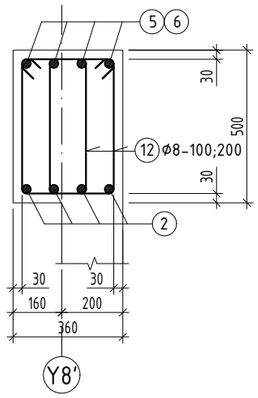

ОГТЛОЛ 3-3 М1:20

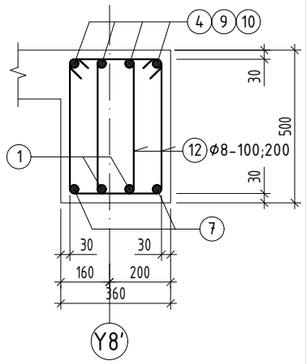

ОГТЛОЛ 4-4 М1:20

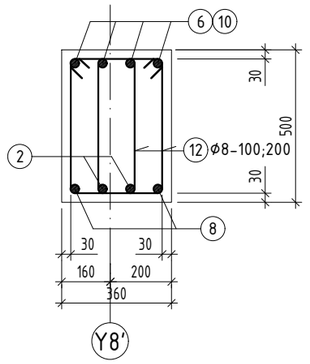

ОГТЛОЛ 5-5 М1:20

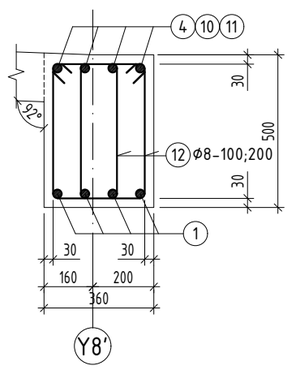

ОГТЛОЛ 6-6 М1:20

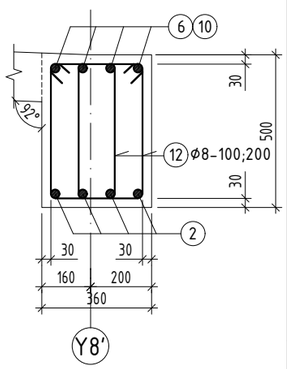

ЦУТГАМАЛ ТӨМӨР БЕТОН ЭДЛЭХҮҮНИЙ МАТЕРИАЛЫН ТОДОРХОЙЛОЛТ

поз	Тэмдэглэгээ	Нэр				Тоо ширхэг	Жин /кг/ нэгж	Жин /кг/ нийт
		Рам Р-17				1	2061.1	2061.1
		Дамнуруу						2061.1
1	ГОСТ 34028-2022	А400	D 18	L=	6920	24	13.82	331.76
2	ГОСТ 34028-2022	А400	D 18	L=	6700	12	13.38	160.61
3	ГОСТ 34028-2022	А400	D 18	L=	2630	8	5.25	42.03
4	ГОСТ 34028-2022	А400	D 12	L=	3650	32	3.24	103.7
5	ГОСТ 34028-2022	А400	D 18	L=	4000	8	7.99	63.92
6	ГОСТ 34028-2022	А400	D 12	L=	3300	16	2.93	46.88
7	ГОСТ 34028-2022	А400	D 20	L=	6920	8	17.07	136.53
8	ГОСТ 34028-2022	А400	D 20	L=	6700	4	16.52	66.09
9	ГОСТ 34028-2022	А400	D 22	L=	2615	16	7.80	124.85
10	ГОСТ 34028-2022	А400	D 22	L=	4000	24	11.94	286.47
11	ГОСТ 34028-2022	А400	D 22	L=	3615	8	10.79	86.3
12	ГОСТ 34028-2022	А240	D 8	L=	1500	1034	0.59	612
		Материал В25 V=13.8 м3						

ДАМНУРУУНЫ ДЭЭД ҮЕИЙН АРМАТУРЫН ТӨГСГӨЛ

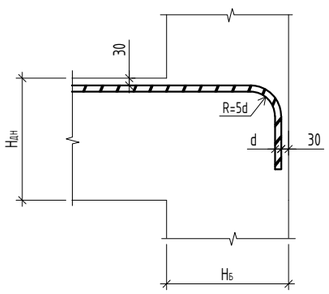

Хэсгийн тодорхойлолт

Поз	Загвар	Поз	Загвар
3	150, 2120, 360, R=90	9	185, 2090, 340, R=110
11	185, 2090, 1340, R=110	12	310, 530, 220, 440

ТАЙЛБАР

1. Энэ хуудсыг холбогдох хуудсуудтай хамтатган үзнэ үү.
2. Цутгамал хийцэд хэрэглэх арматур нь зэвэрч муудаагүй, махийж мурийгаагүй, стандартын шаардлагыг хангасан байх ёстой.
3. Цутгамал бетон, төмөрбетон ажлыг гүйцэтгэхдээ барилгын норм да дүрэм БНбД 52-02-05, БД-52-102-04-ын зохих заавруудыг дагаж мөрдөх ёстой.
4. Рамын хэв, хучилтын хэвийг уялдуулж хийнэ үү. Зөрсөн тохиолдолд заавал зураг төсөл зохиогчоос лавлаж тодорхой болгох.

Байршлын схем

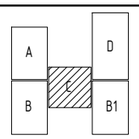

ARCHITECTURE ENGINEERING & CONSULTING
БАРИЛГЫН ИЖ БҮРЭН ЗӨВЛӨХ КОМПАНИ
"ЗЭДПРОЖЕКТ" ХХК

Дундговь аймаг, Эрдэнэдалай сум, 7-р баг

"640 ХҮҮХДИЙН СУУДАЛТАЙ СУРГУУЛЬ"-ийн БАРИЛГА

Рам Р-17-н арматурчлал

Үе шат: АЖЛЫН ЗУРАГ

Инженер		Д.Занабазар	Масштаб: М1:100;20	Зургийн дугаар: ББ-84	Хуудас: ББ-167
Инженер		Б.Баасанжаргал	ЕГ Шифр:	ТГ Шифр: ЗП-23-37-180	Огноо: 2024 он
Шалгасан		Ж.Туул			

РАМ Р-18-Н АРМАТУРЧЛАЛ М1:100

/тэнхлэг-Y6/

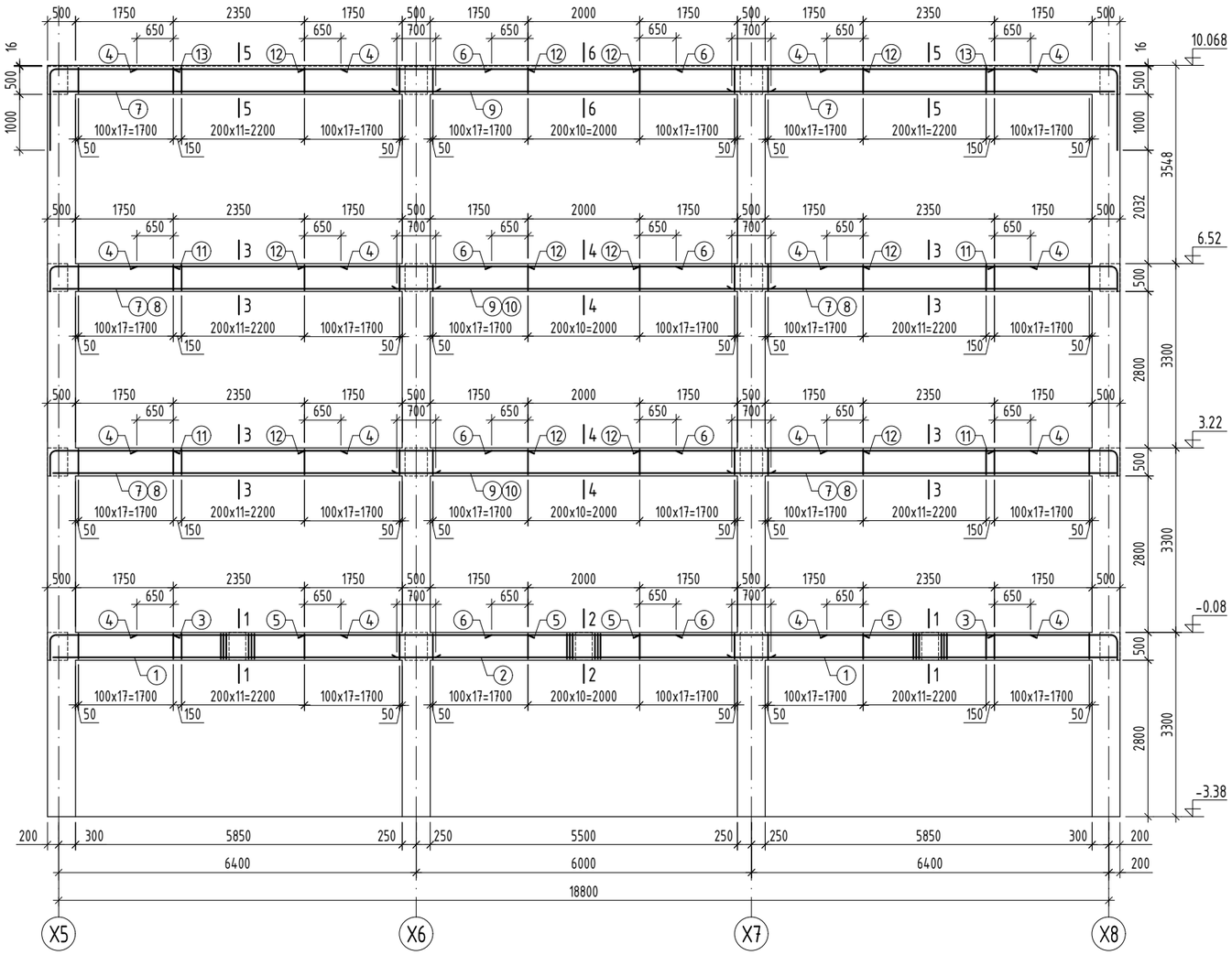

ОГТЛОЛ 1-1 М1:20

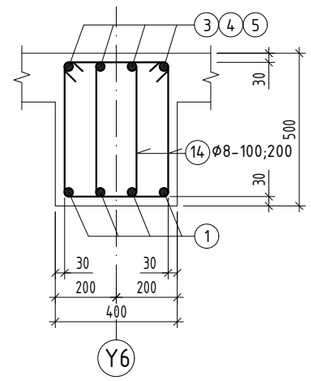

ОГТЛОЛ 2-2 М1:20

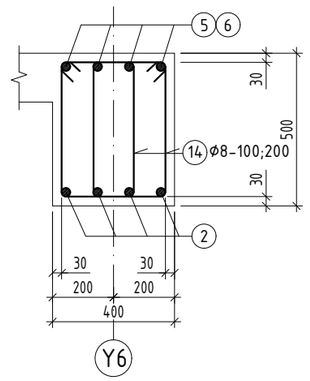

ОГТЛОЛ 3-3 М1:20

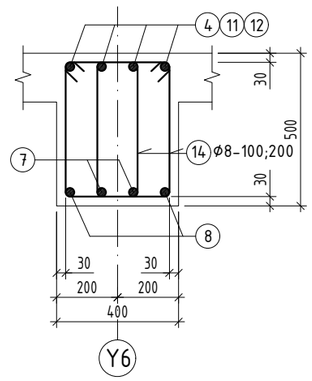

ОГТЛОЛ 4-4 М1:20

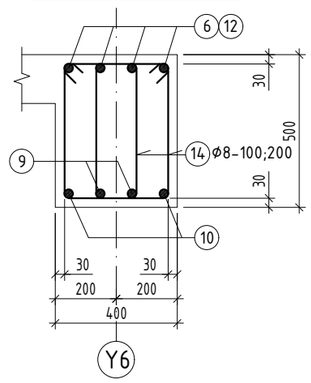

ОГТЛОЛ 5-5 М1:20

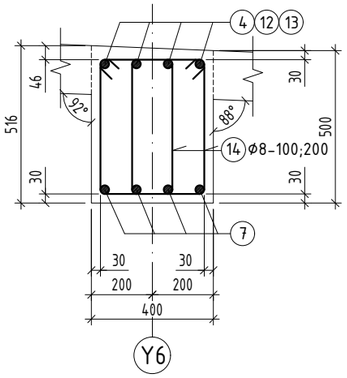

ОГТЛОЛ 6-6 М1:20

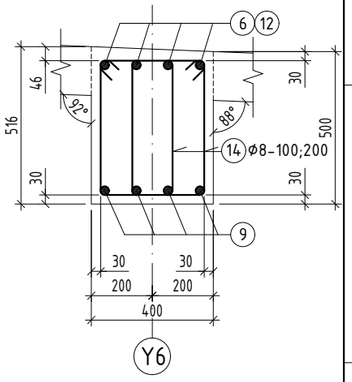

ДАМНУРУУНЫ ДЭЭД ҮЕИЙН АРМАТУРЫН ТӨГСГӨЛ

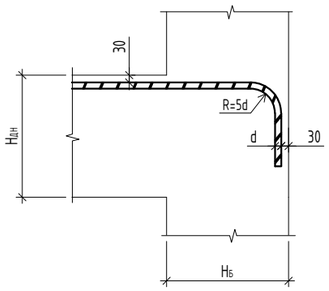

Хэсгийн тодорхойлолт

Поз	Загвар	Поз	Загвар
3	210 320 2070 R=125	11	185 340 2090 R=110
13	185 1340 2090 R=110	14	330 530 240 440

ЦУТГАМАЛ ТӨМӨР БЕТОН ЭДЛЭХҮҮНИЙ МАТЕРИАЛЫН ТОДОРХОЙЛОЛТ

поз	Тэмдэглэгээ	Нэр			Тоо шир	Жин /кг/ нэгж	Жин /кг/ нийт
		Рам Р-18			1	2325.3	2325.3
		Дамнуруу					2325.3
1	ГОСТ 34028-2022	А400	D 22	L= 6920	8	20.65	165.2
2	ГОСТ 34028-2022	А400	D 22	L= 6700	4	19.99	79.97
3	ГОСТ 34028-2022	А400	D 25	L= 2600	8	10.02	80.15
4	ГОСТ 34028-2022	А400	D 12	L= 3650	32	3.24	103.7
5	ГОСТ 34028-2022	А400	D 25	L= 4000	8	15.41	123.31
6	ГОСТ 34028-2022	А400	D 12	L= 3300	16	2.93	46.88
7	ГОСТ 34028-2022	А400	D 18	L= 6920	16	13.82	221.17
8	ГОСТ 34028-2022	А400	D 20	L= 6920	8	17.07	136.53
9	ГОСТ 34028-2022	А400	D 18	L= 6700	8	13.38	107.07
10	ГОСТ 34028-2022	А400	D 20	L= 6700	4	16.52	66.09
11	ГОСТ 34028-2022	А400	D 22	L= 2615	16	7.80	124.85
12	ГОСТ 34028-2022	А400	D 22	L= 4000	24	11.94	286.47
13	ГОСТ 34028-2022	А400	D 22	L= 3615	8	10.79	86.3
14	ГОСТ 34028-2022	А240	D 8	L= 1540	1148	0.61	697.59
		Материал В25 V=13.8 м3					

ТАЙЛБАР

1. Энэ хуудсыг холбогдох хуудсуудтай хамтатган үзнэ үү.
2. Цутгамал хийцэд хэрэглэх арматур нь зэвэрч муудаагүй, махийж мурийгаагүй, стандартын шаардлагыг хангасан байх ёстой.
3. Цутгамал бетон, төмөрбетон ажлыг гүйцэтгэхдээ барилгын норм да дүрэм БНбД 52-02-05, БД-52-102-04-ын зохих заавруудыг дагаж мөрдөх ёстой.
4. Рамын хэв, хучилтын хэвийг уялдуулж хийнэ үү. Зөрсөн тохиолдолд заавал зураг төсөл зохиогчоос лавлаж тодорхой болгох.

Байршлын схем

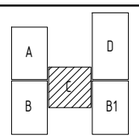

ARCHITECTURE ENGINEERING & CONSULTING
БАРИЛГЫН ИЖ БҮРЭН ЗУРАГ ТӨСЛИЙН КОМПАНИ
"ЗЭДПРОЖЕКТ" ХХК

Дундговь аймаг, Эрдэнэдалай сум, 7-р баг

"640 ХҮҮХДИЙН СУУДАЛТАЙ СУРГУУЛЬ"-ийн БАРИЛГА

Рам Р-18-н арматурчлал				Үе шат:	АЖЛЫН ЗУРАГ
Инженер		Д.Занабазар	Масштаб: М1:100;20	Зургийн дугаар:	ББ-85
Инженер		Б.Баасанжаргал		Хуудас:	ББ-167
Шалгасан		Ж.Туул	ЕГ Шифр:	ТГ Шифр: ЗП-23-37-180	Огноо: 2024 он

1 2 3 4 5 6 7 8 А3

РАМ Р-19-Н АРМАТУРЧЛАЛ М1:100

/тэнхлэг-Y4/

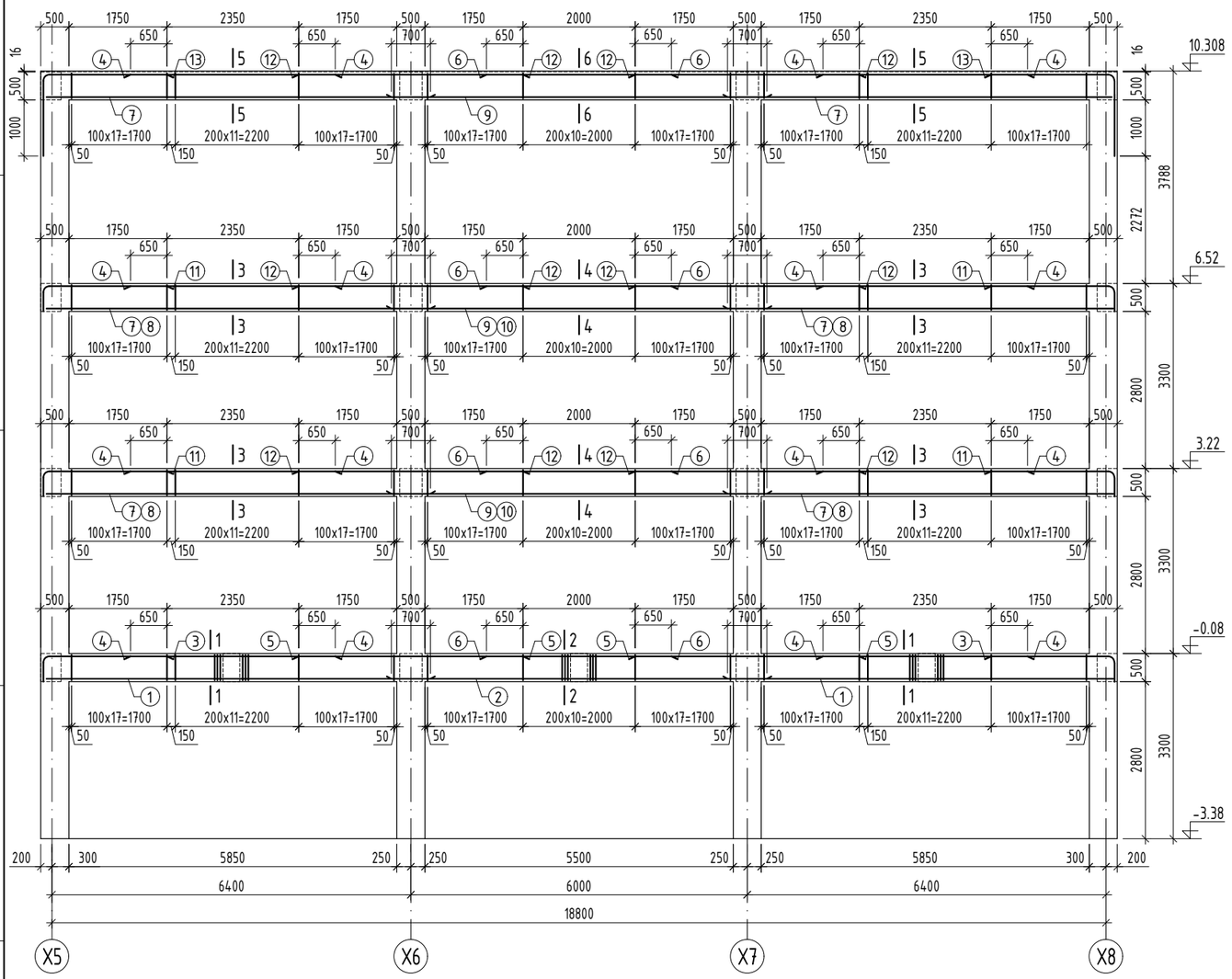

ОГТЛОЛ 1-1 М1:20

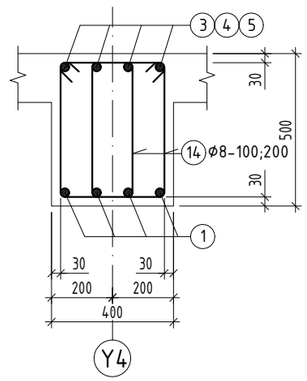

ОГТЛОЛ 2-2 М1:20

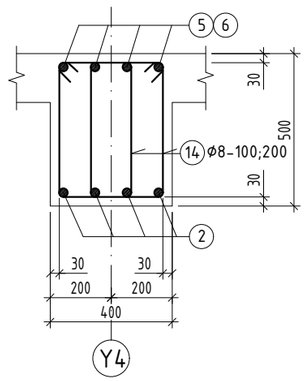

ОГТЛОЛ 3-3 М1:20

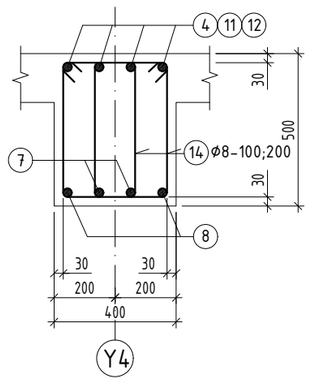

ОГТЛОЛ 4-4 М1:20

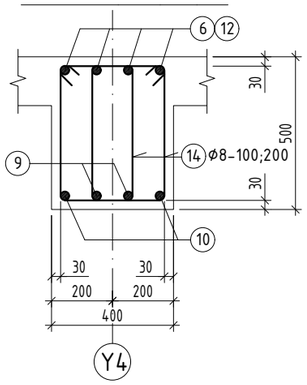

ОГТЛОЛ 5-5 М1:20

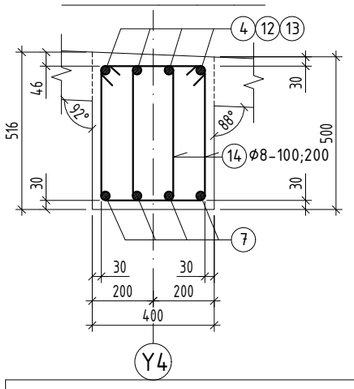

ОГТЛОЛ 6-6 М1:20

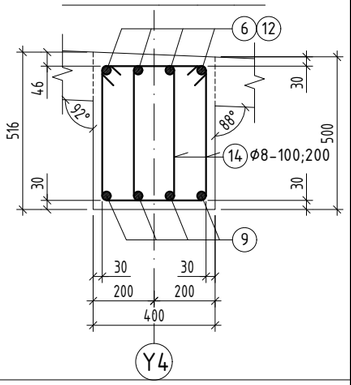

ДАМНУРУУНЫ ДЭЭД ҮЕИЙН АРМАТУРЫН ТӨГСГӨЛ

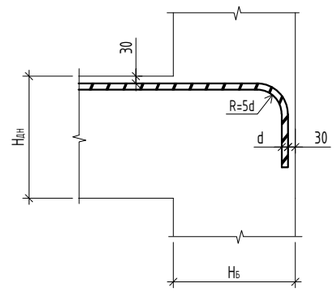

Хэсгийн тодорхойлолт

Поз	Загвар	Поз	Загвар
3	210, 2070, 320, R=125	11	185, 2090, 340, R=125
13	185, 2090, 1340, R=110	14	330, 530, 240, 440

ЦУТГАМАЛ ТӨМӨР БЕТОН ЭДЛЭХҮҮНИЙ МАТЕРИАЛЫН ТОДОРХОЙЛОЛТ

поз	Тэмдэглэгээ	Нэр				Тоо ширхэг	Жин /кг/ нэгж	Жин /кг/ нийт
		Рам Р-19				1	2570.1	2570.1
		Дамнуруу						2570.1
1	ГОСТ 34028-2022	А400	D 22	L=	6920	8	20.65	165.2
2	ГОСТ 34028-2022	А400	D 22	L=	6700	4	19.99	79.97
3	ГОСТ 34028-2022	А400	D 25	L=	2600	8	10.02	80.15
4	ГОСТ 34028-2022	А400	D 22	L=	3650	32	10.89	348.54
5	ГОСТ 34028-2022	А400	D 25	L=	4000	8	15.41	123.31
6	ГОСТ 34028-2022	А400	D 12	L=	3300	16	2.93	46.88
7	ГОСТ 34028-2022	А400	D 18	L=	6920	16	13.82	221.17
8	ГОСТ 34028-2022	А400	D 20	L=	6920	8	17.07	136.53
9	ГОСТ 34028-2022	А400	D 18	L=	6700	8	13.38	107.07
10	ГОСТ 34028-2022	А400	D 20	L=	6700	4	16.52	66.09
11	ГОСТ 34028-2022	А400	D 22	L=	2615	16	7.80	124.85
12	ГОСТ 34028-2022	А400	D 22	L=	4000	24	11.94	286.47
13	ГОСТ 34028-2022	А400	D 22	L=	3615	8	10.79	86.3
14	ГОСТ 34028-2022	А240	D 8	L=	1540	1148	0.61	697.59
		Материал В25 V=13.76 м3						

ТАЙЛБАР

1. Энэ хуудсыг холбогдох хуудсуудтай хамтатган үзнэ үү.
2. Цутгамал хийцэд хэрэглэх арматур нь зэвэрч муудаагүй, тахийж мурийгаагүй, стандартын шаардлагыг хангасан байх ёстой.
3. Цутгамал бетон, төмөрбетон ажлыг гүйцэтгэхдээ барилгын норм да дүрэм БНбД 52-02-05, БД-52-102-04-ын зохих заавруудыг дагаж мөрдөх ёстой.
4. Рамын хэв, хучилтын хэвийг уялдуулж хийнэ үү. Зөрсөн тохиолдолд заавал зураг төсөл зохиогчоос лавлаж тодорхой болгох.

Байршлын схем

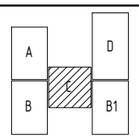

ARCHITECTURE ENGINEERING & CONSULTING
БАРИЛГЫН ИЖ БҮРЭН ЗУРАГ ТӨСЛИЙН КОМПАНИ
"ЗЭДПРОЖЕКТ" ХХК

Дундговь аймаг, Эрдэнэдалай сум, 7-р баг

"640 ХҮҮХДИЙН СУУДАЛТАЙ СУРГУУЛЬ"-ийн БАРИЛГА

Рам Р-19-н арматурчлал				Үе шат:	АЖЛЫН ЗУРАГ
Инженер		Д.Занадаазар	Масштаб: М1:100;20	Зургийн дугаар:	ББ-86
Инженер		Б.Баасанжаргал		Хуудас:	ББ-167
Шалгасан		Ж.Туул	ЕГ Шифр:	ТГ Шифр: ЗП-23-37-180	Огноо: 2024 он

РАМ Р-20-Н АРМАТУРЧЛАЛ М1:100

/тэнхлэг-У3/

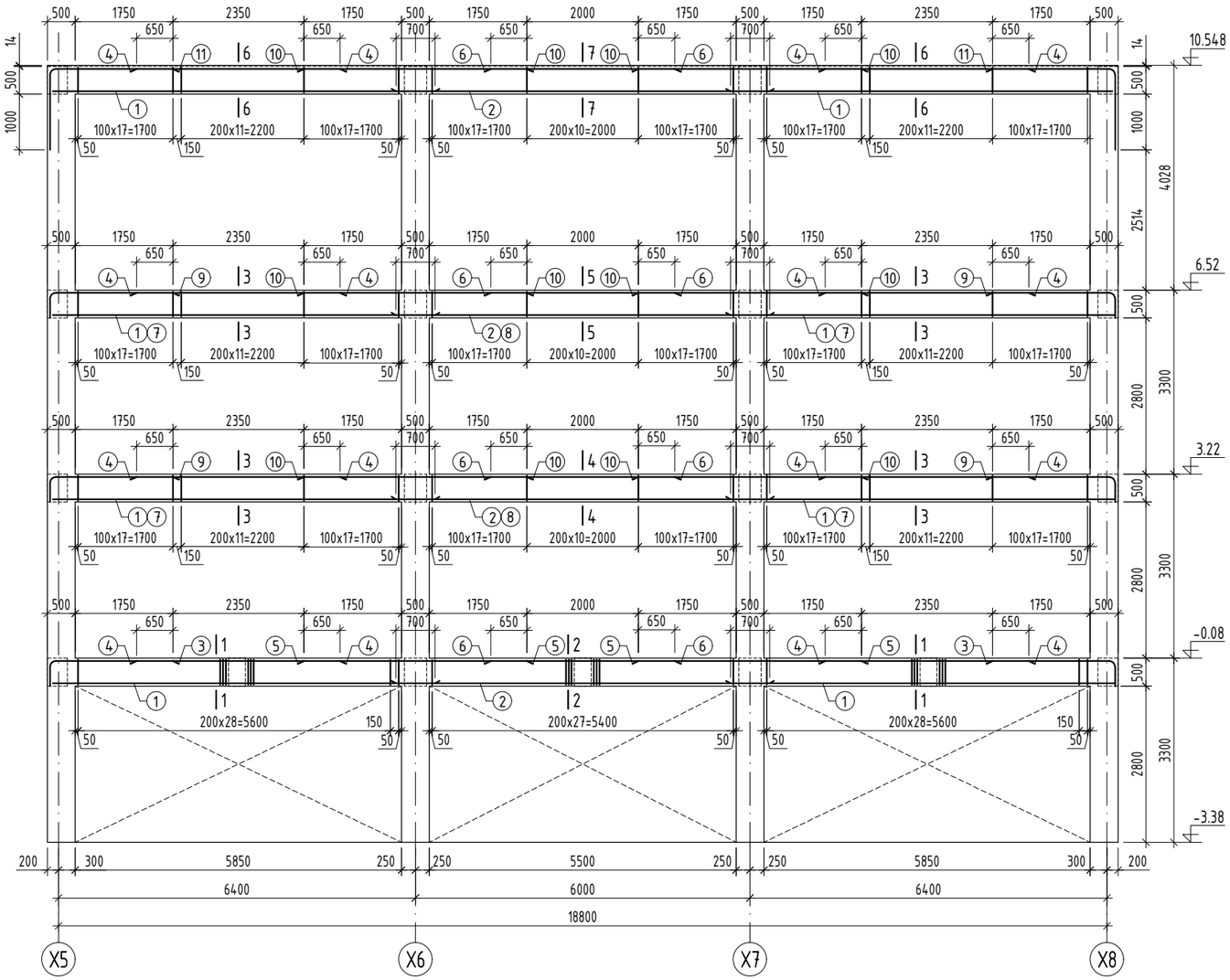

ОГТЛОЛ 1-1 М1:20

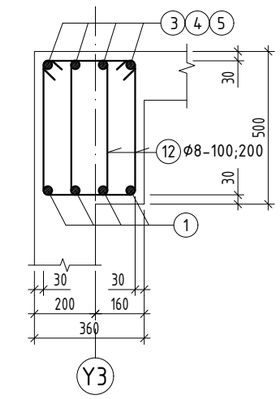

ОГТЛОЛ 2-2 М1:20

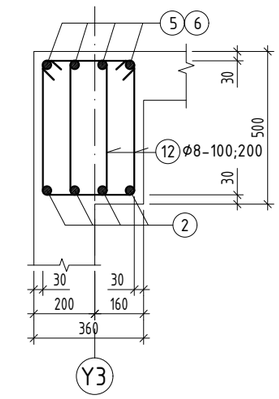

ОГТЛОЛ 3-3 М1:20

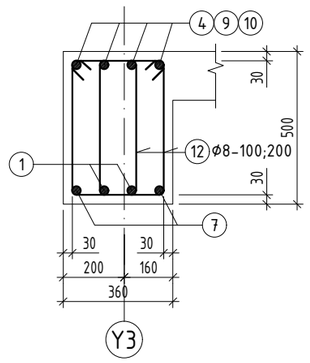

ОГТЛОЛ 4-4 М1:20

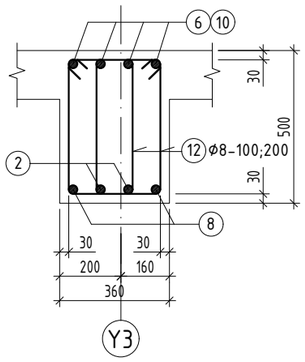

ОГТЛОЛ 5-5 М1:20

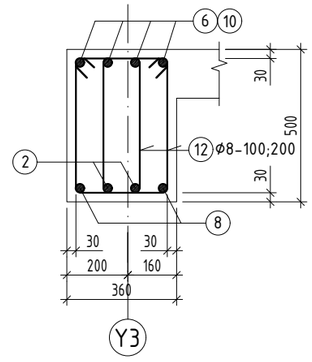

ОГТЛОЛ 6-6 М1:20

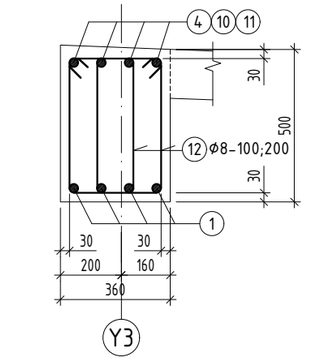

ОГТЛОЛ 7-7 М1:20

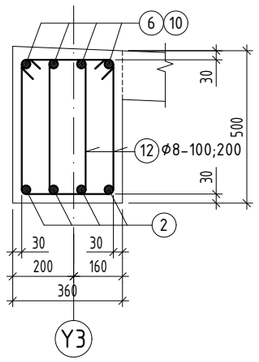

ДАМНУРУУНЫ ДЭЭД УЕИЙН АРМАТУРЫН ТӨГСГӨЛ

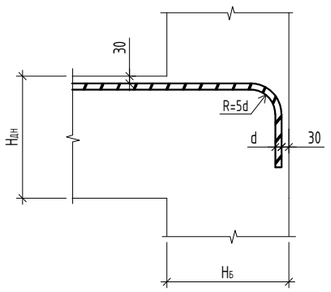

Хэсгийн тодорхойлолт

Поз	Загвар	Поз	Загвар
3	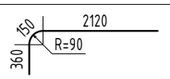	9	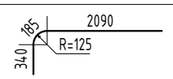
11	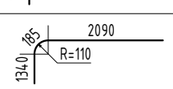	12	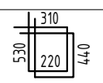

ЦУТГАМАЛ ТӨМӨР БЕТОН ЭДЛЭХҮҮНИЙ МАТЕРИАЛЫН ТОДОРХОЙЛОЛТ

поз	Тэмдэглэгээ	Нэр			Тоо шир	Жин /кг/ нэгж	Жин /кг/ нийт
		Рам Р-20			1	2068.2	2068.2
		Дамнуруу					2068.2
1	ГОСТ 34028-2022	А400	D 18	L= 6920	24	13.82	331.76
2	ГОСТ 34028-2022	А400	D 18	L= 6700	12	13.38	160.61
3	ГОСТ 34028-2022	А400	D 18	L= 2630	8	5.25	42.03
4	ГОСТ 34028-2022	А400	D 12	L= 3650	32	3.24	103.7
5	ГОСТ 34028-2022	А400	D 18	L= 4000	8	7.99	63.92
6	ГОСТ 34028-2022	А400	D 12	L= 3300	16	2.93	46.88
7	ГОСТ 34028-2022	А400	D 20	L= 6920	8	17.07	136.53
8	ГОСТ 34028-2022	А400	D 20	L= 6700	4	16.52	66.09
9	ГОСТ 34028-2022	А400	D 22	L= 2615	16	7.80	124.85
10	ГОСТ 34028-2022	А400	D 22	L= 4000	24	11.94	286.47
11	ГОСТ 34028-2022	А400	D 22	L= 3615	8	10.79	86.3
12	ГОСТ 34028-2022	А240	D 8	L= 1500	1046	0.59	619.1
		Материал В25 V=12.4 м3					

ТАЙЛБАР

1. Энэ хуудсыг холбогдох хуудсуудтай хамтатган үзнэ үү.
2. Цутгамал хийцэд хэрэглэх арматур нь зэвэрч муудаагүй, тахийж мурийгаагүй, стандартын шаардлагыг хангасан байх ёстой.
3. Цутгамал бетон, төмөрбетон ажлыг гүйцэтгэхдээ барилгын норм да дүрэм БНбД 52-02-05, БД-52-102-04-ын зохих заавруудыг дагаж мөрдөх ёстой.
4. Рамын хэв, хучилтын хэвийг уялдуулж хийнэ үү. Зөрсөн тохиолдолд заавал зураг төсөл зохиогчоос лавлаж тодорхой болгох.

Байршлын схем

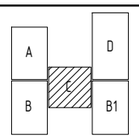

PROJECT LLC
ARCHITECTURE ENGINEERING & CONSULTING
БАРИЛГЫН ИЖ БҮРЭН ЗУРАГ ТӨСЛИЙН КОМПАНИ
"ЗЭДПРОЖЕКТ" ХХК

Дундговь аймаг, Эрдэнэдалай сум, 7-р баг

"640 ХҮҮХДИЙН СУУДАЛТАЙ СУРГУУЛЬ"-ийн БАРИЛГА

Рам Р-20-н арматурчлал

Ye шат: АЖЛЫН ЗУРАГ

Инженер		Д.Занадазар	Масштаб: М1:100;20	Зургийн дугаар: ББ-87	Хуудас: ББ-167
Инженер		Б.Баасанжаргал	ЕГ Шифр:	ТГ Шифр: ЗП-23-37-180	Огноо: 2024 он
Шалгасан		Ж.Туул			

РАМ Р-21-Н АРМАТУРЧЛАЛ М1:100
/тэнхлэг-Y2'/

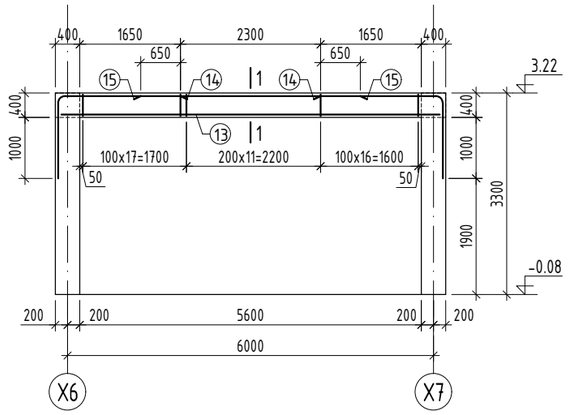

ОГТЛОЛ 1-1 М1:20

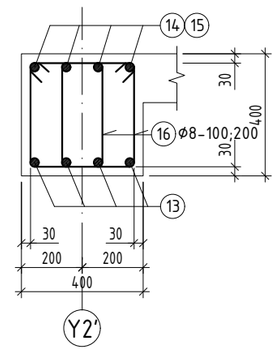

ЦУТГАМАЛ ТӨМӨР БЕТОН ЭДЛЭХҮҮНИЙ МАТЕРИАЛЫН ТОДОРХОЙЛОЛТ								
поз	Тэмдэглэгээ	Нэр				Тоо шир	Жин /кг/ нэгж	Жин /кг/ нийт
		Рам Р-21				1	164.6	164.6
		Дамнуруу						164.6
13	ГОСТ 34028-2022	А400	D 18	L=	6370	4	12.72	50.9
14	ГОСТ 34028-2022	А400	D 18	L=	3340	8	6.67	53.38
15	ГОСТ 34028-2022	А400	D 12	L=	3600	4	3.20	12.78
16	ГОСТ 34028-2022	А240	D 8	L=	1340	90	0.53	47.59
		Материал В25 V=0.9 м3						

ДАМНУРУУНЫ ДЭЭД ҮЕИЙН АРМАТУРЫН ТӨГСГӨЛ

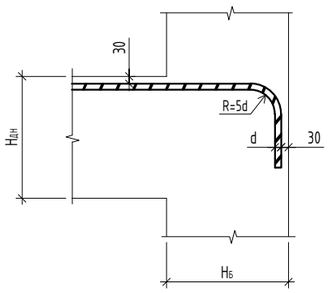

Хэсгийн тодорхойлолт

Поз	Загвар	Поз	Загвар
14	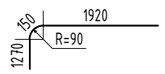	16	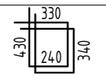

ТАЙЛБАР

1. Энэ хуудсыг холбогдох хуудсуудтай хамтатган үзнэ үү.
2. Цутгамал хийцэд хэрэглэх арматур нь зэвэрч муудаагүй, махийж мурийгаагүй, стандартын шаардлагыг хангасан байх ёстой.
3. Цутгамал бетон, төмөрбетон ажлыг гүйцэтгэхдээ барилгын норм ба дүрэм БНбД 52-02-05, БД-52-102-04-ын зохих заавруудыг дагаж мөрдөх ёстой.
4. Рамын хэв, хучилтын хэвийг уялдуулж хийнэ үү. Зөрсөн тохиолдолд заавал зураг төсөл зохиогчоос лавлаж тодорхой болгох.

Байршлын схем

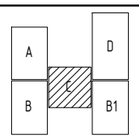

"ЗЭДПРОЖЕКТ" ХХК

Дундговь аймаг, Эрдэнэдалай сум, 7-р баг

"640 ХҮҮХДИЙН СУУДАЛТАЙ СУРГУУЛЬ"-ийн БАРИЛГА

Рам Р-21-н арматурчлал				Үе шат:	АЖЛЫН ЗУРАГ
Инженер		Д.Занабазар	Масштаб: М1:100;20	Зургийн дугаар: ББ-88	Хуудас: ББ-167
Инженер		Б.Баасанжаргал	ЕГ Шифр:	ТГ Шифр: ЗП-23-37-180	Огноо: 2024 он
Шалгасан		Ж.Туул			

РАМ Р-22-Н АРМАТУРЧЛАЛ М1:100
/тэнхлэг-Х9;Х12/

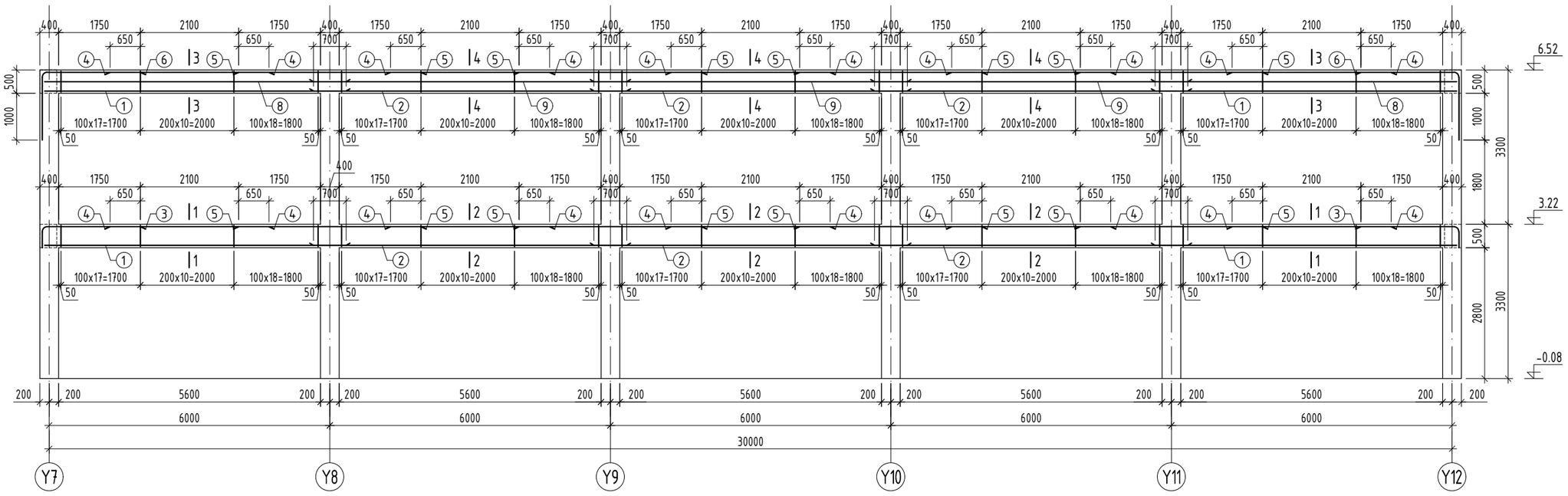

ОГТЛОЛ 1-1 М1:20

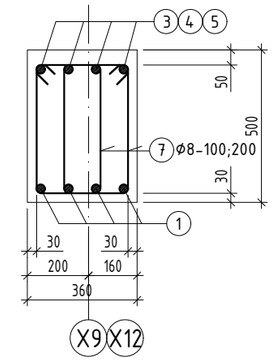

ОГТЛОЛ 2-2 М1:20

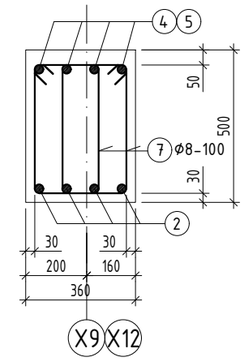

ОГТЛОЛ 3-3 М1:20

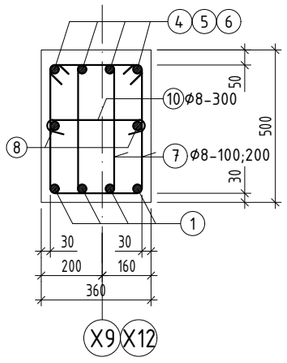

ОГТЛОЛ 4-4 М1:20

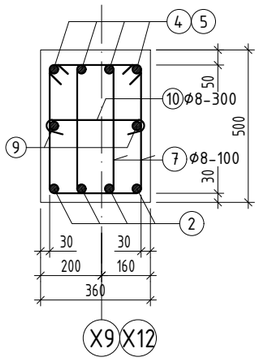

Хэсгийн тодорхойлолт

Поз	Загвар
3	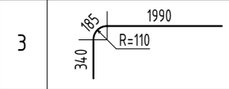
6	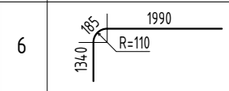
7	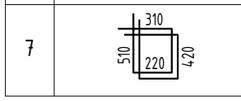

ЦУТГАМАЛ ТӨМӨР БЕТОН ЭДЛЭХҮҮНИЙ МАТЕРИАЛЫН ТОДОРХОЙЛОЛТ

поз	Тэмдэглэгээ	Нэр				Тоо шир	Жин /кг/ нэгж	Жин /кг/ нийт
		Рам Р-22				2	1818.9	3637.9
		Дамнуруу						1818.9
1	ГОСТ 34028-2022	А400	D 18	L=	6520	16	13.02	208.39
2	ГОСТ 34028-2022	А400	D 18	L=	6700	24	13.38	321.21
3	ГОСТ 34028-2022	А400	D 22	L=	2515	8	7.50	60.04
4	ГОСТ 34028-2022	А400	D 12	L=	3400	40	3.02	120.74
5	ГОСТ 34028-2022	А400	D 22	L=	3900	32	11.64	372.41
6	ГОСТ 34028-2022	А400	D 22	L=	3515	8	10.49	83.91
7	ГОСТ 34028-2022	А240	D 8	L=	1460	920	0.58	530.01
8	ГОСТ 34028-2022	А400	D 16	L=	6520	4	10.29	41.16
9	ГОСТ 34028-2022	А400	D 16	L=	6700	6	10.57	63.45
10	ГОСТ 34028-2022	А240	D 8	L=	470	95	0.19	17.62
		Материал В25 V=10.1х2 м3						

ДАМНУРУУНЫ ДЭЭД ҮЕИЙН АРМАТУРЫН ТӨГСГӨЛ

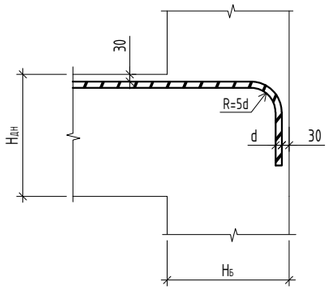

ТАЙЛБАР

1. Энэ хуудсыг холбогдох хуудсуудтай хамтатган үзнэ үү.
2. Цутгамал хийцэд хэрэглэх арматур нь зэвэрч муудаагүй, тахийж мурийгаагүй, стандартын шаардлагыг хангасан байх ёстой.
3. Цутгамал бетон, төмөрбетон ажлыг гүйцэтгэхдээ барилгын норм да дүрэм БНбД 52-02-05, БД-52-102-04-ын зохих заавруудыг дагаж мөрдөх ёстой.
4. Рамын хэв, хучилтын хэвийг уялдуулж хийнэ үү. Зөрсөн тохиолдолд заавал зураг төсөл зохиогчоос лавлаж тодорхой болгох.

Байршлын схем

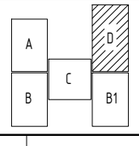

ARCHITECTURE ENGINEERING & CONSULTING
БАРИЛГЫН ИЖ БҮРЭН ЗУРАГ ТӨСЛИЙН КОМПАНИ
"ЗЭДПРОЖЕКТ" ХХК

Дундговь аймаг, Эрдэнэдалай сум, 7-р баг
"640 ХҮҮХДИЙН СУУДАЛТАЙ СУРГУУЛЬ"-ийн БАРИЛГА

Рам Р-22-н арматурчлал			Үе шат: АЖЛЫН ЗУРАГ	
Инженер		Д.Занабазар	Масштаб: М1:100;20	Зургийн дугаар: ББ-89 / Хуудас: ББ-167
Инженер		Б.Баасанжаргал	ЕГ Шифр:	ТГ Шифр: ЗП-23-37-180 / Огноо: 2024 он
Шалгасан		Ж.Туул		

РАМ Р-23-Н АРМАТУРЧЛАЛ М1:100
/тэнхлэг-Y7;Y12/

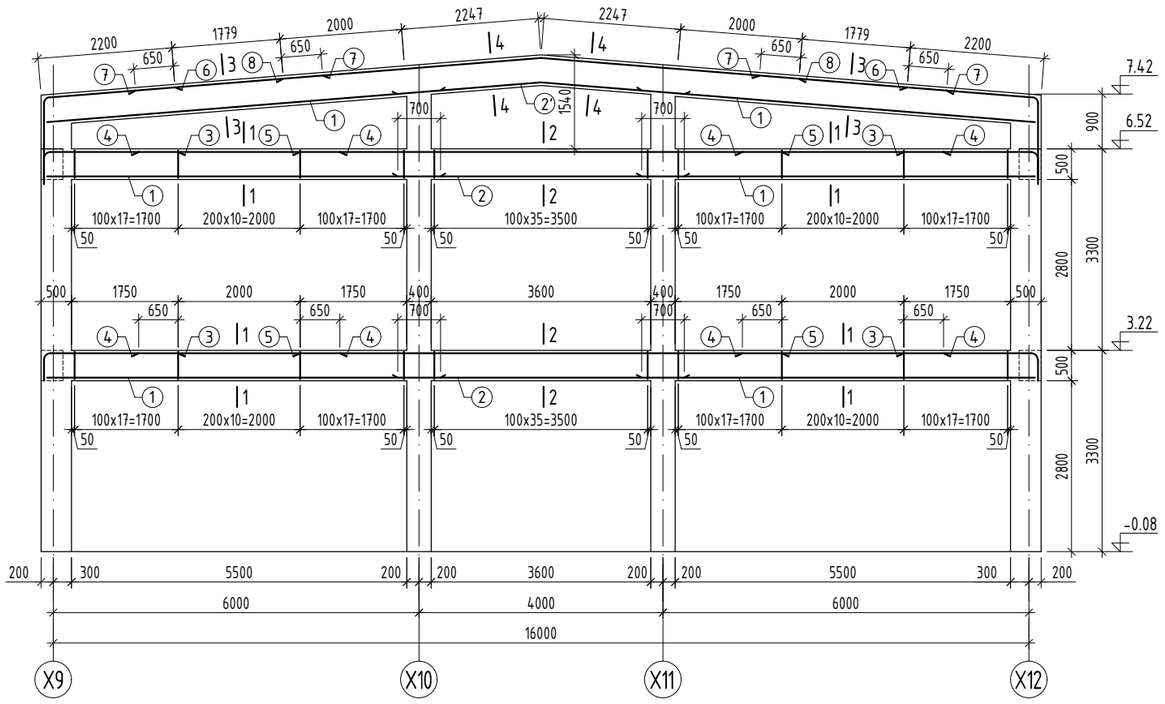

ЦУТГАМАЛ ТӨМӨР БЕТОН ЭДЛЭХҮҮНИЙ МАТЕРИАЛЫН ТОДОРХОЙЛОЛТ								
поз	Тэмдэглэгээ	Нэр				Тоо шир	Жин /кг/ нэгж	Жин /кг/ нийт
		Рам Р-23				2	1441.8	2883.5
		Дамнуруу						1441.8
1	ГОСТ 34028-2022	A400	D 18	L=	6520	24	13.02	312.58
2	ГОСТ 34028-2022	A400	D 18	L=	4700	8	9.39	75.11
2'	ГОСТ 34028-2022	A400	D 18	L=	4750	4	9.49	37.95
3	ГОСТ 34028-2022	A400	D 22	L=	2615	16	7.80	124.85
4	ГОСТ 34028-2022	A400	D 12	L=	3300	16	2.93	46.88
5	ГОСТ 34028-2022	A400	D 22	L=	7900	8	23.57	188.59
6	ГОСТ 34028-2022	A400	D 22	L=	3565	8	10.64	85.1
7	ГОСТ 34028-2022	A400	D 12	L=	3100	8	2.75	22.02
8	ГОСТ 34028-2022	A400	D 22	L=	8480	4	25.30	101.22
9	ГОСТ 34028-2022	A240	D 8	L=	1500	756	0.59	447.46
		Материал B25 V=7.9x2 м3						

Хэсгийн тодорхойлолт

Поз	Загвар	Поз	Загвар	Поз	Загвар
3	185, 2090, R=110, 340	6	185, 2040, R=110, 1340	9	310, 530, 220, 440

ОГТЛОЛ 1-1 М1:20

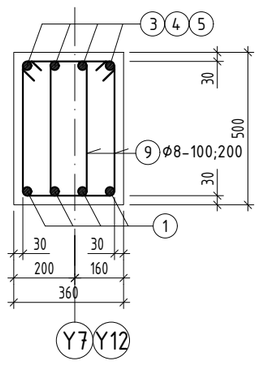

ОГТЛОЛ 2-2 М1:20

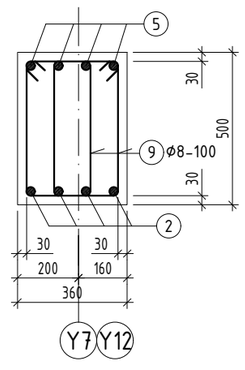

ОГТЛОЛ 3-3 М1:20

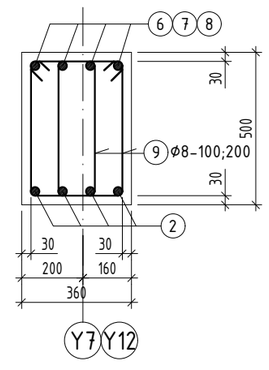

ОГТЛОЛ 4-4 М1:20

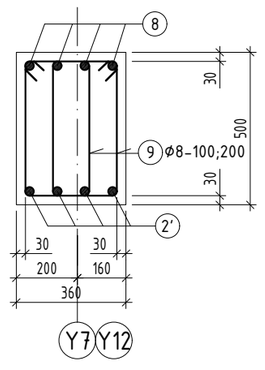

ДАМНУРУУНЫ ДЭЭД ҮЕИЙН АРМАТУРЫН ТӨГСГӨЛ

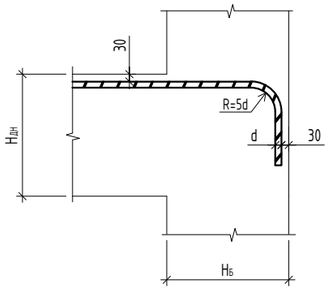

ТАЙЛБАР

1. Энэ хуудсыг холбогдох хуудсуудтай хамтатган үзнэ үү.
2. Цутгамал хийцэд хэрэглэх арматур нь зэвэрч муудаагүй, тахийж мурийгаагүй, стандартын шаардлагыг хангасан байх ёстой.
3. Цутгамал бетон, төмөрбетон ажлыг гүйцэтгэхдээ барилгын норм да дүрэм БНбД 52-02-05, БД-52-102-04-ын зохих заавруудыг дагаж мөрдөх ёстой.
4. Рамын хэв, хучилтын хэвийг уялдуулж хийнэ үү. Зөрсөн тохиолдолд заавал зураг төсөл зохиогчоос лавлаж тодорхой болгох.

Байршлын схем

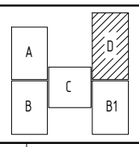

PROJECT LLC
ARCHITECTURE ENGINEERING & CONSULTING
БАРИЛГЫН ИЖ БҮРЭН ЗУРАГ ТӨСЛИЙН КОМПАНИ
"ЗЭДПРОЖЕКТ" ХХК

Дундговь аймаг, Эрдэнэдалай сум, 7-р баг
"640 ХҮҮХДИЙН СУУДАЛТАЙ СУРГУУЛЬ"-ийн БАРИЛГА

Рам Р-23-н арматурчлал				Үе шат:	АЖЛЫН ЗУРАГ
Инженер		Д.Занабазар	Масштаб: М1:100;20	Зургийн дугаар: ББ-90	Хуудас: ББ-167
Инженер		Б.Баасанжаргал	ЕГ Шифр:	ТГ Шифр: ЗП-23-37-180	Огноо: 2024 он
Шалгасан		Ж.Туул			

1 2 3 4 5 6 7 8 А3

11.32 ТУВШНИЙ МЕТАЛЛ ДАМНУРУУНЫ БАЙГУУЛАЛТ М1:200

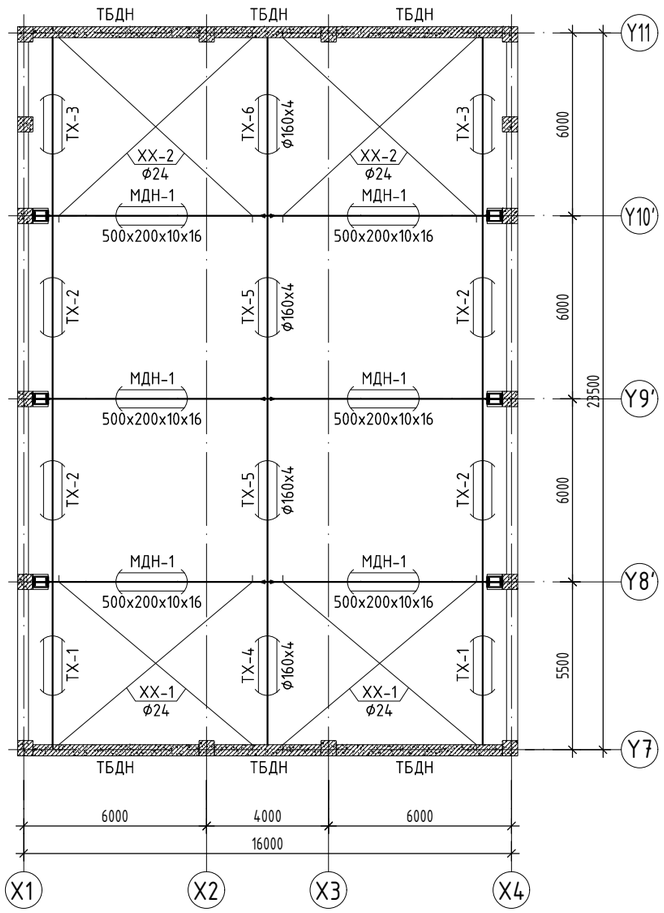

Y8'; Y9'; Y10' ТЭНХЛЭГ ДАГУУХ МЕТАЛЛ ДАМНУРУУ МДН-1 М1:100

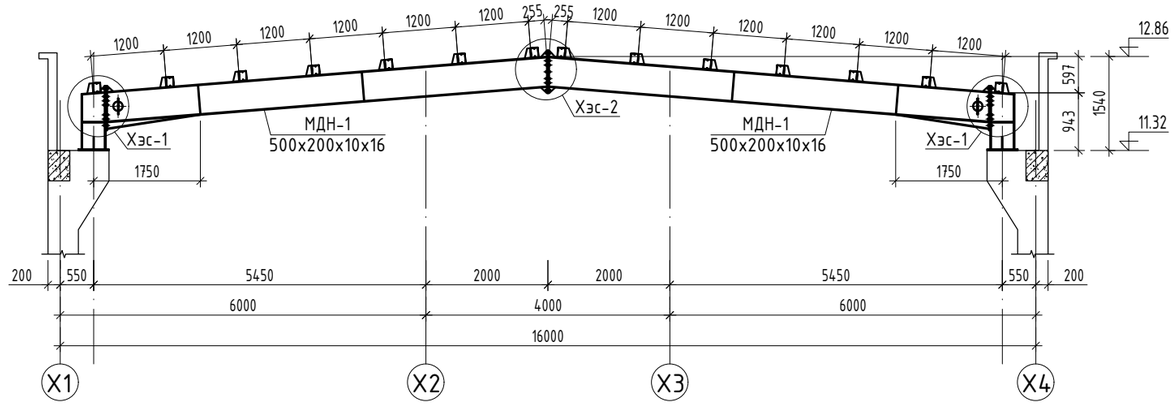

ТАЙЛБАР:

1. Гангийн анги С345.
2. Анкер боолтыг зураг үзүүлсэн хэмжээ байрлалд байршуулах бөгөөд анкер боолтны уртыг ажлын зургийн дагуу шалгасан байх шаардлагатай.
3. Анкер боолтыг баганатай хамт цутгах да цутгамал баганын бетон гадаргуу болон метал дамнуруу хооронд гарсан зайг нарийн ширхэгтэй, өндөр маркын, өөрөө нягтардаг бетоноор чигжиж дүүргэнэ.
4. Анкер боолтын хүлцэх алдаа тэнхлэгээс +5 мм байна.
5. Металл хийц эдлэл 1 цагаас доошгүй галд тэсвэрлэлтийн зэрэгтэй түрхлэгтэй байна.
6. Ширээлтийн өндөр 7-8мм. Бүтээцийн ширээлтийн өндөр нь ширээгдэж буй элементийн зузаанаас бага буюу тэнцүү байна.
7. Металл хийцийг бороотой үед болон хүйтний улиралд хасах температуртай үед ширээхийг хориглоно.
8. Эдэлхүүнийг өөр хооронд нь өндөр бат бэхтэй М24 боолтоор холбох бүюу 350 маркын электродоор гагнаж бэхэлнэ. Өндөр бэхжилттэй боолтыг ГОСТ 22356-77 стандартын дагуу сонгох да түүнд хэрэглэх эрэг, жийрэгийг ГОСТ 22354-77 -ийн дагуу сонгож авна.
9. Бүх металл хийцийг үсарсны дараа гагнуурын шаваас, зэв эзрийг нь сайтар цэвэрлэсний дараа төмрийн будгаар 2 удаа будна.
10. КМД-н нарийвчилсан зураг хийлгэх шаардлагатай.
11. Энэ хуудсыг холбогдох зургуудтай хамтатгаж үзнэ үү.

ТОВЧИЛСОН ҮГИЙН ТАЙЛБАР:

1. МДН-Металл дамнуруу
2. ТХ-Трубан холбоос
3. ХХ-Хэвтээ холбоос
4. АБ-Анкер боолт

Байршлын схем

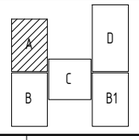

ARCHITECTURE ENGINEERING & CONSULTING
БАРИЛГЫН ИЖ БҮРЭН ЗӨВЛӨГӨӨ ТӨСЛИЙН КОМПАНИ
"ЗЭДПРОЖЕКТ" ХХК

Дундговь аймаг, Эрдэнэдалай сум, 7-р баг
"640 ХҮҮХДИЙН СУУДАЛТАЙ СУРГУУЛЬ"-ийн БАРИЛГА

11.32 түвшний металл дамнурууны байгуулалт				Үе шат: АЖЛЫН ЗУРАГ	
Инженер		Д.Занабазар	Масштаб: М1:200;100	Зургийн дугаар: ББ-91	Хуудас: ББ-167
Инженер		Б.Баасанжаргал	ЕГ Шифр:	ТГ Шифр: ЗП-23-37-180	Огноо: 2024 он
Шалгасан		Ж.Туул			

А3

Хэсэглэл-1 М1:20

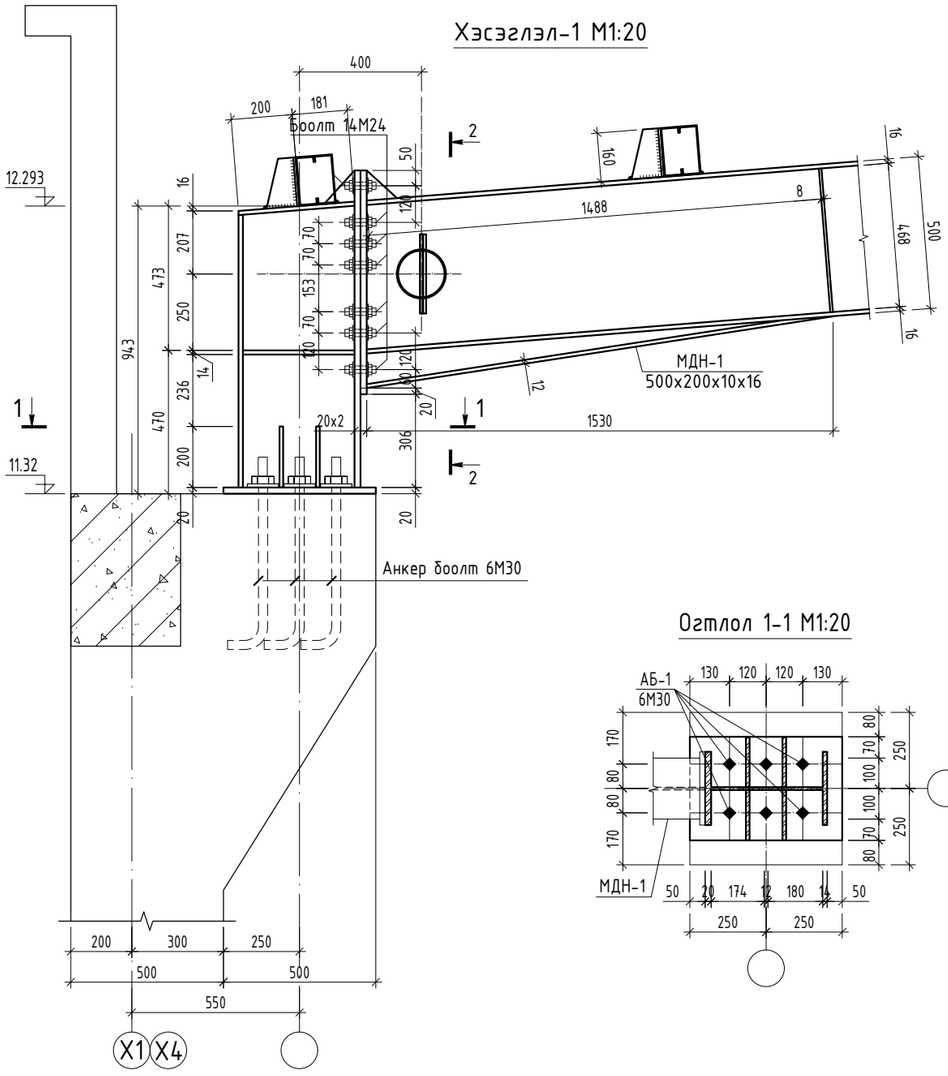

Хэсэглэл-2 М1:20

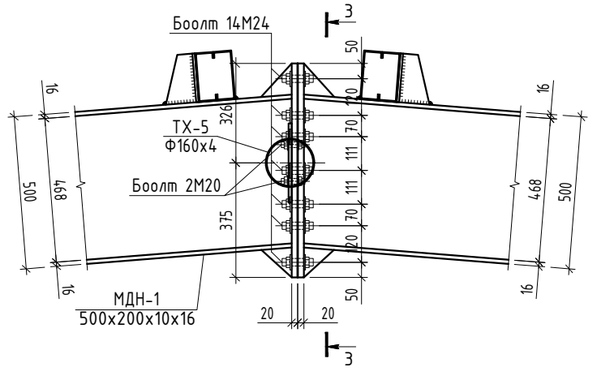

Огтлол 1-1 М1:20

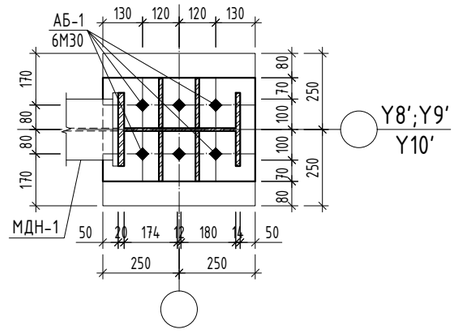

Огтлол 2-2 М1:20

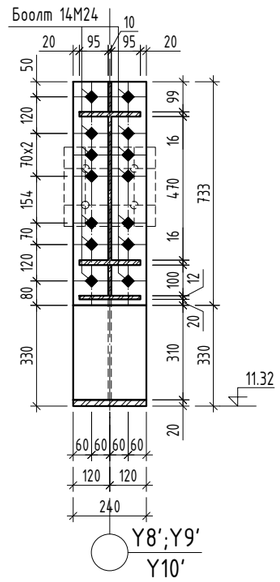

Огтлол 3-3 М1:20

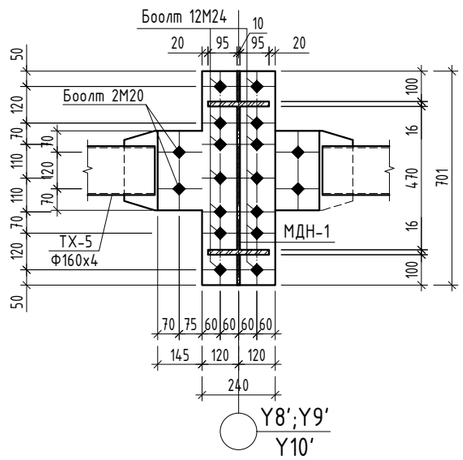

Анкер боолт АБ-1 М1:10

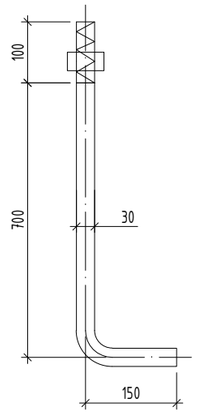

ТАЙЛБАР:

1. Гангийн анги С345.
2. Анкер боолтыг зураг үзүүлсэн хэмжээ байрлалд байршуулах бөгөөд анкер боолтны уртыг ажлын зургийн дагуу шалгасан байх шаардлагатай.
3. Анкер боолтыг баганатай хамт цутгах ба цутгамал баганын бетон гадаргуу болон метал дамнуруу хооронд гарсан зайг нарийн ширхэгтэй, өндөр маркын, өөрөө нягтардаг бетоноор чигжиж дүүргэнэ.
4. Анкер боолтын хүлцэх алдаа тэнхлэгээс +5 мм байна.
5. Металл хийц эдлэл 1 цагаас доошгүй галд тэсвэрлэлтийн зэрэгтэй түрхлэгтэй байна.
6. Ширээлтийн өндөр 7-8мм. Бүтээцийн ширээлтийн өндөр нь ширээгдэж буй элементийн зузаанаас бага бүюу тэнцүү байна.
7. Металл хийцийг бороотой үед болон хүйтний улиралд хасах температуртай үед ширээхийг хориглоно.
8. Эдэлхүүнийг өвөр хооронд нь өндөр бат бэхтэй М24 боолтоор холбох бүюу Э50 маркын электродоор гагнаж бэхэлнэ. Өндөр бэхжилттэй боолтыг ГОСТ 22356-77 стандартын дагуу сонгох ба түүнд хэрэглэх эрэг, жийрэгийг ГОСТ 22354-77 -ийн дагуу сонгож авна.
9. Бүх металл хийцийг угсарсны дараа гагнуурын шаваас, зэв зэргийг нь сайтар цэвэрлэсний дараа төмрийн будгаар 2 удаа будна.
10. КМД-н нарийвчилсан зураг хийлгэх шаардлагатай.
11. Энэ хуудсыг холбогдох зургуудтай хамтатгаж үзнэ үү.

ТОВЧИЛСОН ҮГИЙН ТАЙЛБАР:

1. МДН-Металл дамнуруу
2. ТХ-Трубан холбоос
3. ХХ-Хэвтээ холбоос
4. АБ-Анкер боолт

Байршлын схем

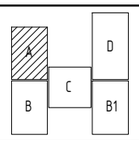

Анкер боолтны материалын түүвэр

Поз	Тэмдэглэгээ	Нэр	Тоо шир	Жин /кг/ нэгж	Жин /кг/ нийт
		Анкер боолт АБ-1	6	31.63	189.76
1		Ф 30, 150 800, L= 950	6	5.27	31.63

"ЗЭДПРОЖЕКТ" ХХК

ARCHITECTURE ENGINEERING & CONSULTING

БАРИЛГЫН ИЖ БҮРЭН ЗУРАГ ТӨСЛИЙН КОМПАНИ

Дундговь аймаг, Эрдэнэдалай сум, 7-р баг

"640 ХҮҮХДИЙН СУУДАЛТАЙ СУРГУУЛЬ"-ийн БАРИЛГА

Металл дамнурууны хэсэглэл, огтлол, анкер боолт АБ-1

Үе шат: АЖЛЫН ЗУРАГ

Инженер		Д.Занабазар	Масштаб: М1:20	Зургийн дугаар: ББ-92	Хуудас: ББ-167
Инженер		Б.Баасанжаргал			
Шалгасан		Ж.Туул	ЕГ Шифр:	ТГ Шифр: ЗП-23-37-180	Огноо: 2024 он

А3

МЕТАЛЛ ДАМНУРУУ МДН-1 М1:50

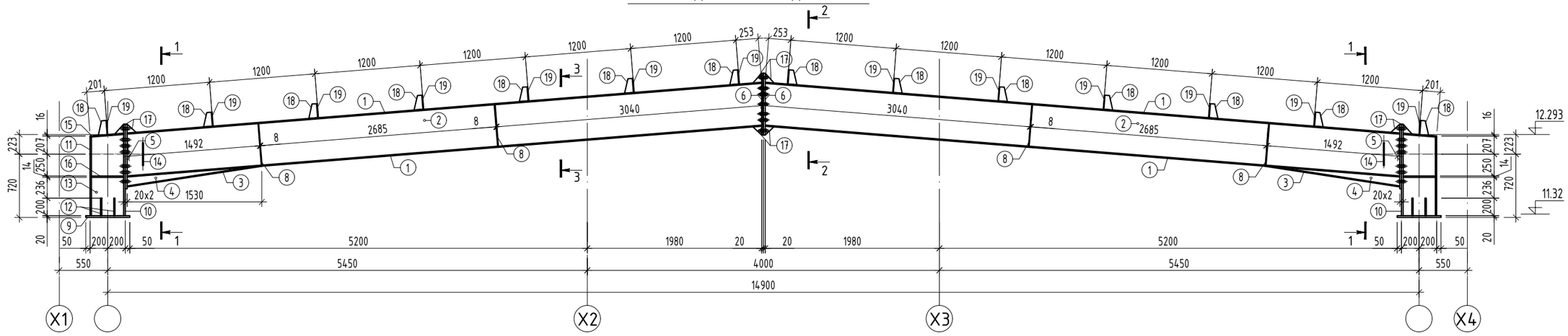

Огтлол 1-1 М1:20

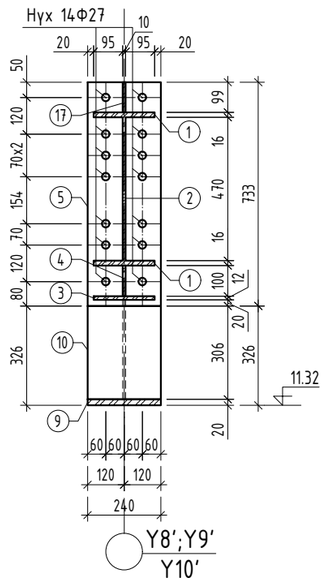

Огтлол 2-2 М1:20

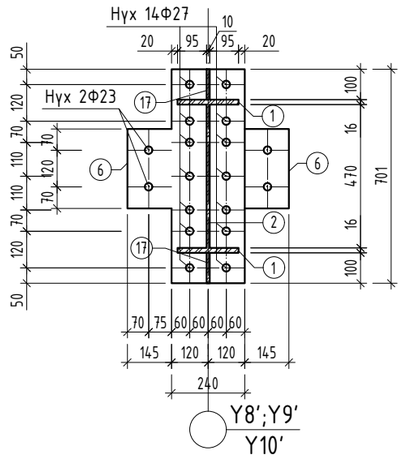

Огтлол 3-3 М1:20

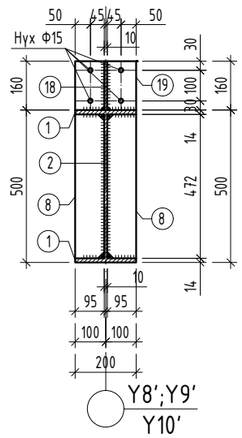

Позиц-8 М1:10

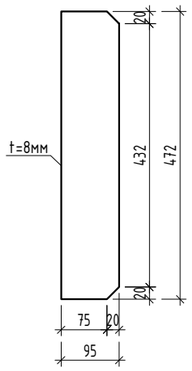

Позиц-9 М1:10

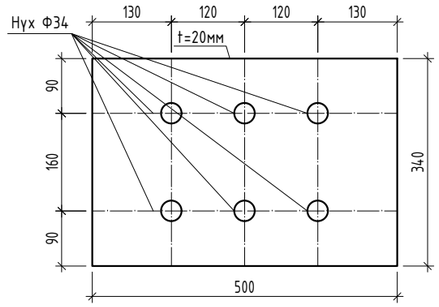

Позиц-17 М1:10

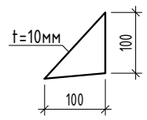

Позиц-12 М1:10

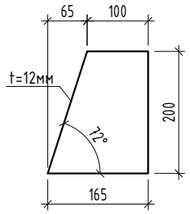

Позиц-14 М1:10

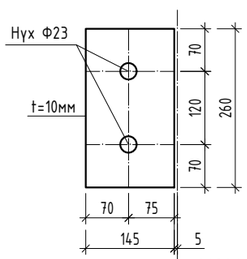

Позиц-18 М1:10

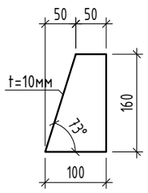

Позиц-19 М1:10

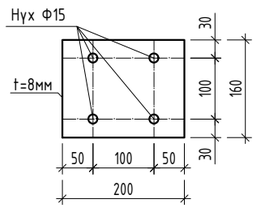

Материалын түүвэр

Поз	Нэр	Гангийн марк	Тоо	Жин /кг/	Тайлбар
1	2	3	4	5	6
Метал дамнуруу МДН-1			3	1939.80	5819.40
1	-7233x200x16	С345	4	194.01	776.04
2	-7233x468x10	С345	2	283.74	567.48
3	-1548x200x12	С345	2	29.16	58.33
4	-1380x100x10	С345	2	10.83	21.67
5	-733x240x20	С345	2	27.62	55.24
6	-701x385x20	С345	2	42.37	84.74
8	-468x95x8	С345	8	2.79	22.34
9	-340x500x20	С345	2	26.69	53.38
10	-1040x240x20	С345	2	39.19	78.37
11	-894x240x14	С345	2	23.58	47.16
12	-200x165x12	С345	8	3.11	24.87
13	-923x366x10	С345	2	26.52	53.04
14	-260x145x10	С345	4	2.96	11.84
15	-381x240x14	С345	2	10.05	20.10
16	-366x115x10	С345	4	3.30	13.22
17	-100x100x10	С345	8	0.79	6.28
18	-160x100x10	С345	14	1.26	17.58
19	-200x160x8	С345	14	2.01	28.13
	Гагнаас 1%				58.19

ТАЙЛБАР:

1. Гангийн анги С345.
2. Металл хийц эдлэл 1 цагаас доошгүй галд тэсвэрлэлтийн зэрэгтэй түрхлэгтэй байна.
3. Ширээлтийн өндөр 7-8мм. Бүтээцийн ширээлтийн өндөр нь ширээгдэж буй элементийн зузаанаас бага буюу тэнцүү байна.
4. Металл хийцийг бороотой үед болон хүйтний улиралд хасах температуртай үед ширээхийг хориглоно.
5. Эдэлхүүнийг өөр хооронд нь өндөр бат бэхтэй М22 болтоор холбох буюу 350 маркын электродоор гагнаж бэхэлнэ. Өндөр бэхжилттэй болтны анги 10.9 ба ГОСТ 22356-77 стандартын дагуу сонгох ба түүнд хэрэглэх эрэг, жийрэгийг ГОСТ 22354-77 -ийн дагуу сонгож авна.
6. Бүх металл хийцийг угсарсны дараа гагнуурын шавааг, зэв зэргийг нь саймар цэвэрлэсний дараа төмрийн будгаар 2 удаа будна.
7. КМД-н нарийвчилсан зураг хийлгэх шаардлагатай.
8. Энэ хуудсыг холбогдох зургуудтай хамтатгаж үзнэ үү.

Байршлын схем

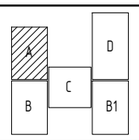

PROJECT LLC
ARCHITECTURE ENGINEERING & CONSULTING
БАРИЛГЫН ИЖ БҮРЭН ЗӨВЛӨГӨӨ ТӨСЛИЙН КОМПАНИ
"ЗЭДПРОЖЕКТ" ХХК

Дундговь аймаг, Эрдэнэдалай сум, 7-р баг
"640 ХҮҮХДИЙН СУУДАЛТАЙ СУРГУУЛЬ"-ийн БАРИЛГА

Металл дамнуруу МДН-1, огтлол, хэсэглэл, материалын түүвэр			Үе шат: АЖЛЫН ЗУРАГ		
Инженер		Д.Занабазар	Масштаб: М1:50;20	Зургийн дугаар: ББ-93	Хуудас: ББ-167
Инженер		Б.Баасанжаргал	ЕГ Шифр:	ТГ Шифр: ЗП-23-37-180	Огноо: 2024 он
Шалгасан		Ж.Туул			

СОЁЛЫН ТАНХИМЫН ДЭЭВРИЙН ПУРЛИН ТӨМРИЙН БАЙГУУЛАЛТ М1:200

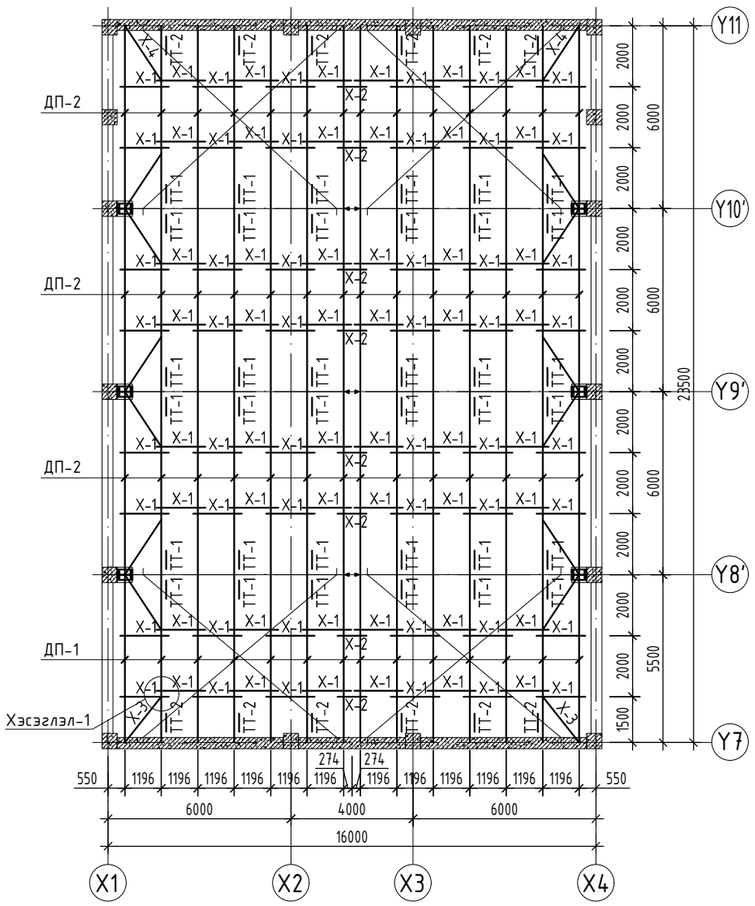

Дээврийн пурлин ДП-2-г МДН-1-т машуу тулаас ТТ-1-р холбох хэсэглэл М1:20

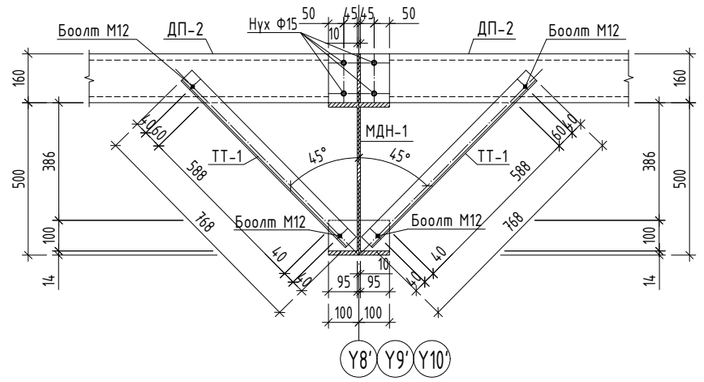

Дээврийн пурлин ДП-1;2-г төмөр бетон дамнуурынд машуу тулаас ТТ-2-р холбох хэсэглэл М1:20

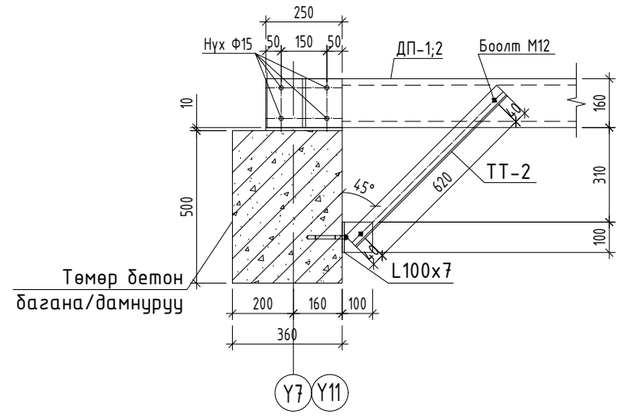

Хэсэглэл-1 М1:10

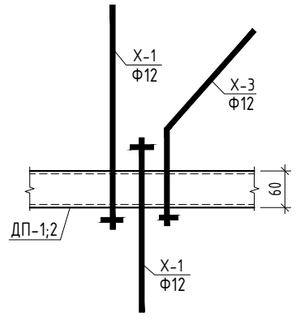

Дээврийн пурлин холбох Х-1-н хэсэглэл М1:20

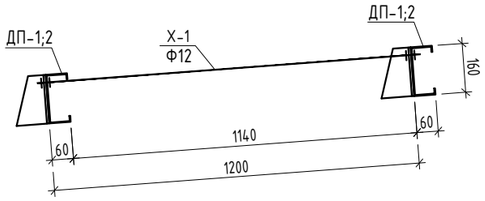

Дээврийн пурлин холбох Х-2-н хэсэглэл М1:20

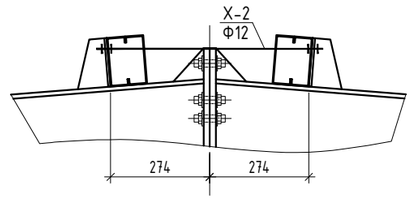

ТАЙЛБАР:

1. Гангийн анги С235.
2. Металл хийц эдлэл 1 цагаас доошгүй галд тэсвэрлэлтийн зэрэгтэй түрхлэгтэй байна.
3. Ширээлтийн өндөр 5-6мм. Бүтээцийн ширээлтийн өндөр нь ширээгдэж буй элементийн зузаанаас бага бүүц тэнцүү байна.
4. Металл хийцийг бороотой үед болон хүйтний улиралд хасах температуртай үед ширээхийг хориглоно.
5. Эдэлхүүнийг өөр хооронд нь М12 боолтоор холбох бүүц Э42 маркын электродоор гагнаж бэхэлнэ. Өндөр бэхжилттэй боолтыг ГОСТ 22356-77 стандартын дагуу сонгох ба түүнд хэрэглэх эрэг, жийрэгийг ГОСТ 22354-77 -ийн дагуу сонгож авна.
6. Бүх металл хийцийг угсарсны дараа гагнуурын шаваас, зэв зэргийг нь сайтар цэвэрлэсний дараа төмрийн будгаар 2 удаа будна.
7. Энэ хуудсыг холбогдох зургуудтай хамтатгаж үзнэ үү.

Байршлын схем

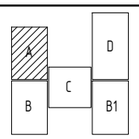

"ЭЭДПРОЖЕКТ" ХХК
ARCHITECTURE ENGINEERING & CONSULTING
БАРИЛГЫН ИЖ БҮРЭН ЗӨВЛӨГӨӨ ТӨСЛИЙН КОМПАНИ

Дундговь аймаг, Эрдэнэдалай сум, 7-р баг
"640 ХҮҮХДИЙН СУУДАЛТАЙ СУРГУУЛЬ"-ийн БАРИЛГА

Соёлын танхимын дээврийн пурлин төмрийн байгуулалт, хэсэглэл			Үе шат: АЖЛЫН ЗУРАГ		
Инженер		Д.Занабазар	Масштаб: М1:200;20	Зургийн дугаар: ББ-94	Хуудас: ББ-167
Инженер		Б.Баасанжаргал	ЕГ Шифр:	ТГ Шифр: ЗП-23-37-180	Огноо: 2024 он
Шалгасан		Ж.Түүл			

А3

Дээврийн пурлин ДП-1;2-г төмөр бетон дамнуруунд бэхлэх хэсэглэл М1:20

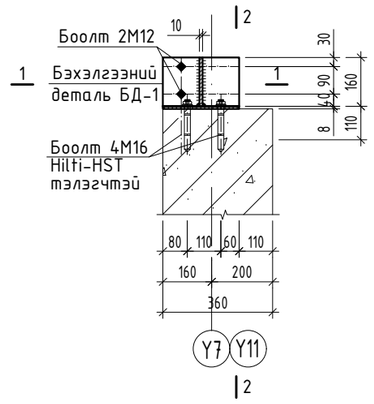

Огтлол 1-1 М1:20

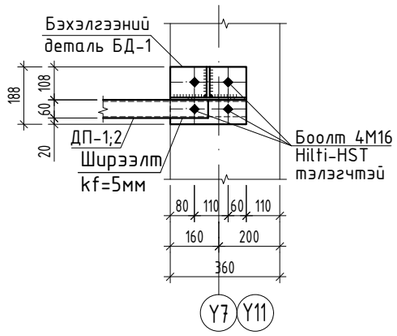

Огтлол 2-2 М1:20

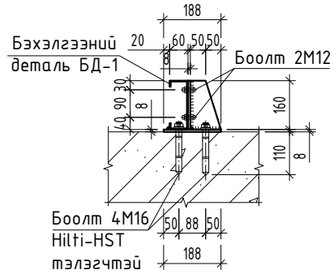

Бэхэлгээний деталь БД-1 М1:10

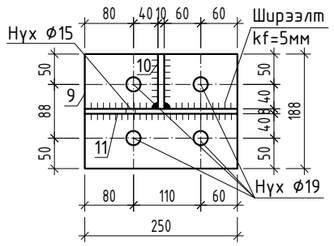

Позиц-9 М1:10

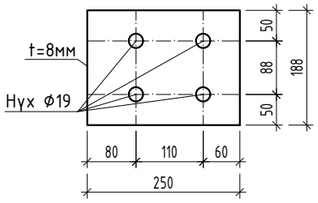

Позиц-10 М1:10

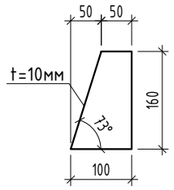

Позиц-11 М1:10

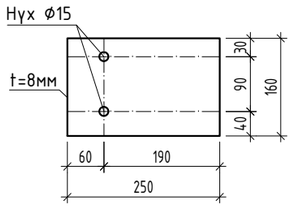

Материалын түүвэр

Поз	Тэмдэглэгээ	Нэр			Тоо шир	Жин /кг/ нэгж	Жин /кг/ нийт
		Дээврийн пурлин			1	5571.20	5571.20
1	Дээврийн пурлин-1		2xC160x70x20x3 L=5480		28	43.88	1228.59
2	Дээврийн пурлин-2		2xC160x70x20x3 L=5980		84	47.88	4022.08
3	Холбоос-1	Ф 12	L=	1500	96	1.33	127.84
4	Холбоос-2	Ф 12	L=	850	8	0.75	6.04
5	Холбоос-3	Ф 12	L=	2220	2	1.97	3.94
6	Холбоос-4	Ф 12	L=	2630	14	2.33	32.69
7	Ташуу тулаас-1	L50x5	L=	770	36	2.90	104.50
8	Ташуу тулаас-2	L50x5	L=	720	12	2.71	32.57
		L100x7	L=	100	12	1.08	12.95
Чулуун хөвөн сэндвич хавтан - зузаан=150мм S=386 м2							
	Төмөр бетон дамнуруунд пурлин тогтоох эд анги				28	7.46	208.81
9	Бэхэлгээний деталь БД-1	-250x188x10		С235	1	3.69	3.69
10		-160x100x10		С235	1	1.26	1.26
11		-250x160x8		С235	1	2.51	2.51
M16	HILTI-HST				112		

ТАЙЛБАР:

1. Гангийн анги С235.
2. Металл хийц эдлэл 1 цагаас доошгүй галд тэсвэрлэлтийн зэрэгтэй түрхлэгтэй байна.
3. Ширээлтийн өндөр 5-6мм. Бүтээцийн ширээлтийн өндөр нь ширээгдэж буй элементийн зузаанаас бага буюу тэнцүү байна.
4. Металл хийцийг бороотой үед болон хүйтний улиралд хасах температуртай үед ширээхийг хориглоно.
5. Эдэлхүүнийг өвөр хооронд нь М12 боолтоор холбох бүюу Э42 маркын электродоор гагнаж бэхэлнэ. Өндөр бэхжилттэй боолтыг ГОСТ 22356-77 стандартын дагуу сонгох ба түүнд хэрэглэх эрэг, жийрэгийг ГОСТ 22354-77 -ийн дагуу сонгож авна.
6. Бүх металл хийцийг угсарсны дараа гагнуурын шаваас, зэв зэргийг нь сайтар цэвэрлэсний дараа төмрийн будгаар 2 удаа будна.
7. Энэ хуудсыг холбогдох зургуудтай хамтатгаж үзнэ үү.

Байршлын схем

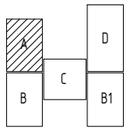

ARCHITECTURE ENGINEERING & CONSULTING
БАРИЛГЫН ИЖ БҮРЭН ЗУРАГ ТӨСЛИЙН КОМПАНИ
"ЗЭДПРОЖЕКТ" ХХК

Дундговь аймаг, Эрдэнэдалай сум, 7-р баг
"640 ХҮҮХДИЙН СУУДАЛТАЙ СУРГУУЛЬ"-ийн БАРИЛГА

Дээврийн хэсэглэлүүд, материалын түүвэр				Үе шат:	АЖЛЫН ЗУРАГ
Инженер		Д.Занабазар	Масштаб: М1:20;10	Зургийн дугаар:	Хуудас:
Инженер		Б.Баасанжаргал		ББ-95	ББ-167
Шалгасан		Ж.Туул	ЕГ Шифр:	ТГ Шифр: ЗП-23-37-180	Огноо: 2024 он

ХЭВТЭЭ ХОЛБООС ХХ-1;2-Н БАЙГУУЛАЛТ М1:200

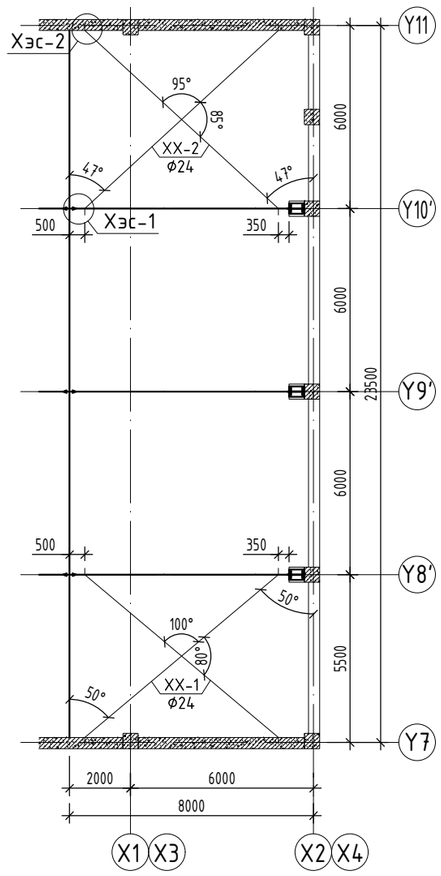

ТРУБАН ХОЛБООС ТХ-1 М1:50

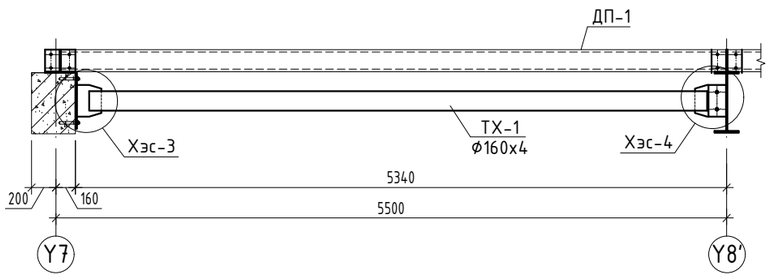

ТРУБАН ХОЛБООС ТХ-2 М1:50

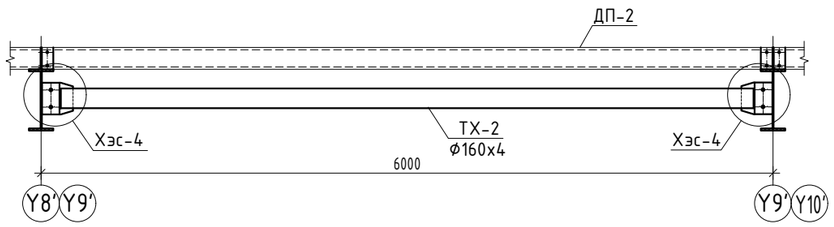

ТРУБАН ХОЛБООС ТХ-3 М1:50

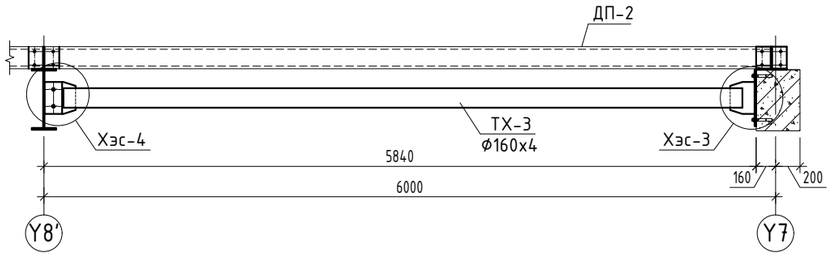

ТРУБАН ХОЛБООС ТХ-4 М1:50

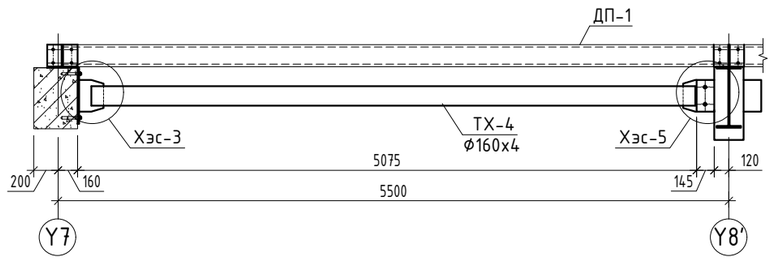

ТРУБАН ХОЛБООС ТХ-5 М1:50

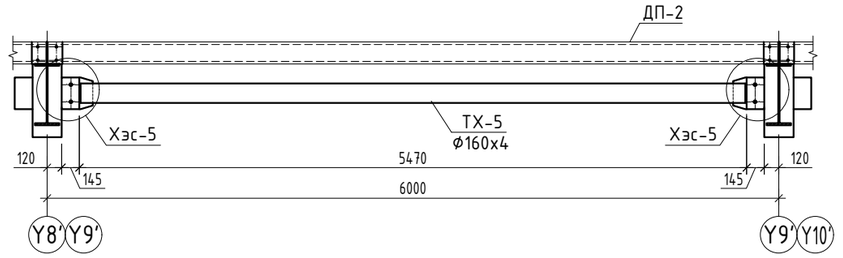

ТРУБАН ХОЛБООС ТХ-6 М1:50

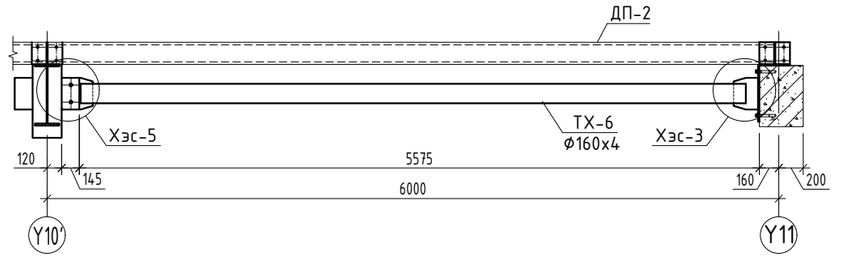

Хэсэглэл-1 М1:10

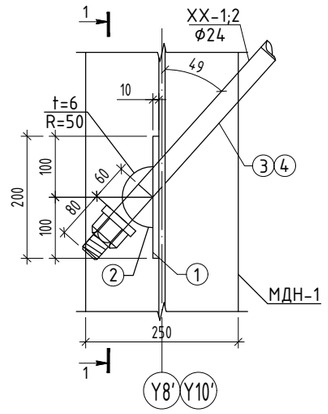

Огтлол 1-1 М1:10

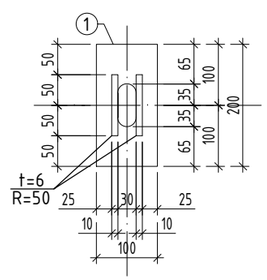

Хэсэглэл-2 М1:20

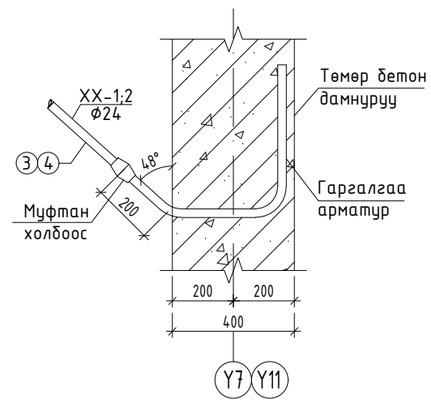

ТАЙЛБАР:

1. Гангийн анги С235.
2. Металл хийц эдлэл 1 цагаас доошгүй галд тэсвэрлэлтийн зэрэгтэй түрхлэгтэй байна.
3. Ширээлтийн өндөр 5-6мм. Бүтээцийн ширээлтийн өндөр нь ширээгдэж буй элементийн зузаанаас бага буюу тэнцүү байна.
4. Металл хийцийг бороотой үед болон хүйтний улиралд хасах температуртай үед ширээхийг хориглоно.
5. Эдэлхүүнийг өвөр хооронд нь өндөр бат бэхтэй М20 болтоор холбох буюу 342 маркын электродоор гагнаж бэхэлнэ. Өндөр бэхжилттэй болтны анги 10.9 ба ГОСТ 22356-77 стандартын дагуу сонгох ба түүнд хэрэглэх эрэг, жийрэгийг ГОСТ 22354-77 -ийн дагуу сонгож авна.
6. Бүх металл хийцийг угсарсны дараа гагнуурын шаваас, зэв зэргийг нь сайтар цэвэрлэсний дараа төмрийн будгаар 2 удаа будна.
7. Энэ хуудсыг холбогдох зургуудтай хамтатгаж үзнэ үү.

Байршлын схем

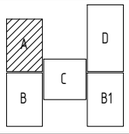

"ЗЗДПРОЖЕКТ" ХХК

Дундговь аймаг, Эрдэнэдалай сум, 7-р баг

''640 ХҮҮХДИЙН СУУДАЛТАЙ СУРГУУЛЬ''-ийн БАРИЛГА

11.32 түвшний металл дамнурууны холбоосууд, хэсэглэл			Үе шат: АЖЛЫН ЗУРАГ		
Инженер		Д.Занабазар	Масштаб: М1:200;50	Зургийн дугаар: ББ-96	Хуудас: ББ-167
Инженер		Б.Баасанжаргал	ЕГ Шифр:	ТГ Шифр: ЗП-23-37-180	Огноо: 2024 он
Шалгасан		Ж.Туул			

1 2 3 4 5 6 7 8 А3

Хэсэглэл-3 М1:20

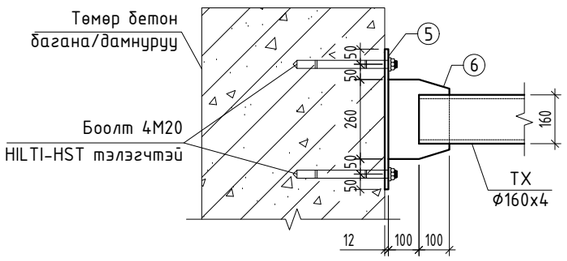

Хэсэглэл-4 М1:20

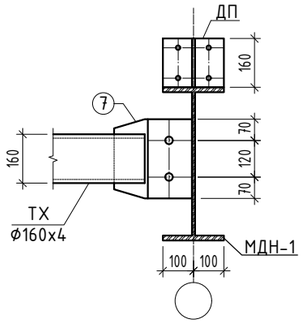

Хэсэглэл-5 М1:20

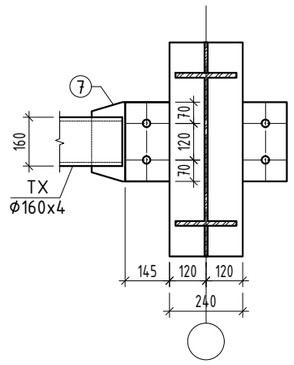

Позиц-5 М1:10

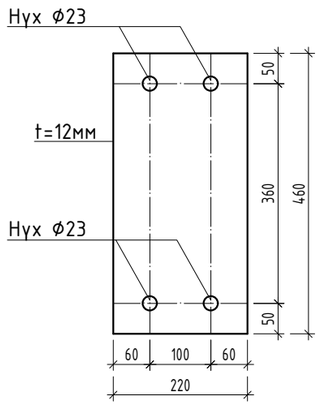

Позиц-6 М1:10

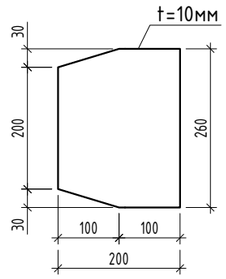

Позиц-7 М1:10

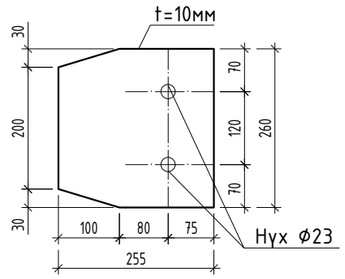

Материалын түүвэр

Поз	Нэр	Гангийн марк	Тоо	Жин /кг/	Тайлбар
1	2	3	4	5	6
Холбоос			1	1701.86	1701.86
Хэвтээ холбоос ХХ-1			4	41.00	163.99
1	-200х100х10	С235	1	1.57	1.57
2	-100х100х6	С235	2	4.71	9.42
3	холбоос Ф24 /М24/ L=8450	-	1	30.01	30.01
Хэвтээ холбоос ХХ-2			4	42.24	168.96
1	-200х100х10	С235	1	1.57	1.57
2	-100х100х6	С235	2	4.71	9.42
4	холбоос Ф24 /М24/ L=8800	-	1	31.25	31.25
Трубан холбоос ТХ-1			2	96.85	193.69
ТХ-1	Ф160х4 L=5070	С235	1	78.03	78.03
5	-460х220х12	С235	1	9.53	9.53
6	-260х200х10	С235	1	4.08	4.08
7	-260х255х10	С235	1	5.20	5.20
Трубан холбоос ТХ-2			4	97.82	391.30
ТХ-2	Ф160х4 L=5680	С235	1	87.42	87.42
7	-260х255х10	С235	2	5.20	10.41
Трубан холбоос ТХ-3			2	104.54	209.08
ТХ-3	Ф160х4 L=5570	С235	1	85.72	85.72
5	-460х220х12	С235	1	9.53	9.53
6	-260х200х10	С235	1	4.08	4.08
7	-260х255х10	С235	1	5.20	5.20
Трубан холбоос ТХ-4			1	95.00	95.00
ТХ-4	Ф160х4 L=4950	С235	1	76.18	76.18
5	-460х220х12	С235	1	9.53	9.53
6	-260х200х10	С235	1	4.08	4.08
7	-260х255х10	С235	1	5.20	5.20
Трубан холбоос ТХ-5			4	94.28	377.14
ТХ-5	Ф160х4 L=5450	С235	1	83.88	83.88
7	-260х255х10	С235	2	5.20	10.41
Трубан холбоос ТХ-6			1	102.70	102.70
ТХ-6	Ф160х4 L=5450	С235	1	83.88	83.88
5	-460х220х12	С235	1	9.53	9.53
6	-260х200х10	С235	1	4.08	4.08
7	-260х255х10	С235	1	5.20	5.20
М20	ГОСТ7798-70 Өндөр бат бэхтэй Боолт		48		
М20	ГОСТ7798-70 HILTI-HST тэлэгчтэй L=300		24		

ТАЙЛБАР:

1. Гангийн анги С235.
2. Металл хийц эдлэл 1 цагаас доошгүй галд тэсвэрлэлтийн зэрэгтэй түрхлэгтэй байна.
3. Ширээлтийн өндөр 5-6мм. Бүтээцийн ширээлтийн өндөр нь ширээгдэж буй элементийн зузаанаас бага буюу тэнцүү байна.
4. Металл хийцийг бороотой үед болон хүйтний улиралд хасах температуртай үед ширээхийг хориглоно.
5. Эдэлхүүнийг өвөр хооронд нь өндөр бат бэхтэй М20 боолтоор холбох буюу Э42 маркын электродоор гагнаж бэхэлнэ. Өндөр бэхжилттэй боолтны анги 10.9 ба ГОСТ 22356-77 стандартын дагуу сонгох ба түүнд хэрэглэх эрэг, жийрэгийг ГОСТ 22354-77 -ийн дагуу сонгож авна.
6. Бүх металл хийцийг угсарсны дараа гагнуурын шаваас, зэв зэргийг нь сайтар цэвэрлэсний дараа төмрийн будгаар 2 удаа будна.
7. Энэ хуудсыг холбогдох зургуудтай хамтатгаж үзнэ үү.

Байршлын схем

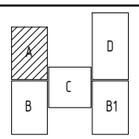

PROJECT LLC
ARCHITECTURE ENGINEERING & CONSULTING
БАРИЛГЫН ИЖ БҮРЭН ЗУРАГ ТӨСЛИЙН КОМПАНИ
"ЗЭДПРОЖЕКТ" ХХК

Дундговь аймаг, Эрдэнэдалай сум, 7-р баг
"640 ХҮҮХДИЙН СУУДАЛТАЙ СУРГУУЛЬ"-ийн БАРИЛГА

11.32 түвшний металл дамнурууны холбоосууд, мат/түүвэр			Үе шат: АЖЛЫН ЗУРАГ		
Инженер		Д.Занабазар	Масштаб: М1:20;10	Зургийн дугаар: ББ-97	Хуудас: ББ-167
Инженер		Б.Баасанжаргал	ЕГ Шифр:	ТГ Шифр: ЗП-23-37-180	Огноо: 2024 он
Шалгасан		Ж.Туул			

6.52 ТҮВШНИЙ МЕТАЛЛ ДАМНУРУУНЫ БАЙГУУЛАЛТ М1:200

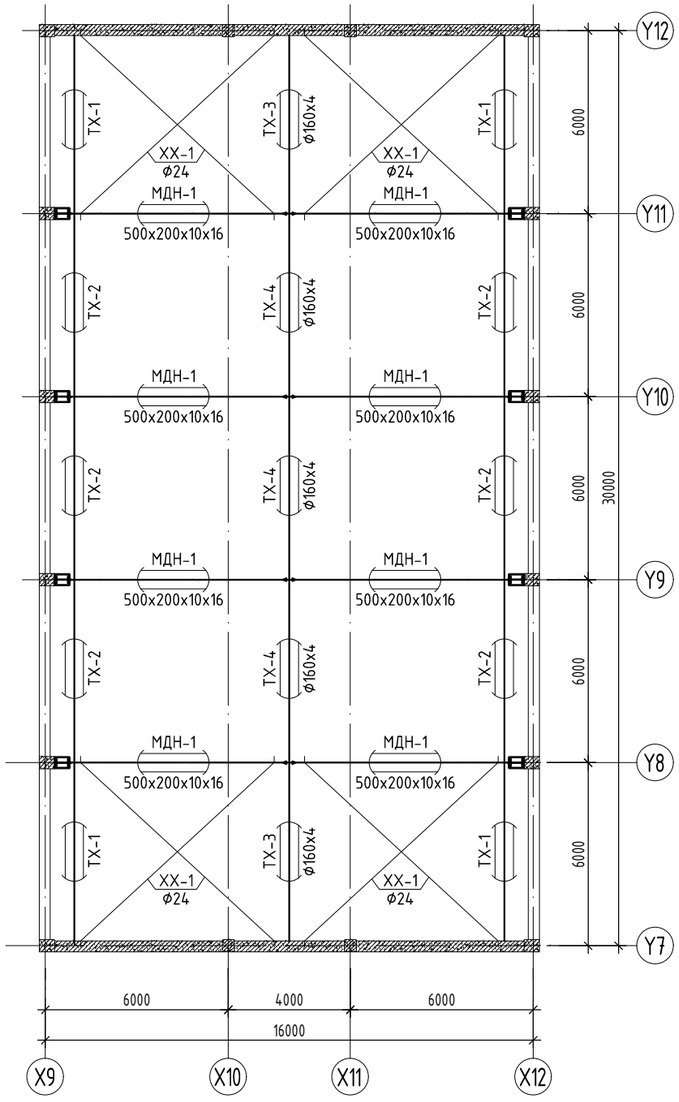

Y8; Y9; Y10; Y11 ТЭНХЛЭГ ДАГУУХ МЕТАЛЛ ДАМНУРУУ МДН-1 М1:100

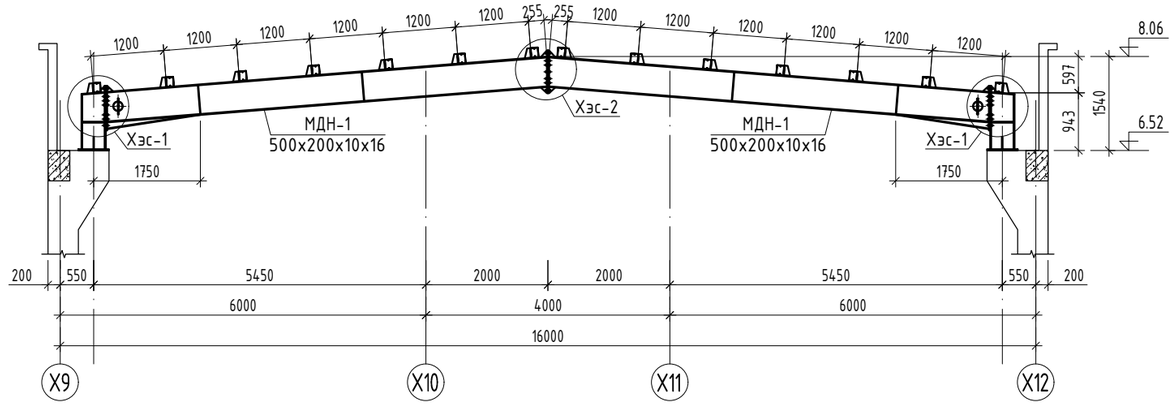

ТАЙЛБАР:

1. Гангийн анги С345.
2. Анкер боолтыг зураг үзүүлсэн хэмжээ байрлалд байршуулах бөгөөд анкер боолтны уртыг ажлын зургийн дагуу шалгасан байх шаардлагатай.
3. Анкер боолтыг баганатай хамт цутгах ба цутгамал баганын бетон гадаргуу болон метал дамнуруу хооронд гарсан зайг нарийн ширхэгтэй, өндөр маркын, өөрөө нягтардаг бетоноор чигжиж дүүргэнэ.
4. Анкер боолтын хүлцэх алдаа тэнхлэгээс +5 мм байна.
5. Металл хийц эдлэл 1 цагаас доошгүй галд тэсвэрлэлтийн зэрэгтэй түрхлэгтэй байна.
6. Ширээлтийн өндөр 7-8мм. Бүтээцийн ширээлтийн өндөр нь ширээгдэж буй элементийн зузаанаас бага буюу тэнцүү байна.
7. Металл хийцийг бороотой үед болон хүйтний улиралд хасах температуртай үед ширээхийг хориглоно.
8. Эдэлхүүнийг өөр хооронд нь өндөр бат бэхтэй М24 боолтоор холбох бүюу Э50 маркын электродоор гагнаж бэхэлнэ. Өндөр бэхжилттэй боолтыг ГОСТ 22356-77 стандартын дагуу сонгох ба түүнд хэрэглэх эрэг, жийрэгийг ГОСТ 22354-77 -ийн дагуу сонгож авна.
9. Бүх металл хийцийг үсрсны дараа гагнуурын шаваас, зэв эргийг нь сайтар цэвэрлэсний дараа төмрийн будгаар 2 удаа будна.
10. КМД-н нарийвчилсан зураг хийлгэх шаардлагатай.
11. Энэ хуудсыг холбогдох зургуудтай хамтатгаж үзнэ үү.

ТОВЧИЛСОН ҮГИЙН ТАЙЛБАР:

1. МДН-Металл дамнуруу
2. ТХ-Трубан холбоос
3. ХХ-Хэвтээ холбоос
4. АБ-Анкер боолт

Байршлын схем

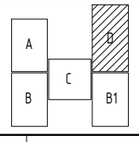

ARCHITECTURE ENGINEERING & CONSULTING
БАРИЛГЫН ИЖ БҮРЭН ЗУРАГ ТӨСЛИЙН КОМПАНИ
"ЗЭДПРОЖЕКТ" ХХК

Дундговь аймаг, Эрдэнэдалай сум, 7-р баг
"640 ХҮҮХДИЙН СУУДАЛТАЙ СУРГУУЛЬ"-ийн БАРИЛГА

6.52 түвшний металл дамнурууны байгуулалт				Үе шат: АЖЛЫН ЗУРАГ	
Инженер		Д.Занабазар	Масштаб: М1:200;100	Зургийн дугаар: ББ-98	Хуудас: ББ-167
Инженер		Б.Баасанжаргал	ЕГ Шифр:	ТГ Шифр: ЗП-23-37-180	Огноо: 2024 он
Шалгасан		Ж.Туул			

Хэсэглэл-1 М1:20

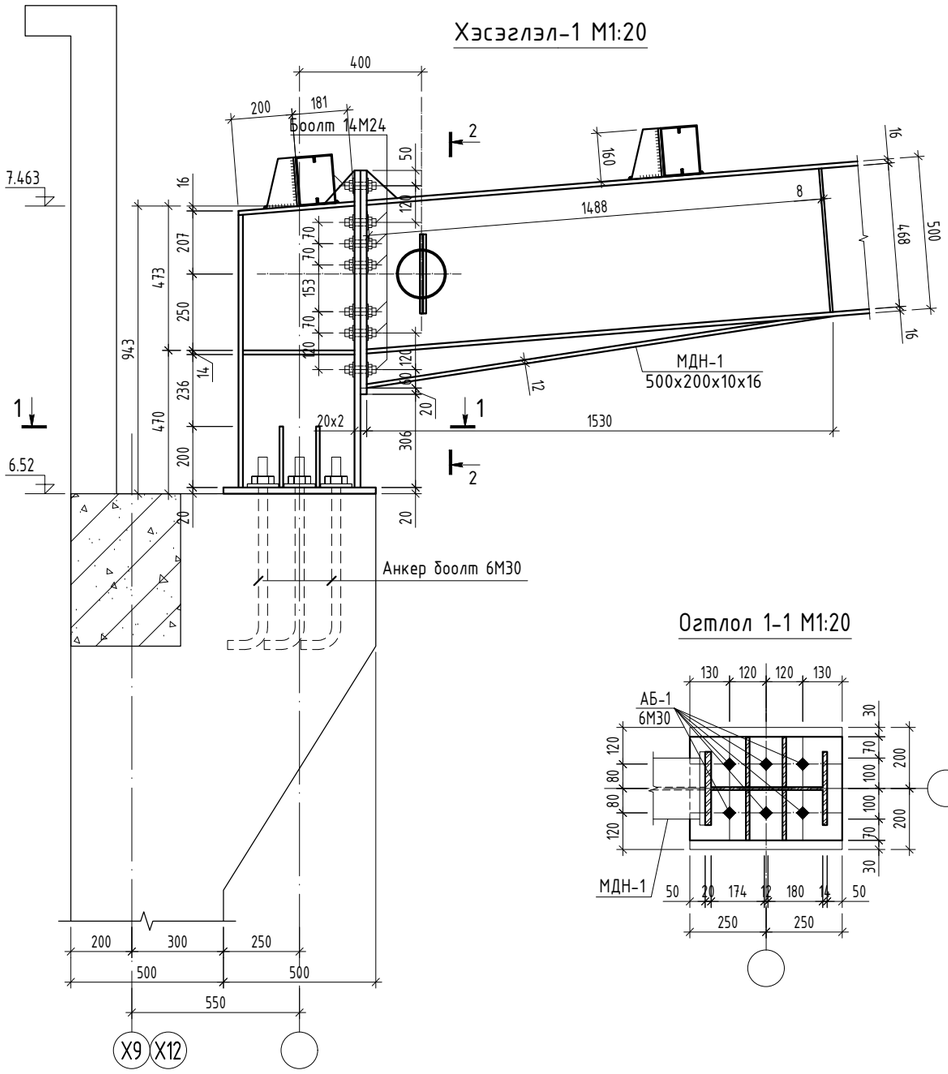

Хэсэглэл-2 М1:20

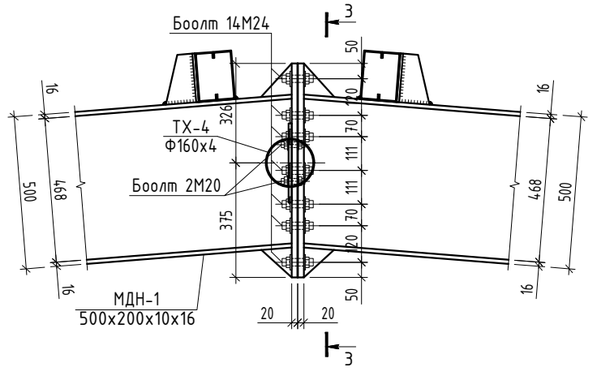

Огтлол 1-1 М1:20

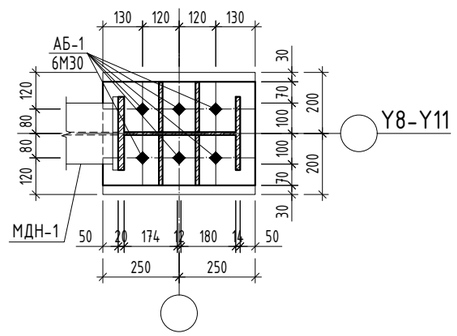

Огтлол 2-2 М1:20

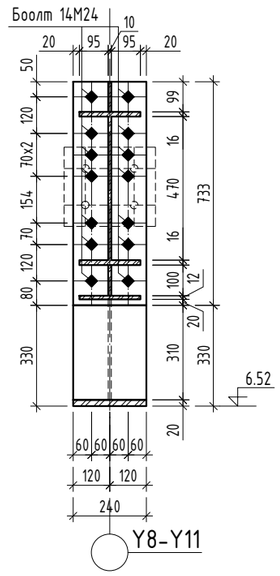

Огтлол 3-3 М1:20

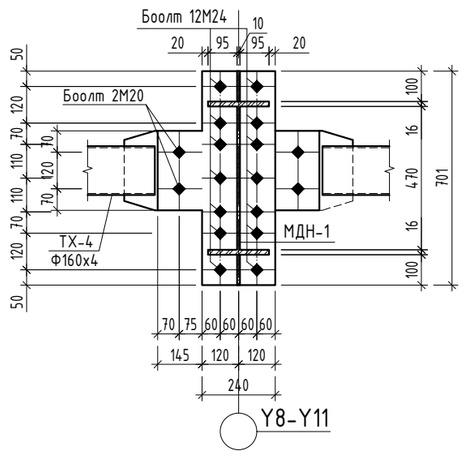

Анкер боолт АБ-1 М1:10

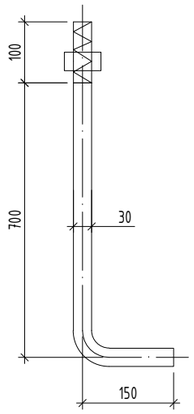

ТАЙЛБАР:

1. Гангийн анги С345.
2. Анкер боолтыг зураг үзүүлсэн хэмжээ байрлалд байршуулах бөгөөд анкер боолтны уртыг ажлын зургийн дагуу шалгасан байх шаардлагатай.
3. Анкер боолтыг баганатай хамт цутгах ба цутгамал баганын бетон гадаргуу болон метал дамнуруу хооронд гарсан зайг нарийн ширхэгтэй, өндөр маркын, өвөө нягтардаг бетоноор чигжиж дүүргэнэ.
4. Анкер боолтын хүлцэх алдаа тэнхлэгээс +5 мм байна.
5. Металл хийц эдлэл 1 цагаас доошгүй галд тэсвэрлэлтийн зэрэгтэй түрхлэгтэй байна.
6. Ширээлтийн өндөр 7-8мм. Бүтээцийн ширээлтийн өндөр нь ширээгдэж буй элементийн зузаанаас бага бүюу тэнцүү байна.
7. Металл хийцийг бороотой үед болон хүйтний улиралд хасах температуртай үед ширээхийг хориглоно.
8. Эдэлхүүнийг өвөр хооронд нь өндөр бат бэхтэй М24 боолтоор холбох бүюу Э50 маркын электродоор гагнаж бэхэлнэ. Өндөр бэхжилттэй боолтыг ГОСТ 22356-77 стандартын дагуу сонгох ба түүнд хэрэглэх эрэг, жийрэгийг ГОСТ 22354-77 -ийн дагуу сонгож авна.
9. Бүх металл хийцийг угсарсны дараа гагнуурын шаваас, зэв зэргийг нь сайтар цэвэрлэсний дараа төмрийн будгаар 2 удаа будна.
10. КМД-н нарийвчилсан зураг хийлгэх шаардлагатай.
11. Энэ хуудсыг холбогдох зургуудтай хамтатгаж үзнэ үү.

ТОВЧИЛСОН ҮГИЙН ТАЙЛБАР:

1. МДН-Металл дамнуруу
2. ТХ-Трубан холбоос
3. ХХ-Хэвтээ холбоос
4. АБ-Анкер боолт

Анкер боолтны материалын түүвэр

Поз	Тэмдэглэгээ	Нэр	Тоо шир	Жин /кг/	
				нэгж	нийт
		Анкер боолт АБ-1	6	31.63	189.76
1		Ф 30, 150 800, L= 950	6	5.27	31.63

Байршлын схем

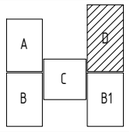

PROJECT LLC
ARCHITECTURE ENGINEERING & CONSULTING
БАРИЛГЫН ИЖ БҮРЭН ЗУРАГ ТӨСЛИЙН КОМПАНИ
"ЗЭДПРОЖЕКТ" ХХК

Дундговь аймаг, Эрдэнэдалай сум, 7-р баг
"640 ХУУХДИЙН СУУДАЛТАЙ СУРГУУЛЬ"-ийн БАРИЛГА

Металл дамнурууны хэсэглэл, огтлол, анкер боолт АБ-1				Үе шат:	АЖЛЫН ЗУРАГ
Инженер		Д.Занабазар	Масштаб: М1:20	Зургийн дугаар:	Хуудас:
Инженер		Б.Баасанжаргал		ББ-99	ББ-167
Шалгасан		Ж.Туул	ЕГ Шифр:	ТГ Шифр: ЗП-23-37-180	Огноо: 2024 он

А3

МЕТАЛЛ ДАМНУРУУ МДН-1 М1:50

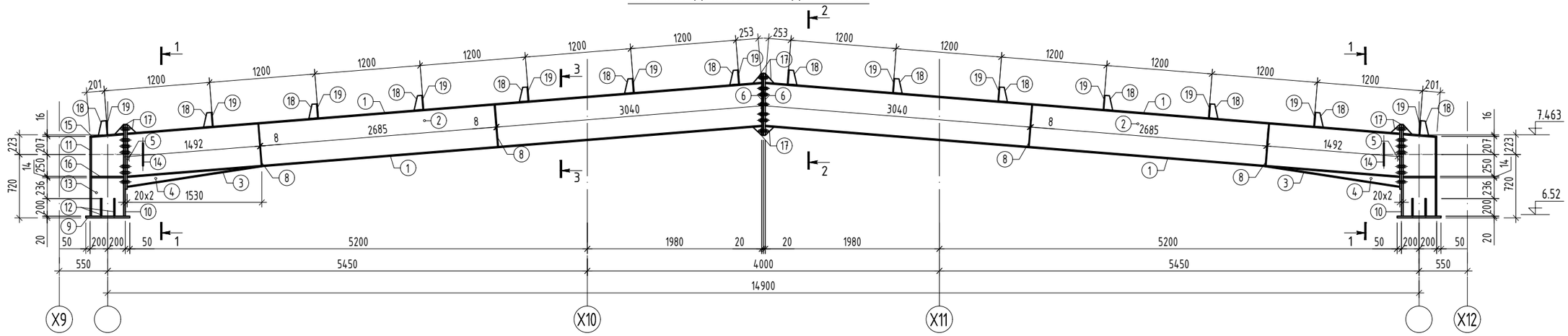

Огтлол 1-1 М1:20

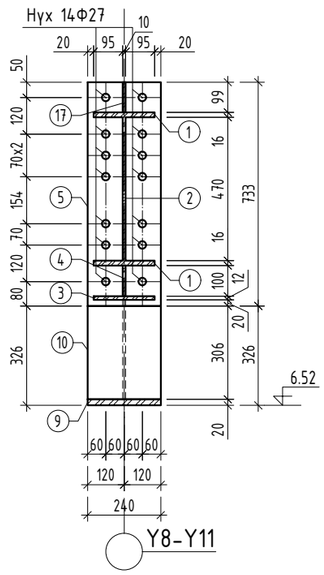

Огтлол 2-2 М1:20

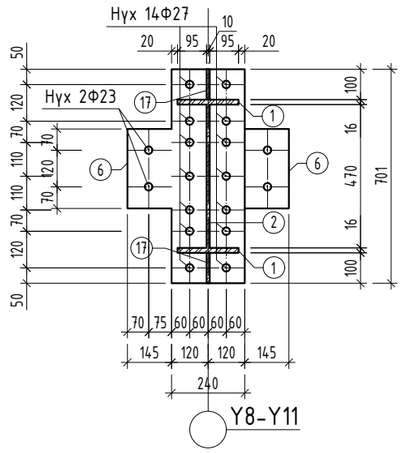

Огтлол 3-3 М1:20

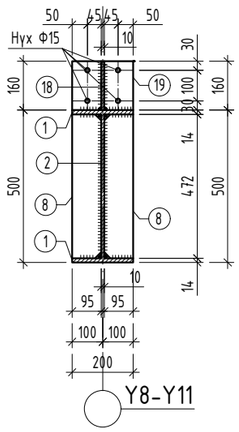

Позиц-8 М1:10

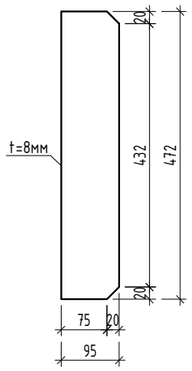

Позиц-9 М1:10

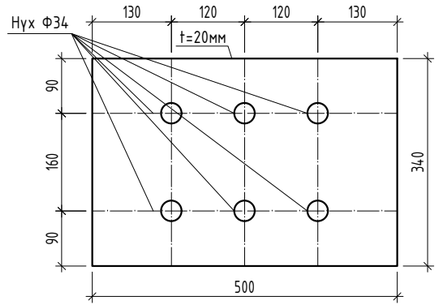

Позиц-17 М1:10

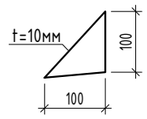

Позиц-12 М1:10

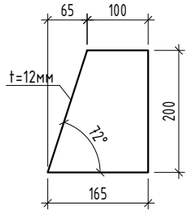

Позиц-14 М1:10

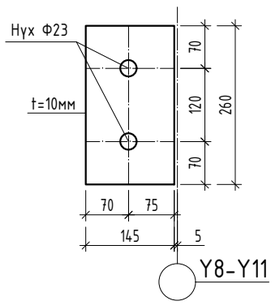

Позиц-18 М1:10

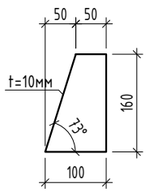

Позиц-19 М1:10

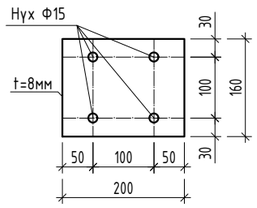

Материалын түүвэр

Поз	Нэр	Гангийн марк	Тоо	Жин /кг/	Тайлбар
1	2	3	4	5	6
Метал дамнуруу МДН-1			4	1939.80	7759.20
1	-7233x200x16	С345	4	194.01	776.04
2	-7233x468x10	С345	2	283.74	567.48
3	-1548x200x12	С345	2	29.16	58.33
4	-1380x100x10	С345	2	10.83	21.67
5	-733x240x20	С345	2	27.62	55.24
6	-701x385x20	С345	2	42.37	84.74
8	-468x95x8	С345	8	2.79	22.34
9	-340x500x20	С345	2	26.69	53.38
10	-1040x240x20	С345	2	39.19	78.37
11	-894x240x14	С345	2	23.58	47.16
12	-200x165x12	С345	8	3.11	24.87
13	-923x366x10	С345	2	26.52	53.04
14	-260x145x10	С345	4	2.96	11.84
15	-381x240x14	С345	2	10.05	20.10
16	-366x115x10	С345	4	3.30	13.22
17	-100x100x10	С345	8	0.79	6.28
18	-160x100x10	С345	14	1.26	17.58
19	-200x160x8	С345	14	2.01	28.13
	Гагнаас 1%				77.59

ТАЙЛБАР:
1. Гангийн анги С345.
2. Металл хийц эдлэл 1 цагаас доошгүй галд тэсвэрлэлтийн зэрэгтэй түрхлэгтэй байна.
3. Ширээлтийн өндөр 7-8мм. Бүтээцийн ширээлтийн өндөр нь ширээгдэж буй элементийн зузаанаас бага буюу тэнцүү байна.
4. Металл хийцийг бороотой үед болон хүйтний улиралд хасах температуртай үед ширээхийг хориглоно.
5. Эдэлхүүнийг өвөр хооронд нь өндөр бат бэхтэй М22 бооltоор холбох буюу Э50 маркын электродоор гагнаж бэхэлнэ. Өндөр бэхжилттэй бооltны анги 10.9 ба ГОСТ 22356-77 стандартын дагуу сонгох ба түүнд хэрэглэх эрэг, жийрэгийг ГОСТ 22354-77 -ийн дагуу сонгож авна.
6. Бүх металл хийцийг угсарсны дараа гагнуурын шаваас, зэв зэргийг нь сайтар цэвэрлэсний дараа төмрийн будгаар 2 удаа будна.
7. КМД-н нарийвчилсан зураг хийлгэх шаардлагатай.
8. Энэ хуудсыг холбогдох зургуудтай хамтатгаж үзнэ үү.

Байршлын схем

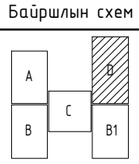

"ЗЗДПРОЖЕКТ" ХХК

Дундговь аймаг, Эрдэнэдалай сум, 7-р баг

"640 ХҮҮХДИЙН СУУДАЛТАЙ СУРГУУЛЬ"-ийн БАРИЛГА

Металл дамнуруу МДН-1, огтлол, хэсэглэл, материалын түүвэр				Үе шат: АЖЛЫН ЗУРАГ	
Инженер		Д.Занабазар	Масштаб: М1:50;20	Зургийн дугаар: ББ-100	Хуудас: ББ-167
Инженер		Б.Баасанжаргал	ЕГ Шифр:	ТГ Шифр: ЗП-23-37-180	Огноо: 2024 он
Шалгасан		Ж.Туул			

СПОРТ ЗААЛНЫ ДЭЭВРИЙН ПУРЛИН ТӨМРИЙН БАЙГУУЛАЛТ М1:200

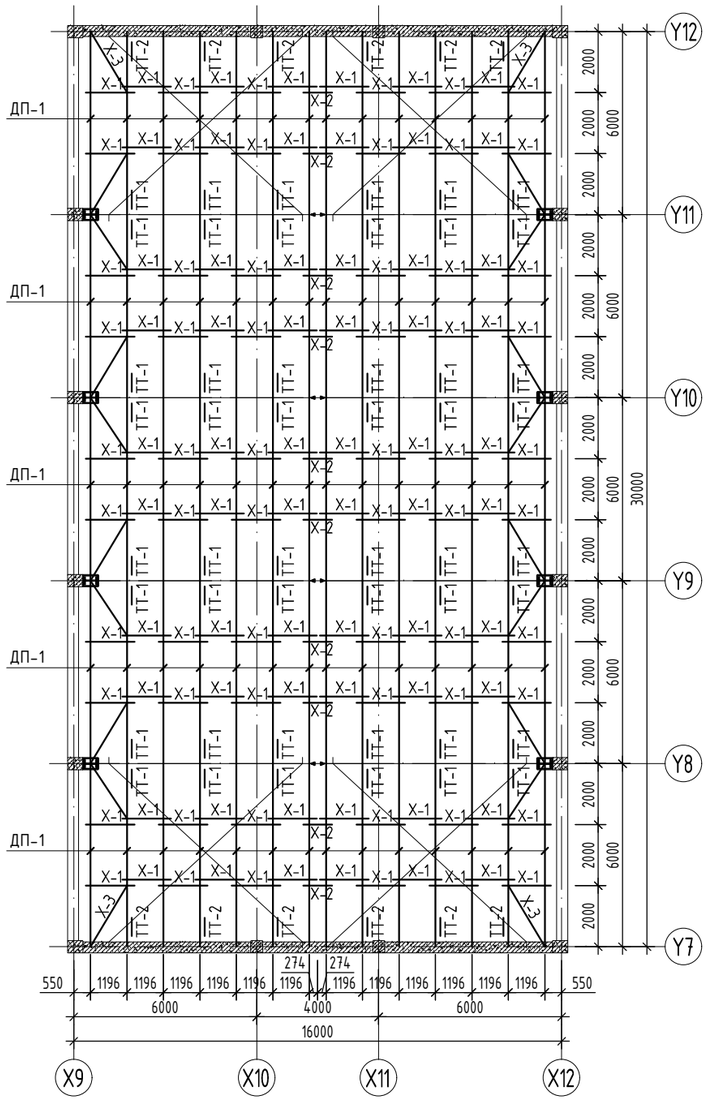

Дээврийн пурлин ДП-1-г МДН-1-т машуу тулаас ТТ-1-р холбох хэсэглэл М1:20

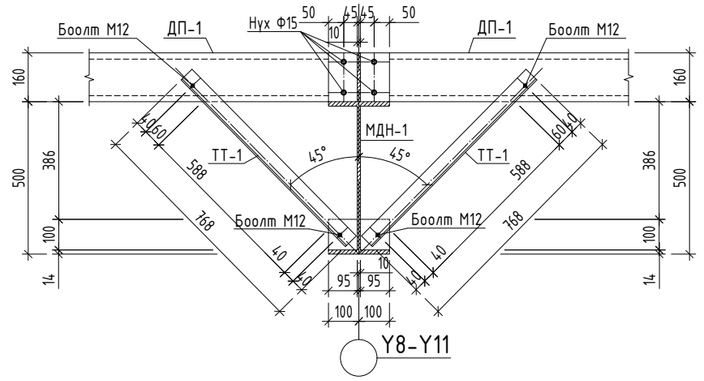

Дээврийн пурлин ДП-1-г төмөр бетон дамнуруунд машуу тулаас ТТ-2-р холбох хэсэглэл М1:20

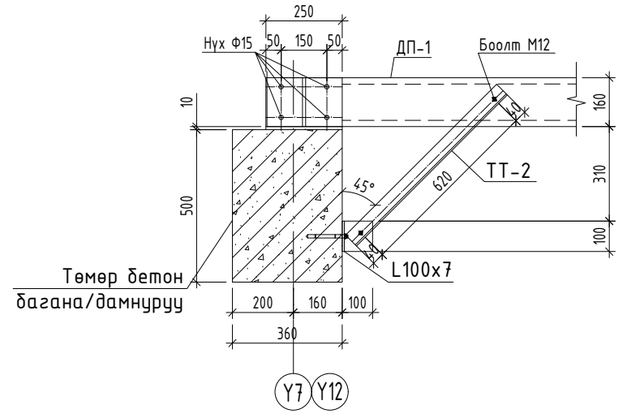

Хэсэглэл-1 М1:10

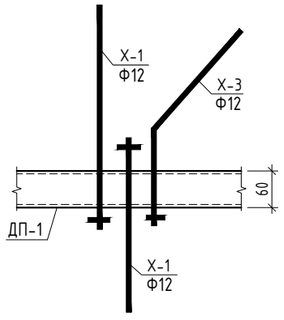

Дээврийн пурлин холбох X-1-н хэсэглэл М1:20

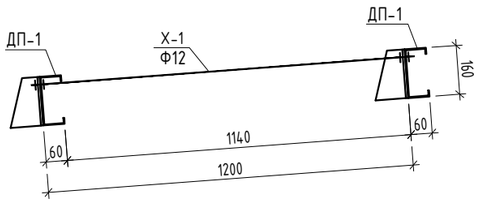

Дээврийн пурлин холбох X-2-н хэсэглэл М1:20

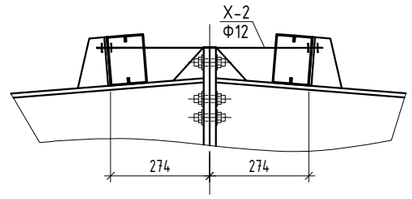

ТАЙЛБАР:

1. Гангийн анги С235.
2. Металл хийц эдлэл 1 цагаас доошгүй галд тэсвэрлэлтийн зэрэгтэй түрхлэгтэй байна.
3. Ширээлтийн өндөр 5-6мм. Бүтээцийн ширээлтийн өндөр нь ширээгдэж буй элементийн эзэлхүүнээс бага биш тэнцүү байна.
4. Металл хийцийг бороотой үед болон хүйтний улиралд хасах температуртай үед ширээхийг хориглоно.
5. Эдэлхүүнийг өвөр хооронд нь М12 боолтоор холбох бүжү Э42 маркын электродоор гагнаж бэхэлнэ. Өндөр бэхжилттэй боолтыг ГОСТ 22356-77 стандартын дагуу сонгох ба түүнд хэрэглэх эрэг, жийрэгийг ГОСТ 22354-77 -ийн дагуу сонгож авна.
6. Бүх металл хийцийг угсарсны дараа гагнуурын шаваас, зэв зэргийг нь сайтар цэвэрлэсний дараа төмрийн будгаар 2 удаа будна.
7. Энэ хуудсыг холбогдох зургуудтай хамтатгаж үзнэ үү.

Байршлын схем

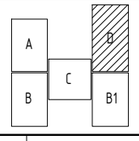

PROJECT LLC
ARCHITECTURE ENGINEERING & CONSULTING
БАРИЛГЫН ИЖ БҮРЭН ЗУРАГ ТӨСЛИЙН КОМПАНИ
"ЗЭДПРОЖЕКТ" ХХК

Дундговь аймаг, Эрдэнэдалай сум, 7-р баг
"640 ХҮҮХДИЙН СУУДАЛТАЙ СУРГУУЛЬ"-ийн БАРИЛГА

Спорт заалны дээврийн пурлин төмрийн байгуулалт, хэсэглэл			Үе шат: АЖЛЫН ЗУРАГ		
Инженер		Д.Занабазар	Масштаб: М1:200;20	Зургийн дугаар: ББ-101	Хуудас: ББ-167
Инженер		Б.Баасанжаргал	ЕГ Шифр:	ТГ Шифр: ЗП-23-37-180	Огноо: 2024 он
Шалгасан		Ж.Туул			

Дээврийн пурлин ДП-1-г төмөр бетон дамнуруунд бэхлэх хэсэглэл М1:20

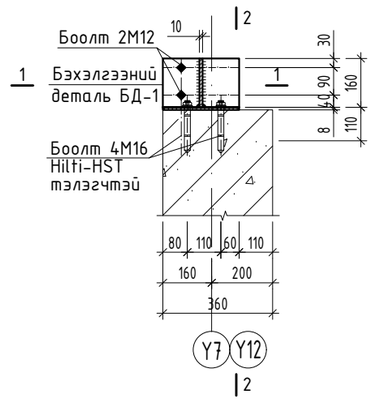

Огтлол 1-1 М1:20

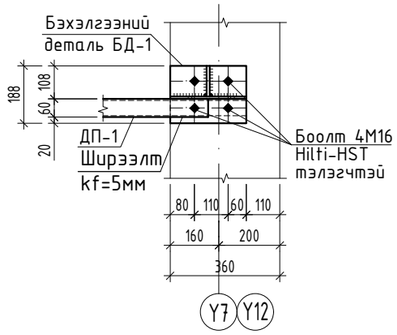

Огтлол 2-2 М1:20

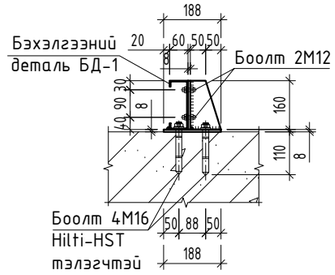

Бэхэлгээний деталь БД-1 М1:10

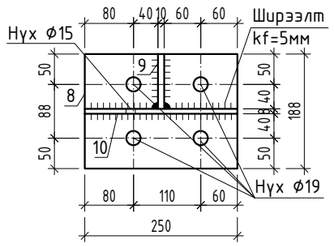

Позиц-8 М1:10

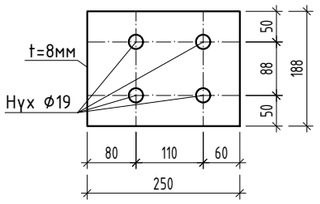

Позиц-9 М1:10

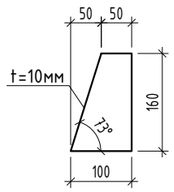

Позиц-10 М1:10

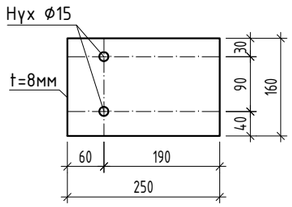

Материалын түүвэр

Поз	Тэмдэглэгээ	Нэр			Тоо шир	Жин /кг/	
						нэгж	нийт
		Дээврийн пурлин			1	7102.37	7102.37
1	Дээврийн пурлин-1		2хС160х70х20х3 L=5980		140	47.88	6703.46
2	Холбоос-1	Ф 12	L=	1500	120	1.33	159.80
3	Холбоос-2	Ф 12	L=	850	10	0.75	7.55
4	Холбоос-3	Ф 12	L=	2630	20	2.33	46.70
6	Ташуу тулаас-1		L50х5 L=	770	48	2.90	139.34
7	Ташуу тулаас-2		L50х5 L=	720	12	2.71	32.57
			L100х7 L=	100	12	1.08	12.95
Чулуун хөвөн сэндвич хавтан - зузаан=150мм S=492 м2							
	Төмөр бетон дамнуруунд пурлин тогтоох эд анги				28	7.46	208.81
8	Бэхэлгээний деталь БД-1	-250х188х10		С235	1	3.69	3.69
9		-160х100х10		С235	1	1.26	1.26
10		-250х160х8		С235	1	2.51	2.51
М16	HILTI-HST				112		

ТАЙЛБАР:

1. Гангийн анги С235.
2. Металл хийц эдлэл 1 цагаас доошгүй галд тэсвэрлэлтийн зэрэгтэй түрхлэгтэй байна.
3. Ширээлтийн өндөр 5-6мм. Бүтээцийн ширээлтийн өндөр нь ширээгдэж буй элементийн зузаанаас бага байж тэнцүү байна.
4. Металл хийцийг бороотой үед болон хүйтний улиралд хасах температуртай үед ширээхийг хориглоно.
5. Эдэлхүүнийг өвөр хооронд нь М12 боолтоор холбох бүжу Э42 маркын электродоор гагнаж бэхэлнэ. Өндөр бэхжилттэй боолтыг ГОСТ 22356-77 стандартын дагуу сонгох ба түүнд хэрэглэх эрэг, жийрэгийг ГОСТ 22354-77 -ийн дагуу сонгож авна.
6. Бүх металл хийцийг угсарсны дараа гагнуурын шаваас, зэв зэргийг нь сайтар цэвэрлэсний дараа төмрийн будгаар 2 удаа будна.
7. Энэ хуудсыг холбогдох зургуудтай хамтатгаж үзнэ үү.

Байршлын схем

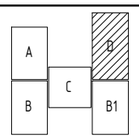

PROJECT LLC
ARCHITECTURE ENGINEERING & CONSULTING
БАРИЛГЫН ИЖ БҮРЭН ЗУРАГ ТӨСЛИЙН КОМПАНИ
"ЗЭДПРОЖЕКТ" ХХК

Дундговь аймаг, Эрдэнэдалай сум, 7-р баг
"640 ХУУХДИЙН СУУДАЛТАЙ СУРГУУЛЬ"-ийн БАРИЛГА

Дээврийн хэсэглэлүүд, материалын түүвэр				Үе шат: АЖЛЫН ЗУРАГ	
Инженер		Д.Занабазар	Масштаб: М1:20;10	Зургийн дугаар: ББ-102	Хуудас: ББ-167
Инженер		Б.Баасанжаргал	ЕГ Шифр:	ТГ Шифр: ЗП-23-37-180	Огноо: 2024 он
Шалгасан		Ж.Туул			

ХЭВТЭЭ ХОЛБООС ХХ-1-Н БАЙГУУЛАЛТ М1:200

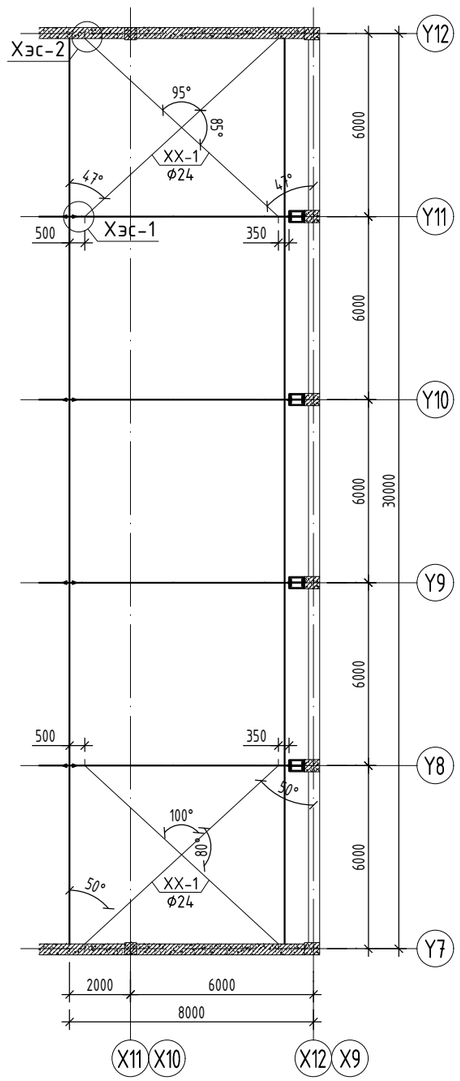

ТРУБАН ХОЛБООС ТХ-1 М1:50

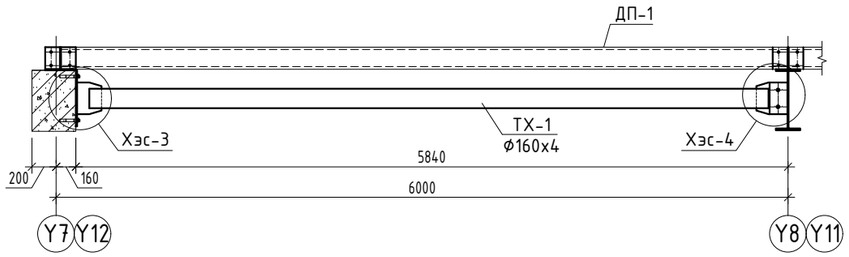

ТРУБАН ХОЛБООС ТХ-3 М1:50

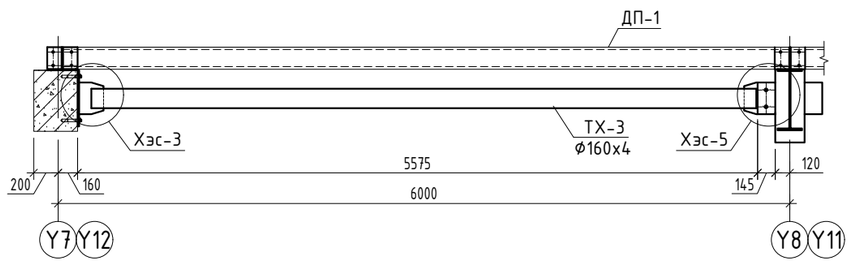

ТРУБАН ХОЛБООС ТХ-2 М1:50

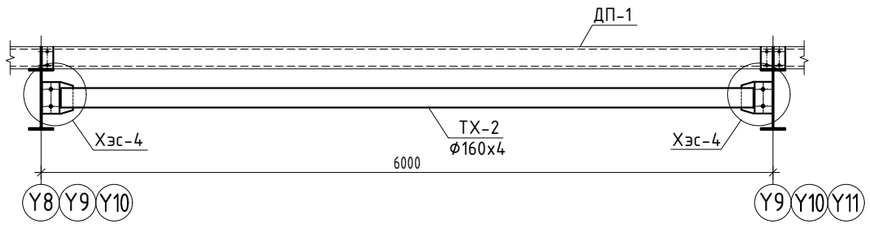

ТРУБАН ХОЛБООС ТХ-4 М1:50

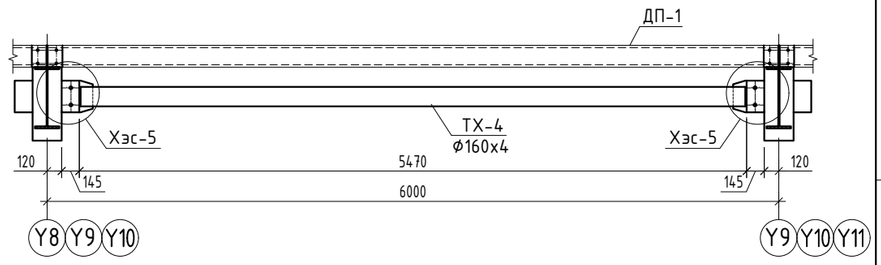

ХЭСЭГЛЭЛ-1 М1:10

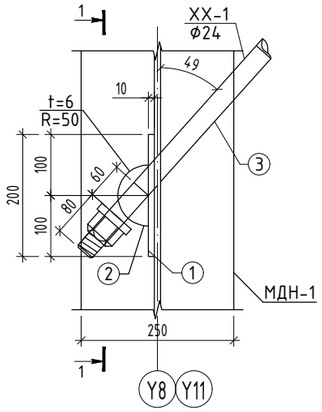

ОГТЛОЛ 1-1 М1:10

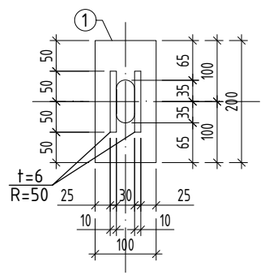

ХЭСЭГЛЭЛ-2 М1:20

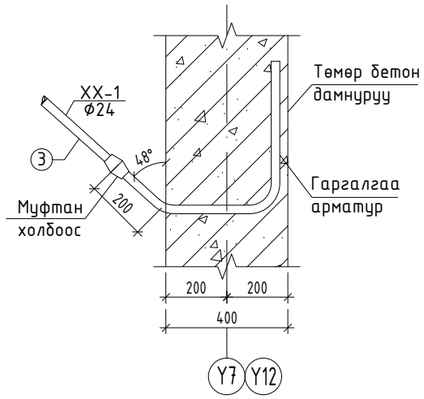

ТАЙЛБАР:

1. Гангийн анги С235.
2. Металл хийц эдлэл 1 цагаас доошгүй галд тэсвэрлэлтийн зэрэгтэй түрхлэгтэй байна.
3. Ширээлтийн өндөр 5-6мм. Бүтээцийн ширээлтийн өндөр нь ширээгдэж буй элементийн зузаанаас бага буюу тэнцүү байна.
4. Металл хийцийг бороотой үед болон хүйтний улиралд хасах температуртай үед ширээхийг хориглоно.
5. Эдэлхүүнийг өөр хооронд нь өндөр бат бэхтэй М20 боолтоор холбох буюу Э42 маркын электродоор гагнаж бэхэлнэ. Өндөр бэхжилттэй боолтны анги 10.9 ба ГОСТ 22356-77 стандартын дагуу сонгох ба түүнд хэрэглэх эрэг, жийрэгийг ГОСТ 22354-77 -ийн дагуу сонгож авна.
6. Бүх металл хийцийг угсарсны дараа гагнуурын шаваас, зэв зэргийг нь сайтар цэвэрлэсний дараа төмрийн будгаар 2 удаа будна.
7. Энэ хуудсыг холбогдох зургуудтай хамтатгаж үзнэ үү.

Байршлын схем

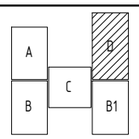

PROJECT LLC
ARCHITECTURE ENGINEERING & CONSULTING
БАРИЛГЫН ИЖ БҮРЭН ЗУРАГ ТӨСЛИЙН КОМПАНИ
"ЗЭДПРОЖЕКТ" ХХК

Дундговь аймаг, Эрдэнэдалай сум, 7-р баг
"640 ХҮҮХДИЙН СУУДАЛТАЙ СУРГУУЛЬ"-ийн БАРИЛГА

6.52 түвшний металл дамнуруунa холбоосууд, хэсэглэл				Үе шат: АЖЛЫН ЗУРАГ	
Инженер		Д.Занабазар	Масштаб: М1:200;50	Зургийн дугаар: ББ-103	Хуудас: ББ-167
Инженер		Б.Баасанжаргал	ЕГ Шифр:	ТГ Шифр: ЗП-23-37-180	Огноо: 2024 он
Шалгасан		Ж.Туул			

А3

Хэсэглэл-3 М1:20

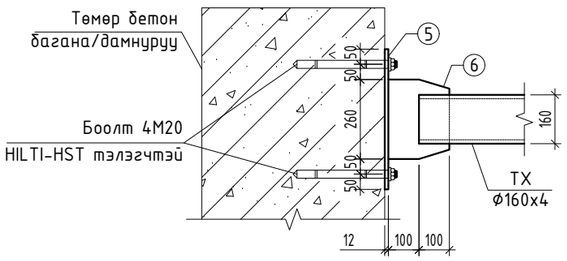

Хэсэглэл-4 М1:20

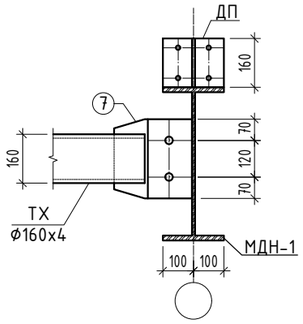

Хэсэглэл-5 М1:20

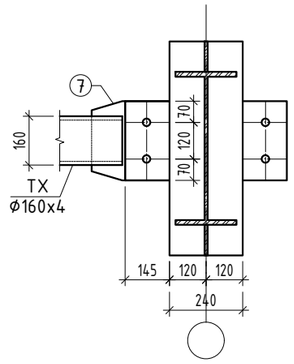

Позиц-5 М1:10

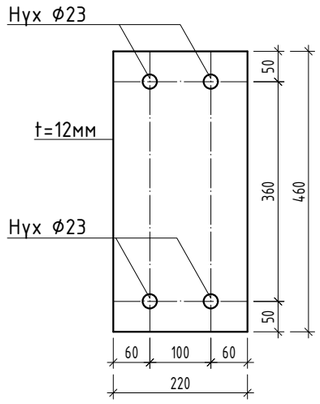

Позиц-6 М1:10

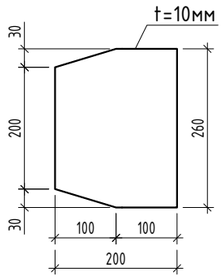

Позиц-7 М1:10

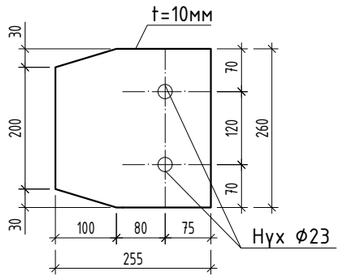

Материалын түүвэр

Поз	Нэр	Гангийн марк	Тоо	Жин /кг/	Тайлбар
1	2	3	4	5	6
Холбоос			1	1831.28	1831.28
Хэвтээ холбоос ХХ-1			8	42.24	337.92
1	-200х100х10	С235	1	1.57	1.57
2	-100х100х6	С235	2	4.71	9.42
3	холбоос Ф24 /М24/ L=8800	-	1	31.25	31.25
Трубан холбоос ТХ-1			4	104.54	418.17
ТХ-1	Ф160х4 L=5570	С235	1	85.72	85.72
5	-460х220х12	С235	1	9.53	9.53
6	-260х200х10	С235	1	4.08	4.08
7	-260х255х10	С235	1	5.20	5.20
Трубан холбоос ТХ-2			6	97.82	586.95
ТХ-2	Ф160х4 L=5680	С235	1	87.42	87.42
7	-260х255х10	С235	2	5.20	10.41
Трубан холбоос ТХ-3			2	102.70	205.39
ТХ-3	Ф160х4 L=5450	С235	1	83.88	83.88
5	-460х220х12	С235	1	9.53	9.53
6	-260х200х10	С235	1	4.08	4.08
7	-260х255х10	С235	1	5.20	5.20
Трубан холбоос ТХ-4			3	94.28	282.85
ТХ-4	Ф160х4 L=5450	С235	1	83.88	83.88
7	-260х255х10	С235	2	5.20	10.41
М20	ГОСТ7798-70 Өндөр бат бэхтэй Боолт		60		
М20	ГОСТ7798-70 HILTI-HST тэлэгчтэй L=300		24		

ТАЙЛБАР:

1. Гангийн анги С235.
2. Металл хийц эдлэл 1 цагаас доошгүй галд тэсвэрлэлтийн зэрэгтэй түрхлэгтэй байна.
3. Ширээлтийн өндөр 5-6мм. Бүтээцийн ширээлтийн өндөр нь ширээгдэж буй элементийн зузаанаас бага буюу тэнцүү байна.
4. Металл хийцийг бороотой үед болон хүйтний улиралд хасах температуртай үед ширээхийг хориглоно.
5. Эдэлхүүнийг өвөр хооронд нь өндөр бат бэхтэй М20 боолтоор холбох буюу Э42 маркын электродоор гагнаж бэхэлнэ. Өндөр бэхжилттэй боолтны анги 10.9 ба ГОСТ 22356-77 стандартын дагуу сонгох ба түүнд хэрэглэх эрэг, жийрэгийг ГОСТ 22354-77 -ийн дагуу сонгож авна.
6. Бүх металл хийцийг угсарсны дараа гагнуурын шаваас, зэв зэргийг нь сайтар цэвэрлэсний дараа төмрийн будгаар 2 удаа будна.
7. Энэ хуудсыг холбогдох зургуудтай хамтатгаж үзнэ үү.

Байршлын схем

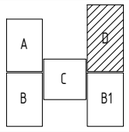

PROJECT
ARCHITECTURE ENGINEERING & CONSULTING
БАРИЛГЫН ИЖ БҮРЭН ЗУРАГ ТӨСЛИЙН КОМПАНИ
"ЗЭДПРОЖЕКТ" ХХК

Дундговь аймаг, Эрдэнэдалай сум, 7-р баг
"640 ХҮҮХДИЙН СУУДАЛТАЙ СУРГУУЛЬ"-ийн БАРИЛГА

6.52 түвшний металл дамнурууны холбоосууд, мат/түүвэр			Үе шат: АЖЛЫН ЗУРАГ		
Инженер		Д.Занабазар	Масштаб: М1:20;10	Зургийн дугаар: ББ-104	Хуудас: ББ-167
Инженер		Б.Баасанжаргал			
Шалгасан		Ж.Туул	ЕГ Шифр:	ТГ Шифр: ЗП-23-37-180	Огноо: 2024 он

6.52 ТҮВШНИЙ МЕТАЛЛ РАМЫН БАЙГУУЛАЛТ М1:200

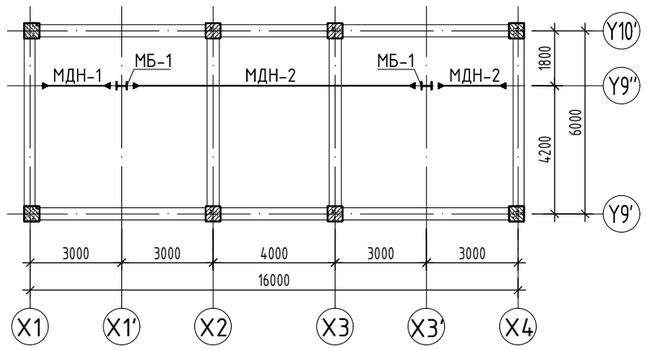

Y9'' ТЭНХЛЭГ ДАГУУХ МЕТАЛЛ РАМ М1:100

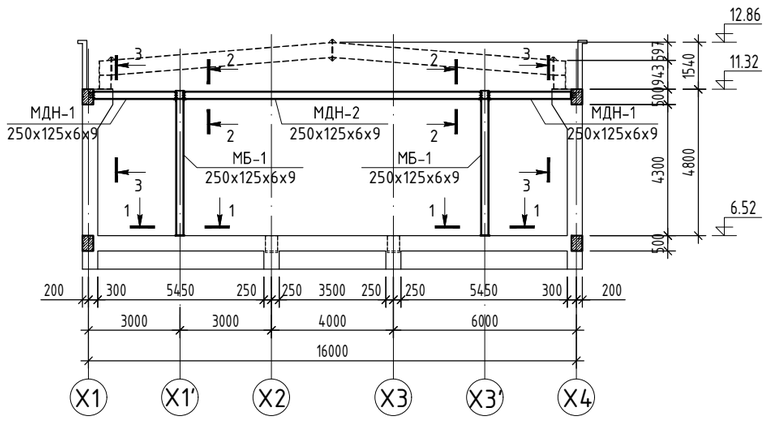

Материалын түүвэр

Поз	Нэр	Гангийн марк	Тоо	Жин /кг/	Тайлбар
1	2	3	4	5	6
	Металл рам		1	765.87	765.87
	Металл багана МБ-1 H250x125x6x9 L=4735	С235	2	140.63	281.26
	Металл дамнуруу МДН-1 H250x125x6x9 L=2695	С235	2	80.04	160.08
	Металл дамнуруу МДН-2 H250x125x6x9 L=9730	С235	1	288.98	288.98
	Ул төмөр УТ-1 -330x210x15	С235	2	8.16	16.32
	Лист төмөр ЛТ-1 -270x125x10	С235	4	2.65	10.60
	Лист төмөр ЛТ-2 -290x125x10	С235	2	2.85	5.69
1	L80x5 L=125	С235	4	0.73	2.94
	Анкер боолт АБ-1 M20 L=570		8		
	Анкер боолт АБ-2 M16 L=440		12		
	Боолт М20		24		

Огтлол 1-1 М1:20

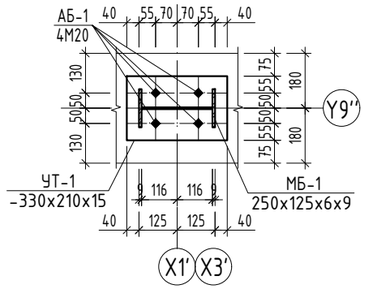

Огтлол 2-2 М1:20

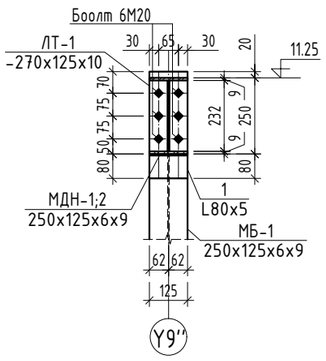

Огтлол 3-3 М1:20

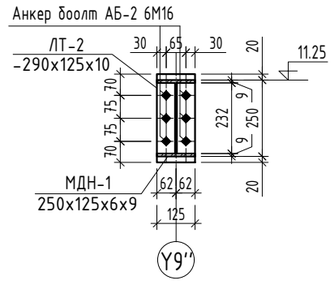

Анкер боолт АБ-1 М1:10

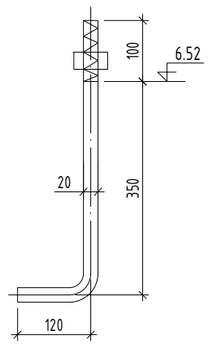

Анкер боолт АБ-2 М1:10

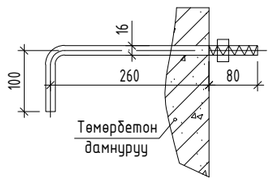

Ул төмөр УТ-1 М1:10

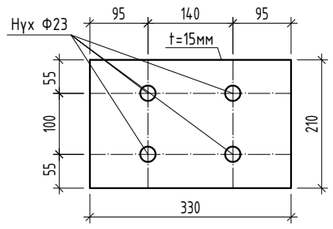

Лист төмөр ЛТ-1 М1:10

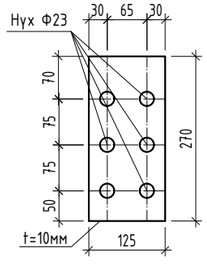

Лист төмөр ЛТ-2 М1:10

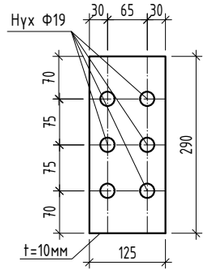

ТАЙЛБАР:

1. Гангийн анги С235.
2. Анкер боолтыг зураг үзүүлсэн хэмжээ байрлалд байршуулах бөгөөд анкер боолтны уртыг ажлын зургийн дагуу шалгасан байх шаардлагатай.
3. Анкер боолтыг багана, 11.32 түвшний дамнуруутай хамт цутгах ба цутгамал багана, дамнуруугны бетон гадаргуу болон метал дамнуруу хооронд гарсан зайг нарийн ширхэгтэй, өндөр маркын, өөрөө нягтардаг бетоноор чигжиж дүүргэнэ.
4. Анкер боолтын хүлцэх алдаа тэнхлэгээс +5 мм байна.
5. Металл хийц эдлэл 1 цагаас доошгүй галд тэсвэрлэлтийн зэргэтэй түрхлэгтэй байна.
6. Ширээлтийн өндөр 5-6мм. Бүтээцийн ширээлтийн өндөр нь ширээгдэж буй элементийн зузаанаас бага буюу тэнцүү байна.
7. Металл хийцийг бороотой үед болон хүйтний улиралд хасах температуртай үед ширээхийг хориглоно.
8. Эдэлхүүнийг өвөр хооронд нь өндөр бат бэхтэй М20 боолтоор холбох бүюу Э42 маркын электродоор гагнаж бэхэлнэ. Өндөр бэхжилттэй боолтны анги 10.9 ба ГОСТ 22356-77 стандартын дагуу сонгох ба түүнд хэрэглэх эрэг, жийрэгийг ГОСТ 22354-77 -ийн дагуу сонгож авна.
9. Боолтны нүхний диаметр боолтны диаметрээс 3мм-ээр илүү байна.
10. Бүх металл хийцийг угсарсны дараа гагнуурын шавааc, зэв зэргийг нь сайтар цэвэрлэсний дараа төмрийн будгаар 2 удаа будна.
11. Энэ хуудсыг холбогдох зургуудтай хамтатгаж үзнэ үү.

Байршлын схем

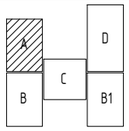

ARCHITECTURE ENGINEERING & CONSULTING
БАРИЛГЫН ИЖ БҮРЭН ЗУРАГ ТӨСЛИЙН КОМПАНИ
"ЗЭДПРОЖЕКТ" ХХК

Дундговь аймаг, Эрдэнэдалай сум, 7-р баг
"640 ХҮҮХДИЙН СУУДАЛТАЙ СУРГУУЛЬ"-ийн БАРИЛГА

Соёлын танхимын тайзны металл рамын байгуулалт, хэсэглэл			Үе шат: АЖЛЫН ЗУРАГ		
Инженер		Д.Занабазар	Масштаб: М1:100;20	Зургийн дугаар: ББ-105	Хуудас: ББ-167
Инженер		Б.Баасанжаргал	ЕГ Шифр:	ТГ Шифр: ЗП-23-37-180	Огноо: 2024 он
Шалгасан		Ж.Туул			

6.52-7.12 ТУВШНИЙ ТАЙЗНЫ МЕТАЛЛ ТУЛААСНЫ БАЙГУУЛАЛТ М1:100

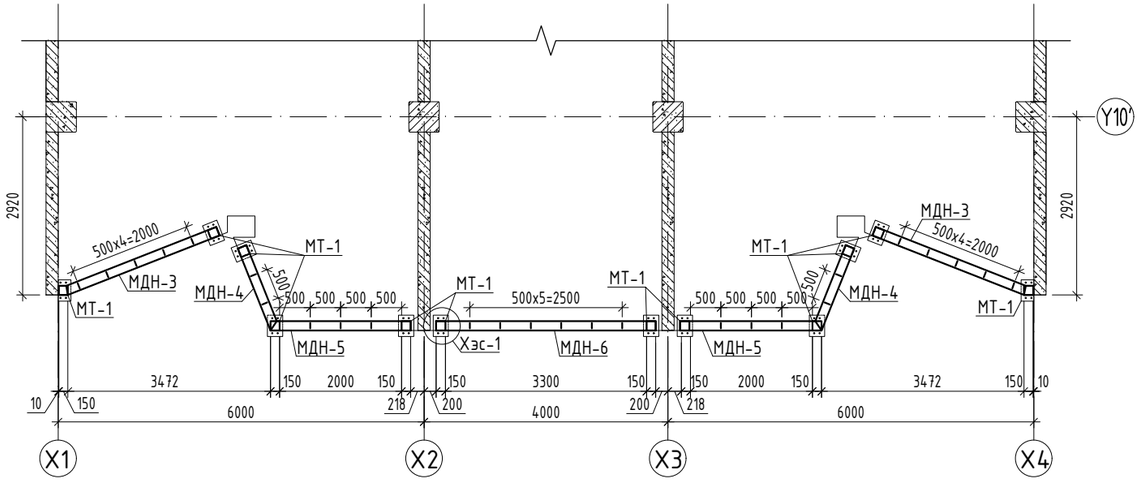

Материалын түүвэр

Поз	Нэр	Гангийн марк	Тоо	Жин /кг/	Тайлбар
1	2	3	4	5	6
	Металл тулаас		1	614.23	614.23
	Металл тулаас МТ-1 150x150x8 L=280	С235	12	9.51	114.07
	Металл дамнуруу МДН-3 150x150x8 L=2672	С235	2	90.71	181.43
	Металл дамнуруу МДН-4 150x150x8 L=1444	С235	2	48.89	97.78
	Металл дамнуруу МДН-5 150x150x8 L=2300	С235	2	7.81	15.62
	Металл дамнуруу МДН-6 150x150x8 L=3600	С235	1	12.22	12.22
1	100x90x10 L=3600	С235	24	0.71	16.96
2	ф14 L=360	А400	26	0.44	11.31
	Лист төмөр ЛТ-3 -350x250x10	С235	24	6.87	164.85
	Анкер боолт АБ-3 М18 L=340		48		

Хэсэглэл-1 М1:25

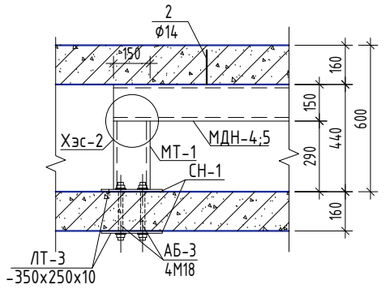

Суулгах нарийвч СН-1 М1:10

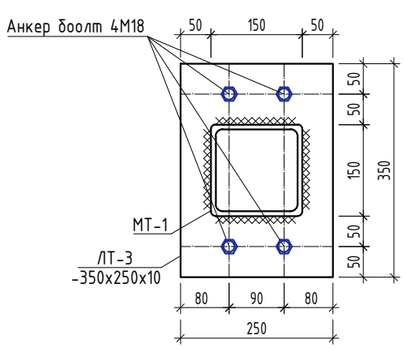

Лист төмөр ЛТ-3 М1:10

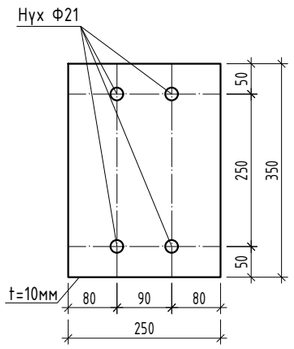

Анкер боолт АБ-3 М1:10

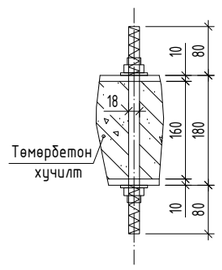

Хэсэглэл-2 М1:20

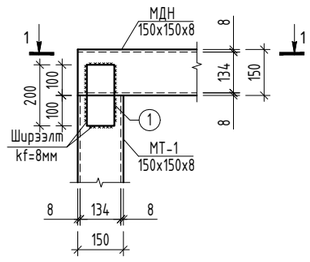

1 - 1

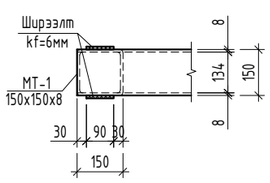

Хэсгийн тодорхойлолт

Поз	Загвар
2	140 / 80 / 140

ТАЙЛБАР:

1. Гангийн анги С235.
2. Анкер боолтыг зураг үзүүлсэн хэмжээ байрлалд байршуулах бөгөөд анкер боолтны уртыг ажлын зургийн дагуу шалгасан байх шаардлагатай.
3. Анкер боолтыг хучилттай хамт цутгана.
4. Металл хийц эдлэл 1 цагаас доошгүй галд тэсвэрлэлтийн зэргэтэй түрхлэгтэй байна.
5. Ширээлтийн өндөр 5-6мм. Бүтээцийн ширээлтийн өндөр нь ширээгдэж буй элементийн зузаанаас бага буюу тэнцүү байна.
6. Металл хийцийг бороотой үед болон хүйтний улиралд хасах температуртай үед ширээхийг хориглоно.
7. Эдэлхүүнийг өвөр хооронд нь Э42 маркын электродоор гагнаж бэхэлнэ.
8. Боолтны нүхний диаметр боолтны диаметрээс 3мм-ээр илүү байна.
9. Бүх металл хийцийг угсарсны дараа гагнуурын шавааг, зэв зэргийг нь сайтар цэвэрлэсний дараа төмрийн будгаар 2 удаа будна.
10. Энэ хуудсыг холбогдох зургуудтай хамтатгаж үзнэ үү.

Байршлын схем

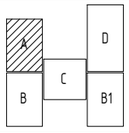

ARCHITECTURE ENGINEERING & CONSULTING
БАРИЛГЫН ИЖ БҮРЭН ЗУРАГ ТӨСЛИЙН КОМПАНИ
"ЗЭДПРОЖЕКТ" ХХК

Дундговь аймаг, Эрдэнэдалай сум, 7-р баг
"640 ХҮҮХДИЙН СУУДАЛТАЙ СУРГУУЛЬ"-ийн БАРИЛГА

Тайзны хучилтын металл тулаасны байгуулалт, хэсэглэл

Ye шат: АЖЛЫН ЗУРАГ

Инженер		Д.Занабазар	Масштаб: М1:100;20	Зургийн дугаар: ББ-105'	Хуудас: ББ-167
Инженер		Б.Баасанжаргал	ЕГ Шифр:	ТГ Шифр: ЗП-23-37-180	Огноо: 2024 он
Шалгасан		Ж.Туул			

1 2 3 4 5 6 7 8 А3

ЗООРИЙН ДАВХРЫН ХУЧИЛТЫН ХЭВНИЙ БАЙГУУЛАЛТ М1:100

/түвшин -0.08/

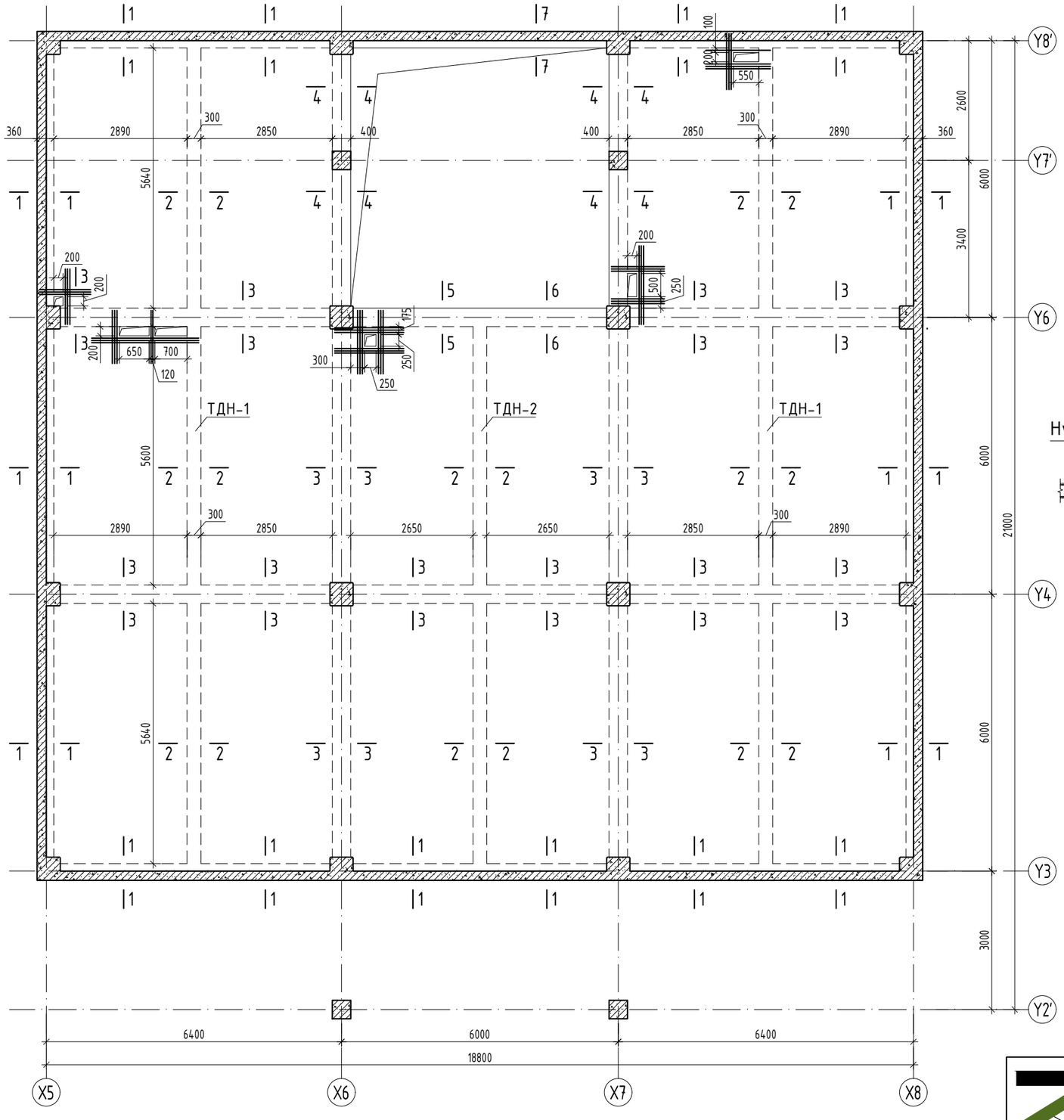

ОГТЛОЛ 1-1 М1:50

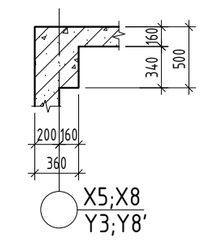

ОГТЛОЛ 2-2 М1:50

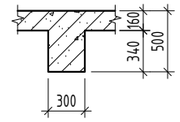

ОГТЛОЛ 3-3 М1:50

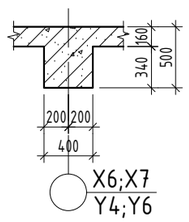

ОГТЛОЛ 4-4 М1:50

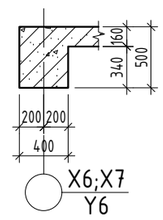

ОГТЛОЛ 5-5 М1:50

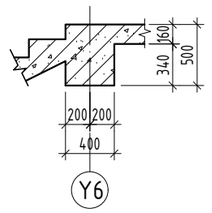

ОГТЛОЛ 6-6 М1:50

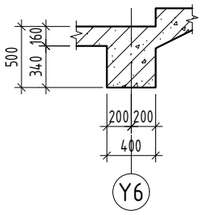

ОГТЛОЛ 7-7 М1:50

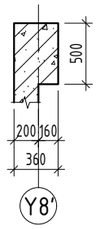

Нүхний арматурчлал хийх загвар-1

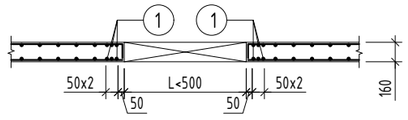

Нүхний арматурчлал хийх загвар-2

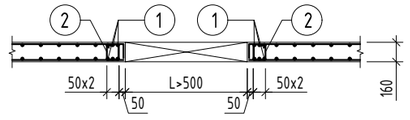

ЦУТГАМАЛ ТӨМӨР БЕТОН ЭДЛЭХҮҮНИЙ МАТЕРИАЛЫН ТОДОРХОЙЛОЛТ

поз	Тэмдэглэгээ	Нэр				Тоо ширхэг	Жин /кг/ нэгж	Жин /кг/ нийт
		Нүхний нэмэлт арматур				1	186.5	186.5
1	ГОСТ 34028-2022	A400	D 16	$L_{ум}$=	56700	2	89.49	179.0
2	ГОСТ 34028-2022	A240	D 8	L=	680	28	0.27	7.5

Хэсгийн тодорхойлолт

Поз	Загвар
2	

ТАЙЛБАР:

1. Энэхүү зургийг холбогдох зургуудтай хамтатган үзнэ.
2. Энэ зураг нүхэн дээр тавих нэмэгдэл арматурыг үзүүлж өгсөн бөгөөд түүврийг тухайн хучилтын арматурчлалын зургийн түүвэрт уртааш метрээр түүж үзүүлсэн.
3. Хучилтын зузаан 16 см байгааг анхаарна уу.
4. Хучилтын хэв болон рамын хэвийг уялдуулж хийнэ. Зөрсөн мохиолдолд заавал зураг төсөл зохиогчоос лавлаж тодорхой болгох.
5. Хучилтанд гарах нүхийг холбогдох зургуудтай хамтатгаж үзнэ үү.
6. Хучилтанд гарах нүхний ирмэгээр тавих нэмэлт арматурыг нүхний ирмэгээс 60см илүү гаргана.
7. Нүхний ирмэг хүртэл тавигдах дээд үеийн ажлын арматурын төгслөлийг доош 130 мм нугалж төгсгөх ёстойг анхаарна уу.

ТОВЧИЛСОН ҮГИЙН ТАЙЛБАР:

1. ТДН-1 - Туслах дамнуруу
2. ШДН-1 - Шатны дамнуруу

Байршлын схем	Зөвшөөрөлцсөн	
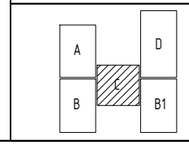	БА	Х.Мөнхнаран
	ХАС	Г.Наранболор
	ХТ, ДГ	Г.Эрхэмбаяр
	ЦБҮ	Б.Билгүүн
	ХД, ГД	Г.Отгонжаргал

ARCHITECTURE ENGINEERING & CONSULTING

БАРИЛГЫН ИЖ БҮРЭН ЗУРАГ ТӨСЛИЙН КОМПАНИ

"ЗЭДПРОЖЕКТ" ХХК

Дундговь аймаг, Эрдэнэдалай сум, 7-р баг

"640 ХҮҮХДИЙН СУУДАЛТАЙ СУРГУУЛЬ"-ийн БАРИЛГА

Зоорийн давхрын хучилтын хэвний байгууламт			Үе шат: АЖЛЫН ЗУРАГ		
Инженер		Д.Занабазар	Масштаб: М1:100	Зургийн дугаар: ББ-106	Хуудас: ББ-167
Инженер		Б.Баасанжаргал	ЕГ Шифр:	ТГ Шифр: ЗП-23-37-180	Огноо: 2024 он
Шалгасан		Ж.Туул			

1-Р ДАВХРЫН ХУЧИЛТЫН ХЭВНИЙ БАЙГУУЛАЛТ М1:100

/түвшин 3.22/

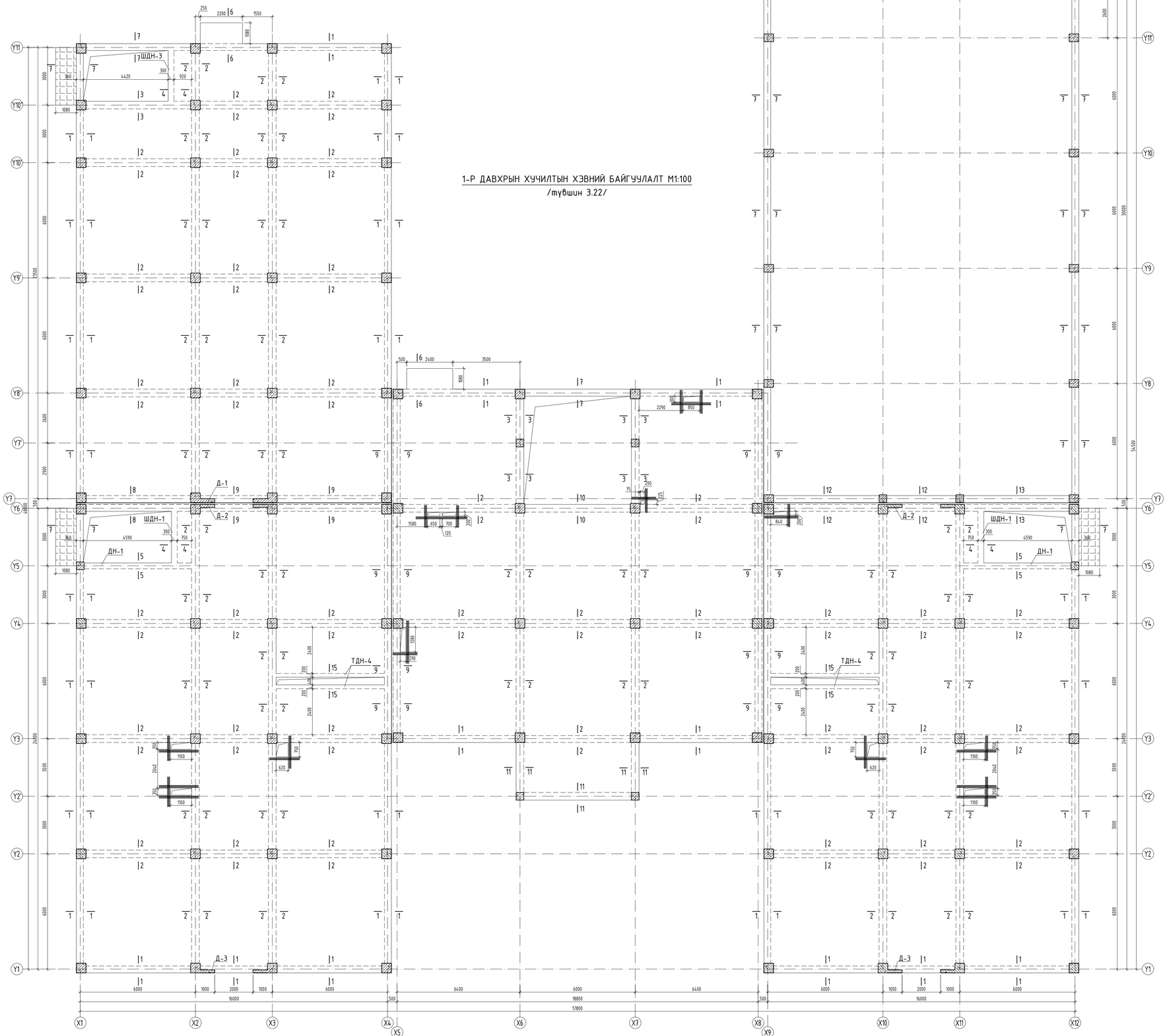

ОГТЛОЛ 1-1 М1:50

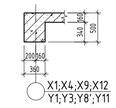

X1;X4;X9;X12
Y1;Y3;Y8';Y11

ОГТЛОЛ 2-2 М1:50

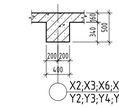

X2;X3;X6;X7;X10;X11
Y2;Y3;Y4;Y6;Y8';Y9';Y10';Y10''

ОГТЛОЛ 3-3 М1:50

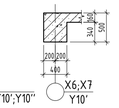

X6;X7
Y10'

ОГТЛОЛ 4-4 М1:50

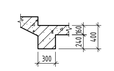

ОГТЛОЛ 5-5 М1:50

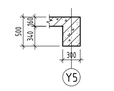

Y5

ОГТЛОЛ 6-6 М1:50

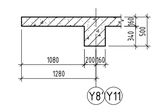

Y8'Y11

ОГТЛОЛ 7-7 М1:50

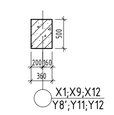

X1;X9;X12
Y8';Y11;Y12

ОГТЛОЛ 8-8 М1:50

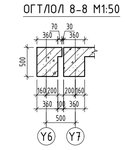

Y6 Y7

ОГТЛОЛ 9-9 М1:50

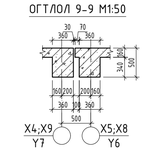

X4;X9
Y7

X5;X8
Y6

ОГТЛОЛ 10-10 М1:50

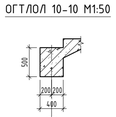

Y6

ОГТЛОЛ 11-11 М1:50

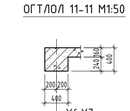

X6;X7
Y2

ОГТЛОЛ 12-12 М1:50

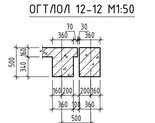

Y6 Y7

ОГТЛОЛ 13-13 М1:50

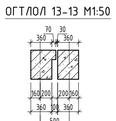

Y6 Y7

ОГТЛОЛ 14-14 М1:50

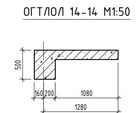

X12

ОГТЛОЛ 15-15 М1:50

Нухний арматурчлал хийх загвар-1

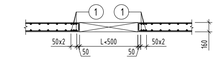

Нухний арматурчлал хийх загвар-2

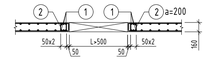

Хэсгийн тодорхойлолт

Поз	Загвар
2	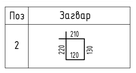

ЦУТГАМАЛ ТӨМӨР БЕТОН ЭДЛЭХҮҮНИЙ МАТЕРИАЛЫН ТОДОРХОЙЛОЛТ

поз	Тэмдэглэгээ	Нэр				Тоо шир	Жин /кг/ нэгж	Жин /кг/ нийт
		Нухний нэмэлт арматур				1	444.1	444.1
1	ГОСТ 34028-2022	A400	D 16	$L_{ш}$=	12880	2	203.29	406.6
2	ГОСТ 34028-2022	A240	D 8	L=	680	140	0.27	37.6

ТОВЧИЛСОН УГИЙН ТАЙЛБАР:

1. ТДН-1 – Тулах дамцуурэг
2. ШДН-1 – Шатны дамцуурэг
3. ДН-1 – Дэмцуурэг
4. Д-1 – Диафрагм

ТАЙЛБАР:

1. Энэхүү зурагийг холбогдох зураг төслийн хамтатган үзнэ.
2. Энэ зурагт нүхэн дээр тавих нэмэлт арматурыг үзүүлж өгсөн бөгөөд түүнийг тухайн хучилтын арматурчлалын зурагийн түүвэрт цэгцлэн нягтруулж тушаана.
3. Хучилтын зузаан 16 см байгаасаа анхаарна уу.
4. Хучилтын хэв болон ровын хэвийг уялдуулж хийнэ. Зөрсөн тохиолдолд загвал зураг төсөл зохиогчоос лавлаж тодорхой болгох.
5. Хучилтанд гарах нүхийг холбогдох зураг төслийн хамтатган үзнэ үү.
6. Хучилтанд гарах нүхний цэмэлэг тавих нэмэлт арматурыг зурагийн дагуу хийж гүйцэтгэнэ.
7. Нүхний ирмэг хүртэл тавигдах дээд үеийн ажлын арматурын төгсгөлийг доош 130 мм нугалж төгсгөх ёстойг анхаарна уу.

Байршлын схем	Зөвшөөрөлцсөн		
	БА		Х.Мөнхнаран
	ХАС		Г.Наранболор
	ХТ, ДГ		Г.Эрхэмбаяр
	ЦБҮ		Б.Билгүүн
	ХД, ГД		Г.Отгонжаргал

Дунговь аймаг, Эрдэнэдалай сум, 7-р баг

"640 ХҮҮХДИЙН СУУДАЛТАЙ СУРГУУЛЬ"-ийн БАРИЛГА

1-р давхрын хучилтын хэвний байгууламж				Үе шат:	АЖЛЫН ЗУРАГ
Инженер		Д.Занадазар	Масштаб: М1:100	Зурагийн дугаар:	Хуудас:
Инженер		Б.Баасанжаргал		ББ-107	ББ-167
Шалгасан		Ж.Түүл	ЕГ Шифр:	ТГ Шифр: 3П-23-37-180	Огноо: 2024 он

"ЗЗДПРОЖЕКТ" ХХК

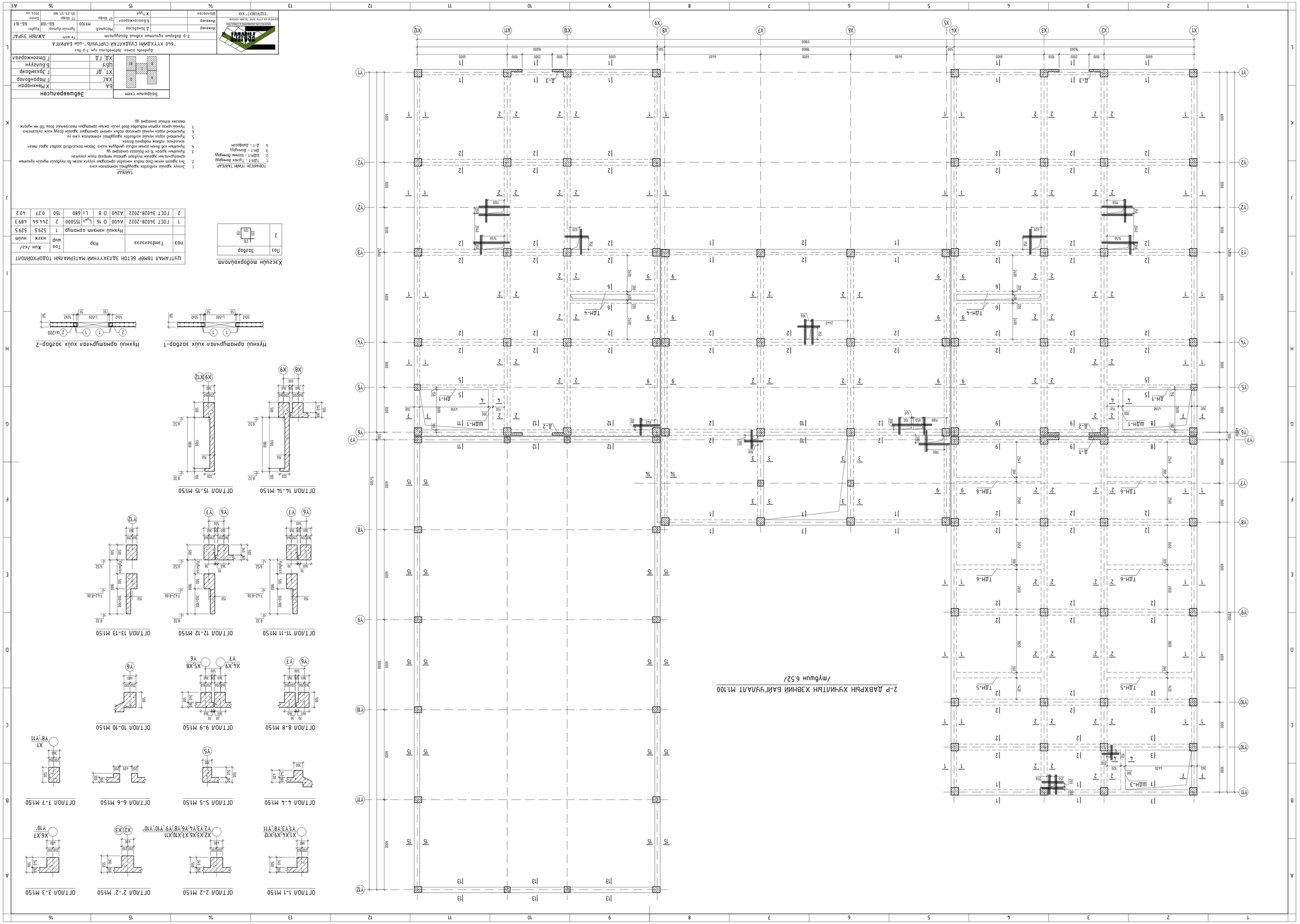

ЦУГЛАМАА ТӨМӨР БЕТОН ДАЛДХХҮЧНИЙ МАТЕРИАЛЫН ТОДОРХОЙЛОЛТ

Noз	Зэвсэг		Нэр	Too шир	Жин /кг/ нэгж	Жин нийт
1	ГОСТ 3Б428-2022	Нүхний өнгөлөн хамгаалах		1	529.5	529.5
2	ГОСТ 3Б428-2022	A240	D 16	$L_{шт}$= 155000	2	244.64	489.3
			D 8	L=680	150	0.27	40.2

Хэсчийн модоройлолт

Піз	Зэвсэг	
2	270	200 120 150

ТОВЧИЛСОН ГҮЙЛТ ТАЛБАР:
1 ТДН-1 - Тусгаг дэнжийн
2 ШДН-1 - Шилэн дэнжийн
3 ДН-1 - Дэнжийн
4 Д-1 - Д-шорооны

ТАЙЛБАР:
1 Энэхүү зураг хэсэгчлэх зураг нарийвчлал өнгөлөлтийн хэмжээтэй учиг.
2 Зэв зураг нугал дээр тавих нарийвчлал өрөмдлөг гүйцэтгэх есөн бүтээгдэхүүнийн хучилтын өрөмдлөгийн гүйцэтгэх схемийг харна уу.
3 Хучилтын дээрх 5 см бетонон өнгөлгөө
4 Хучилтын доод талын хэвлэл цацрагийг хянах. Зөрөөс хяналтгүйгээс хамгаалах ажил.
хэсэгчлэх аргаар нугалах хэсгийн цацрагийг хянаарай. Зөрөөс хяналтгүйгээс хамгаалах ажил.
5 Хучилтын дээрх нугалах хэсгийн цацрагийг хянаарай. Зөрөөс хяналтгүйгээс хамгаалах ажил.
6 Нүхний цэвэр хурим нугалах хэсгийн өмнө агаар өрөмдлөгийн мөсөлдөлтийг хянаарай.
7 Нүхний цэвэр хурим нугалах хэсгийн өмнө агаар өрөмдлөгийн мөсөлдөлтийг хянаарай.
мөсөлдөх өтгөн онцгойлох уд

Байршил схем		Зөвшөөрөлтэй
БА	Х.Мөнхцэцэг	
ХАС	Г.Нарангэрэл	
ХТ, ДГ	Г.Зоригмаа	
ШБГ	Б.Болгуун	
ХДГ, ГД	Г.Оюунчимэг	

Дундговь аймаг, Эрдэнэдалай сум, 1-р баг
"БАЯНЗАЯ" ГРУПП ХХК
"ТОВ УУЛЫН ҮЙЛДВЭРЛЭЛ ХОМСОМОЛ"-ийн БАРИЛГА
АЖЛЫН ЗҮГЛЭР
2-р давхрын хучилтын өрөмдлөг Масштаб: 1:100 Зурсан огноо: 66-108
Инженер Д.Золбоохорол Инженер Б.Баасанжаргал ЕТ шөнө: ТТ шөнө: 30-23-37-190 2024 он
Шалгасан Х.Гүрэн

СОЁЛЫН ТАНХИМЫН ТАЙЗНЫ ХУЧИЛТЫН ХЭВНИЙ БАЙГУУЛАЛТ М1:100

/тувшин 7.12/

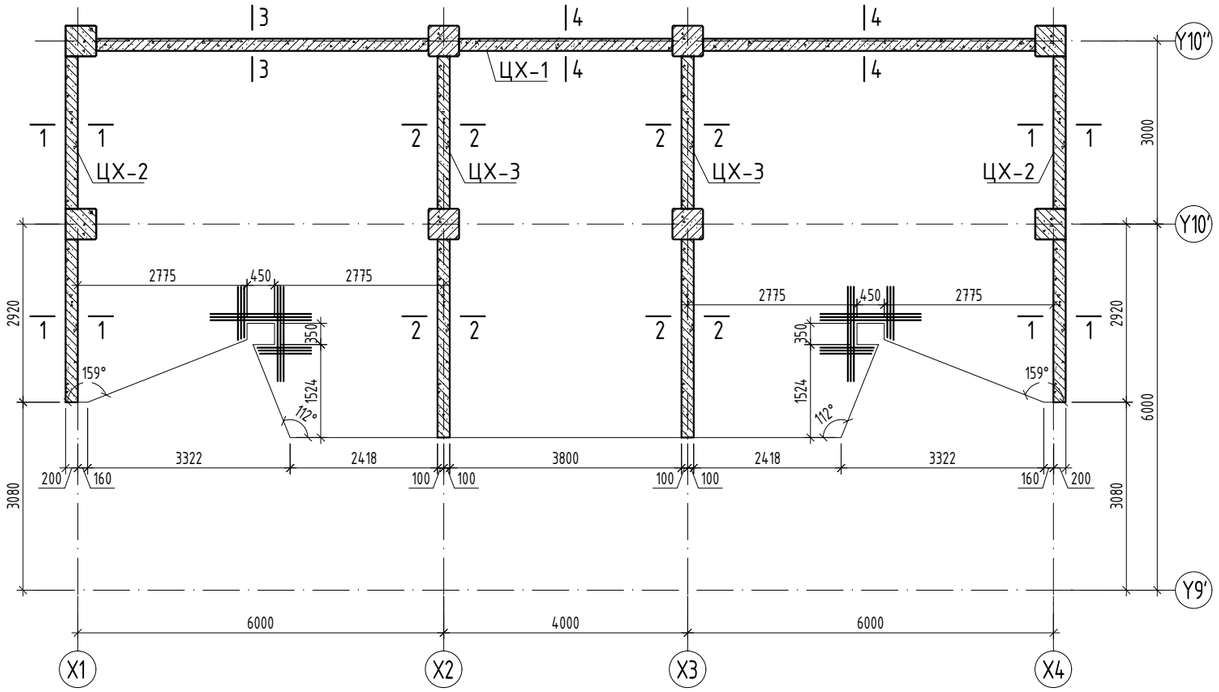

ОГТЛОЛ 1-1 М1:50

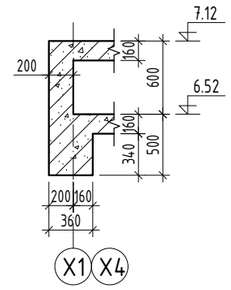

ОГТЛОЛ 2-2 М1:50

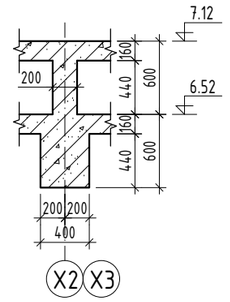

ОГТЛОЛ 3-3 М1:50

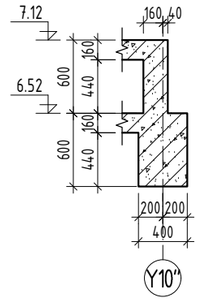

ОГТЛОЛ 4-4 М1:50

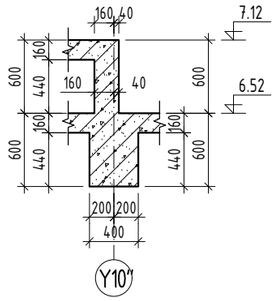

Нүхний арматурчлал хийх загвар-1

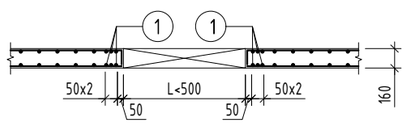

ЦУТГАМАЛ ТӨМӨР БЕТОН ЭДЛЭХҮҮНИЙ МАТЕРИАЛЫН ТОДОРХОЙЛОЛТ								
поз	Тэмдэглэгээ	Нэр				Тоо шир	Жин /кг/	
							нэгж	нийт
		Нүхний нэмэлт арматур				1	47.4	47.4
1	ГОСТ 34028-2022	A400	D 16	$L_{ум}$=	15000	2	23.68	47.4

ТАЙЛБАР:

1. Энэхүү зургийг холбогдох зургуудтай хамтатган үзнэ.
2. Энэ зурагт нүхэн дээр тавих нэмэгдэл арматурыг үзүүлж өгсөн ба түүврийг тухайн хучилтын арматурчлалын зургийн түүвэрт уртааш метрээр түүж үзүүлсэн.
3. Хучилтын зузаан 16 см байгааг анхаарна уу.
4. Хучилтын хэв болон рамын хэвийг уялдуулж хийнэ. Зөрсөн тохиолдолд заавал зураг төсөл зохиогчоос лавлаж тодорхой болгох.
5. Хучилтанд гарах нүхийг холбогдох зургуудтай хамтатгаж үзнэ үү.
6. Хучилтанд гарах нүхний ирмэгээр тавих нэмэлт арматурыг зургийн дагуу хийж гүйцэтгэнэ.
7. Нүхний ирмэг хүртэл тавигдах дээд үеийн ажлын арматурын төгслөлийг доош 130 мм нугалж төгсгөх ёстойг анхаарна уу.

Байршлын схем	Зөвшөөрөлцсөн		
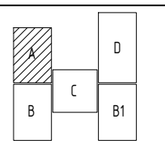	БА		Х.Мөнхнаран
	ХАС		Г.Наранболор
	ХТ, ДГ		Г.Эрхэмбаяр
	ЦБУ		Б.Билгүүн
	ХД, ГД		Г.Отгонжаргал

"ЗЗДПРОЖЕКТ" ХХК

ARCHITECTURE ENGINEERING & CONSULTING

БАРИЛГЫН ИЖ БҮРЭН ЗУРАГ ТӨСЛИЙН КОМПАНИ

Дундговь аймаг, Эрдэнэдалай сум, 7-р баг

''640 ХҮҮХДИЙН СУУДАЛТАЙ СУРГУУЛЬ''-ийн БАРИЛГА

Соёлын танхимын тайзны хучилтын хэвний байгуулалт			Ye шат: АЖЛЫН ЗУРАГ	
Инженер		Д.Занабазар	Масштаб: М1:100	Зургийн дугаар: ББ-109 / Хуудас: ББ-167
Инженер		Б.Баасанжаргал	ЕГ Шифр:	ТГ Шифр: ЗП-23-37-180 / Огноо: 2024 он
Шалгасан		Ж.Туул		

А3

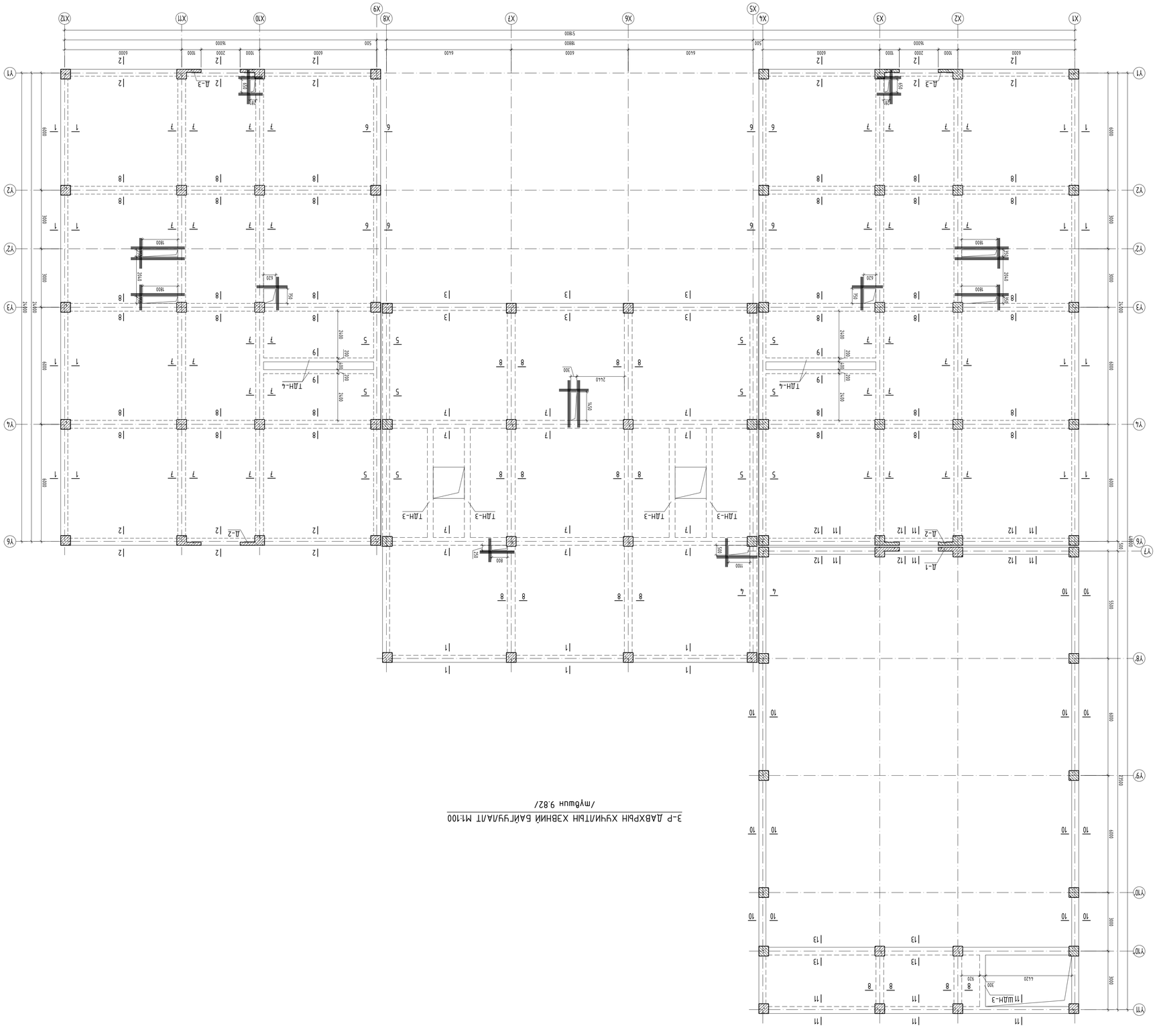

3-р давхрын хучилтын хэвний байгуулалт М1:100
/мубшин 9.82/

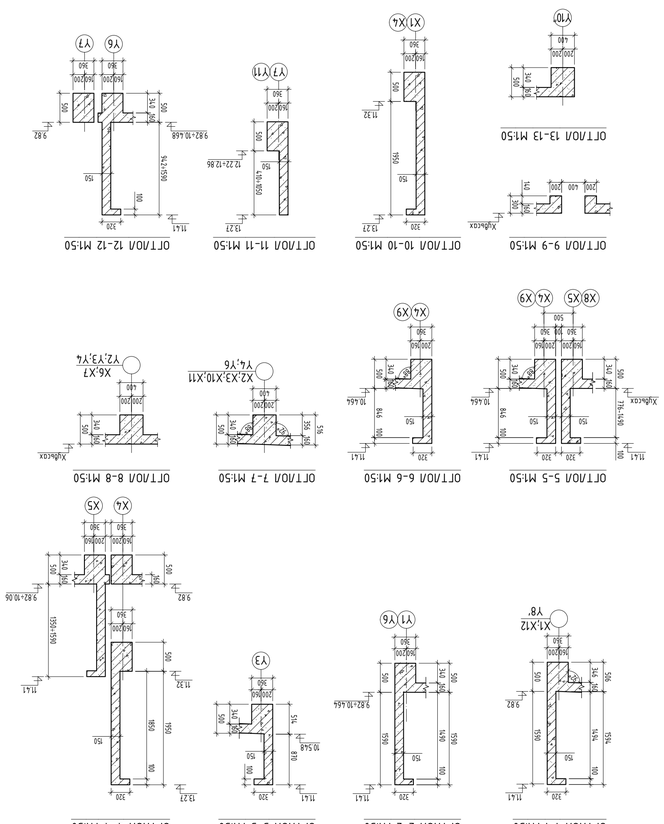

Хэсчиин модорхоилолт

Поз	Зазвар
2	120 / 150 / 270

ЦУТГАМАЛ ТӨМӨР БЕТОН ЗДЛЭХҮҮНИЙ МАТЕРИАЛЫН ТОДОРХОЙЛОЛТ

поз	Тэмдэлэгээ	Нэр	Тоо шир	Жин /кг/ нэгж	Жин /кг/ нийт
1	ГОСТ 34028-2022	А400 D 16 $L_{ур}$= 155000	2	244.64	489.3
2	ГОСТ 34028-2022	А240 D 8 L= 680	180	0.27	48.3

ТАЙЛБАР:

1. Энэхүү ҳурдатгалт холбоосдох ҳурдаслаг хэмжилтэн ҳэмэ.
2. Зна ҳурдатгал нүхэн дээр тодох нэмэлдэл ормоцлыг ҳэрхүүгж ёсгөн бо түрбрлыг тухайн хучилтын ормоцлыгчилан ҳурдаслаг түрбрлэн цоолтоо нэмэрэр түүгж ҳэгүүгжэн
3. Хучилтын ҳурдаслаг 15 см бэлгэлэг ормоцлыг ҳу
4. Хучилтын хэд болон рамын хэдлыг цуцлуулж хийнэ. Зөрсөн тохиолдолд зөрдөл ҳурдаслаг төсөл
5. Хучилтанд зорах нүхнийг холбоосдох ҳурдаслаг хэмжилтэнж ҳэмэ ҳу.
6. Хучилтанд зорах нүхнийг ормоцлыг тодох нэмэлт ормоцлыг ҳурдаслаг дэлгэ хийнэ хучилтэнж.
7. Нүхнийг ормоцлыг хурдаслаг тодох дэлд ҳурдаслаг ормоцлыг тоолгаг ҳурдаслаг тоолгаг ёсгөлгаг ормоцлыг ҳу

Байрлалын схем	Зөвшөөрөлцсөн
БА	Х.Мөнхнаран
ХАС	Г.Нарандолор
ХТ, ДГ	Г.Эрхэмбаяр
ЦБУ	Б.Болгуун
ХД, ГД	Г.Ольгонжарал

Дундгөвь аймаг, Эрдэнэдалай сум, 7-р баг
"640 ХУУХДИЙН СУУДАЛТАЙ СУРГУУЛЬ"-ийн БАРИЛГА

Инженер	Д.Зонгодзор	Масштаб:	М1:100	Зурсан бугаар	Хуудас: 66-110
Инженер	Б.Бэлсонжарал	Ег. Шифр:		Ег. Шифр: 31-23-37-180	Огноо: 2024 он
Шалгасан	Ж.Гуул				

Ж.ЭЛЬН ЗУРАГ

Ге шат: АЖЛЫН ЗУРАГ

РАДЭКС
АРХИТЕКТ ПРОЕКТИРОВАНИЙ СУДАЛТАЙ
Мастерская ЗАРЕГИСТРИРОВАНА ПРАВИТЕЛЬСТВОМ УЛАНБАТОРА
"ЗАДГРОЖЕКТ" ХХХ

1-Р ДАВХРЫН ХУЧИЛТЫН ДООД ҮЕИЙН АРМАТУРЧЛАЛ М1:100 "А" БЛОК

/түвшин 3.22/

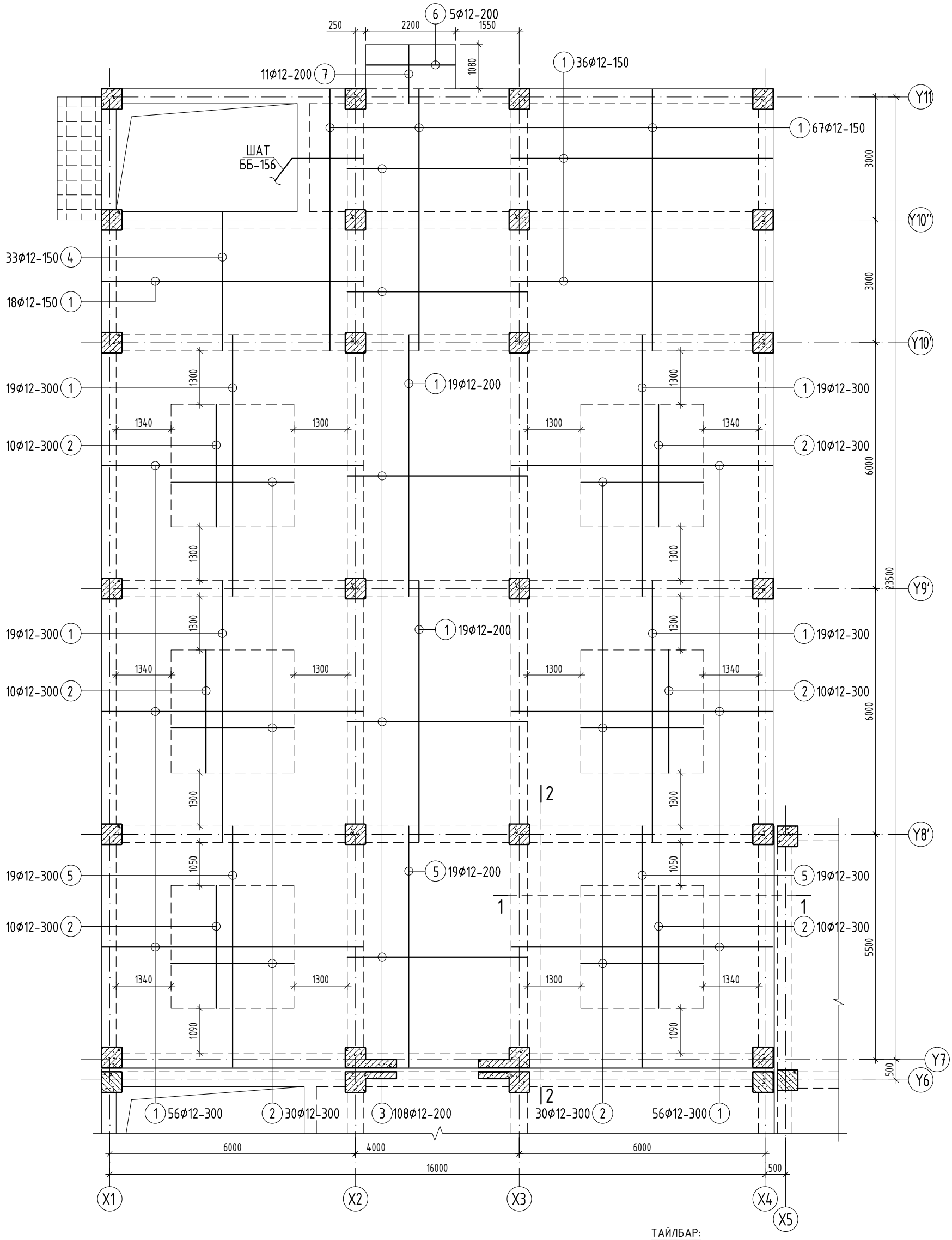

ТАЙЛБАР:

1. Энэхүү зургийг холбогдох зургуудтай хамтатган үзнэ.
2. Хучилтын зузаан 160 мм байгааг анхаарна уу. Мөн хамгаалалтын үе 15 мм болно.
3. Дамнурууны оглолуудыг рамын зурагтай тулгаж үзнэ. Зөрсөн тохиолдолд заавал зураг зохиогчоос лавлаж тодорхой болгохыг анхаарна уу.
4. Хучилтанд гарах нүхийг холбогдох зургуудтай хамтатгаж үзнэ үү.
5. Хучилтанд гарах нүхний ирмэгээр тавих нэмэлт арматурыг зургийн дагуу хийж гүйцэтгэнэ.
6. Нүхний ирмэг хүртэл тавигдах дээд үеийн ажлын арматурын төгслөлийг доош 130 мм нугалаж төгсгөх ёстойг анхаарна уу.
7. Цутгамал хийцэд хэрэглэх арматур нь зэвэрч муудаагүй, тахийж мурийгаагүй, стандартын шаардлагыг хангасан байх ёстой.
8. Цутгамал бетон, төмөрбетон ажлыг гүйцэтгэхдээ барилгын норм да дүрэм БНбД 52-02-05, БД-52-102-04-ын зохих заавруудыг дагаж мөрдөх ёстой.

Байршлын схем

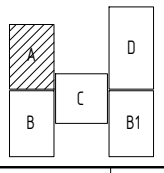

PROJECT LLC
ARCHITECTURE ENGINEERING & CONSULTING
БАРИЛГЫН ИЖ БҮРЭН ЗУРАГ ТӨСЛИЙН КОМПАНИ
"ЗЭДПРОЖЕКТ" ХХК

Дундговь аймаг, Эрдэнэдалай сум, 7-р баг

''640 ХҮҮХДИЙН СУУДАЛТАЙ СУРГУУЛЬ''-ийн БАРИЛГА

1-р давхрын хучилтын доод үеийн арматурчлал "А" блок				Үе шат: АЖЛЫН ЗУРАГ	
Инженер		Д.Занабазар	Масштаб: М1:100	Зургийн дугаар: ББ-111	Хуудас: ББ-167
Инженер		Б.Баасанжаргал	ЕГ Шифр:	ТГ Шифр: ЗП-23-37-180	Огноо: 2024 он
Шалгасан		Ж.Туул			

1-Р ДАВХРЫН ХУЧИЛТЫН ДЭЭД ҮЕИЙН АРМАТУРЧЛАЛ М1:100 "А" БЛОК

/түвшин 3.22/

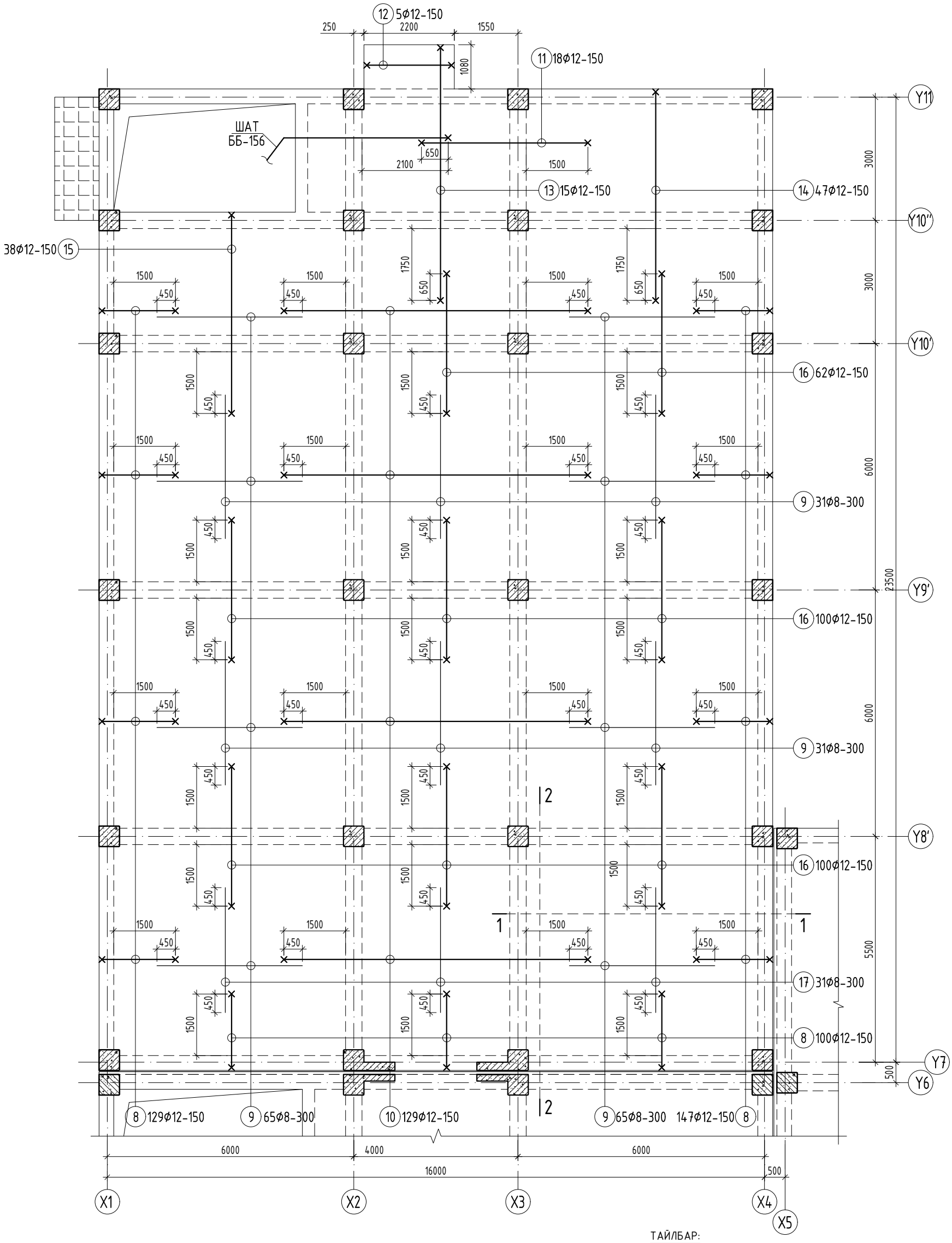

ТАЙЛБАР:

1. Энэхүү зургийг холбогдох зургуудтай хамтатган үзнэ.
2. Хучилтын зузаан 160 мм байгааг анхаарна уу. Мөн хамгаалалтын үе 15 мм болно.
3. Дамнурууны огтлолуудыг рамын зурагтай тулгаж үзнэ. Зөрсөн тохиолдолд заавал зураг зохиогчоос лавлаж тодорхой болгохыг анхаарна уу.
4. Хучилтанд гарах нүхийг холбогдох зургуудтай хамтатгаж үзнэ үү.
5. Хучилтанд гарах нүхний ирмэгээр тавих нэмэлт арматурыг зургийн дагуу хийж гүйцэтгэнэ.
6. Нүхний ирмэг хүртэл тавигдах дээд үеийн ажлын арматурын төгслөлийг доош 130 мм нугалаж төгсгөх ёстойг анхаарна уу.
7. Цутгамал хийцэд хэрэглэх арматур нь зэвэрч муудаагүй, тахийж мурийгаагүй, стандартын шаардлагыг хангасан байх ёстой.
8. Цутгамал бетон, төмөрбетон ажлыг гүйцэтгэхдээ барилгын норм да дүрэм БНбД 52-02-05, БД-52-102-04-ын зохих заавруудыг дагаж мөрдөх ёстой.

Байршлын схем

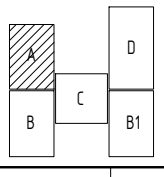

"ЗЗДПРОЖЕКТ" ХХК

Дундговь аймаг, Эрдэнэдалай сум, 7-р баг

''640 ХҮҮХДИЙН СУУДАЛТАЙ СУРГУУЛЬ''-ийн БАРИЛГА

1-р давхрын хучилтын дээд үеийн арматурчлал "А" блок				Үе шат: АЖЛЫН ЗУРАГ	
Инженер		Д.Занабазар	Масштаб: М1:100	Зургийн дугаар: ББ-112	Хуудас: ББ-167
Инженер		Б.Баасанжаргал	ЕГ Шифр:	ТГ Шифр: ЗП-23-37-180	Огноо: 2024 он
Шалгасан		Ж.Туул			

ОГТЛОЛ 1-1 М1:50

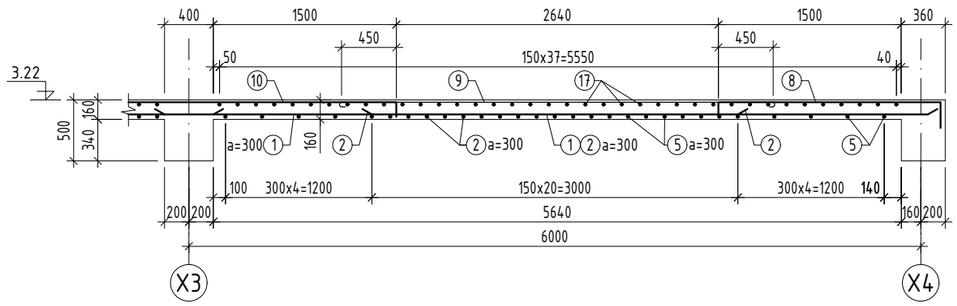

ОГТЛОЛ 2-2 М1:50

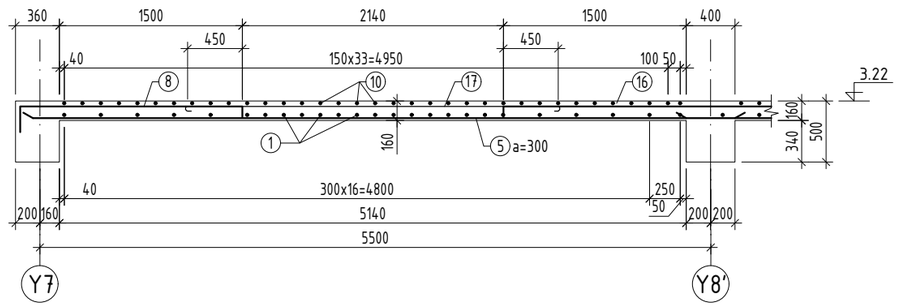

Хэсгийн тодорхойлолт

Поз	Загвар	Поз	Загвар
8	200 — 1840 — 130	13	130 — 6210 — 130
9	60 — 3540 — 60	14	130 — 5130 — 130
10	130 — 7400 — 130	15	130 — 4880 — 130
11	130 — 4050 — 130	16	130 — 3400 — 130
12	130 — 2170 — 130	17	60 — 3040 — 60

ТАЙЛБАР:

1. Энэхүү зургийг холбогдох зургуудтай хамтатган үзнэ.
2. Хучилтын зузаан 160 мм байгааг анхаарна уу. Мөн хамгаалалтын үе 15 мм болно.
3. Дамнурууны огтлолуудыг рамын зураглай тулгаж үзнэ. Зөрсөн тохиолдолд заавал зураг зохиогчоос лавлаж тодорхой болгохыг анхаарна уу.
4. Хучилтанд гарах нүхийг холбогдох зургуудтай хамтатгаж үзнэ үү.
5. Хучилтанд гарах нүхний ирмэгээр тавих нэмэлт арматурыг зургийн дагуу хийж гүйцэтгэнэ.
6. Нүхний ирмэг хүртэл тавигдах дээд үеийн ажлын арматурын төгслөлийг доош 130 мм нугалаж төгсгөх ёстойг анхаарна уу.
7. Цутгамал хийцэд хэрэглэх арматур нь зэвэрч муудаагүй, махийж мурийгаагүй, стандартын шаардлагыг хангасан байх ёстой.
8. Цутгамал бетон, төмөрбетон ажлыг гүйцэтгэхдээ барилгын норм ба дүрэм БНбД 52-02-05, БД-52-102-04-ын зохих заавруудыг дагаж мөрдөх ёстой.

ЦУТГАМАЛ ТӨМӨР БЕТОН ЭДЛЭХҮҮНИЙ МАТЕРИАЛЫН ТОДОРХОЙЛОЛТ

поз	Тэмдэглэгээ	Нэр				Тоо шир	Жин /кг/ нэгж	Жин /кг/ нийт
		1-р давхрын хучилтын арматурчлал				1	6453.2	6453.2
		Доод үе				1	3120.1	3120.1
1	ГОСТ 34028-2022	A400	D 12	L=	6370	347	5.66	1962.4
2	ГОСТ 34028-2022	A400	D 12	L=	3000	120	2.66	319.6
3	ГОСТ 34028-2022	A400	D 12	L=	4370	108	3.88	419.0
4	ГОСТ 34028-2022	A400	D 12	L=	3370	33	2.99	98.7
5	ГОСТ 34028-2022	A400	D 12	L=	5870	57	5.21	297.1
6	ГОСТ 34028-2022	A400	D 12	L=	2170	5	1.93	9.6
7	ГОСТ 34028-2022	A400	D 12	L=	1400	11	1.24	13.7
		Дээд үе				1	3333.1	3333.1
8	ГОСТ 34028-2022	A400	D 12	L=	2170	376	1.93	724.39
9	ГОСТ 34028-2022	A240	D 8	L=	3660	192	1.44	277.28
10	ГОСТ 34028-2022	A400	D 12	L=	7660	129	6.80	877.28
11	ГОСТ 34028-2022	A400	D 12	L=	4310	18	3.83	68.88
12	ГОСТ 34028-2022	A400	D 12	L=	2430	5	2.16	10.79
13	ГОСТ 34028-2022	A400	D 12	L=	6470	15	5.74	86.16
14	ГОСТ 34028-2022	A400	D 12	L=	5390	47	4.79	224.91
15	ГОСТ 34028-2022	A400	D 12	L=	5140	38	4.56	173.41
16	ГОСТ 34028-2022	A400	D 12	L=	3660	262	3.25	851.34
17	ГОСТ 34028-2022	A240	D 8	L=	3160	31	1.25	38.65
		Материал B25 V=49.6 м3						

Байршлын схем

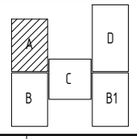

PROJECT LLC
ARCHITECTURE ENGINEERING & CONSULTING
БАРИЛГЫН ИЖ БҮРЭН ЗУРАГ ТӨСЛИЙН КОМПАНИ
"ЗЭДПРОЖЕКТ" ХХК

Дундговь аймаг, Эрдэнэдалай сум, 7-р баг
"640 ХҮҮХДИЙН СУУДАЛТАЙ СУРГУУЛЬ"-ийн БАРИЛГА

1-р давхрын хучилтын материалын түүвэр "А" блок				Үе шат: АЖЛЫН ЗУРАГ	
Инженер		Д.Занабазар	Масштаб: М1:100	Зургийн дугаар: ББ-113	Хуудас: ББ-167
Инженер		Б.Баасанжаргал	ЕГ Шифр:	ТГ Шифр: ЗП-23-37-180	Огноо: 2024 он
Шалгасан		Ж.Туул			

1 2 3 4 5 6 7 8 А3

2-Р ДАВХРЫН ХУЧИЛТЫН ДООД ҮЕИЙН АРМАТУРЧЛАЛ М1:100 "А" БЛОК

/түвшин 6.52/

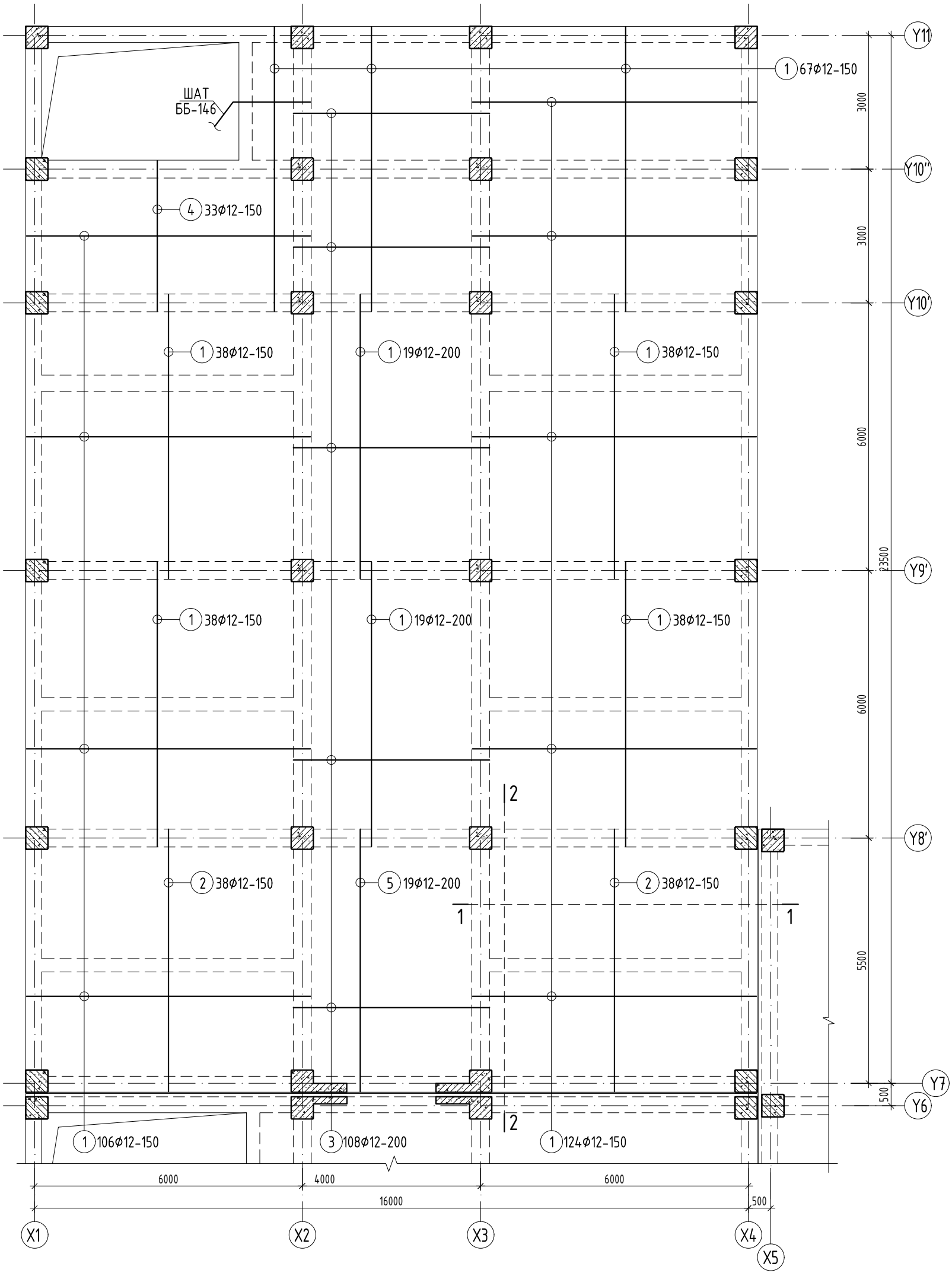

ТАЙЛБАР:

1. Энэхүү зургийг холбогдох зургуудтай хамтатган үзнэ.
2. Хучилтын зузаан 160 мм байгааг анхаарна уу. Мөн хамгаалалтын үе 15 мм болно.
3. Дамнурууны огтлолуудыг рамын зурагтай тулгаж үзнэ. Зөрсөн тохиолдолд заавал зураг зохиогчоос лавлаж тодорхой болгохыг анхаарна уу.
4. Хучилтанд гарах нүхийг холбогдох зургуудтай хамтатгаж үзнэ үү.
5. Хучилтанд гарах нүхний ирмэгээр тавих нэмэлт арматурыг зургийн дагуу хийж гүйцэтгэнэ.
6. Нүхний ирмэг хүртэл тавигдах дээд үеийн ажлын арматурын төгслөлийг доош 130 мм нугалаж төгсгөх ёстойг анхаарна уу.
7. Цутгамал хийцэд хэрэглэх арматур нь зэвэрч муудаагүй, тахийж мурийгаагүй, стандартын шаардлагыг хангасан байх ёстой.
8. Цутгамал бетон, төмөрбетон ажлыг гүйцэтгэхдээ барилгын норм ба дүрэм БНбД 52-02-05, БД-52-102-04-ын зохих заавруудыг дагаж мөрдөх ёстой.

Байршлын схем

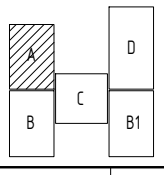

ARCHITECTURE ENGINEERING & CONSULTING
БАРИЛГЫН ИЖ БҮРЭН ЗУРАГ ТӨСЛИЙН КОМПАНИ
"ЗЭДПРОЖЕКТ" ХХК

Дундговь аймаг, Эрдэнэдалай сум, 7-р баг

''640 ХҮҮХДИЙН СУУДАЛТАЙ СУРГУУЛЬ''-ийн БАРИЛГА

2-р давхрын хучилтын доод үеийн арматурчлал "А" блок				Үе шат: АЖЛЫН ЗУРАГ	
Инженер		Д.Занабазар	Масштаб: М1:100	Зургийн дугаар: ББ-114	Хуудас: ББ-167
Инженер		Б.Баасанжаргал	ЕГ Шифр:	ТГ Шифр: ЗП-23-37-180	Огноо: 2024 он
Шалгасан		Ж.Туул			

2-Р ДАВХРЫН ХУЧИЛТЫН ДЭЭД ҮЕИЙН АРМАТУРЧЛАЛ М1:100 "А" БЛОК

/түвшин 6.52/

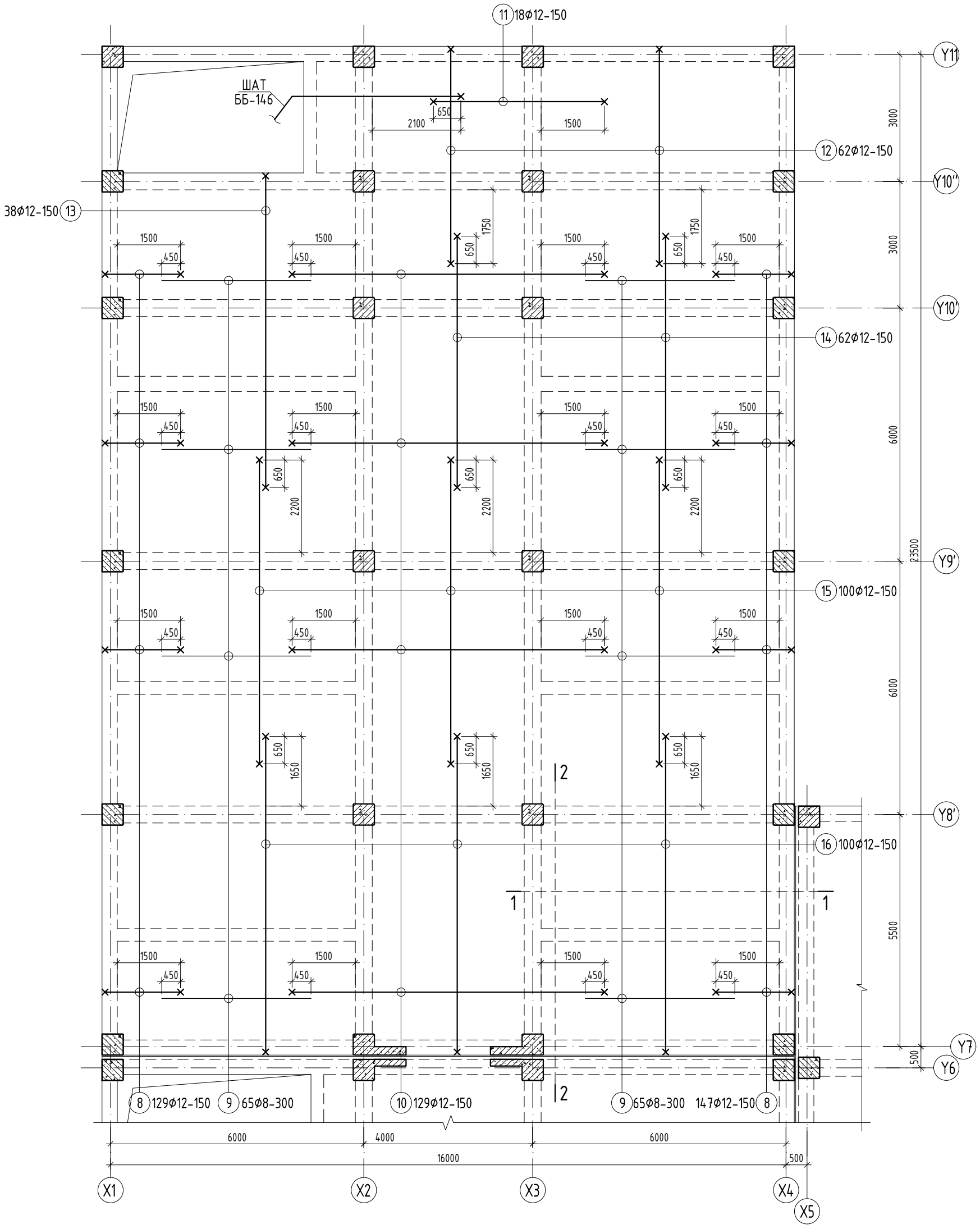

ТАЙЛБАР:

1. Энэхүү зургийг холбогдох зургуудтай хамтатган үзнэ.
2. Хучилтын зузаан 160 мм байгааг анхаарна уу. Мөн хамгаалалтын үе 15 мм болно.
3. Дамнурууны огтлолуудыг рамын зурагтай тулгаж үзнэ. Зөрсөн тохиолдолд заавал зураг зохиогчоос лавлаж тодорхой болгохыг анхаарна уу.
4. Хучилтанд гарах нүхийг холбогдох зургуудтай хамтатгаж үзнэ үү.
5. Хучилтанд гарах нүхний ирмэгээр тавих нэмэлт арматурыг зургийн дагуу хийж гүйцэтгэнэ.
6. Нүхний ирмэг хүртэл тавигдах дээд үеийн ажлын арматурын төгслөлийг доош 130 мм нугалаж төгсгөх ёстойг анхаарна уу.
7. Цутгамал хийцэд хэрэглэх арматур нь зэвэрч муудаагүй, тахийж мурийгаагүй, стандартын шаардлагыг хангасан байх ёстой.
8. Цутгамал бетон, төмөрбетон ажлыг гүйцэтгэхдээ барилгын норм да дүрэм БНбД 52-02-05, БД-52-102-04-ын зохих заавруудыг дагаж мөрдөх ёстой.

Байршлын схем

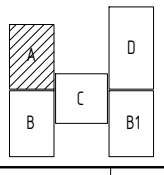

ARCHITECTURE ENGINEERING & CONSULTING
БАРИЛГЫН ИЖ БҮРЭН ЗУРАГ ТӨСЛИЙН КОМПАНИ
"ЗЭДПРОЖЕКТ" ХХК

Дундговь аймаг, Эрдэнэдалай сум, 7-р баг

"640 ХҮҮХДИЙН СУУДАЛТАЙ СУРГУУЛЬ"-ийн БАРИЛГА

2-р давхрын хучилтын дээд үеийн арматурчлал "А" блок				Үе шат: АЖЛЫН ЗУРАГ	
Инженер		Д.Занабазар	Масштаб: М1:100	Зургийн дугаар: ББ-115	Хуудас: ББ-167
Инженер		Б.Баасанжаргал	ЕГ Шифр:	ТГ Шифр: ЗП-23-37-180	Огноо: 2024 он
Шалгасан		Ж.Түүл			

ОГТЛОЛ 1-1 М1:50

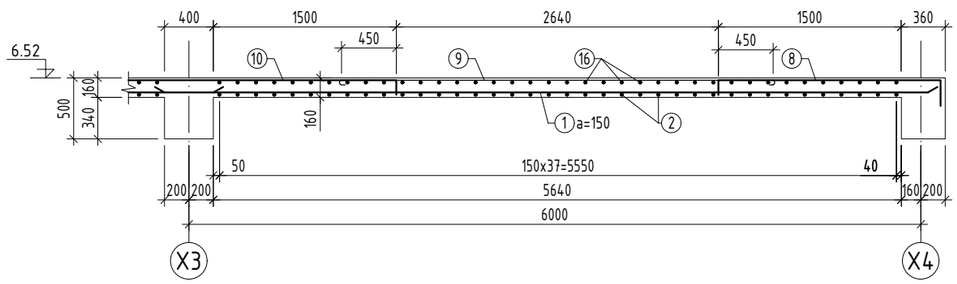

ОГТЛОЛ 2-2 М1:50

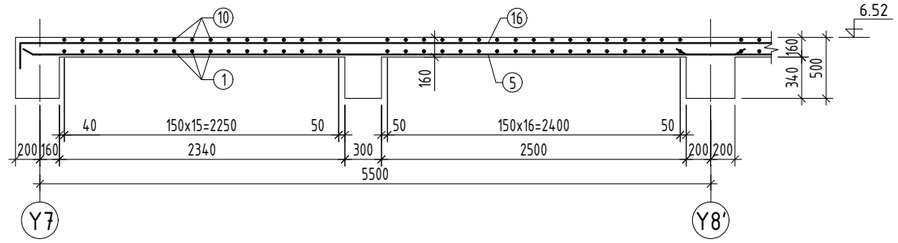

Хэсгийн тодорхойлолт

Поз	Загвар	Поз	Загвар
8	200 1840 130	13	130 4880 130
9	60 3540 60	14	130 5950 130
10	130 7400 130	15	130 7200 130
11	130 4050 130	16	130 7530 130
12	130 5130 130		

ТАЙЛБАР:

1. Энэхүү зургийг холбогдох зургуудтай хамтатган үзнэ.
2. Хучилтын зузаан 160 мм байгааг анхаарна уу. Мөн хамгаалалтын үе 15 мм болно.
3. Дамнуруугы огтлолуудыг рамын зурагтай тулгаж үзнэ. Зөрсөн тохиолдолд заавал зураг зохиогчоос лавлаж тодорхой болгохыг анхаарна уу.
4. Хучилтанд гарах нүхийг холбогдох зургуудтай хамтатгаж үзнэ үү.
5. Хучилтанд гарах нүхний ирмэгээр тавих нэмэлт арматурыг зургийн дагуу хийж гүйцэтгэнэ.
6. Нүхний ирмэг хүртэл тавигдах дээд үеийн ажлын арматурын төгслөвлийг доош 130 мм нугалаж төгсгөх ёстойг анхаарна уу.
7. Цутгамал хийцэд хэрэглэх арматур нь зэвэрч муудаагүй, махийж мурийгаагүй, стандартын шаардлагыг хангасан байх ёстой.
8. Цутгамал бетон, төмөрбетон ажлыг гүйцэтгэхдээ барилгын норм ба дүрэм БНбД 52-02-05, БД-52-102-04-ын зохих заавруудыг дагаж мөрдөх ёстой.

ЦУТГАМАЛ ТӨМӨР БЕТОН ЭДЛЭХҮҮНИЙ МАТЕРИАЛЫН ТОДОРХОЙЛОЛТ

поз	Тэмдэглэгээ	Нэр				Тоо шир	Жин /кг/ нэгж	Жин /кг/ нийт
		2-р давхрын хучилтын арматурчлал				1	7284.6	7284.6
		Доод үе				1	3453.1	3453.1
1	ГОСТ 34028-2022	A400	D 12	L=	6370	449	5.66	2539.3
2	ГОСТ 34028-2022	A400	D 12	L=	5870	76	5.21	396.1
3	ГОСТ 34028-2022	A400	D 12	L=	4370	108	3.88	419.0
4	ГОСТ 34028-2022	A400	D 12	L=	3370	33	2.99	98.7
		Дээд үе				1	3831.5	3831.5
8	ГОСТ 34028-2022	A400	D 12	L=	2170	276	1.93	531.73
9	ГОСТ 34028-2022	A240	D 8	L=	3660	130	1.44	187.74
10	ГОСТ 34028-2022	A400	D 12	L=	7660	129	6.80	877.28
11	ГОСТ 34028-2022	A400	D 12	L=	4310	18	3.83	68.88
12	ГОСТ 34028-2022	A400	D 12	L=	5390	62	4.79	296.69
13	ГОСТ 34028-2022	A400	D 12	L=	5140	38	4.56	173.41
14	ГОСТ 34028-2022	A400	D 12	L=	6210	62	5.51	341.83
15	ГОСТ 34028-2022	A400	D 12	L=	7460	100	6.62	662.31
16	ГОСТ 34028-2022	A400	D 12	L=	7790	100	6.92	691.61
		Материал B25 V=47.5 м3						

Байршлын схем

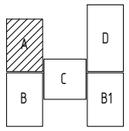

ARCHITECTURE ENGINEERING & CONSULTING
БАРИЛГЫН ИЖ БҮРЭН ЗУРАГ ТӨСЛИЙН КОМПАНИ
"ЗЭДПРОЖЕКТ" ХХК

Дундговь аймаг, Эрдэнэдалай сум, 7-р баг
"640 ХҮҮХДИЙН СУУДАЛТАЙ СУРГУУЛЬ"-ийн БАРИЛГА

2-р давхрын хучилтын материалын түүвэр "А" блок				Үе шат:	АЖЛЫН ЗУРАГ
Инженер		Д.Занабазар	Масштаб: М1:100	Зургийн дугаар:	Хуудас:
Инженер		Б.Баасанжаргал		ББ-116	ББ-167
Шалгасан		Ж.Туул	ЕГ Шифр:	ТГ Шифр: ЗП-23-37-180	Огноо: 2024 он

СОЁЛЫН ТАНХИМЫН ТАЙЗНЫ ХУЧИЛТЫН ДООД ҮЕИЙН АРМАТУРЧЛАЛ М1:100 "А" БЛОК

/түвшин 7.12/

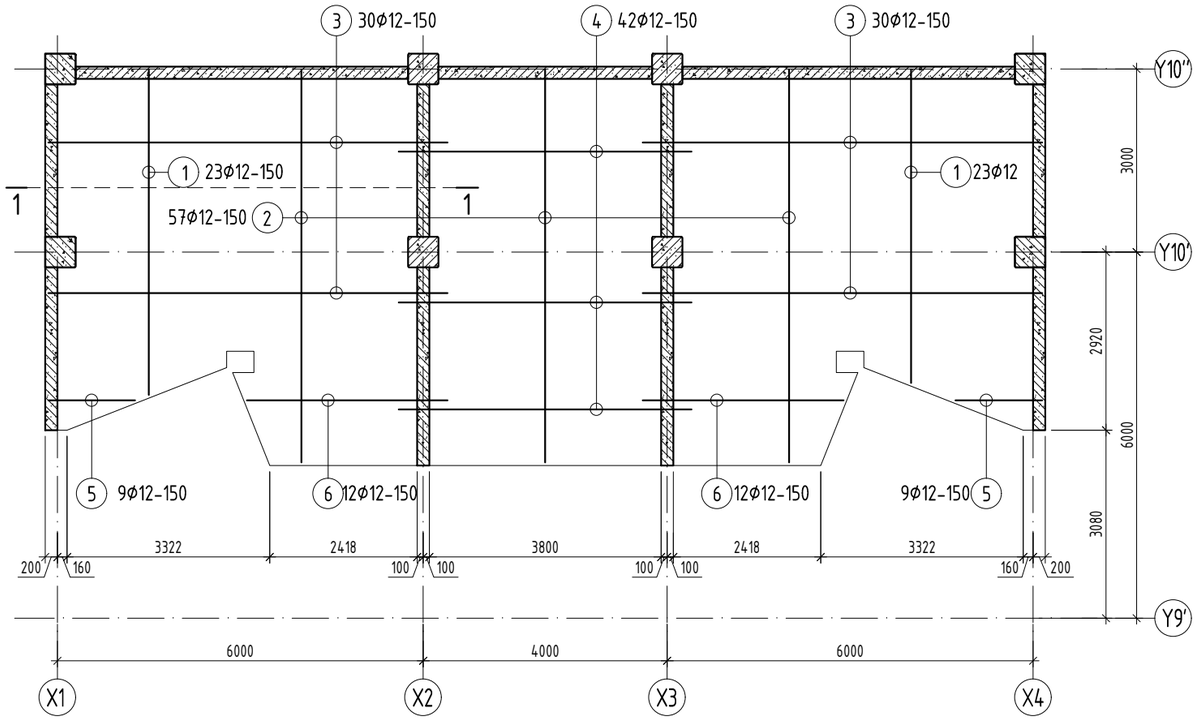

СОЁЛЫН ТАНХИМЫН ТАЙЗНЫ ХУЧИЛТЫН ДЭЭД ҮЕИЙН АРМАТУРЧЛАЛ М1:100 "А" БЛОК

/түвшин 7.12/

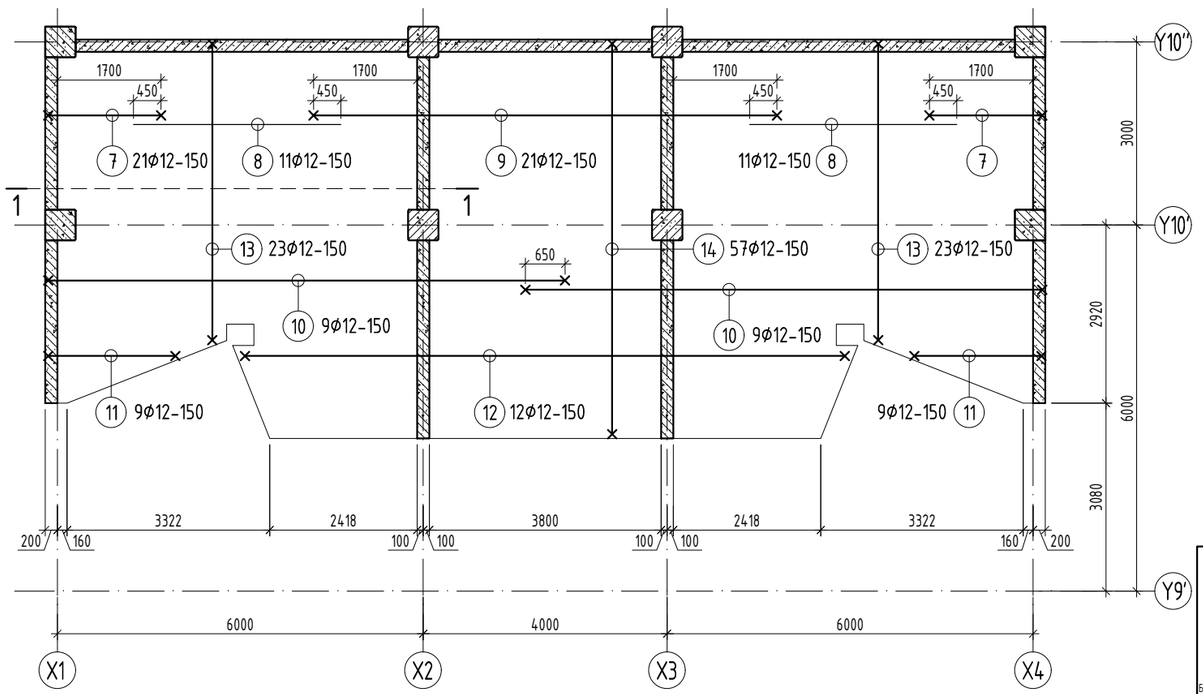

Хэсгийн тодорхойлолт

Поз	Загвар
7	200 — 1880 — 130
8	60 — 3400 — 60
9	130 — 7600 — 130
10	200 — 8510 — 130
11	200 — 800÷2960 — 130
12	130 — 9100÷10180 — 130
13	200 — 4630÷6290 — 130
14	200 — 6500 — 130

ЦУТГАМАЛ ТӨМӨР БЕТОН ЭДЛЭХҮҮНИЙ МАТЕРИАЛЫН ТОДОРХОЙЛОЛТ

поз	Тэмдэглэгээ	Нэр				Тоо шир	Жин /кг/ нэгж	Жин /кг/ нийт
		Соёлын танхимын хучилтын арматурчлал				1	2303.3	2303.3
		Доод үе				1	1179.6	1179.6
1	4630<L<6290	A400	D 12	$L_{ду}$=	5460	46	4.85	223.0
2	ГОСТ 34028-2022	A400	D 12	L=	6500	57	5.77	328.9
3	ГОСТ 34028-2022	A400	D 12	L=	6580	60	5.84	350.5
4	ГОСТ 34028-2022	A400	D 12	L=	4800	42	4.26	179.0
5	800<L<2960	A400	D 12	$L_{ду}$=	1880	18	1.67	30.0
6	2900<L<3500	A400	D 12	$L_{ду}$=	3200	24	2.84	68.2
		Дээд үе				1	1123.7	1123.7
7	ГОСТ 34028-2022	A400	D 12	L=	2210	42	1.96	82.41
8	ГОСТ 34028-2022	A240	D 8	L=	3520	22	1.39	30.56
9	ГОСТ 34028-2022	A400	D 12	L=	7860	21	6.98	146.54
10	ГОСТ 34028-2022	A400	D 12	L=	8840	18	7.85	141.27
11	1130<L<3290	A400	D 12	L=	2210	18	1.96	35.32
12	9360<L<10440	A400	D 12	L=	9900	12	8.79	105.47
13	4960<L<6620	A400	D 12	L=	5790	46	5.14	236.46
14	ГОСТ 34028-2022	A400	D 12	L=	6830	57	6.06	345.63
		Материал B25 V=14.5 м3						

ОГТЛОЛ 1-1 М1:50

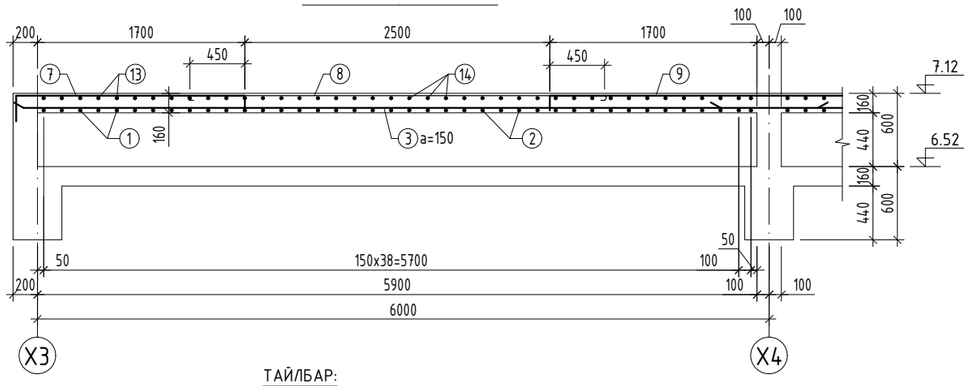

ТАЙЛБАР:

1. Энэхүү зургийг холбогдох зургуудтай хамтатган үзнэ.
2. Хучилтын зузаан 160 мм байгааг анхаарна уу. Мөн хамгаалалтын үе 15 мм болно.
3. Дамнурууны огтлолуудыг рамын зурагтай тулгаж үзнэ. Зөрсөн тохиолдолд заавал зураг зохиогчоос лавлаж тодорхой болгохыг анхаарна уу.
4. Хучилтанд гарах нүхийг холбогдох зургуудтай хамтатгаж үзнэ үү.
5. Хучилтанд гарах нүхний ирмэгээр тавих нэмэлт арматурыг зургийн дагуу хийж гүйцэтгэнэ.
6. Нүхний ирмэг хүртэл тавигдах дээд үеийн ажлын арматурын төгсгөлийг доош 130 мм нугалаж төгсгөх ёстойг анхаарна уу.
7. Цутгамал хийцэд хэрэглэх арматур нь зэвэрч муудаагүй, махийж мурийгаагүй, стандартын шаардлагыг хангасан байх ёстой.
8. Цутгамал бетон, төмөрбетон ажлыг гүйцэтгэхдээ барилгын норм ба дүрэм БНбД 52-02-05, БД-52-102-04-ын зохих заавруудыг дагаж мөрдөх ёстой.

Байршлын схем

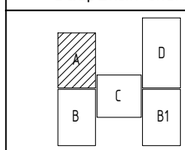

"ЗЗДПРОЖЕКТ" ХХК	Дундговь аймаг, Эрдэнэдалай сум, 7-р баг "640 ХҮҮХДИЙН СУУДАЛТАЙ СУРГУУЛЬ"-ийн БАРИЛГА				
	Соёлын танхимын тайзны хучилтын арматурчлал "А" блок			Үе шат: АЖЛЫН ЗУРАГ	
	Инженер		Д.Занабазар	Масштаб: М1:100	Зургийн дугаар: ББ-117 / Хуудас: ББ-167
	Инженер		Б.Баасанжаргал	ЕГ Шифр:	ТГ Шифр: ЗП-23-37-180 / Огноо: 2024 он
	Шалгасан		Ж.Туул		

PROJECT LLC
ARCHITECTURE ENGINEERING & CONSULTING
БАРИЛГЫН ИЖ БҮРЭН ЗУРАГ ТӨСЛИЙН КОМПАНИ

3-Р ДАВХРЫН ХУЧИЛТЫН ДООД УЕИЙН АРМАТУРЧЛАЛ М1:100 "А" БЛОК

/тувшин 9.82/

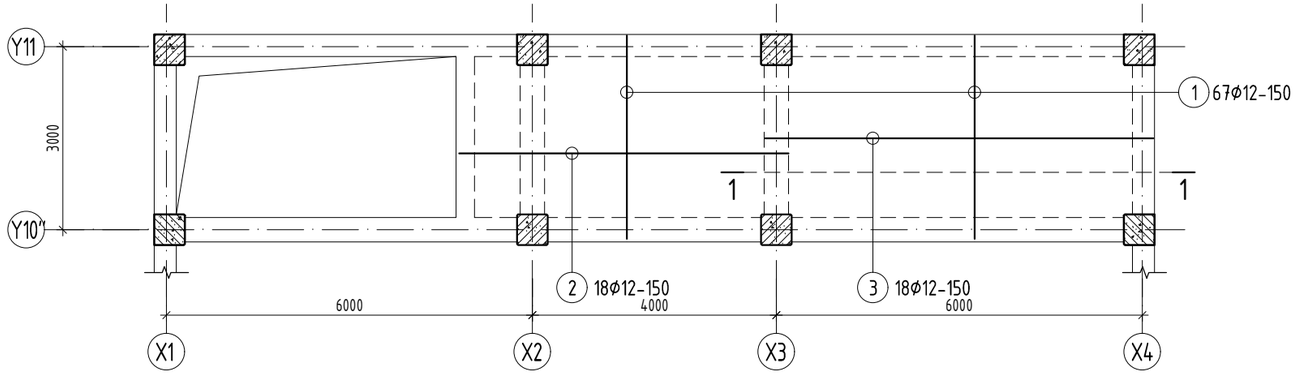

3-Р ДАВХРЫН ХУЧИЛТЫН ДЭЭД УЕИЙН АРМАТУРЧЛАЛ М1:100 "А" БЛОК

/тувшин 9.82/

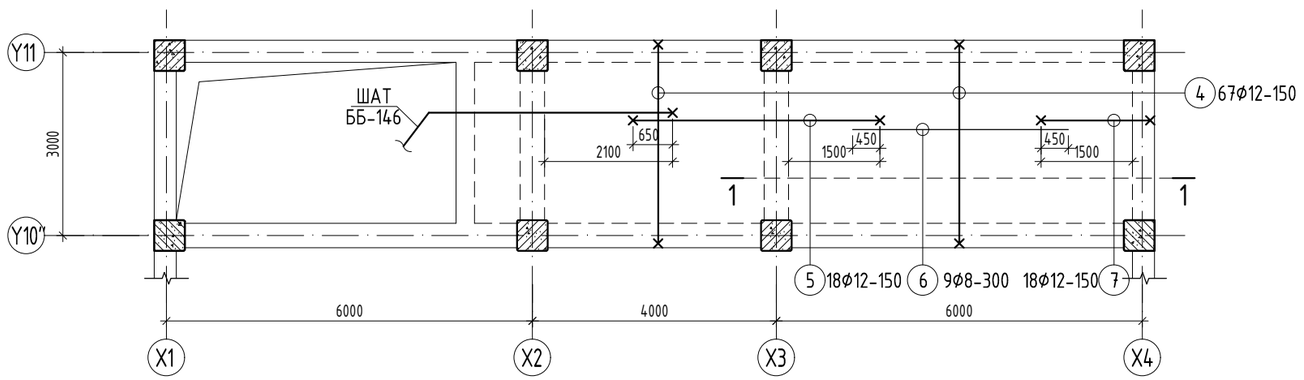

ЦУТГАМАЛ ТӨМӨР БЕТОН ЭДЛЭХҮҮНИЙ МАТЕРИАЛЫН ТОДОРХОЙЛОЛТ								
поз	Тэмдэглэгээ	Нэр				Тоо шир	Жин /кг/ нэгж	Жин /кг/ нийт
		3-р давхрын хучилтын арматурчлал				1	725.2	725.2
		Доод уе				1	389.1	389.1
1	ГОСТ 34028-2022	А400	D 12	L=	3380	67	3.00	201.1
2	ГОСТ 34028-2022	А400	D 12	L=	5410	18	4.80	86.5
3	ГОСТ 34028-2022	А400	D 12	L=	6360	18	5.65	101.6
		Дээд уе				1	336.0	336.0
4	ГОСТ 34028-2022	А400	D 12	L=	3690	67	3.28	219.49
5	ГОСТ 34028-2022	А400	D 12	L=	4310	18	3.83	68.88
6	ГОСТ 34028-2022	А240	D 8	L=	3660	9	1.44	13
7	ГОСТ 34028-2022	А400	D 12	L=	2170	18	1.93	34.68
		Материал В25 V=4.23 м3						

Хэсгийн тодорхойлолт

Поз	Загвар
4	200 — 3360 — 130
5	130 — 4050 — 130
6	60 — 3540 — 60
7	200 — 1840 — 130

ОГТЛОЛ 1-1 М1:50

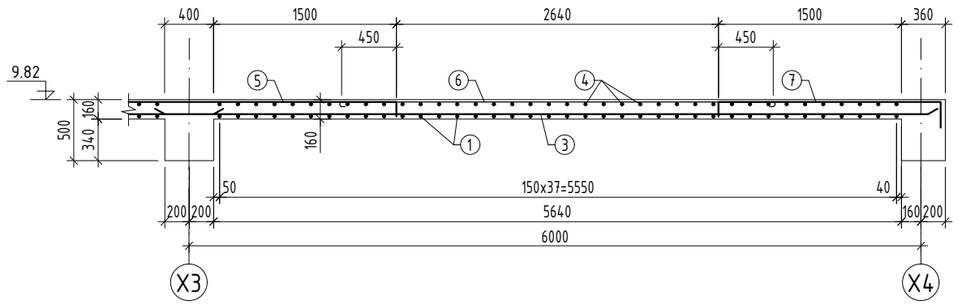

ТАЙЛБАР:

1. Энэхүү зургийг холбогдох зургуудтай хамтатган үзнэ.
2. Хучилтын зузаан 160 мм байгааг анхаарна уу. Мөн хамгаалалтын уе 15 мм болно.
3. Дамнурууны огтлолуудыг рамын зураглай тулгаж үзнэ. Зөрсөн тохиолдолд заавал зураг зохиогчоос лавлаж тодорхой болгохыг анхаарна уу.
4. Хучилтанд гарах нүхийг холбогдох зургуудтай хамтатгаж үзнэ үү.
5. Хучилтанд гарах нүхний ирмэгээр тавих нэмэлт арматурыг зургийн дагуу хийж гүйцэтгэнэ.
6. Нүхний ирмэг хүртэл тавигдах дээд уеийн ажлын арматурын төгслөлийг доош 130 мм нугалаж төгсгөх ёстойг анхаарна уу.
7. Цутгамал хийцэд хэрэглэх арматур нь зэвэрч муудаагүй, тахийж мурийгаагүй, стандартын шаардлагыг хангасан байх ёстой.
8. Цутгамал бетон, төмөрбетон ажлыг гүйцэтгэхдээ барилгын норм ба дүрэм БНбД 52-02-05, БД-52-102-04-ын зохих заавруудыг дагаж мөрдөх ёстой.

Байршлын схем

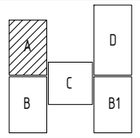

PROJECT LLC
ARCHITECTURE ENGINEERING & CONSULTING
БАРИЛГЫН ИЖ БҮРЭН ЗУРАГ ТӨСЛИЙН КОМПАНИ
"ЗЭДПРОЖЕКТ" ХХК

Дундговь аймаг, Эрдэнэдалай сум, 7-р баг

''640 ХҮҮХДИЙН СУУДАЛТАЙ СУРГУУЛЬ''-ийн БАРИЛГА

3-р давхрын хучилтын арматурчлал "А" блок				Уе шат: АЖЛЫН ЗУРАГ	
Инженер		Д.Занабазар	Масштаб: М1:100	Зургийн дугаар: ББ-118	Хуудас: ББ-167
Инженер		Б.Баасанжаргал	ЕГ Шифр:	ТГ Шифр: ЗП-23-37-180	Огноо: 2024 он
Шалгасан		Ж.Туул			

1;2-Р ДАВХРЫН ХУЧИЛТЫН ДООД ҮЕИЙН АРМАТУРЧЛАЛ М1:100 "В, В1" БЛОК

/түвшин 3.22; 6.52/

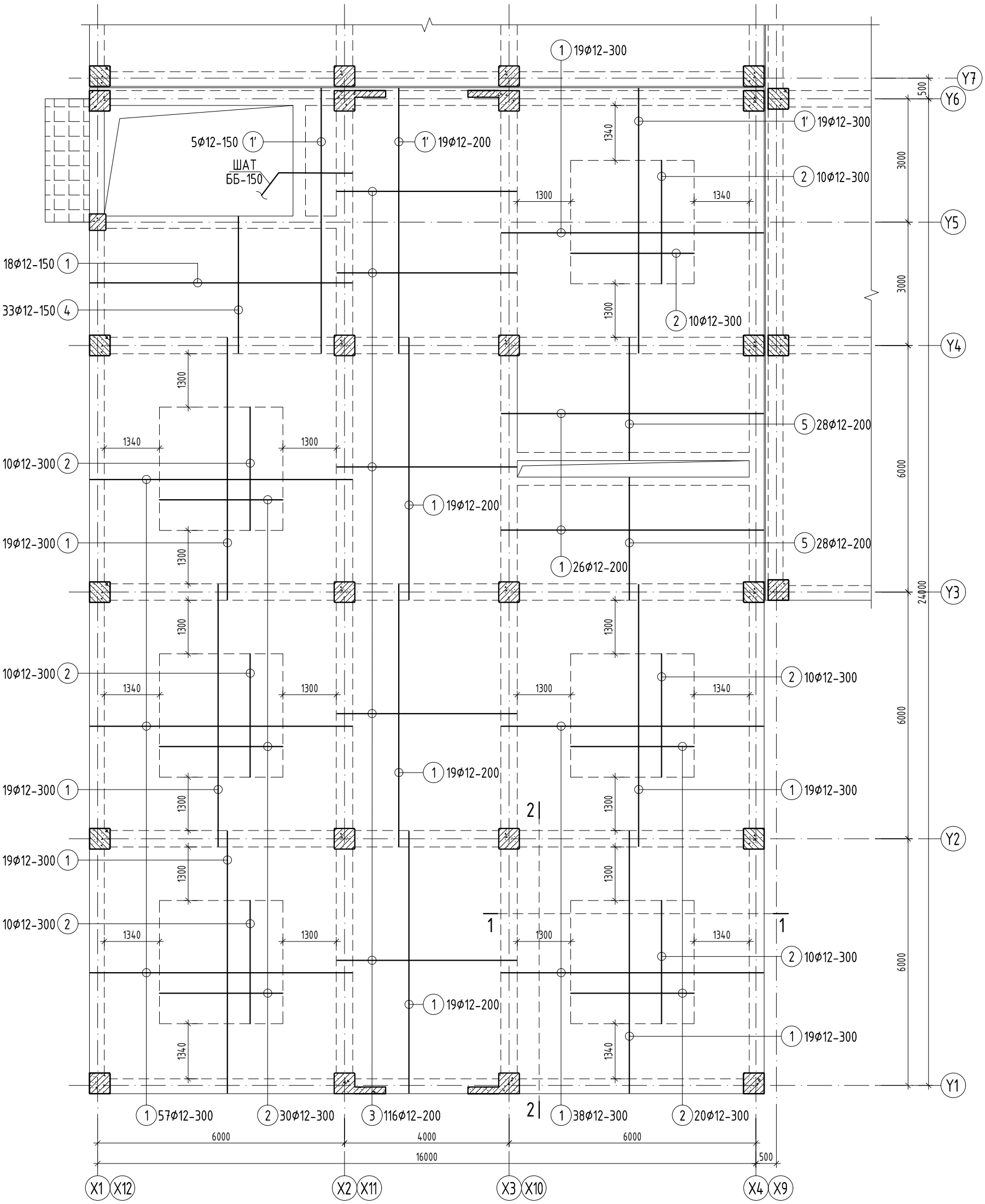

ТАЙЛБАР:

1. Энэхүү зургийг холбогдох зургуудтай хамтатган үзнэ.
2. Хучилтын зузаан 160 мм байгааг анхаарна уу. Мөн хамгаалалтын үе 15 мм болно.
3. Дамнурууны огтлолуудыг рамын зурагтай тулгаж үзнэ. Зөрсөн тохиолдолд заавал зураг зохиогчоос лавлаж тодорхой болгохыг анхаарна уу.
4. Хучилтанд гарах нүхийг холбогдох зургуудтай хамтатгаж үзнэ үү.
5. Хучилтанд гарах нүхний ирмэгээр тавих нэмэлт арматурыг зургийн дагуу хийж гүйцэтгэнэ.
6. Нүхний ирмэг хүртэл тавигдах дээд үеийн ажлын арматурын төгслөлийг доош 130 мм нугалаж төгсгөх ёстойг анхаарна уу.
7. Цутгамал хийцэд хэрэглэх арматур нь зэвэрч муудаагүй, махийж мурийгаагүй, стандартын шаардлагыг хангасан байх ёстой.
8. Цутгамал бетон, төмөрбетон ажлыг гүйцэтгэхдээ барилгын норм ба дүрэм БНбД 52-02-05, БД-52-102-04-ын зохих заавруудыг дагаж мөрдөх ёстой.

Байршлын схем

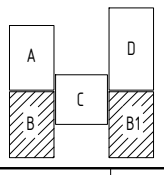

"ЗЗДПРОЖЕКТ" ХХК

Дундговь аймаг, Эрдэнэдалай сум, 7-р баг

"640 ХҮҮХДИЙН СУУДАЛТАЙ СУРГУУЛЬ"-ийн БАРИЛГА

1;2-р давхрын хучилтын доод үеийн арматурчлал "В, В1" блок				Үе шат: АЖЛЫН ЗУРАГ	
Инженер		Д.Занабазар	Масштаб: М1:100	Зургийн дугаар: ББ-119	Хуудас: ББ-167
Инженер		Б.Баасанжаргал	ЕГ Шифр:	ТГ Шифр: ЗП-23-37-180	Огноо: 2024 он
Шалгасан		Ж.Туул			

1;2-Р ДАВХРЫН ХУЧИЛТЫН ДЭЭД ҮЕИЙН АРМАТУРЧЛАЛ М1:100 "В, В1" БЛОК

/түвшин 3.22; 6.52/

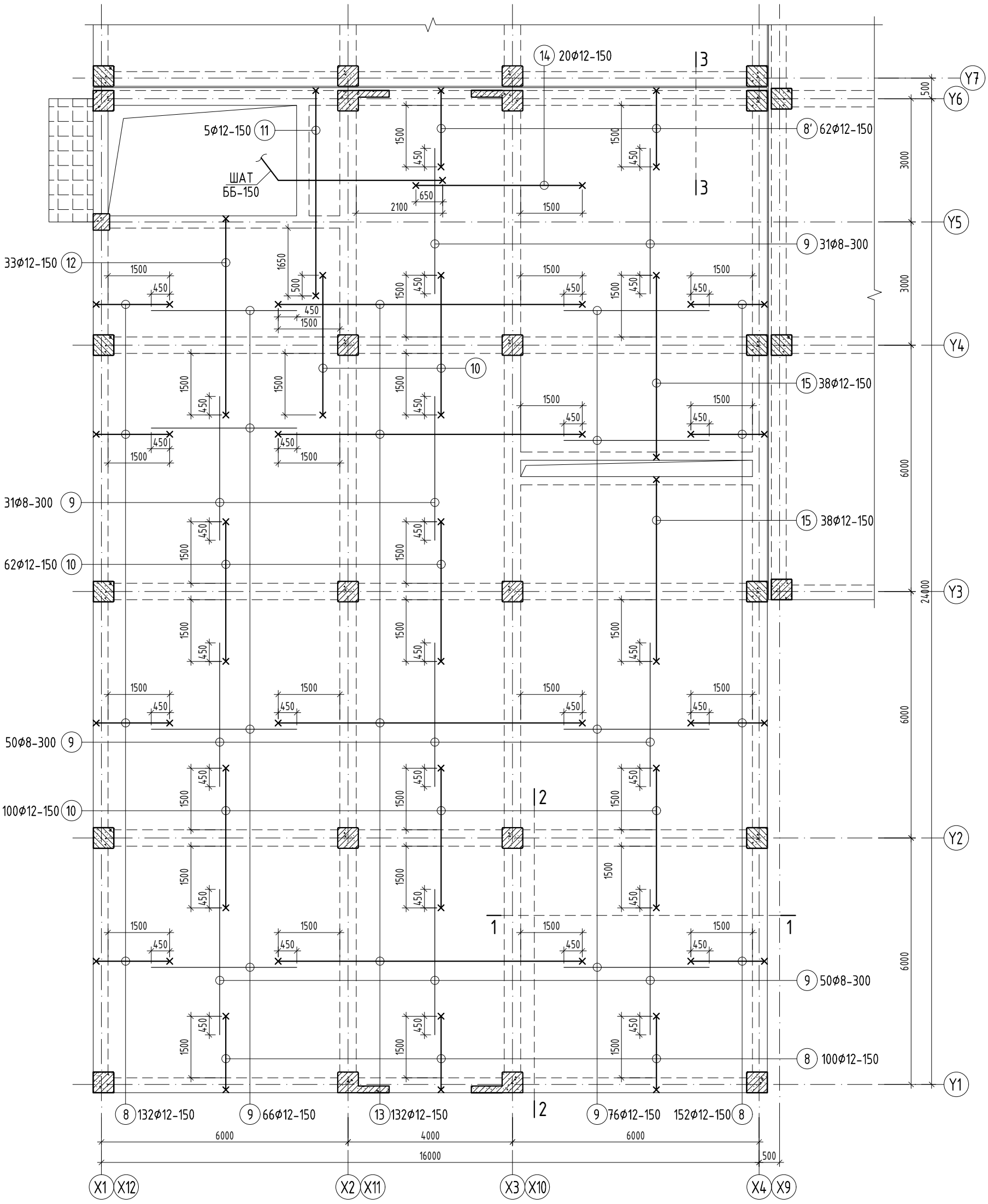

ТАЙЛБАР:

1. Энэхүү зургийг холбогдох зургуудтай хамтатган үзнэ.
2. Хучилтын зузаан 160 мм байгааг анхаарна уу. Мөн хамгаалалтын үе 15 мм болно.
3. Дамнурууны огтлолуудыг рамын зурагтай тулгаж үзнэ. Зөрсөн тохиолдолд заавал зураг зохиогчоос лавлаж тодорхой болгохыг анхаарна уу.
4. Хучилтанд гарах нүхийг холбогдох зургуудтай хамтатгаж үзнэ үү.
5. Хучилтанд гарах нүхний ирмэгээр тавих нэмэлт арматурыг зургийн дагуу хийж гүйцэтгэнэ.
6. Нүхний ирмэг хүртэл тавигдах дээд үеийн ажлын арматурын төгсгөлийг доош 130 мм нугалаж төгсгөх ёстойг анхаарна уу.
7. Цутгамал хийцэд хэрэглэх арматур нь зэвэрч муудаагүй, тахийж мурийгаагүй, стандартын шаардлагыг хангасан байх ёстой.
8. Цутгамал бетон, төмөрбетон ажлыг гүйцэтгэхдээ барилгын норм да дүрэм БНбД 52-02-05, БД-52-102-04-ын зохих заавруудыг дагаж мөрдөх ёстой.

Байршлын схем

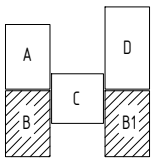

"ЗЗДПРОЖЕКТ" ХХК

Дундговь аймаг, Эрдэнэдалай сум, 7-р баг

''640 ХҮҮХДИЙН СУУДАЛТАЙ СУРГУУЛЬ''-ийн БАРИЛГА

1;2-р давхрын хучилтын дээд үеийн арматурчлал "В, В1" блок			Үе шат: АЖЛЫН ЗУРАГ		
Инженер		Д.Занабазар	Масштаб: М1:100	Зургийн дугаар: ББ-120	Хуудас: ББ-167
Инженер		Б.Баасанжаргал	ЕГ Шифр:	ТГ Шифр: ЗП-23-37-180	Огноо: 2024 он
Шалгасан		Ж.Туул			

ОГТЛОЛ 1-1 М1:50

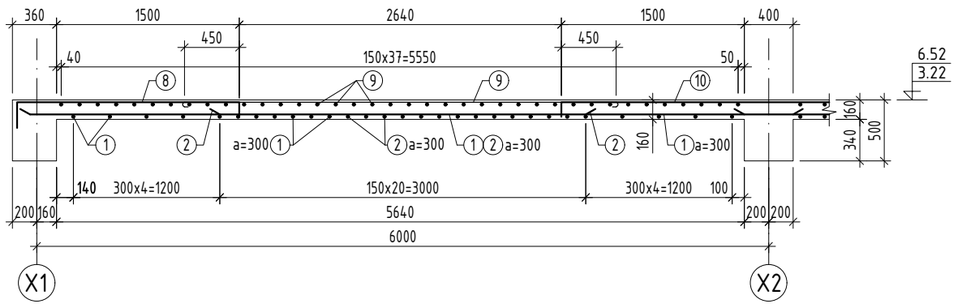

ОГТЛОЛ 2-2 М1:50

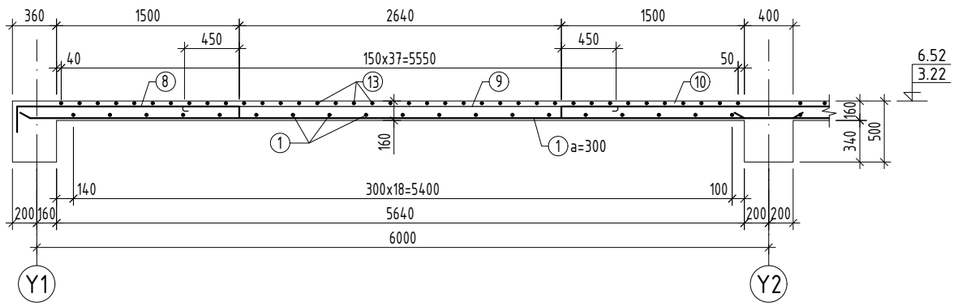

ОГТЛОЛ 3-3 М1:50

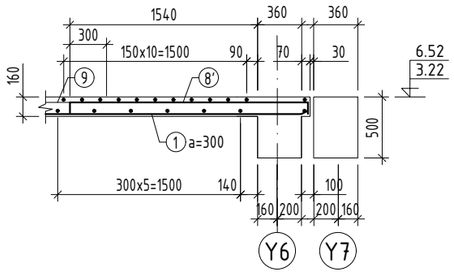

Хэсгийн тодорхойлолт

Поз	Загвар	Поз	Загвар
8	200 1840 130	12	200 4840 130
8′	130 1960 130	13	130 7400 130
9	60 3540 60	14	130 4050 130
10	130 3400 130	15	200 4480 130
11	130 5060 130		

ЦУТГАМАЛ ТӨМӨР БЕТОН ЭДЛЭХҮҮНИЙ МАТЕРИАЛЫН ТОДОРХОЙЛОЛТ

поз	Тэмдэглэгээ	Нэр	Тоо шир	Жин /кг/ нэгж	Жин /кг/ нийт
		1,2-р давхрын хучилтын арматурчлал	4	6394.7	25578.7
		Доод үе	1	3013.6	3013.6
1	ГОСТ 34028-2022	A400 D 12 L= 6370	310	5.66	1753.2
1′	ГОСТ 34028-2022	A400 D 12 L= 6440	43	5.72	245.9
2	ГОСТ 34028-2022	A400 D 12 L= 3000	120	2.66	319.6
3	ГОСТ 34028-2022	A400 D 12 L= 4370	116	3.88	450.1
4	ГОСТ 34028-2022	A400 D 12 L= 3320	33	2.95	97.3
5	ГОСТ 34028-2022	A400 D 12 L= 2970	56	2.64	147.7
		Дээд үе	1	3381.1	3381.1
8	ГОСТ 34028-2022	A400 D 12 L= 2170	384	1.93	739.8
8′	ГОСТ 34028-2022	A400 D 12 L= 2220	62	1.97	122.2
9	ГОСТ 34028-2022	A240 D 8 L= 3660	294	1.44	424.59
10	ГОСТ 34028-2022	A400 D 12 L= 3660	191	3.25	620.64
11	ГОСТ 34028-2022	A400 D 12 L= 5320	5	4.72	23.62
12	ГОСТ 34028-2022	A400 D 12 L= 5170	33	4.59	151.47
13	ГОСТ 34028-2022	A400 D 12 L= 7660	132	6.80	897.69
14	ГОСТ 34028-2022	A400 D 12 L= 4310	20	3.83	76.53
15	ГОСТ 34028-2022	A400 D 12 L= 4810	76	4.27	324.55
		Материал B25 V=51.3x4 м3			

ТАЙЛБАР:

1. Энэхүү зургийг холбогдох зургуудтай хамтатган үзнэ.
2. ОГТЛОЛ 1-1, ОГТЛОЛ 2-2-ыг дээд, доод үеийн арматурчлалын зурагтай хамт үзнэ үү.
3. Цутгамал хийцэд хэрэглэх арматур нь зэвэрч муудаагүй, тахийж мурийгаагүй, стандартын шаардлагыг хангасан байх ёстой.
4. Цутгамал бетон, төмөрбетон ажлыг гүйцэтгэхдээ барилгын норм ба дүрэм БНбД 52-02-05, БД-52-102-04-ын зохих заавруудыг дагаж мөрдөх ёстой.

Байршлын схем

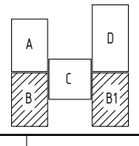

“ЗЗДПРОЖЕКТ” ХХК

Дундговь аймаг, Эрдэнэдалай сум, 7-р баг

“640 ХҮҮХДИЙН СУУДАЛТАЙ СУРГУУЛЬ”-ийн БАРИЛГА

1,2-р давхрын хучилтын материалын түүвэр “B, B1” блок			Үе шат: АЖЛЫН ЗУРАГ		
Инженер		Д.Занабазар	Масштаб: М1:100	Зургийн дугаар: ББ-121	Хуудас: ББ-167
Инженер		Б.Баасанжаргал	ЕГ Шифр:	ТГ Шифр: ЗП-23-37-180	Огноо: 2024 он
Шалгасан		Ж.Туул			

1 2 3 4 5 6 7 8 А3

3-Р ДАВХРЫН ХУЧИЛТЫН ДООД УЕИЙН АРМАТУРЧЛАЛ М1:100 "В, В1" БЛОК

/түвшин 9.82~10.468/

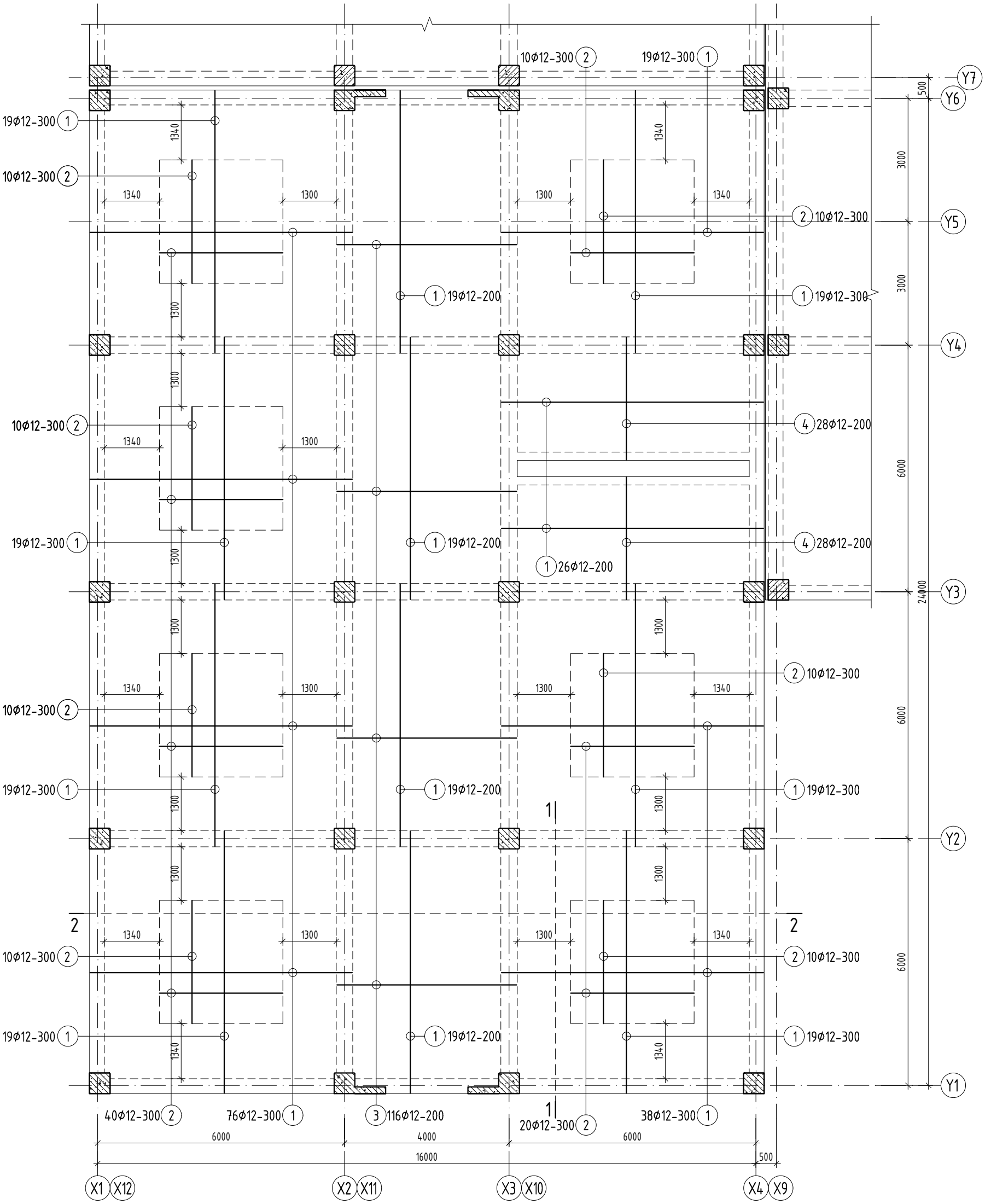

ТАЙЛБАР:

1. Энэхүү зургийг холбогдох зургуудтай хамтатган үзнэ.
2. Хучилтын зузаан 160 мм байгааг анхаарна уу. Мөн хамгаалалтын үе 15 мм болно.
3. Дамнуруууны огтлолуудыг рамын зурагтай тулгаж үзнэ. Зөрсөн тохиолдолд заавал зураг зохиогчоос лавлаж тодорхой болгохыг анхаарна уу.
4. Хучилтанд гарах нүхийг холбогдох зургуудтай хамтатгаж үзнэ үү.
5. Хучилтанд гарах нүхний ирмэгээр тавих нэмэлт арматурыг зургийн дагуу хийж гүйцэтгэнэ.
6. Нүхний ирмэг хүртэл тавигдах дээд уеийн ажлын арматурын төгслөлийг доош 130 мм нугалаж төгсгөх ёстойг анхаарна уу.
7. Цутгамал хийцэд хэрэглэх арматур нь зэвэрч муудаагүй, тахийж мурийгаагүй, стандартын шаардлагыг хангасан байх ёстой.
8. Цутгамал бетон, төмөрбетон ажлыг гүйцэтгэхдээ барилгын норм ба дүрэм БНбД 52-02-05, БД-52-102-04-ын зохих заавруудыг дагаж мөрдөх ёстой.

Байршлын схем

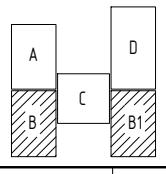

PROJECT LLC
ARCHITECTURE ENGINEERING & CONSULTING
БАРИЛГЫН ИЖ БҮРЭН ЗУРАГ ТӨСЛИЙН КОМПАНИ
"ЗЭДПРОЖЕКТ" ХХК

Дундговь аймаг, Эрдэнэдалай сум, 7-р баг

''640 ХҮҮХДИЙН СУУДАЛТАЙ СУРГУУЛЬ''-ийн БАРИЛГА

3-р давхрын хучилтын доод уеийн арматурчлал "В, В1" блок			Үе шат: АЖЛЫН ЗУРАГ		
Инженер		Д.Занабазар	Масштаб: М1:100	Зургийн дугаар: ББ-122	Хуудас: ББ-167
Инженер		Б.Баасанжаргал	ЕГ Шифр:	ТГ Шифр: ЗП-23-37-180	Огноо: 2024 он
Шалгасан		Ж.Туул			

3-Р ДАВХРЫН ХУЧИЛТЫН ДЭЭД ҮЕИЙН АРМАТУРЧЛАЛ М1:100 "В, В1" БЛОК

/түвшин 9.82~10.468/

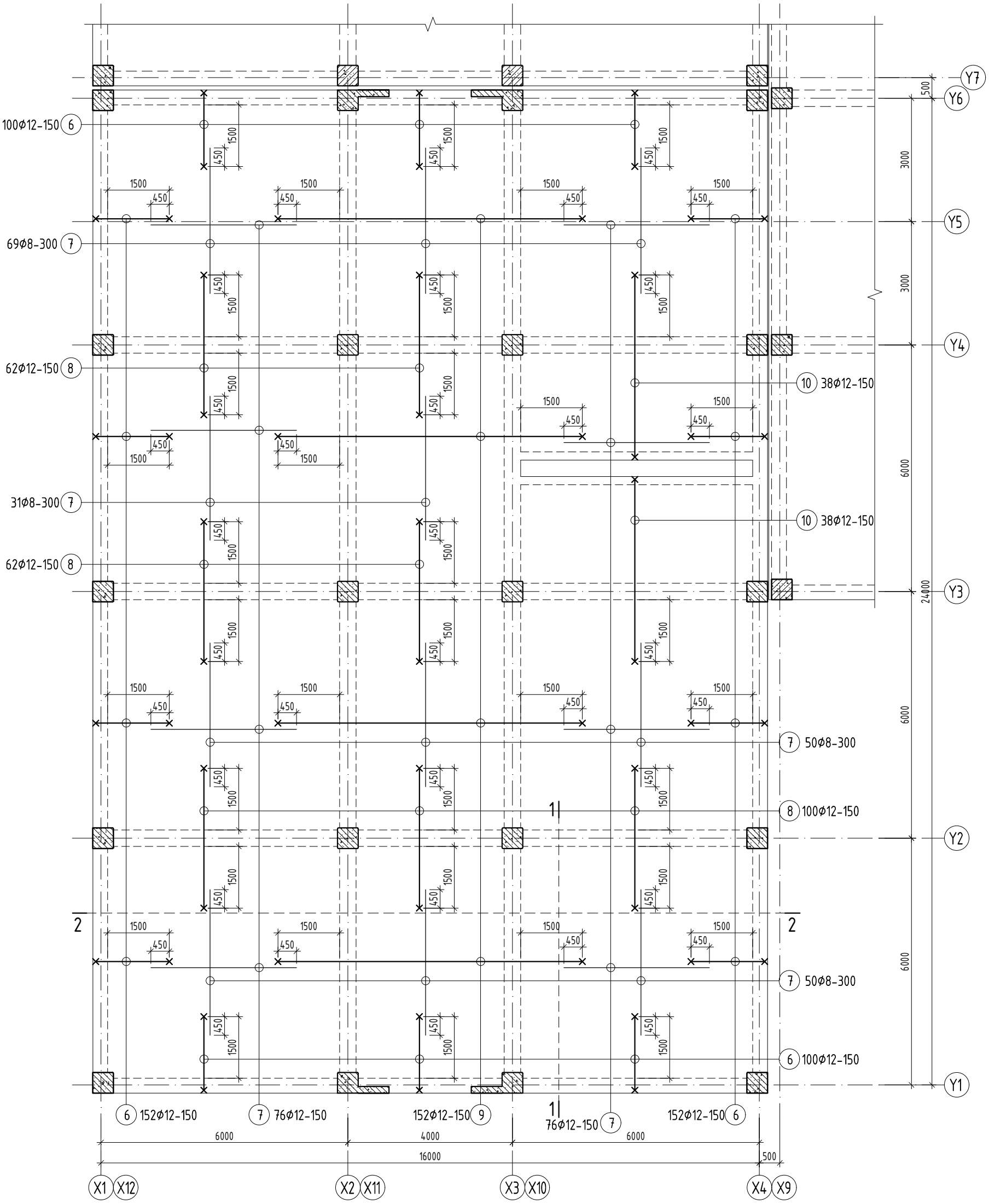

ТАЙЛБАР:

1. Энэхүү зургийг холбогдох зургуудтай хамтатган үзнэ.
2. Хучилтын зузаан 160 мм байгааг анхаарна уу. Мөн хамгаалалтын үе 15 мм болно.
3. Дамнурууны огтлолуудыг рамын зурагтай тулгаж үзнэ. Зөрсөн тохиолдолд заавал зураг зохиогчоос лавлаж тодорхой болгохыг анхаарна уу.
4. Хучилтанд гарах нүхийг холбогдох зургуудтай хамтатгаж үзнэ үү.
5. Хучилтанд гарах нүхний ирмэгээр тавих нэмэлт арматурыг зургийн дагуу хийж гүйцэтгэнэ.
6. Нүхний ирмэг хүртэл тавигдах дээд үеийн ажлын арматурын төгслөлийг доош 130 мм нугалаж төгсгөх ёстойг анхаарна уу.
7. Цутгамал хийцэд хэрэглэх арматур нь зэвэрч муудаагүй, махийж мурийгаагүй, стандартын шаардлагыг хангасан байх ёстой.
8. Цутгамал бетон, төмөрбетон ажлыг гүйцэтгэхдээ барилгын норм да дүрэм БНбД 52-02-05, БД-52-102-04-ын зохих заавруудыг дагаж мөрдөх ёстой.

Байршлын схем

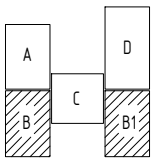

"ЗЗДПРОЖЕКТ" ХХК

Дундговь аймаг, Эрдэнэдалай сум, 7-р баг

''640 ХҮҮХДИЙН СУУДАЛТАЙ СУРГУУЛЬ''-ийн БАРИЛГА

3-р давхрын хучилтын дээд үеийн арматурчлал "В, В1" блок				Үе шат: АЖЛЫН ЗУРАГ	
Инженер		Д.Занабазар	Масштаб: М1:100	Зургийн дугаар: ББ-123	Хуудас: ББ-167
Инженер		Б.Баасанжаргал	ЕГ Шифр:	ТГ Шифр: ЗП-23-37-180	Огноо: 2024 он
Шалгасан		Ж.Туул			

ОГТЛОЛ 1-1 М1:50

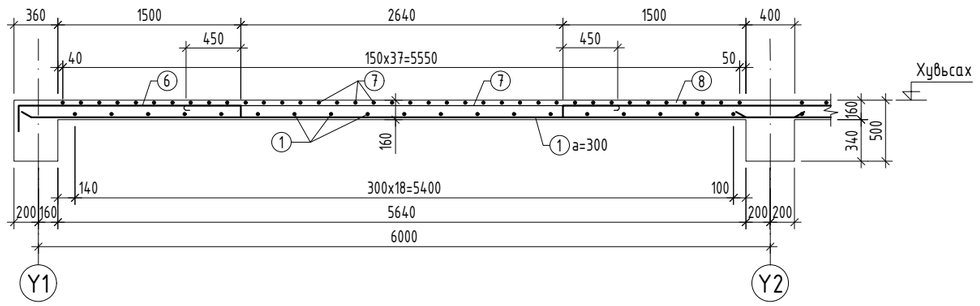

ОГТЛОЛ 2-2 М1:50

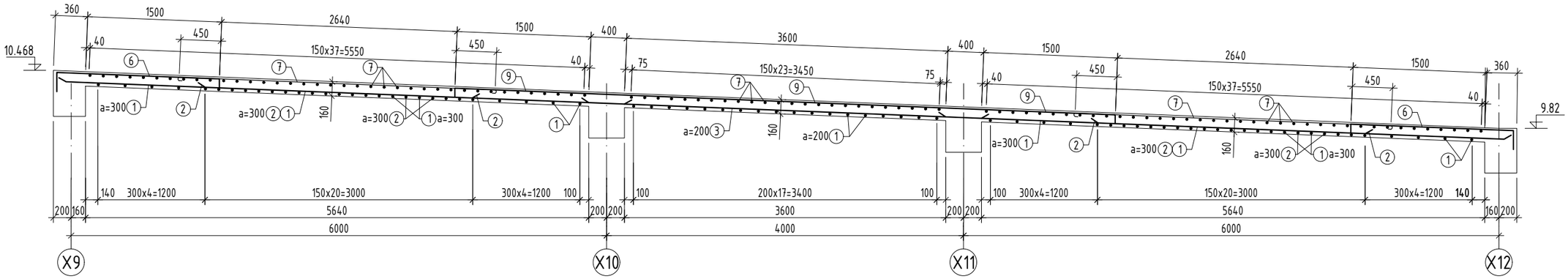

Хэсгийн тодорхойлолт

Поз	Загвар
6	200 — 1840 — 130
7	60 — 3540 — 60
8	130 — 3400 — 130
9	130 — 7400 — 130
10	200 — 4480 — 130

ЦУТГАМАЛ ТӨМӨР БЕТОН ЭДЛЭХҮҮНИЙ МАТЕРИАЛЫН ТОДОРХОЙЛОЛТ

позиц	Тэмдэглэгээ	Нэр				Тоо шир	Жин /кг/ нэгж	Жин /кг/ нийт
		3-р давхрын хучилтын арматурчлал				2	6589.8	13179.6
		Доод үе				1	3051.8	3051.8
1	ГОСТ 34028-2022	A400	D 12	L=	6370	368	5.66	2081.2
2	ГОСТ 34028-2022	A400	D 12	L=	3000	140	2.66	372.9
3	ГОСТ 34028-2022	A400	D 12	L=	4370	116	3.88	450.1
4	ГОСТ 34028-2022	A400	D 12	L=	2970	56	2.64	147.7
		Дээд үе				1	3538.0	3538.0
6	ГОСТ 34028-2022	A400	D 12	L=	2170	504	1.93	970.98
7	ГОСТ 34028-2022	A240	D 8	L=	3660	333	1.44	480.91
8	ГОСТ 34028-2022	A400	D 12	L=	3660	224	3.25	727.87
9	ГОСТ 34028-2022	A400	D 12	L=	7660	152	6.80	1033.7
10	ГОСТ 34028-2022	A400	D 12	L=	4810	76	4.27	324.55
		Материал B25 V=53.18x2 м3						

ТАЙЛБАР:

1. Энэхүү зургийг холбогдох зургуудтай хамтатган үзнэ.
2. ОГТЛОЛ 1-1, ОГТЛОЛ 2-2-ыг дээд, доод үеийн арматурчлалын зурагтай хамт үзнэ үү.
3. Цутгамал хийцэд хэрэглэх арматур нь зэвэрч муудаагүй, махийж мурийгаагүй, стандартын шаардлагыг хангасан байх ёстой.
4. Цутгамал бетон, төмөрбетон ажлыг гүйцэтгэхдээ барилгын норм ба дүрэм БНбД 52-02-05, БД-52-102-04-ын зохих заавруудыг дагаж мөрдөх ёстой.

Байршлын схем

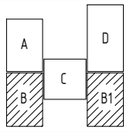

PROJECT LLC
ARCHITECTURE ENGINEERING & CONSULTING
БАРИЛГЫН ИЖ БҮРЭН ЗУРАГ ТӨСЛИЙН КОМПАНИ
"ЗЭДПРОЖЕКТ" ХХК

Дундговь аймаг, Эрдэнэдалай сум, 7-р баг
"640 ХҮҮХДИЙН СУУДАЛТАЙ СУРГУУЛЬ"-ийн БАРИЛГА

3-р давхрын хучилтын материалын түүвэр "B, B1" блок				Үе шат: АЖЛЫН ЗУРАГ	
Инженер		Д.Занабазар	Масштаб: М1:100	Зургийн дугаар: ББ-124	Хуудас: ББ-167
Инженер		Б.Баасанжаргал	ЕГ Шифр:	ТГ Шифр: ЗП-23-37-180	Огноо: 2024 он
Шалгасан		Ж.Туул			

ЗООРИЙН ДАВХРЫН ХУЧИЛТЫН ДООД ҮЕИЙН АРМАТУРЧЛАЛ М1:100 "С" БЛОК

/түвшин -0.08/

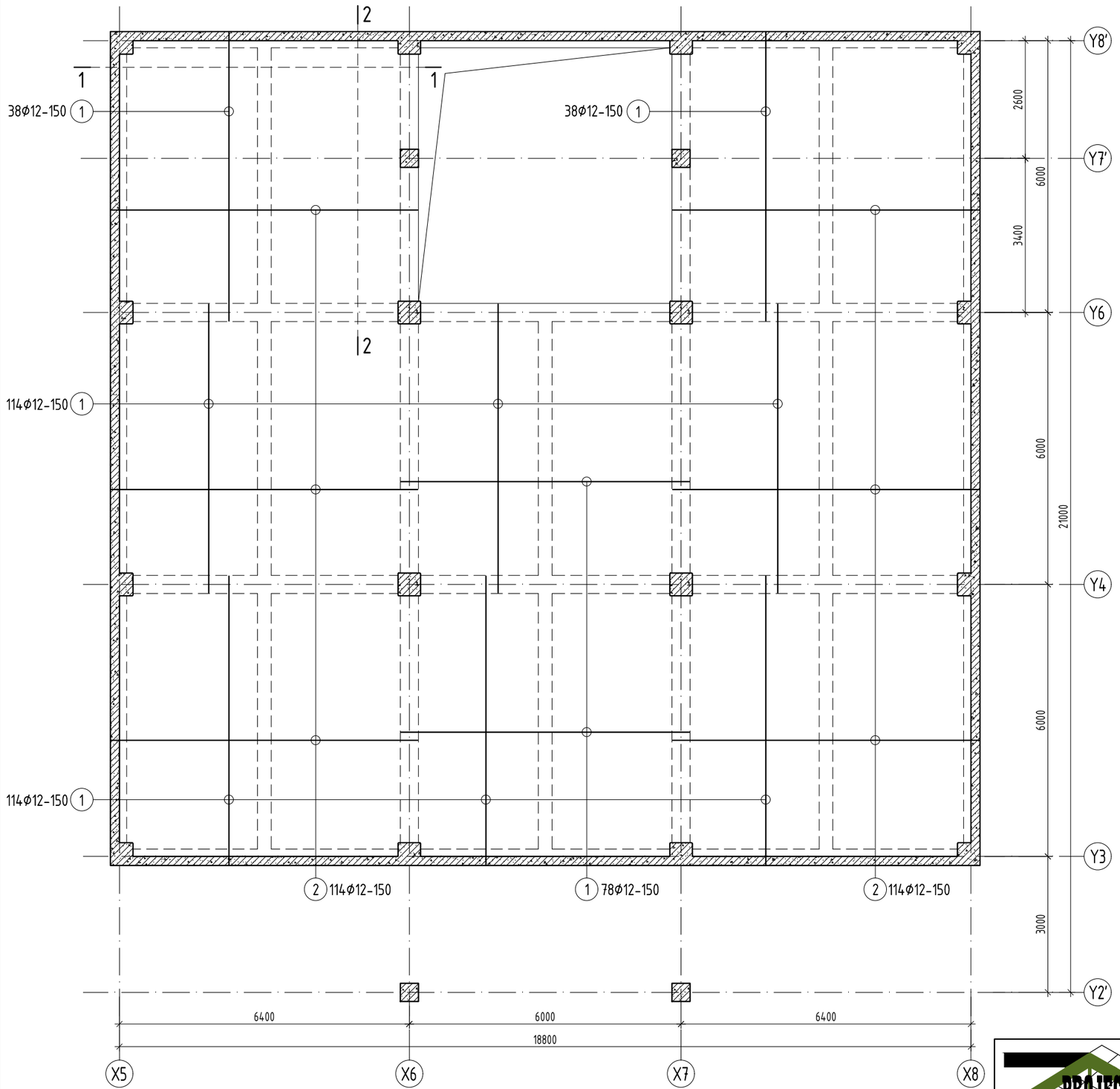

ТАЙЛБАР:

1. Энэхүү зургийг холбогдох зургуудтай хамтатган үзнэ.
2. Хучилтын зузаан 160 мм байгааг анхаарна уу. Мөн хамгаалалтын үе 15 мм болно.
3. Дамнуруугуны огтлолуудыг рамын зурагтай тулгаж үзнэ. Зөрсөн тохиолдолд заавал зураг зохиогчоос лавлаж тодорхой болгохыг анхаарна уу.
4. Хучилтанд гарах нүхийг холбогдох зургуудтай хамтатгаж үзнэ үү.
5. Хучилтанд гарах нүхний ирмэгээр тавих нэмэлт арматурыг зургийн дагуу хийж гүйцэтгэнэ.
6. Нүхний ирмэг хүртэл тавигдах дээд үеийн ажлын арматурын төгслөлийг доош 130 мм нугалаж төгсгөх ёстойг анхаарна уу.
7. Цутгамал хийцэд хэрэглэх арматур нь зэвэрч муудаагүй, махийж мурийгаагүй, стандартын шаардлагыг хангасан байх ёстой.
8. Цутгамал бетон, төмөрбетон ажлыг гүйцэтгэхдээ барилгын норм да дүрэм БНбД 52-02-05, БД-52-102-04-ын зохих заавруудыг дагаж мөрдөх ёстой.

Байршлын схем

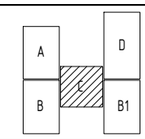

Дундговь аймаг, Эрдэнэдалай сум, 7-р баг

"640 ХҮҮХДИЙН СУУДАЛТАЙ СУРГУУЛЬ"-ийн БАРИЛГА

Зоорийн давхрын хучилтын доод үеийн арматурчлал "С" блок				Үе шат: АЖЛЫН ЗУРАГ	
Инженер		Д.Занабазар	Масштаб: М1:100	Зургийн дугаар: ББ-125	Хуудас: ББ-167
Инженер		Б.Баасанжаргал	ЕГ Шифр:	ТГ Шифр: ЗП-23-37-180	Огноо: 2024 он
"ЗЗДПРОЖЕКТ" ХХК	Шалгасан	Ж.Түүл			

ARCHITECTURE ENGINEERING & CONSULTING

БАРИЛГЫН ИЖ БҮРЭН ЗУРАГ ТӨСЛИЙН КОМПАНИ

А3

ЗООРИЙН ДАВХРЫН ХУЧИЛТЫН ДЭЭД ҮЕИЙН АРМАТУРЧЛАЛ М1:100 "С" БЛОК

/тувшин -0.08/

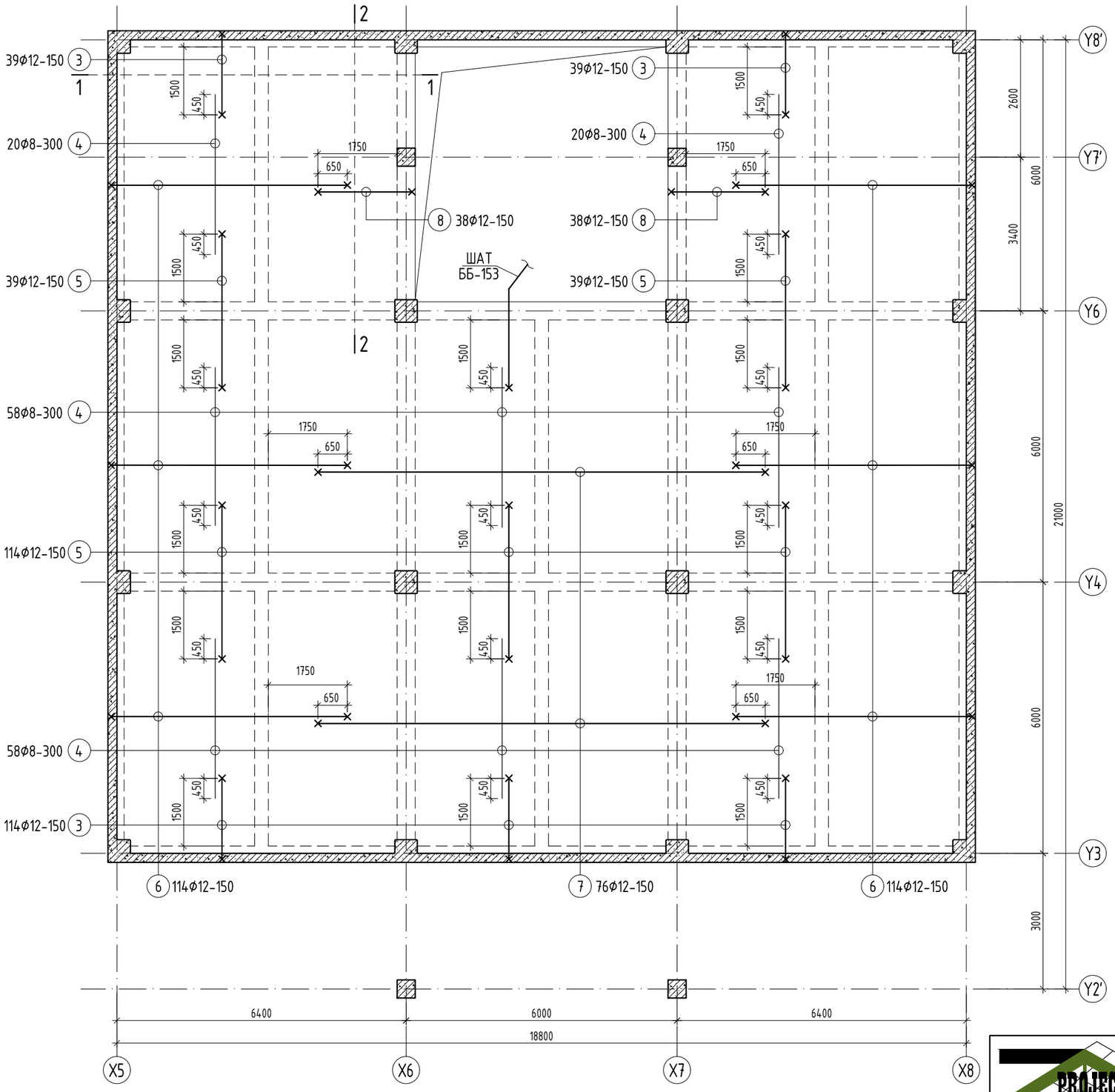

ТАЙЛБАР:

1. Энэхүү зургийг холбогдох зургуудтай хамтатган үзнэ.
2. Хучилтын зузаан 160 мм байгааг анхаарна уу. Мөн хамгаалалтын үе 15 мм болно.
3. Дамнуруугуны огтлолуудыг рамын зурагтай тулгаж үзнэ. Зөрсөн тохиолдолд заавал зураг зохиогчоос лавлаж тодорхой болгохыг анхаарна уу.
4. Хучилтанд гарах нүхний холбогдох зургуудтай хамтатгаж үзнэ үү.
5. Хучилтанд гарах нүхний ирмэгээр тавих нэмэлт арматурыг зургийн дагуу хийж гүйцэтгэнэ.
6. Нүхний ирмэг хүртэл тавигдах дээд үеийн ажлын арматурын төгслөлийг доош 130 мм нугалаж төгсгөх ёстойг анхаарна уу.
7. Цутгамал хийцэд хэрэглэх арматур нь зэвэрч муудаагүй, махийж мурийгаагүй, стандартын шаардлагыг хангасан байх ёстой.
8. Цутгамал бетон, төмөрбетон ажлыг гүйцэтгэхдээ барилгын норм да дүрэм БНбД 52-02-05, БД-52-102-04-ын зохих заавруудыг дагаж мөрдөх ёстой.

Байршлын схем

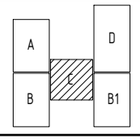

Дундговь аймаг, Эрдэнэдалай сум, 7-р баг

''640 ХҮҮХДИЙН СУУДАЛТАЙ СУРГУУЛЬ''-ийн БАРИЛГА

Зоорийн давхрын хучилтын доод үеийн арматурчлал "С" блок			Үе шат: АЖЛЫН ЗУРАГ		
Инженер		Д.Занабазар	Масштаб: М1:100	Зургийн дугаар: ББ-126	Хуудас: ББ-167
Инженер		Б.Баасанжаргал			
Шалгасан		Ж.Туул	ЕГ Шифр:	ТГ Шифр: ЗП-23-37-180	Огноо: 2024 он

ARCHITECTURE ENGINEERING & CONSULTING

БАРИЛГЫН ИЖ БҮРЭН ЗУРАГ ТӨСЛИЙН КОМПАНИ

"ЗЭДПРОЖЕКТ" ХХК

А3

ОГТЛОЛ 1-1 М1:50

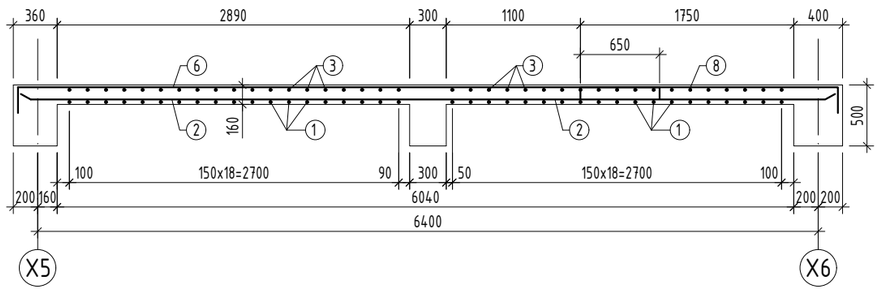

ОГТЛОЛ 2-2 М1:50

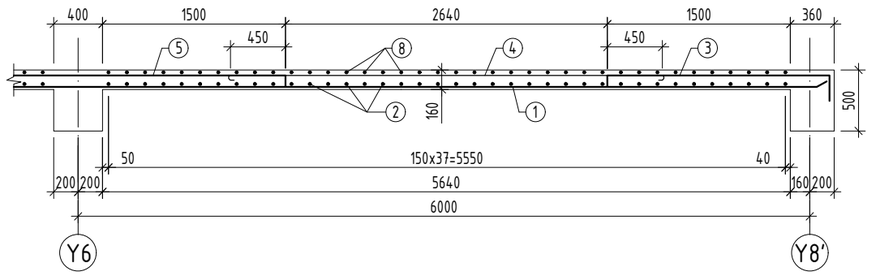

Хэсгийн тодорхойлолт

Поз	Загвар
3	200 — 1840 — 130
4	60 — 3540 — 60
5	130 — 3400 — 130
6	200 — 5280 — 130
7	130 — 9900 — 130
8	200 — 2130 — 130

ТАЙЛБАР:

1. Энэхүү зургийг холбогдох зургуудтай хамтатган үзнэ.
2. ОГТЛОЛ 1-1, ОГТЛОЛ 2-2-ыг дээд, доод үеийн арматурчлалын зурагтай хамт үзнэ үү.
3. Цутгамал хийцэд хэрэглэх арматур нь зэвэрч муудаагүй, тахийж мурийгаагүй, стандартын шаардлагыг хангасан байх ёстой.
4. Цутгамал бетон, төмөрбетон ажлыг гүйцэтгэхдээ барилгын норм ба дүрэм БНбД 52-02-05, БД-52-102-04-ын зохих заавруудыг дагаж мөрдөх ёстой.

ЦУТГАМАЛ ТӨМӨР БЕТОН ЭДЛЭХҮҮНИЙ МАТЕРИАЛЫН ТОДОРХОЙЛОЛТ

поз	Тэмдэглэгээ	Нэр				Тоо шир	Жин /кг/ нэгж	Жин /кг/ нийт
		Зоорийн давхрын хучилтын арматурчлал				1	6751.1	6751.1
		Доод үе				1	3544.9	3544.9
1	ГОСТ 34028-2022	A400	D 12	L=	6370	382	5.66	2160.4
2	ГОСТ 34028-2022	A400	D 12	L=	6840	228	6.07	1384.6
		Дээд үе				1	3206.2	3206.2
3	ГОСТ 34028-2022	A400	D 12	L=	2170	192	1.93	369.9
4	ГОСТ 34028-2022	A240	D 8	L=	3660	156	1.44	225.29
5	ГОСТ 34028-2022	A400	D 12	L=	3660	192	3.25	623.88
6	ГОСТ 34028-2022	A400	D 12	L=	5610	228	4.98	1135.59
7	ГОСТ 34028-2022	A400	D 12	L=	10160	76	9.02	685.53
8	ГОСТ 34028-2022	A400	D 12	L=	2460	76	2.18	165.99
		Материал B25 V=41.33м3						

Байршлин схем

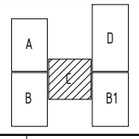

ARCHITECTURE ENGINEERING & CONSULTING
БАРИЛГЫН ИЖ БҮРЭН ЗУРАГ ТӨСЛИЙН КОМПАНИ
"ЗЗДПРОЖЕКТ" ХХК

Дундговь аймаг, Эрдэнэдалай сум, 7-р баг
"640 ХҮҮХДИЙН СУУДАЛТАЙ СУРГУУЛЬ"-ийн БАРИЛГА

Зоорийн давхрын хучилтын материалын түүвэр "С" блок				Үе шат:	АЖЛЫН ЗУРАГ
Инженер		Д.Занабазар	Масштаб: М1:50	Зургийн дугаар:	Хуудас:
Инженер		Б.Баасанжаргал		ББ-127	ББ-167
Шалгасан		Ж.Туул	ЕГ Шифр:	ТГ Шифр: ЗП-23-37-180	Огноо: 2024 он

1-Р ДАВХРЫН ХУЧИЛТЫН ДООД ҮЕИЙН АРМАТУРЧЛАЛ М1:100 "С" БЛОК

/тувшин 3.22/

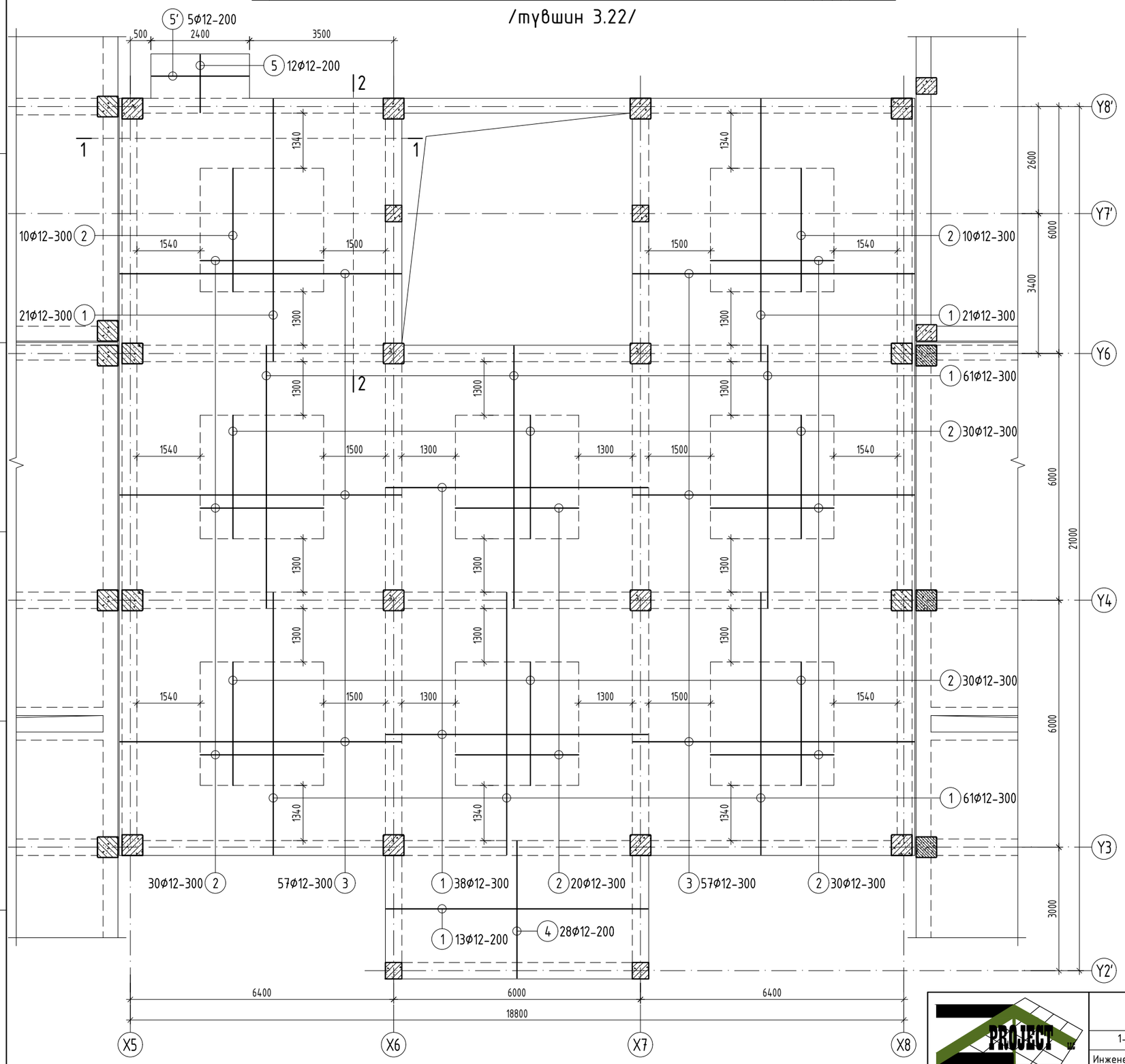

ТАЙЛБАР:

1. Энэхүү зургийг холбогдох зургуудтай хамтатган үзнэ.
2. Хучилтын зузаан 160 мм байгааг анхаарна уу. Мөн хамгаалалтын үе 15 мм болно.
3. Дамнуруугуны огтлолуудыг рамын зураглай тулгаж үзнэ. Зөрсөн тохиолдолд заавал зураг зохиогчоос лавлаж тодорхой болгохыг анхаарна уу.
4. Хучилтанд гарах нүхийг холбогдох зургуудтай хамтатгаж үзнэ үү.
5. Хучилтанд гарах нүхний ирмэгээр тавих нэмэлт арматурыг зургийн дагуу хийж гүйцэтгэнэ.
6. Нүхний ирмэг хүртэл тавигдах дээд үеийн ажлын арматурын төгслөлийг доош 130 мм нугалаж төгсгөх ёстойг анхаарна уу.
7. Цутгамал хийцэд хэрэглэх арматур нь зэвэрч муудаагүй, тахийж мурийгаагүй, стандартын шаардлагыг хангасан байх ёстой.
8. Цутгамал бетон, төмөрбетон ажлыг гүйцэтгэхдээ барилгын норм да дүрэм БНбД 52-02-05, БД-52-102-04-ын зохих заавруудыг дагаж мөрдөх ёстой.

Байршлын схем

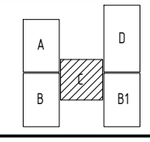

Дундговь аймаг, Эрдэнэдалай сум, 7-р баг

"640 ХҮҮХДИЙН СУУДАЛТАЙ СУРГУУЛЬ"-ийн БАРИЛГА

1-р давхрын хучилтын доод үеийн арматурчлал "С" блок			Үе шат: АЖЛЫН ЗУРАГ		
Инженер		Д.Занабазар	Масштаб: М1:100	Зургийн дугаар: ББ-128	Хуудас: ББ-167
Инженер		Б.Баасанжаргал			
Шалгасан		Ж.Туул	ЕГ Шифр:	ТГ Шифр: ЗП-23-37-180	Огноо: 2024 он

ARCHITECTURE ENGINEERING & CONSULTING

БАРИЛГЫН ИЖ БҮРЭН ЗУРАГ ТӨСЛИЙН КОМПАНИ

"ЗЗДПРОЖЕКТ" ХХК

А3

1-Р ДАВХРЫН ХУЧИЛТЫН ДЭЭД ҮЕИЙН АРМАТУРЧЛАЛ М1:100 "С" БЛОК

/түвшин 3.22/

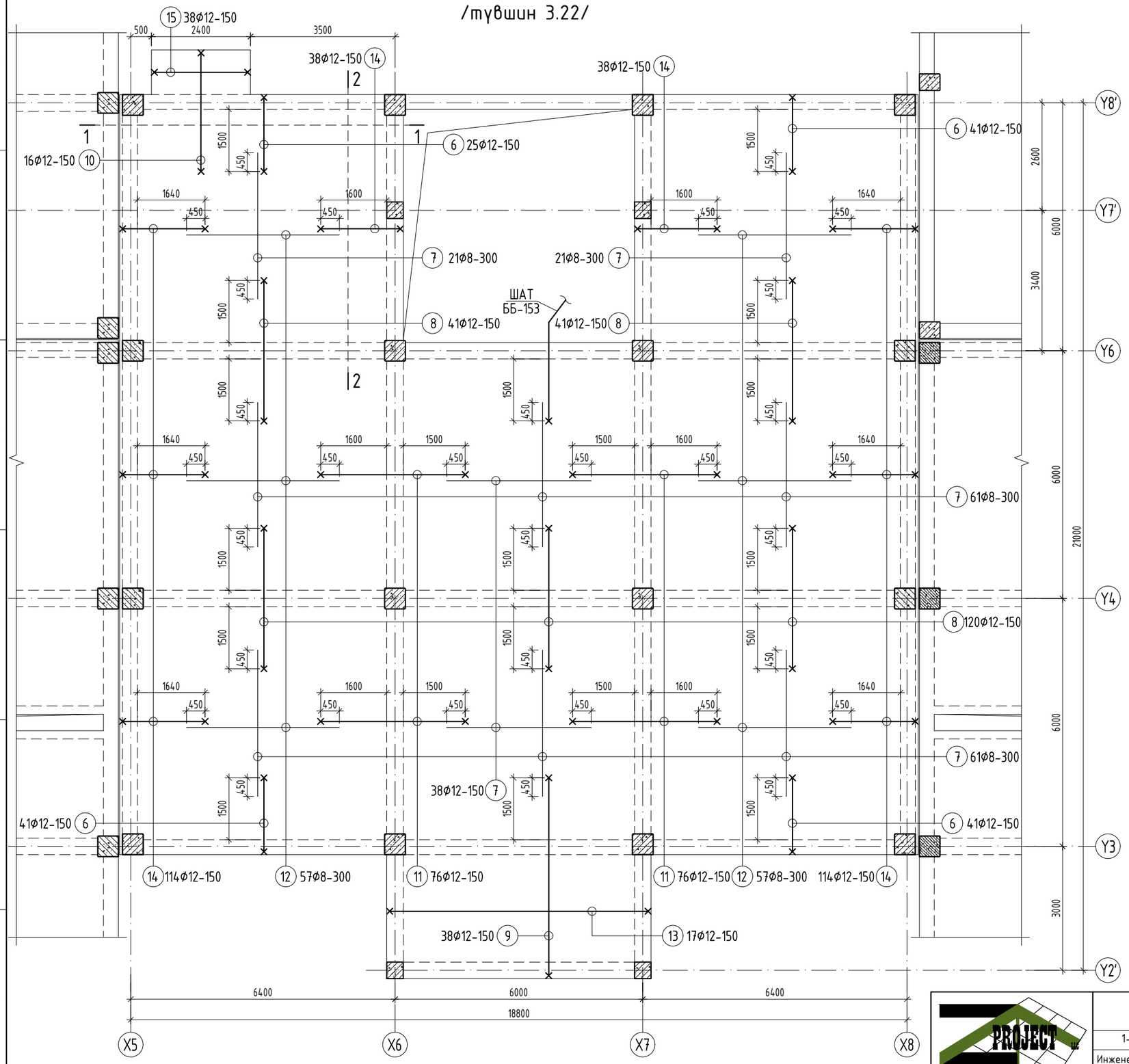

ТАЙЛБАР:

1. Энэхүү зургийг холбогдох зургуудтай хамтатган үзнэ.
2. Хучилтын зузаан 160 мм байгааг анхаарна уу. Мөн хамгаалалтын үе 15 мм болно.
3. Дамнуруунуы огтлолуудыг рамын зурагтай тулгаж үзнэ. Зөрсөн тохиолдолд заавал зураг зохиогчоос лавлаж тодорхой болгохыг анхаарна уу.
4. Хучилтанд гарах нүхийг холбогдох зургуудтай хамтатгаж үзнэ үү.
5. Хучилтанд гарах нүхний ирмэгээр тавих нэмэлт арматурыг зургийн дагуу хийж гүйцэтгэнэ.
6. Нүхний ирмэг хүртэл тавигдах дээд үеийн ажлын арматурын төгслөлийг доош 130 мм нугалаж төгсгөх ёстойг анхаарна уу.
7. Цутгамал хийцэд хэрэглэх арматур нь зэвэрч муудаагүй, махийж мурийгаагүй, стандартын шаардлагыг хангасан байх ёстой.
8. Цутгамал бетон, төмөрбетон ажлыг гүйцэтгэхдээ барилгын норм ба дүрэм БНбД 52-02-05, БД-52-102-04-ын зохих заавруудыг дагаж мөрдөх ёстой.

Байршлын схем

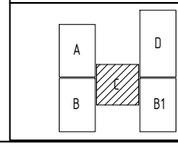

Дундговь аймаг, Эрдэнэдалай сум, 7-р баг

"640 ХҮҮХДИЙН СУУДАЛТАЙ СУРГУУЛЬ"-ийн БАРИЛГА

1-р давхрын хучилтын доод үеийн арматурчлал "С" блок				Үе шат: АЖЛЫН ЗУРАГ	
Инженер		Д.Занабазар	Масштаб: М1:100	Зургийн дугаар: ББ-129	Хуудас: ББ-167
Инженер		Б.Баасанжаргал	ЕГ Шифр:	ТГ Шифр: ЗП-23-37-180	Огноо: 2024 он
Шалгасан		Ж.Туул			

ARCHITECTURE ENGINEERING & CONSULTING

БАРИЛГЫН ИХ БҮРЭН ЗУРАГ ТӨСЛИЙН КОМПАНИ

"ЗЭДПРОЖЕКТ" ХХК

ОГТЛОЛ 1-1 М1:50

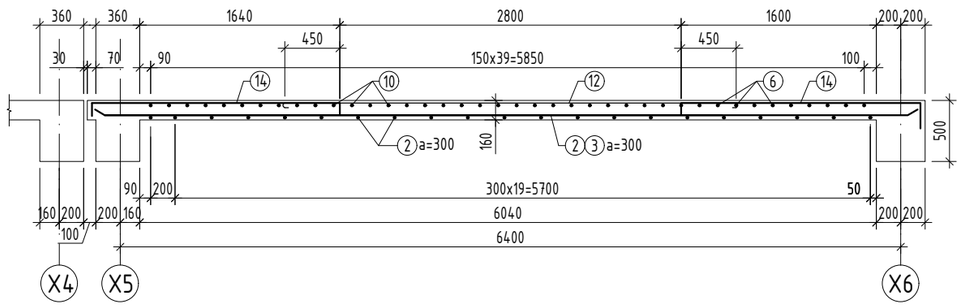

ОГТЛОЛ 2-2 М1:50

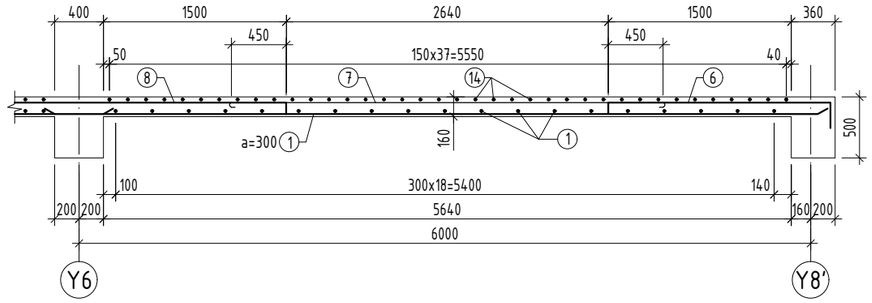

Хэсгийн тодорхойлолт

Поз	Загвар	Поз	Загвар
6	200 1840 130	11	130 3500 130
7	60 3540 60	12	60 3700 60
8	130 3400 130	13	200 6370 200
9	200 4810 130	14	130 2070 130
10	130 2920 130	15	130 2060 130

ТАЙЛБАР:

1. Энэхүү зургийг холбогдох зургуудтай хамтатган үзнэ.
2. ОГТЛОЛ 1-1, ОГТЛОЛ 2-2-ыг дээд, доод үеийн арматурчлалын зурагтай хамт үзнэ үү.
3. Цутгамал хийцэд хэрэглэх арматур нь зэвэрч муудаагүй, тахийж мурийгаагүй, стандартын шаардлагыг хангасан байх ёстой.
4. Цутгамал бетон, төмөрбетон ажлыг гүйцэтгэхдээ барилгын норм ба дүрэм БНбД 52-02-05, БД-52-102-04-ын зохих заавруудыг дагаж мөрдөх ёстой.

ЦУТГАМАЛ ТӨМӨР БЕТОН ЭДЛЭХҮҮНИЙ МАТЕРИАЛЫН ТОДОРХОЙЛОЛТ								
поз	Тэмдэглэгээ	Нэр				Тоо шир	Жин /кг/ нэгж	Жин /кг/ нийт
		1-р давхрын хучилтын арматурчлал				1	5270.1	5270.1
		Доод үе				1	2442.7	2442.7
1	ГОСТ 34028-2022	А400	D 12	L=	6370	215	5.66	1215.9
2	ГОСТ 34028-2022	А400	D 12	L=	3000	160	2.66	426.2
3	ГОСТ 34028-2022	А400	D 12	L=	6840	114	6.07	692.3
4	ГОСТ 34028-2022	А400	D 12	L=	3330	28	2.96	82.8
5	ГОСТ 34028-2022	А400	D 12	L=	1410	12	1.25	15.0
5'	ГОСТ 34028-2022	А400	D 12	L=	2370	5	2.10	10.5
		Дээд үе				1	2827.5	2827.5
6	ГОСТ 34028-2022	А400	D 12	L=	2170	150	1.93	288.98
7	ГОСТ 34028-2022	А240	D 8	L=	3660	164	1.44	236.85
8	ГОСТ 34028-2022	А400	D 12	L=	3660	202	3.25	656.38
9	ГОСТ 34028-2022	А400	D 12	L=	5140	38	4.56	173.41
10	ГОСТ 34028-2022	А400	D 12	L=	3180	16	2.82	45.17
11	ГОСТ 34028-2022	А400	D 12	L=	3760	152	3.34	507.4
12	ГОСТ 34028-2022	А240	D 8	L=	3820	114	1.51	171.83
13	ГОСТ 34028-2022	А400	D 12	L=	6770	17	6.01	102.18
14	ГОСТ 34028-2022	А400	D 12	L=	2330	304	2.07	628.86
15	ГОСТ 34028-2022	А400	D 12	L=	2640	7	2.34	16.41
		Материал В25 V=46.22м3						

Байршлын схем

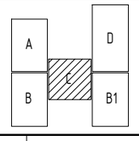

PROJECT LLC
ARCHITECTURE ENGINEERING & CONSULTING
БАРИЛГЫН ИЖ БҮРЭН ЗУРАГ ТӨСЛИЙН КОМПАНИ
"ЗЭДПРОЖЕКТ" ХХК

Дундговь аймаг, Эрдэнэдалай сум, 7-р баг
"640 ХҮҮХДИЙН СУУДАЛТАЙ СУРГУУЛЬ"-ийн БАРИЛГА

1-р давхрын хучилтын материалын түүвэр "С" блок

Инженер		Д.Занабазар	Масштаб: М1:50	Ye шат: АЖЛЫН ЗУРАГ	
Инженер		Б.Баасанжаргал		Зургийн дугаар: ББ-130	Хуудас: ББ-167
Шалгасан		Ж.Туул	ЕГ Шифр:	ТГ Шифр: ЗП-23-37-180	Огноо: 2024 он

А3

2-Р ДАВХРЫН ХУЧИЛТЫН ДООД ҮЕИЙН АРМАТУРЧЛАЛ М1:100 "С" БЛОК

/түвшин 6.52/

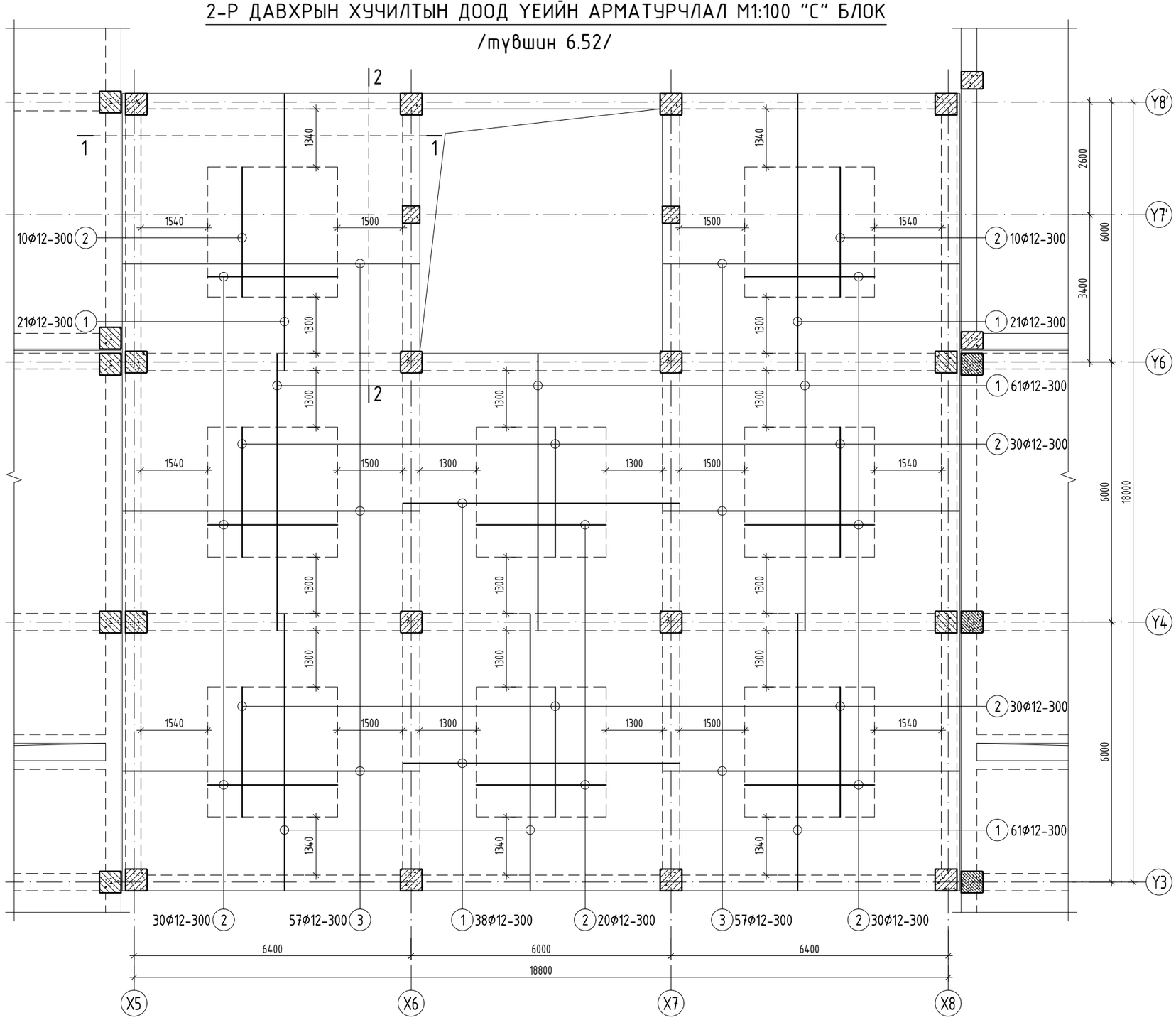

ТАЙЛБАР:

1. Энэхүү зургийг холбогдох зургуудтай хамтатган үзнэ.
2. Хучилтын зузаан 160 мм байгааг анхаарна уу. Мөн хамгаалалтын үе 15 мм болно.
3. Дамнурууны огтлолуудыг рамын зурагтай тулгаж үзнэ. Зөрсөн тохиолдолд заавал зураг зохиогчоос лавлаж тодорхой болгохыг анхаарна уу.
4. Хучилтанд гарах нүхийг холбогдох зургуудтай хамтатгаж үзнэ үү.
5. Хучилтанд гарах нүхний ирмэгээр тавих нэмэлт арматурыг зургийн дагуу хийж гүйцэтгэнэ.
6. Нүхний ирмэг хүртэл тавигдах дээд үеийн ажлын арматурын төгслгөлийг доош 130 мм нугалаж төгсгөх ёстойг анхаарна уу.
7. Цутгамал хийцэд хэрэглэх арматур нь зэвэрч муудаагүй, тахийж мурийгаагүй, стандартын шаардлагыг хангасан байх ёстой.
8. Цутгамал бетон, төмөрбетон ажлыг гүйцэтгэхдээ барилгын норм ба дүрэм БНбД 52-02-05, БД-52-102-04-ын зохих заавруудыг дагаж мөрдөх ёстой.

Байршлын схем

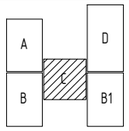

PROJECT LLC
ARCHITECTURE ENGINEERING & CONSULTING
БАРИЛГЫН ИЖ БҮРЭН ЗУРАГ ТӨСЛИЙН КОМПАНИ
"ЗЭДПРОЖЕКТ" ХХК

Дундговь аймаг, Эрдэнэдалай сум, 7-р баг

"640 ХҮҮХДИЙН СУУДАЛТАЙ СУРГУУЛЬ"-ийн БАРИЛГА

2-р давхрын хучилтын доод үеийн арматурчлал "С" блок				Үе шат:	АЖЛЫН ЗУРАГ
Инженер		Д.Занабазар	Масштаб: М1:100	Зургийн дугаар: ББ-131	Хуудас: ББ-167
Инженер		Б.Баасанжаргал	ЕГ Шифр:	ТГ Шифр: ЗП-23-37-180	Огноо: 2024 он
Шалгасан		Ж.Туул			

А3

2-Р ДАВХРЫН ХУЧИЛТЫН ДЭЭД ҮЕИЙН АРМАТУРЧЛАЛ М1:100 "С" БЛОК

/тувшин 6.52/

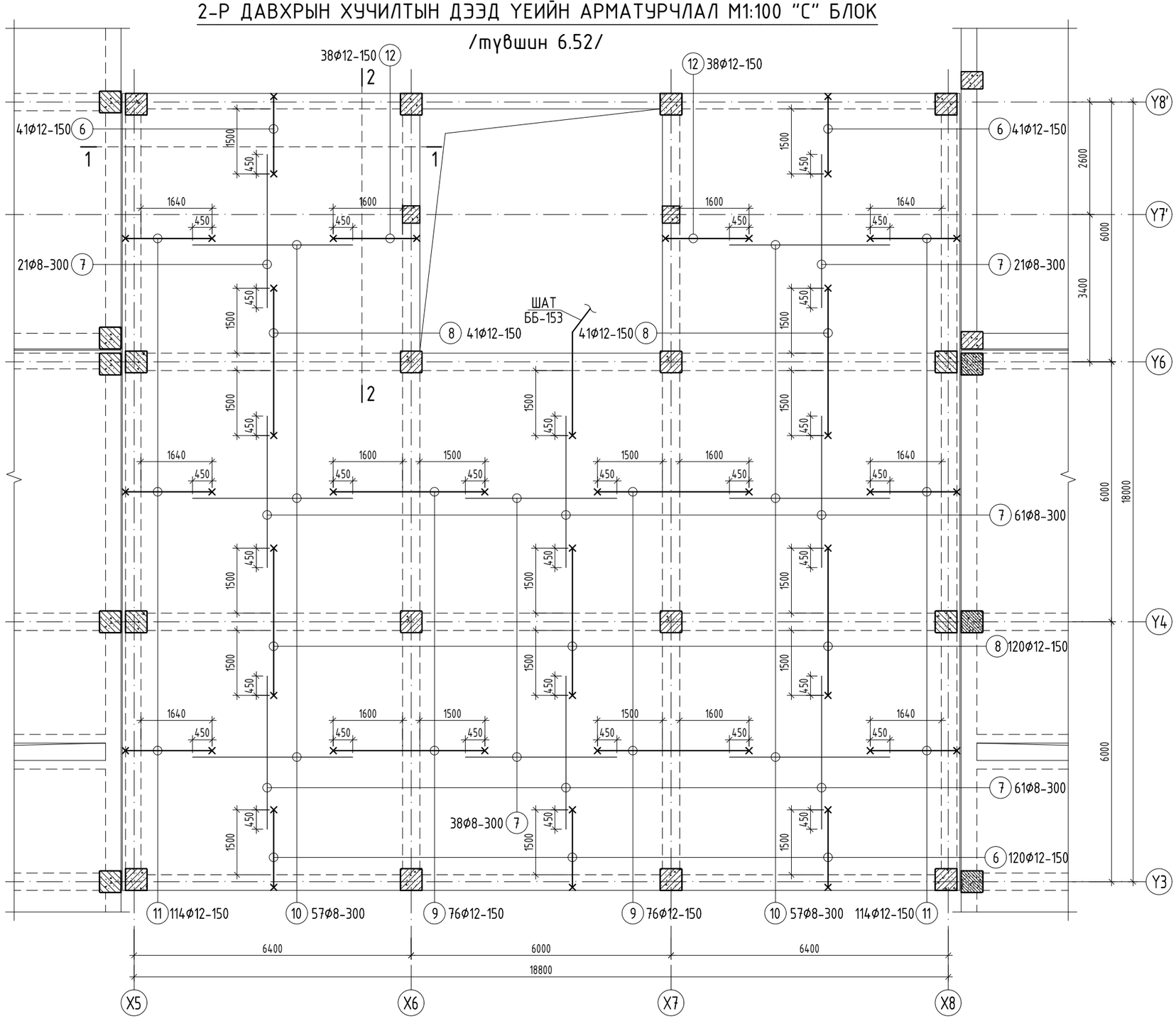

ТАЙЛБАР:

1. Энэхүү зургийг холбогдох зургуудтай хамтатган үзнэ.
2. Хучилтын зузаан 160 мм байгаа анхаарна уу. Мөн хамгаалалтын үе 15 мм болно.
3. Дамнуруугны огтолуудыг рамын зурагтай тулгаж үзнэ. Зөрсөн тохиолдолд заавал зураг зохиогчоос лавлаж тодорхой болгохыг анхаарна уу.
4. Хучилтанд гарах нүхийг холбогдох зургуудтай хамтатгаж үзнэ үү.
5. Хучилтанд гарах нүхний ирмэгээр тавих нэмэлт арматурыг зургийн дагуу хийж гүйцэтгэнэ.
6. Нүхний ирмэг хүртэл тавигдах дээд үеийн ажлын арматурын төгслгөлийг доош 130 мм нугалаж төгсгөх ёстойг анхаарна уу.
7. Цутгамал хийцэд хэрэглэх арматур нь зэвэрч муудаагүй, махийж мурийгаагүй, стандартын шаардлагыг хангасан байх ёстой.
8. Цутгамал бетон, төмөрбетон ажлыг гүйцэтгэхдээ барилгын норм да дүрэм БНбД 52-02-05, БД-52-102-04-ын зохих заавруудыг дагаж мөрдөх ёстой.

Байршлын схем

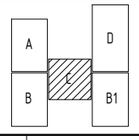

"ЗЭДПРОЖЕКТ" ХХК

Дундговь аймаг, Эрдэнэдалай сум, 7-р баг

''640 ХҮҮХДИЙН СУУДАЛТАЙ СУРГУУЛЬ''-ийн БАРИЛГА

2-р давхрын хучилтын доод үеийн арматурчлал "С" блок			Үе шат: АЖЛЫН ЗУРАГ		
Инженер		Д.Занабазар	Масштаб: М1:100	Зургийн дугаар: ББ-132	Хуудас: ББ-167
Инженер		Б.Баасанжаргал			
Шалгасан		Ж.Туул	ЕГ Шифр:	ТГ Шифр: ЗП-23-37-180	Огноо: 2024 он

ОГТЛОЛ 1-1 М1:50

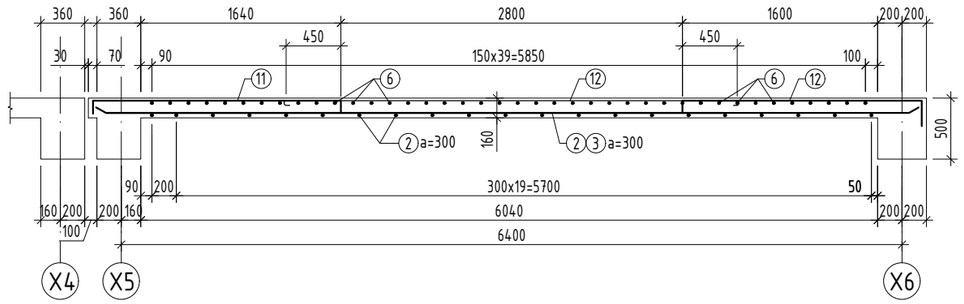

ОГТЛОЛ 2-2 М1:50

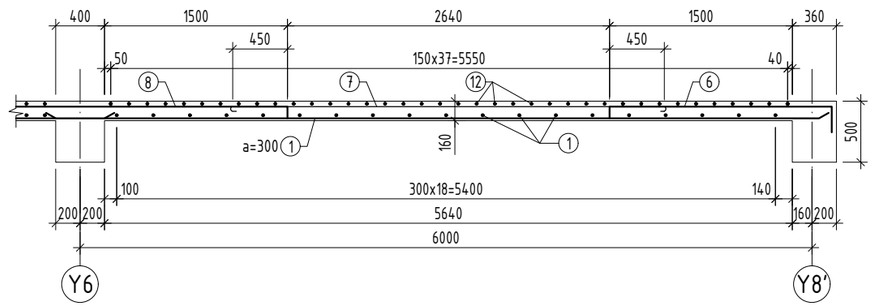

Хэсгийн тодорхойлолт

Поз	Загвар	Поз	Загвар
6	200 1840 130	10	60 3700 60
7	60 3540 60	11	130 2070 130
8	130 3400 130	12	200 1980 130
9	130 3500 130		

ТАЙЛБАР:

1. Энэхүү зургийг холбогдох зургуудтай хамтатган үзнэ.
2. ОГТЛОЛ 1-1, ОГТЛОЛ 2-2-ыг дээд, доод үеийн арматурчлалын зурагтай хамт үзнэ үү.
3. Цутгамал хийцэд хэрэглэх арматур нь зэвэрч муудаагүй, тахийж мурийгаагүй, стандартын шаардлагыг хангасан байх ёстой.
4. Цутгамал бетон, төмөрбетон ажлыг гүйцэтгэхдээ барилгын норм ба дүрэм БНбД 52-02-05, БД-52-102-04-ын зохих заавруудыг дагаж мөрдөх ёстой.

ЦУТГАМАЛ ТӨМӨР БЕТОН ЭДЛЭХҮҮНИЙ МАТЕРИАЛЫН ТОДОРХОЙЛОЛТ

поз	Тэмдэглэгээ	Нэр				Тоо шир	Жин /кг/ нэгж	Жин /кг/ нийт
		2-р давхрын хучилтын арматурчлал				1	4832.0	4832.0
		Доод үе				1	2260.8	2260.8
1	ГОСТ 34028-2022	A400	D 12	L=	6370	202	5.66	1142.4
2	ГОСТ 34028-2022	A400	D 12	L=	3000	160	2.66	426.2
3	ГОСТ 34028-2022	A400	D 12	L=	6840	114	6.07	692.3
		Дээд үе				1	2571.1	2571.1
6	ГОСТ 34028-2022	A400	D 12	L=	2170	202	1.93	389.16
7	ГОСТ 34028-2022	A240	D 8	L=	3660	164	1.44	236.85
8	ГОСТ 34028-2022	A400	D 12	L=	3660	202	3.25	656.38
9	ГОСТ 34028-2022	A400	D 12	L=	3760	152	3.34	507.4
10	ГОСТ 34028-2022	A240	D 8	L=	3420	114	1.35	153.84
11	ГОСТ 34028-2022	A400	D 12	L=	2330	228	2.07	471.64
12	ГОСТ 34028-2022	A400	D 12	L=	2310	76	2.05	155.86
		Материал B25 V=43.83м3						

Байршлын схем

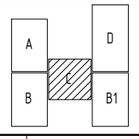

PROJECT LLC
ARCHITECTURE ENGINEERING & CONSULTING
БАРИЛГЫН ИЖ БҮРЭН ЗУРАГ ТӨСЛИЙН КОМПАНИ
"ЗЗДПРОЖЕКТ" ХХК

Дундговь аймаг, Эрдэнэдалай сум, 7-р баг
"640 ХҮҮХДИЙН СУУДАЛТАЙ СУРГУУЛЬ"-ийн БАРИЛГА

2-р давхрын хучилтын материалын түүвэр "С" блок			Үе шат: АЖЛЫН ЗУРАГ	
Инженер		Д.Занабазар	Масштаб: М1:50	Зургийн дугаар: ББ-133 / Хуудас: ББ-167
Инженер		Б.Баасанжаргал	ЕГ Шифр:	ТГ Шифр: ЗП-23-37-180 / Огноо: 2024 он
Шалгасан		Ж.Туул		

3-Р ДАВХРЫН ХУЧИЛТЫН ДООД ҮЕИЙН АРМАТУРЧЛАЛ М1:100 "С" БЛОК

/түвшин 9.82~10.548/

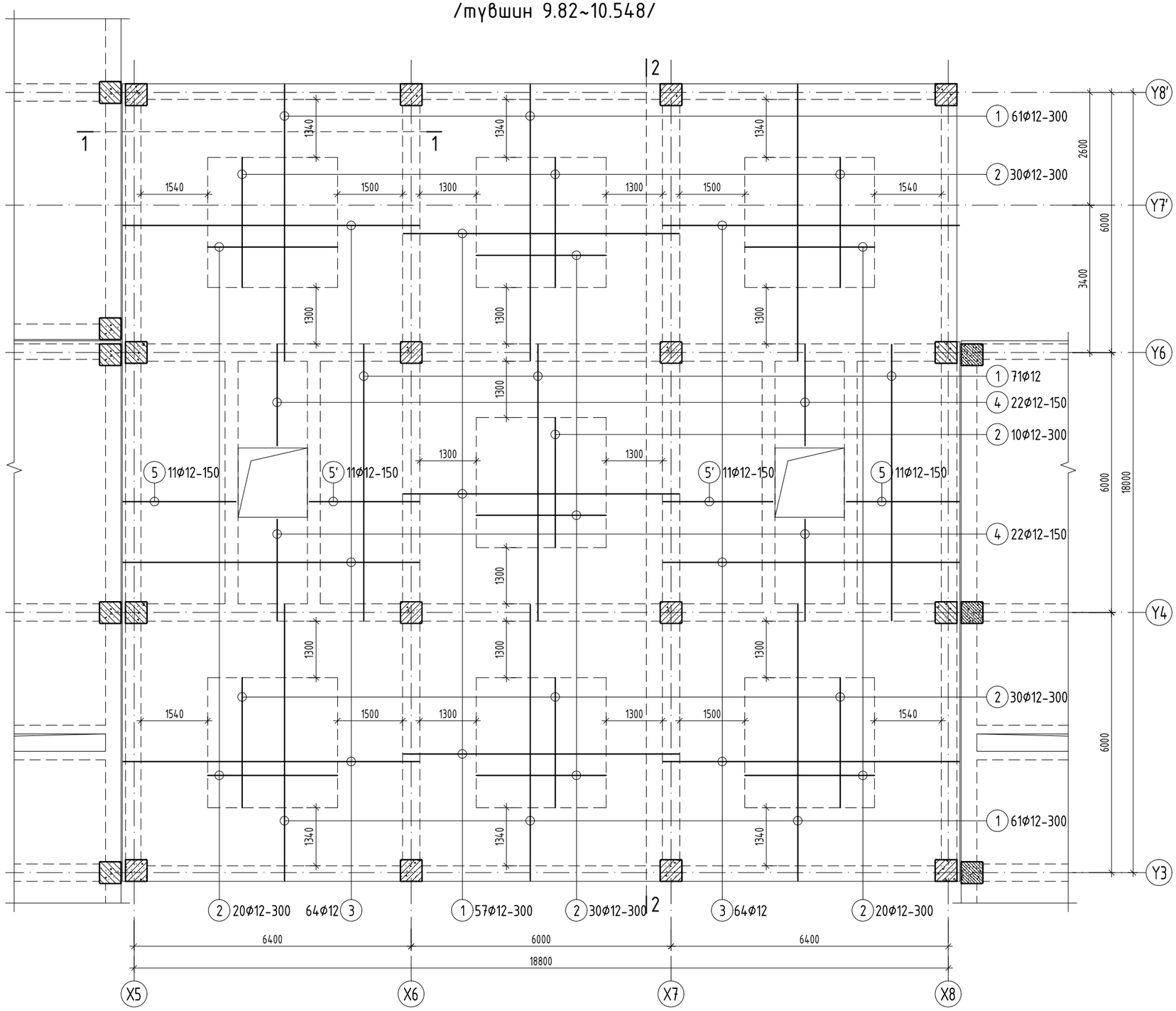

ТАЙЛБАР:

1. Энэхүү зургийг холбогдох зургуудтай хамтатган үзнэ.
2. Хучилтын зузаан 160 мм байгааг анхаарна уу. Мөн хамгаалалтын үе 15 мм болно.
3. Дамнуруугны оргилуудыг рамын зурагтай тулгаж үзнэ. Зөрсөн тохиолдолд заавал зураг зохиогчоос лавлаж тодорхой болгохыг анхаарна уу.
4. Хучилтанд гарах нүхийг холбогдох зургуудтай хамтатгаж үзнэ үү.
5. Хучилтанд гарах нүхний ирмэгээр тавих нэмэлт арматурыг зургийн дагуу хийж гүйцэтгэнэ.
6. Нүхний ирмэг хүртэл тавигдах дээд үеийн ажлын арматурын төгслөлийг доош 130 мм нугалаж төгсгөх ёстойг анхаарна уу.
7. Цутгамал хийцэд хэрэглэх арматур нь зэвэрч муудаагүй, махийж мурийгаагүй, стандартын шаардлагыг хангасан байх ёстой.
8. Цутгамал бетон, төмөрбетон ажлыг гүйцэтгэхдээ барилгын норм да дүрэм БНбД 52-02-05, БД-52-102-04-ын зохих заавруудыг дагаж мөрдөх ёстой.

Байршлын схем

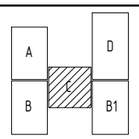

ARCHITECTURE ENGINEERING & CONSULTING
БАРИЛГЫН ИЖ БҮРЭН ЗУРАГ ТӨСЛИЙН КОМПАНИ
"ЗЭДПРОЖЕКТ" ХХК

Дундговь аймаг, Эрдэнэдалай сум, 7-р баг

"640 ХҮҮХДИЙН СУУДАЛТАЙ СУРГУУЛЬ"-ийн БАРИЛГА

3-р давхрын хучилтын доод үеийн арматурчлал "С" блок				Үе шат:	АЖЛЫН ЗУРАГ
Инженер		Д.Занабазар	Масштаб: М1:100	Зургийн дугаар: ББ-134	Хуудас: ББ-167
Инженер		Б.Баасанжаргал	ЕГ Шифр:	ТГ Шифр: ЗП-23-37-180	Огноо: 2024 он
Шалгасан		Ж.Туул			

3-Р ДАВХРЫН ХУЧИЛТЫН ДЭЭД ҮЕИЙН АРМАТУРЧЛАЛ М1:100 "В, В1" БЛОК

/түвшин 9.82~10.548/

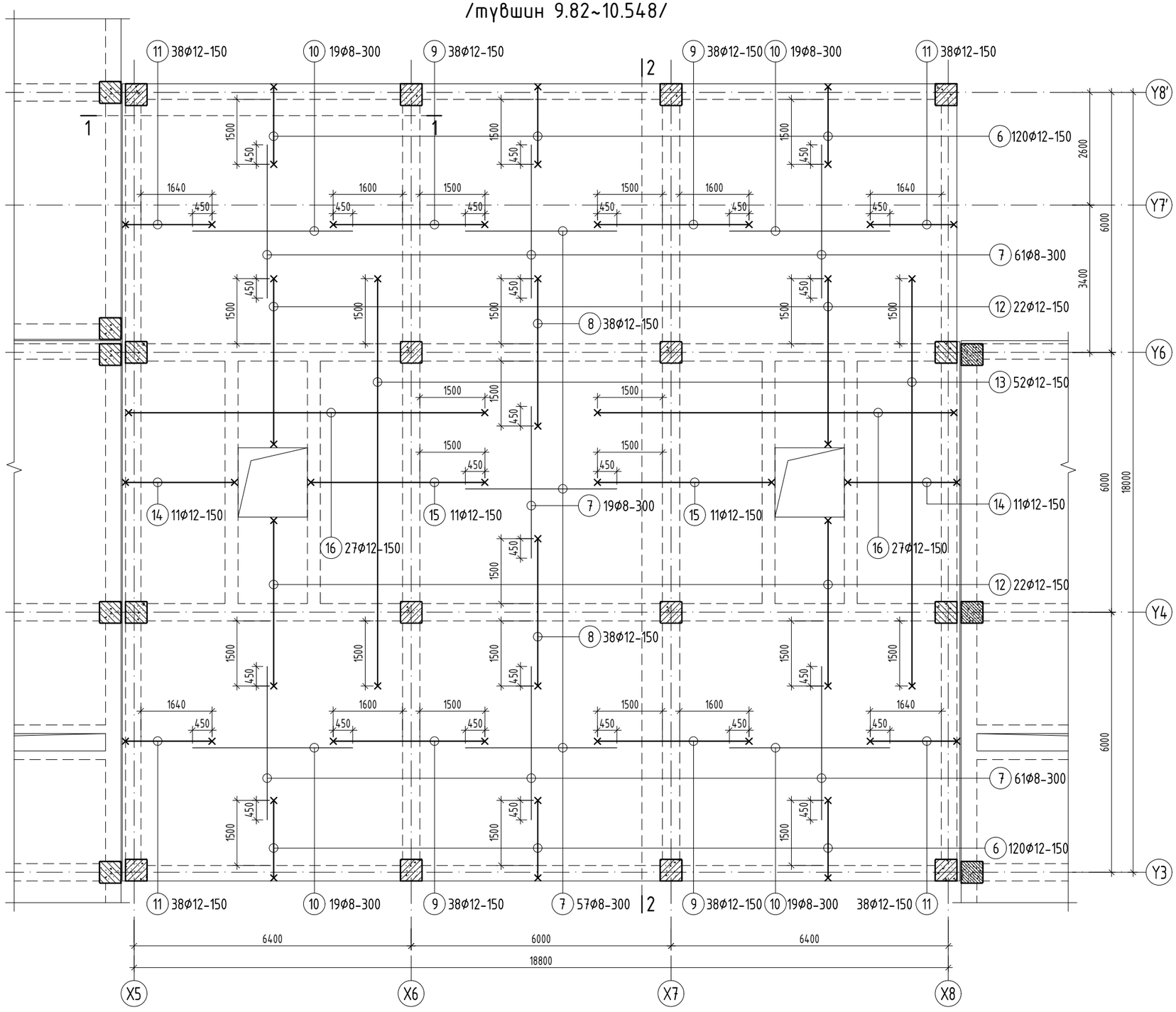

ТАЙЛБАР:

1. Энэхүү зургийг холбогдох зургуудтай хамтатган үзнэ.
2. Хучилтын зузаан 160 мм байгааг анхаарна уу. Мөн хамгаалалтын үе 15 мм болно.
3. Дамнуруугны огтлолуудыг рамын зурагтай тулгаж үзнэ. Зөрсөн тохиолдолд заавал зураг зохиогчоос лавлаж тодорхой болгохыг анхаарна уу.
4. Хучилтанд гарах нүхийг холбогдох зургуудтай хамтатгаж үзнэ үү.
5. Хучилтанд гарах нүхний ирмэгээр тавих нэмэлт арматурыг зургийн дагуу хийж гүйцэтгэнэ.
6. Нүхний ирмэг хүртэл тавигдах дээд үеийн ажлын арматурын төгслөлийг доош 130 мм нугалаж төгсгөх ёстойг анхаарна уу.
7. Цутгамал хийцэд хэрэглэх арматур нь зэвэрч муудаагүй, махийж мурийгаагүй, стандартын шаардлагыг хангасан байх ёстой.
8. Цутгамал бетон, төмөрбетон ажлыг гүйцэтгэхдээ барилгын норм да дүрэм БНбД 52-02-05, БД-52-102-04-ын зохих заавруудыг дагаж мөрдөх ёстой.

Байршлын схем

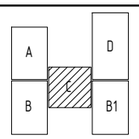

PROJECT LLC
ARCHITECTURE ENGINEERING & CONSULTING
БАРИЛГЫН ИЖ БҮРЭН ЗУРАГ ТӨСЛИЙН КОМПАНИ
"ЗЭДПРОЖЕКТ" ХХК

Дундговь аймаг, Эрдэнэдалай сум, 7-р баг

"640 ХҮҮХДИЙН СУУДАЛТАЙ СУРГУУЛЬ"-ийн БАРИЛГА

3-р давхрын хучилтын доод үеийн арматурчлал "С" блок				Үе шат: АЖЛЫН ЗУРАГ	
Инженер		Д.Занабазар	Масштаб: М1:100	Зургийн дугаар: ББ-135	Хуудас: ББ-167
Инженер		Б.Баасанжаргал			
Шалгасан		Ж.Түүл	ЕГ Шифр:	ТГ Шифр: ЗП-23-37-180	Огноо: 2024 он

ОГТЛОЛ 2-2 М1:50

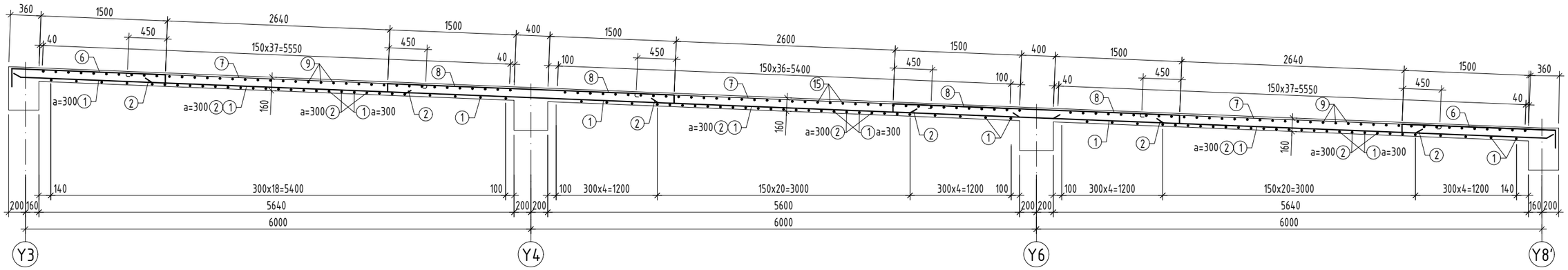

ОГТЛОЛ 1-1 М1:50

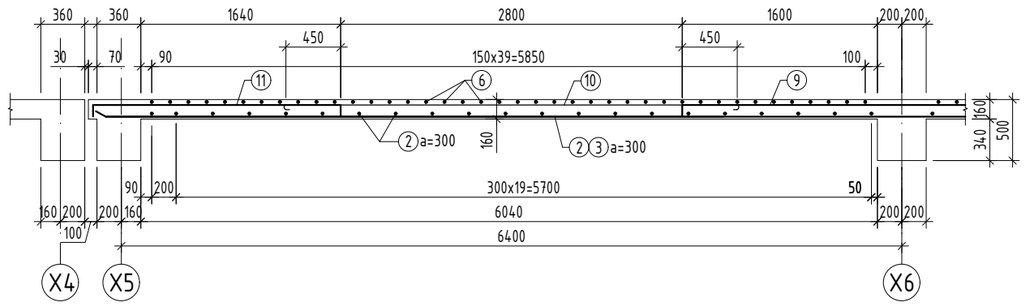

Хэсгийн тодорхойлолт

Поз	Загвар	Поз	Загвар
6	200 1840 130	12	130 3880 130
7	60 3540 60	13	130 9400 130
8	130 3880 130	14	130 2630 130
9	130 3500 130	15	130 4080 130
10	60 3700 60	16	130 8350 130
11	130 2070 130		

ТАЙЛБАР:

1. Энэхүү зургийг холбогдох зургуудтай хамтатган үзнэ.
2. ОГТЛОЛ 1-1, ОГТЛОЛ 2-2-ыг дээд, доод үеийн арматурчлалын зурагтай хамт үзнэ үү.
3. Цутгамал хийцэд хэрэглэх арматур нь зэвэрч муудаагүй, тахийж мурийгаагүй, стандартын шаардлагыг хангасан байх ёстой.
4. Цутгамал бетон, төмөрбетон ажлыг гүйцэтгэхдээ барилгын норм ба дүрэм БНбД 52-02-05, БД-52-102-04-ын зохих заавруудыг дагаж мөрдөх ёстой.

ЦУТГАМАЛ ТӨМӨР БЕТОН ЭДЛЭХҮҮНИЙ МАТЕРИАЛЫН ТОДОРХОЙЛОЛТ

поз	Тэмдэглэгээ	Нэр				Тоо шир	Жин /кг/ нэгж	Жин /кг/ нийт
		3-р давхрын хучилтын арматурчлал				1	5819.4	5819.4
		Доод үе				1	2757.2	2757.2
1	ГОСТ 34028-2022	A400	D 12	L=	6370	250	5.66	1413.8
2	ГОСТ 34028-2022	A400	D 12	L=	3000	140	2.66	372.9
3	ГОСТ 34028-2022	A400	D 12	L=	6840	128	6.07	777.3
4	ГОСТ 34028-2022	A400	D 12	L=	2360	44	2.10	92.2
5	ГОСТ 34028-2022	A400	D 12	L=	2630	22	2.33	51.4
5'	ГОСТ 34028-2022	A400	D 12	L=	2540	22	2.26	49.6
		Дээд үе				1	3062.2	3062.2
6	ГОСТ 34028-2022	A400	D 12	L=	2170	240	1.93	462.37
7	ГОСТ 34028-2022	A240	D 8	L=	3660	198	1.44	285.95
8	ГОСТ 34028-2022	A400	D 12	L=	4140	76	3.68	279.34
9	ГОСТ 34028-2022	A400	D 12	L=	3760	152	3.34	507.4
10	ГОСТ 34028-2022	A240	D 8	L=	3400	38	1.34	50.98
11	ГОСТ 34028-2022	A400	D 12	L=	2330	152	2.07	314.43
12	ГОСТ 34028-2022	A400	D 12	L=	4140	44	3.68	161.72
13	ГОСТ 34028-2022	A400	D 12	L=	9660	52	8.58	445.97
14	ГОСТ 34028-2022	A400	D 12	L=	2890	22	2.57	56.45
15	ГОСТ 34028-2022	A400	D 12	L=	4340	22	3.85	84.77
16	ГОСТ 34028-2022	A400	D 12	L=	8610	54	7.64	412.78
		Материал B25 V=48.5 м3						

Байршлын схем

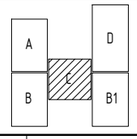

"ЗЗДПРОЖЕКТ" ХХК

Дундговь аймаг, Эрдэнэдалай сум, 7-р баг

"640 ХҮҮХДИЙН СУУДАЛТАЙ СУРГУУЛЬ"-ийн БАРИЛГА

3-р давхрын хучилтын материалын түүвэр "С" блок			Үе шат: АЖЛЫН ЗУРАГ		
Инженер		Д.Занабазар	Масштаб: М1:50	Зургийн дугаар: ББ-136	Хуудас: ББ-167
Инженер		Б.Баасанжаргал	ЕГ Шифр:	ТГ Шифр: ЗП-23-37-180	Огноо: 2024 он
Шалгасан		Ж.Туул			

1-Р ДАВХРЫН ХУЧИЛТЫН АРМАТУРЧЛАЛ М1:150 "D" БЛОК

/түвшин 3.22/

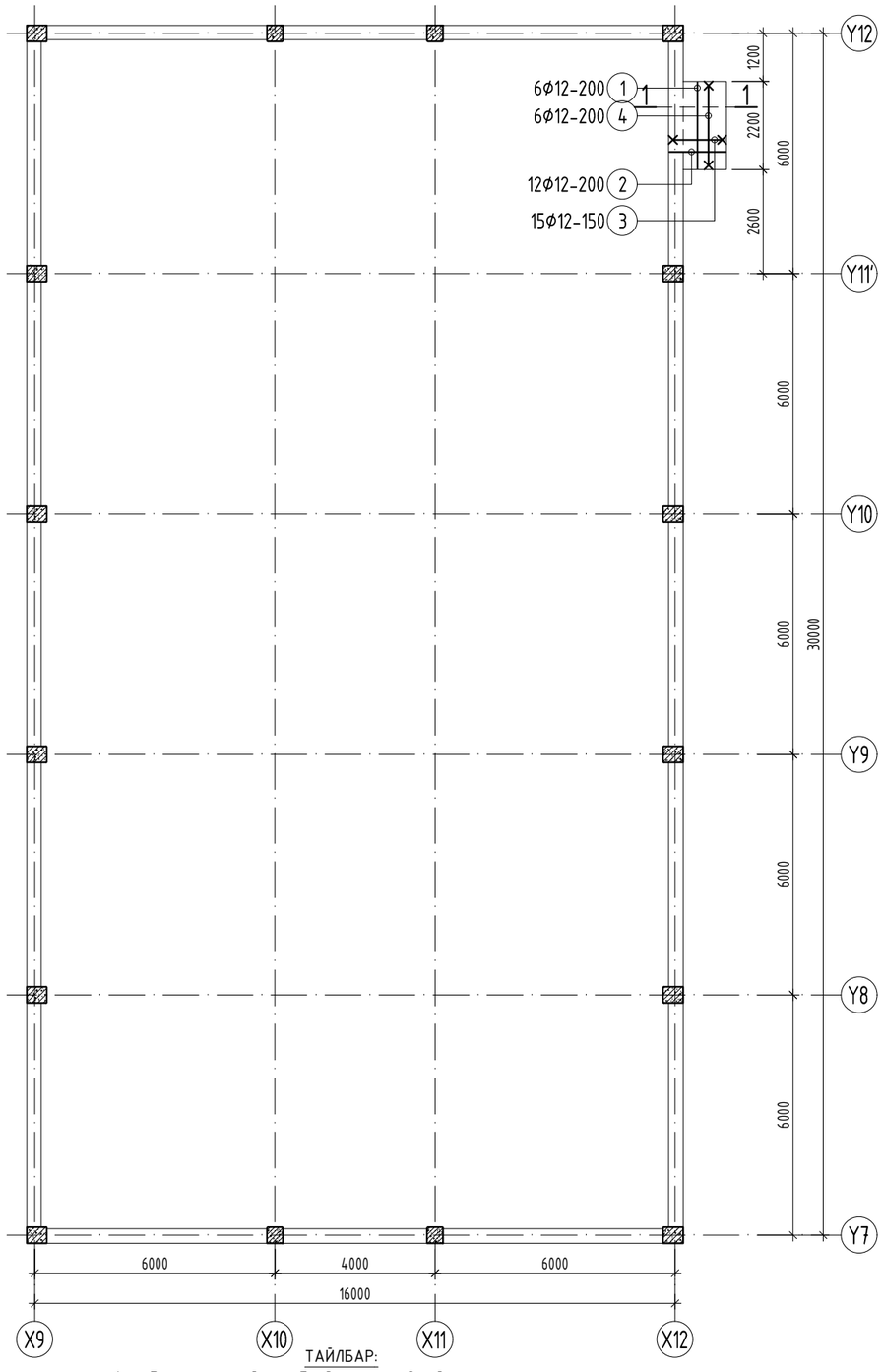

ОГТЛОЛ 1-1 М1:50

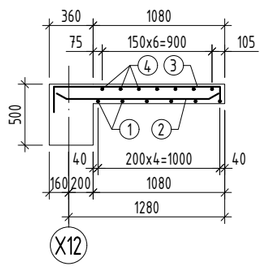

ТАЙЛБАР:

1. Энэхүү зургийг холбогдох зургуудтай хамтатган үзнэ.
2. Хучилтын зузаан 160 мм байгааг анхаарна уу. Мөн хамгаалалтын үе 15 мм болно.
3. Дамнуруугны огтлолуудыг рамын зурагтай тулгаж үзнэ. Зөрсөн тохиолдолд заавал зураг зохиогчоос лавлаж тодорхой болгохыг анхаарна уу.
4. Цутгамал хийцэд хэрэглэх арматур нь зэвэрч муудаагүй, махийж мурийгаагүй, стандартын шаардлагыг хангасан байх ёстой.
5. Цутгамал бетон, төмөрбетон ажлыг гүйцэтгэхдээ барилгын норм да дүрэм БНбД 52-02-05, БД-52-102-04-ын зохих заавруудыг дагаж мөрдөх ёстой.

ЦУТГАМАЛ ТӨМӨР БЕТОН ЭДЛЭХҮҮНИЙ МАТЕРИАЛЫН ТОДОРХОЙЛОЛТ

поз иц	Тэмдэглэгээ	Нэр	Тоо шир	Жин /кг/ нэгж	Жин /кг/ нийт
		1-р давхрын хучилтын арматурчлал	1	64.7	64.7
		Доод үе	1	26.5	26.5
1	ГОСТ 34028-2022	А400 D 12 L= 2180	6	1.94	11.6
2	ГОСТ 34028-2022	А400 D 12 L= 1400	12	1.24	14.9
		Дээд үе	1	38.2	38.2
3	ГОСТ 34028-2022	А400 D 12 L= 1730	15	1.54	23.04
4	ГОСТ 34028-2022	А400 D 12 L= 2440	7	2.17	15.16
		Материал В25 V=0.38м3			

Байршлын схем

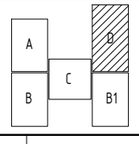

ARCHITECTURE ENGINEERING & CONSULTING
БАРИЛГЫН ИЖ БҮРЭН ЗУРАГ ТӨСЛИЙН КОМПАНИ
"ЗЭДПРОЖЕКТ" ХХК

Дундговь аймаг, Эрдэнэдалай сум, 7-р баг
"640 ХҮҮХДИЙН СУУДАЛТАЙ СУРГУУЛЬ"-ийн БАРИЛГА

1-р давхрын хучилтын арматурчлал "D" блок				Үе шат:	АЖЛЫН ЗУРАГ
Инженер		Д.Занабазар	Масштаб: М1:100	Зургийн дугаар: ББ-137	Хуудас: ББ-167
Инженер		Б.Баасанжаргал			
Шалгасан		Ж.Туул	ЕГ Шифр:	ТГ Шифр: ЗП-23-37-180	Огноо: 2024 он

1 2 3 4 5 6 7 8 А3

ТУСЛАХ ДАМ НУРУУ ТДН-1 М1:50

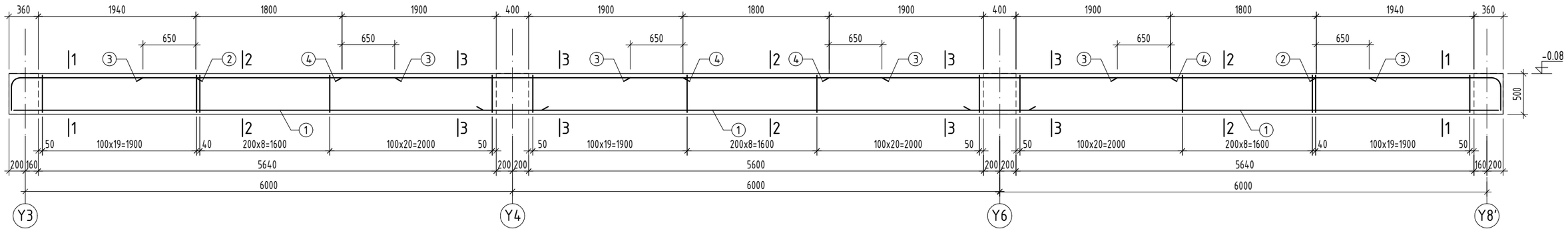

ОГТЛОЛ 1-1 М1:20

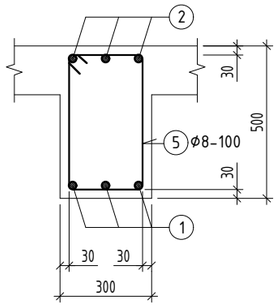

ОГТЛОЛ 2-2 М1:20

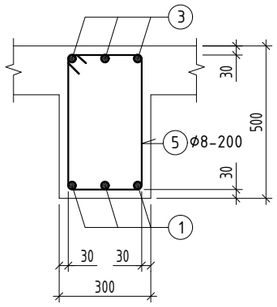

ОГТЛОЛ 3-3 М1:20

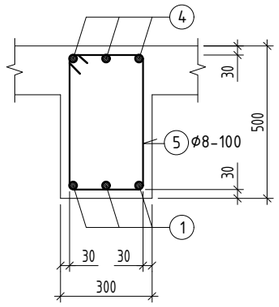

Хэсгийн тодорхойлолт

Поз	Загвар	Поз	Загвар
2	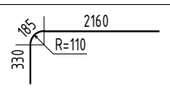	5	

ТАЙЛБАР

1. Энэ хуудсыг холбогдох хуудсуудтай хамтатган үзнэ үү.
2. Цутгамал хийцэд хэрэглэх арматур нь зэвэрч муудаагүй, махийж мурийгаагүй, стандартын шаардлагыг хангасан байх ёстой.
3. Цутгамал бетон, төмөрбетон ажлыг гүйцэтгэхдээ барилгын норм да дүрэм БНбД 52-02-05, БД-52-102-04-ын зохих заавруудыг дагаж мөрдөх ёстой.

ЦУТГАМАЛ ТӨМӨР БЕТОН ЭДЛЭХҮҮНИЙ МАТЕРИАЛЫН ТОДОРХОЙЛОЛТ

Поз	Тэмдэглэгээ	Нэр				Тоо шир	Жин /кг/ нэгж	Жин /кг/ нийт
		Туслах дам нуруу ТДН-1				2	350.6	701.1
1	ГОСТ 34028-2022	A400	D 18	L=	6340	9	12.66	114.0
2	ГОСТ 34028-2022	A400	D 22	L=	2675	6	7.98	47.9
3	ГОСТ 34028-2022	A400	D 12	L=	3100	9	2.75	24.8
4	ГОСТ 34028-2022	A400	D 22	L=	4200	6	12.53	75.2
5	ГОСТ 34028-2022	A240	D 8	L=	1540	146	0.61	88.7
		Материал B25 V=2.53x2 м3						

Байршлын схем

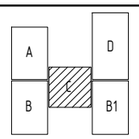

ARCHITECTURE ENGINEERING & CONSULTING
БАРИЛГЫН ИЖ БҮРЭН ЗУРАГ ТӨСЛИЙН КОМПАНИ
"ЗЭДПРОЖЕКТ" ХХК

Дундговь аймаг, Эрдэнэдалай сум, 7-р баг
"640 ХҮҮХДИЙН СУУДАЛТАЙ СУРГУУЛЬ"-ийн БАРИЛГА

Туслах дамнуруу ТДН-1-н арматурчлал				Үе шат: АЖЛЫН ЗУРАГ	
Инженер		Д.Занабазар	Масштаб: М1:50	Зургийн дугаар: ББ-138	Хуудас: ББ-167
Инженер		Б.Баасанжаргал	ЕГ Шифр:	ТГ Шифр: ЗП-23-37-180	Огноо: 2024 он
Шалгасан		Ж.Туул			

ТУСЛАХ ДАМ НУРУУ ТДН-2 М1:50

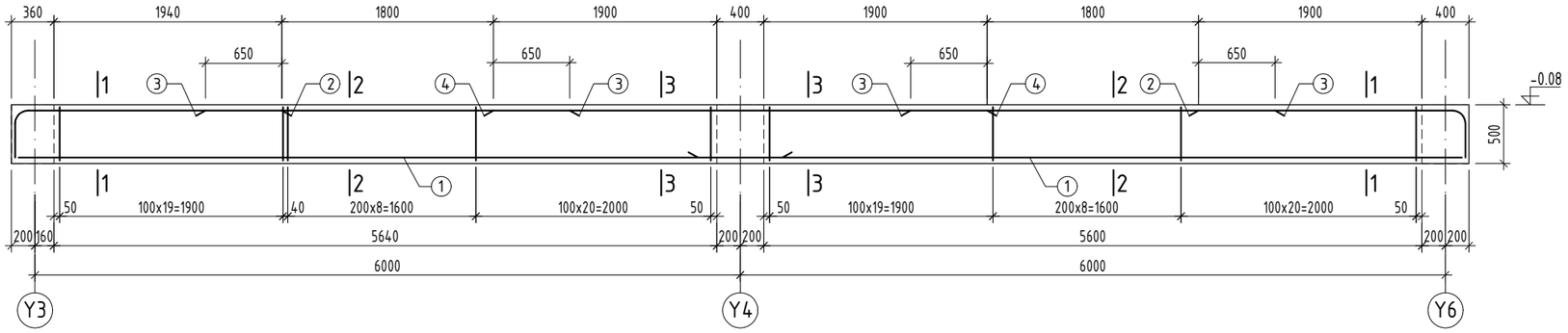

ТУСЛАХ ДАМ НУРУУ ТДН-3 М1:50

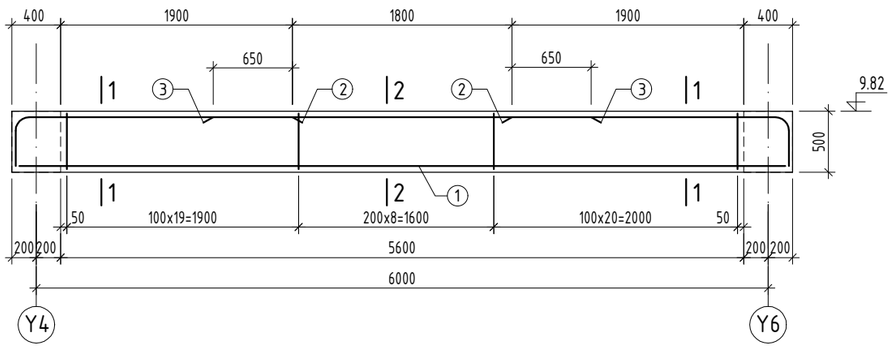

ОГТЛОЛ 1-1 М1:20

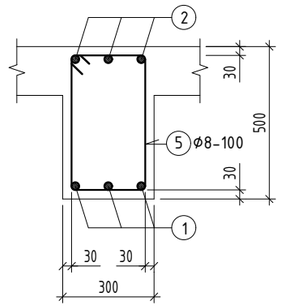

ОГТЛОЛ 2-2 М1:20

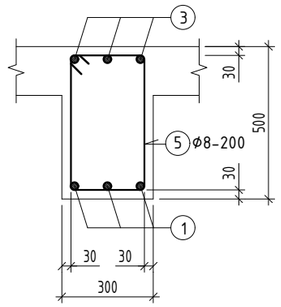

ОГТЛОЛ 3-3 М1:20

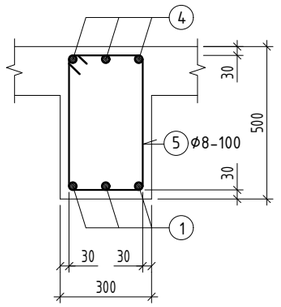

Хэсгийн тодорхойлолт

Поз	Загвар	Поз	Загвар
2	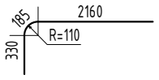	5	

ЦУТГАМАЛ ТӨМӨР БЕТОН ЭДЛЭХҮҮНИЙ МАТЕРИАЛЫН ТОДОРХОЙЛОЛТ

Поз	Тэмдэглэгээ	Нэр				Тоо ширхэг	Жин /кг/ нэгж	Жин /кг/ нийт
		Туслах дам нуруу ТДН-2				1	236.9	236.9
1	ГОСТ 34028-2022	A400	D 18	L=	6340	6	12.66	76.0
2	ГОСТ 34028-2022	A400	D 22	L=	2675	6	7.98	47.9
3	ГОСТ 34028-2022	A400	D 12	L=	3100	6	2.75	16.5
4	ГОСТ 34028-2022	A400	D 22	L=	4200	3	12.53	37.6
5	ГОСТ 34028-2022	A240	D 8	L=	1540	97	0.61	58.9
		Материал B25 V=1.68м3						
		Туслах дам нуруу ТДН-3				4	123.3	493.2
1	ГОСТ 34028-2022	A400	D 18	L=	6340	3	12.66	38.0
2	ГОСТ 34028-2022	A400	D 22	L=	2675	6	7.98	47.9
3	ГОСТ 34028-2022	A400	D 12	L=	3100	3	2.75	8.3
5	ГОСТ 34028-2022	A240	D 8	L=	1540	48	0.61	29.2
		Материал B25 V=1.01x4 м3						

ТАЙЛБАР

1. Энэ хуудсыг холбогдох хуудсуудтай хамтатган үзнэ үү.
2. Цутгамал хийцэд хэрэглэх арматур нь зэвэрч муудаагүй, махийж мурийгаагүй, стандартын шаардлагыг хангасан байх ёстой.
3. Цутгамал бетон, төмөрбетон ажлыг гүйцэтгэхдээ барилгын норм ба дүрэм БНбД 52-02-05, БД-52-102-04-ын зохих заавруудыг дагаж мөрдөх ёстой.

Байршлын схем

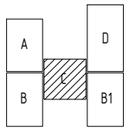

ARCHITECTURE ENGINEERING & CONSULTING
БАРИЛГЫН ИЖ БҮРЭН ЗӨВЛӨХ ТӨСЛИЙН КОМПАНИ
"ЗЭДПРОЖЕКТ" ХХК

Дундговь аймаг, Эрдэнэдалай сум, 7-р баг
"640 ХҮҮХДИЙН СУУДАЛТАЙ СУРГУУЛЬ"-ийн БАРИЛГА

Туслах дамнуруу ТДН-2; ТДН-3-н арматурчлал				Үе шат: АЖЛЫН ЗУРАГ	
Инженер		Д.Занабазар	Масштаб: М1:50	Зургийн дугаар: ББ-139	Хуудас: ББ-167
Инженер		Б.Баасанжаргал			
Шалгасан		Ж.Туул	ЕГ Шифр:	ТГ Шифр: ЗП-23-37-180	Огноо: 2024 он

ТУСЛАХ ДАМ НУРУУ ТДН-4 М1:50

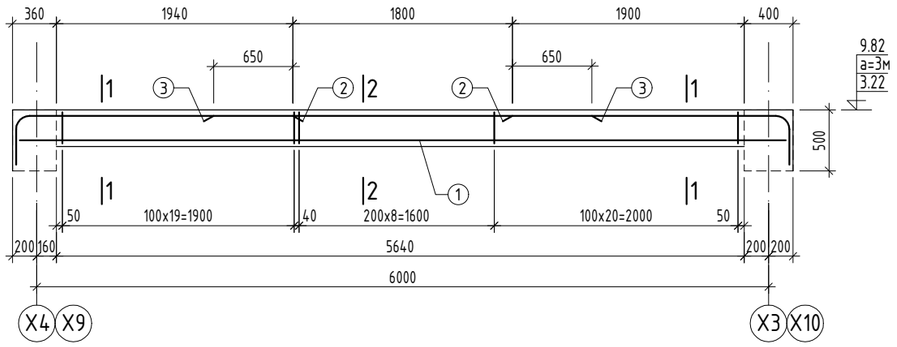

ДАМ НУРУУ ДН-1 М1:50

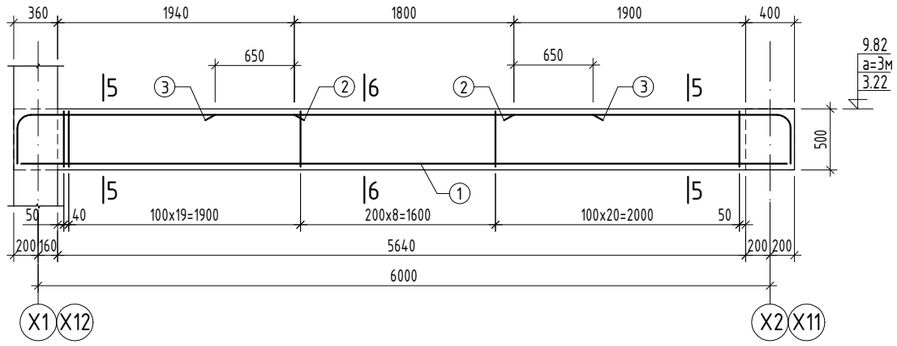

ТУСЛАХ ДАМ НУРУУ ТДН-5 М1:50

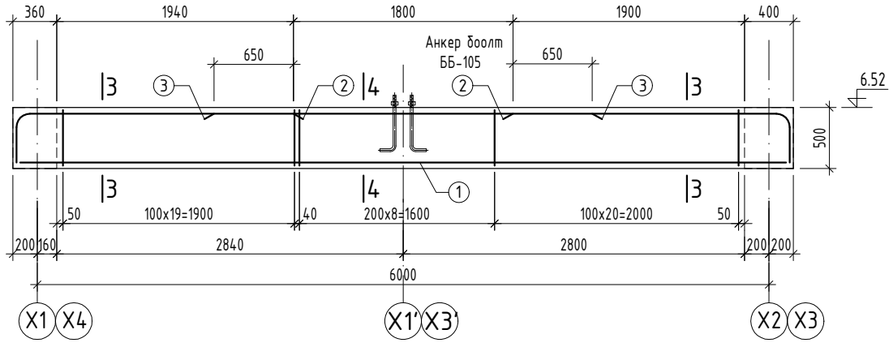

ТУСЛАХ ДАМ НУРУУ ТДН-6 М1:50

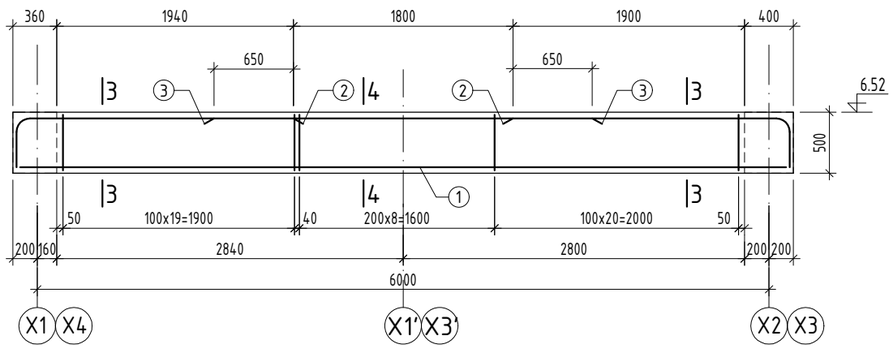

ОГТЛОЛ 1-1 М1:20

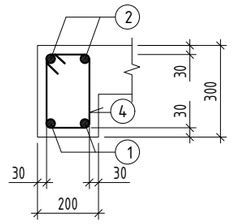

ОГТЛОЛ 2-2 М1:20

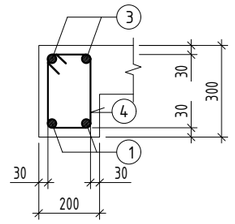

ОГТЛОЛ 3-3 М1:20

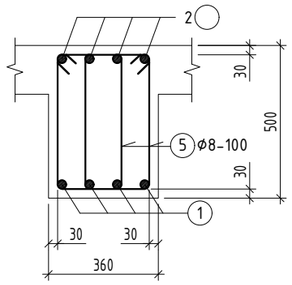

ОГТЛОЛ 4-4 М1:20

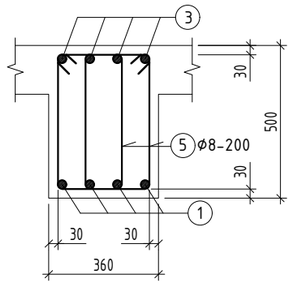

ОГТЛОЛ 5-5 М1:20

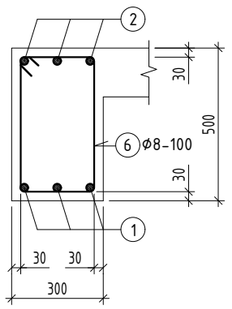

ОГТЛОЛ 6-6 М1:20

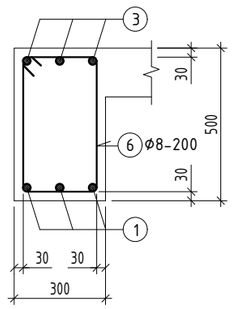

ЦУТГАМАЛ ТӨМӨР БЕТОН ЭДЛЭХҮҮНИЙ МАТЕРИАЛЫН ТОДОРХОЙЛОЛТ

Поз	Тэмдэглэгээ	Нэр				Тоо шир	Жин /кг/ нэгж	Жин /кг/ нийт
		ТДН-4				12	80.6	966.8
1	ГОСТ 34028-2022	A400	D 18	L=	6340	2	12.66	25.3
2	ГОСТ 34028-2022	A400	D 22	L=	2675	4	7.98	31.9
3	ГОСТ 34028-2022	A400	D 12	L=	3100	2	2.75	5.5
4	ГОСТ 34028-2022	A240	D 8	L=	940	48	0.37	17.8
		Материал B25 V=0.33x12 м3						
		ТДН-5; ТДН-6				6	182.3	1094.1
1	ГОСТ 34028-2022	A400	D 18	L=	6340	4	12.66	50.7
2	ГОСТ 34028-2022	A400	D 22	L=	2675	8	7.98	63.9
3	ГОСТ 34028-2022	A400	D 12	L=	3100	4	2.75	11.0
5	ГОСТ 34028-2022	A240	D 8	L=	1500	96	0.59	56.8
		Материал B25 V=1.01x6 м3						
		ДН-1				4	123.3	493.2
1	ГОСТ 34028-2022	A400	D 18	L=	6340	3	12.66	38.0
2	ГОСТ 34028-2022	A400	D 22	L=	2675	6	7.98	47.9
3	ГОСТ 34028-2022	A400	D 12	L=	3100	3	2.75	8.3
6	ГОСТ 34028-2022	A240	D 8	L=	1540	48	0.61	29.2
		Материал B25 V=0.83x4 м3						

Хэсгийн тодорхойлолт

Поз	Загвар	Поз	Загвар
2	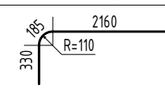	5	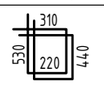
4	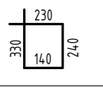	6	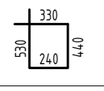

ТАЙЛБАР

1. Энэ хуудсыг холбогдох хуудсуудтай хамтатган үзнэ үү.
2. Цутгамал хийцэд хэрэглэх арматур нь зэвэрч муудаагүй, махийж мурийгаагүй, стандартын шаардлагыг хангасан байх ёстой.
3. Цутгамал бетон, төмөрбетон ажлыг гүйцэтгэхдээ барилгын норм ба дүрэм БНбД 52-02-05, БД-52-102-04-ын зохих заавруудыг дагаж мөрдөх ёстой.

Байршлын схем

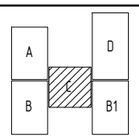

ARCHITECTURE ENGINEERING & CONSULTING
БАРИЛГЫН ИЖ БҮРЭН ЗУРАГ ТӨСЛИЙН КОМПАНИ
"ЗЗДПРОЖЕКТ" ХХК

Дундговь аймаг, Эрдэнэдалай сум, 7-р баг
"640 ХҮҮХДИЙН СУУДАЛТАЙ СУРГУУЛЬ"-ийн БАРИЛГА

Туслах дамнуруу ТДН-4-6; ДН-1-н арматурчлал

Инженер		Д.Занабазар	Масштаб: M1:50	Зургийн дугаар: ББ-140	Хуудас: ББ-167	Үе шат: АЖЛЫН ЗУРАГ	
Инженер		Б.Баасанжаргал	ЕГ Шифр:	ТГ Шифр: ЗП-23-37-180	Огноо: 2024 он		
Шалгасан		Ж.Туул					

ПАРАПЕТНЫ БАЙГУУЛАЛТ М1:200

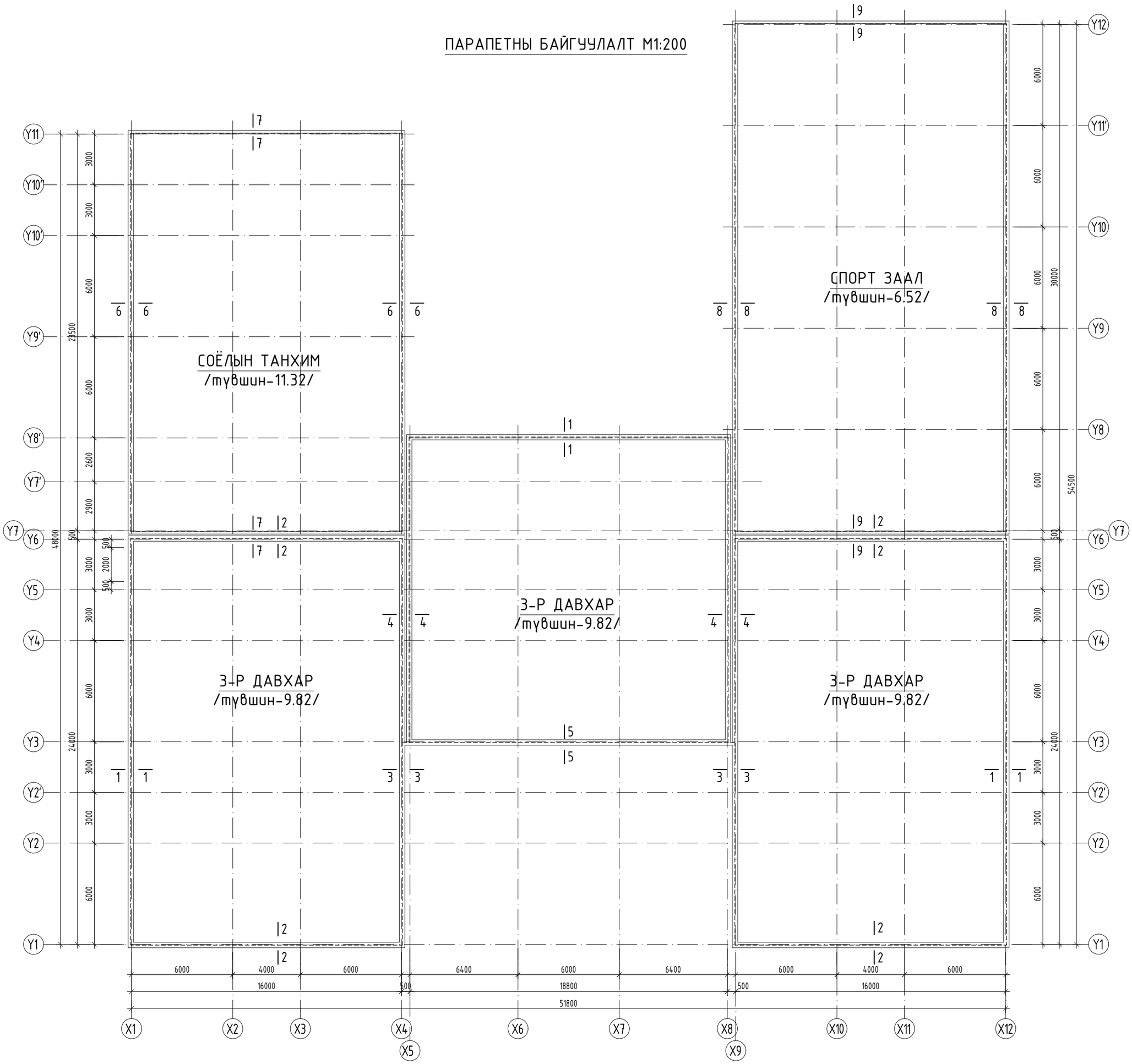

ТАЙЛБАР:

1. Энэхүү зургийг холбогдох зургуудтай хамтатган үзнэ.
2. Цутгамал хийцэд хэрэглэх арматур нь зэвэрч муудаагүй, тахийж мурийгаагүй, стандартын шаардлагыг хангасан байх ёстой.
3. Цутгамал бетон, төмөрбетон ажлыг гүйцэтгэхдээ барилгын норм ба дүрэм БНбД 52-02-05, БД-52-102-04-ын зохих заавруудыг дагаж мөрдөх ёстой.

Байршлын схем	Зөвшөөрөлцсөн		
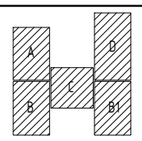	БА		Х.Мөнхнаран
	ХАС		Г.Наранболор
	ХТ, ДГ		Г.Эрхэмбаяр
	ЦБУ		Б.Билгүүн
	ХД, ГД		Г.Отгонжаргал

PROJECT LLC
ARCHITECTURE ENGINEERING & CONSULTING
БАРИЛГЫН ИЖ БҮРЭН ЗУРАГ ТӨСЛИЙН КОМПАНИ
"ЗЭДПРОЖЕКТ" ХХК

Дундговь аймаг, Эрдэнэдалай сум, 7-р баг

"640 ХҮҮХДИЙН СУУДАЛТАЙ СУРГУУЛЬ"-ийн БАРИЛГА

Парапетны байгуулалт			Үе шат: АЖЛЫН ЗУРАГ	
Инженер		Д.Занабазар	Масштаб: М1:100	Зургийн дугаар: ББ-141 / Хуудас: ББ-167
Инженер		Б.Баасанжаргал	ЕГ Шифр:	ТГ Шифр: ЗП-23-37-180 / Огноо: 2024 он
Шалгасан		Ж.Туул		

А3

ОГТЛОЛ 1-1 М1:50

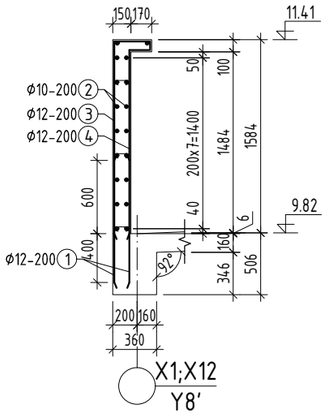

ОГТЛОЛ 2-2 М1:50

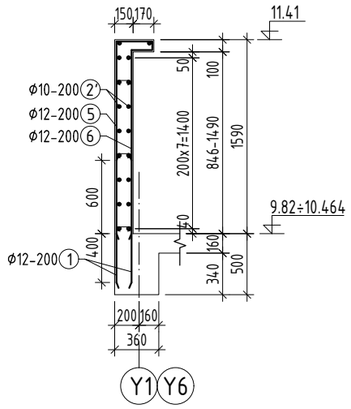

ОГТЛОЛ 3-3 М1:50

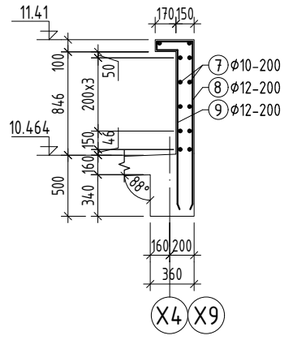

ОГТЛОЛ 4-4 М1:50

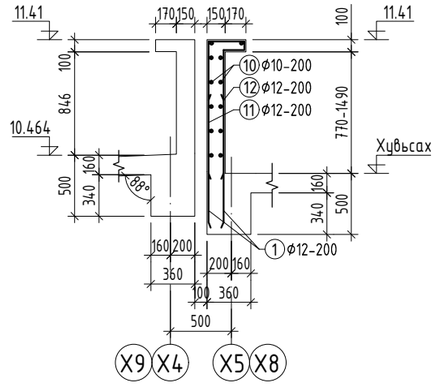

ОГТЛОЛ 5-5 М1:50

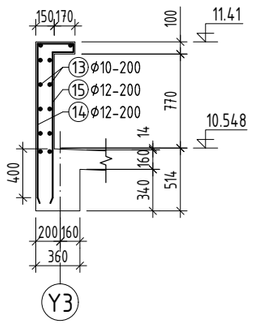

ОГТЛОЛ 6-6 М1:50

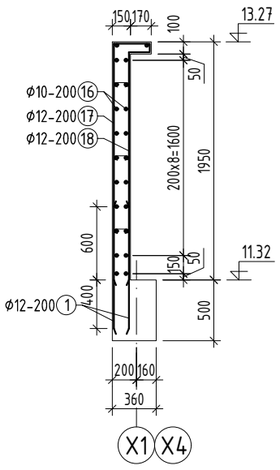

ОГТЛОЛ 7-7 М1:50

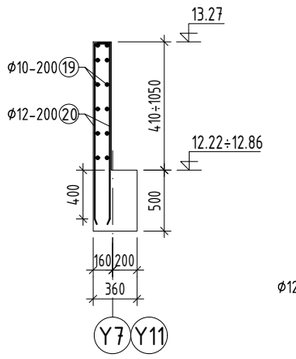

ОГТЛОЛ 8-8 М1:50

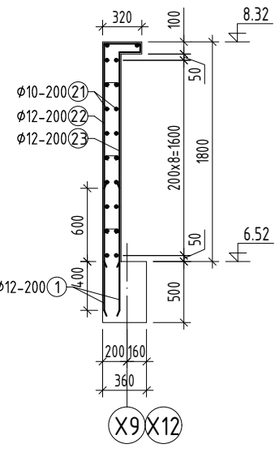

ОГТЛОЛ 9-9 М1:50

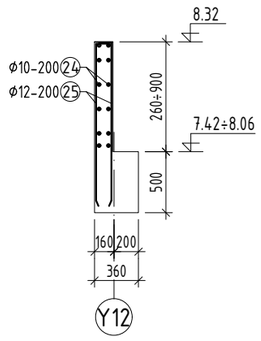

Хэсгийн тодорхойлолт

Поз	Загвар	Поз	Загвар	Поз	Загвар
3	1570; 280; 60	11	850-1570; 280; 60	20	790-1430; 170
4	1510; 170	12	790-1510; 170	22	1780; 280; 60
5	920-1570; 280; 60	14	850; 280; 60	23	1720; 170
6	860-1510; 170	15	790; 170	25	640-1280; 170
8	1320; 280; 60	17	1930; 280; 60	26	120; 60 60
9	1260; 170	18	1870; 170		

ТАЙЛБАР:

1. Энэхүү зургийг холбогдох зургуудтай хамтатган үзнэ.
2. Цутгамал хийцэд хэрэглэх арматур нь зэвэрч муудаагүй, махийж мурийгаагүй, стандартын шаардлагыг хангасан байх ёстой.
3. Цутгамал бетон, төмөрбетон ажлыг гүйцэтгэхдээ барилгын норм ба дүрэм БНбД 52-02-05, БД-52-102-04-ын зохих заавруудыг дагаж мөрдөх ёстой.

ЦУТГАМАЛ ТӨМӨР БЕТОН ЭДЛЭХҮҮНИЙ МАТЕРИАЛЫН ТОДОРХОЙЛОЛТ

Поз	Тэмдэглэгээ	Нэр				Тоо шир	Жин /кг/ нэгж	Жин /кг/ нийт
	В, В1 блокийн парапетны арматурчлал					2	2435.8	4871.5
1	ГОСТ 34028-2022	А400	D 12	L=	1000	572	0.89	507.8
2	ГОСТ 34028-2022	А400	D 10	$L_{у.м}$=	24400	18	15.04	270.8
2'	ГОСТ 34028-2022	А400	D 10	$L_{у.м}$=	32800	16	20.22	323.6
3	ГОСТ 34028-2022	А400	D 12	L=	1910	122	1.70	206.9
4	ГОСТ 34028-2022	А400	D 12	L=	1680	122	1.49	182.0
5	1260<L<1910	А400	D 12	$L_{ду}$=	1590	164	1.41	231.5
6	1030<L<1680	А400	D 12	$L_{ду}$=	1360	164	1.21	198.0
7	ГОСТ 34028-2022	А400	D 10	$L_{у.м}$=	24400	12	15.04	180.5
8	ГОСТ 34028-2022	А400	D 12	L=	1660	122	1.47	179.8
9	ГОСТ 34028-2022	А400	D 12	L=	1430	122	1.27	154.9
	Материал В25 V=12.42x2 м3							
	С блокийн парапетны арматурчлал					1	2173.4	2173.4
1	ГОСТ 34028-2022	А400	D 12	L=	1000	560	0.89	497.2
2	ГОСТ 34028-2022	А400	D 10	$L_{у.м}$=	19200	18	11.84	213.1
3	ГОСТ 34028-2022	А400	D 12	L=	1910	96	1.70	162.8
4	ГОСТ 34028-2022	А400	D 12	L=	1680	96	1.49	143.2
10	ГОСТ 34028-2022	А400	D 10	$L_{у.м}$=	18400	32	11.34	363.0
11	1190<L<1910	А400	D 12	$L_{ду}$=	1550	184	1.38	253.2
12	960<L<1680	А400	D 12	$L_{ду}$=	1320	184	1.17	215.6
13	ГОСТ 34028-2022	А400	D 10	$L_{у.м}$=	19200	12	11.84	142.1
14	ГОСТ 34028-2022	А400	D 12	L=	1190	96	1.06	101.4
15	ГОСТ 34028-2022	А400	D 12	L=	960	96	0.85	81.8
	Материал В25 V=11.5 м3							
	Соёлын танхимын парапетны арматурчлал					1	1814.7	1814.7
1	ГОСТ 34028-2022	А400	D 12	L=	1000	240	0.89	213.1
16	ГОСТ 34028-2022	А400	D 10	$L_{у.м}$=	23900	44	14.74	648.4
17	ГОСТ 34028-2022	А400	D 12	L=	2270	120	2.02	241.8
18	ГОСТ 34028-2022	А400	D 12	L=	2040	120	1.81	217.3
19	ГОСТ 34028-2022	А400	D 10	$L_{у.м}$=	16400	12	10.11	121.3
20	960<L<1600	А400	D 12	L=	1280	328	1.14	372.7
	Материал В25 V=9.6 м3							
	Спорт заалны парапетны арматурчлал					1	1771.0	1771.0
1	ГОСТ 34028-2022	А400	D 12	L=	1000	240	0.89	213.1
21	ГОСТ 34028-2022	А400	D 10	$L_{у.м}$=	23900	44	14.74	648.4
22	ГОСТ 34028-2022	А400	D 12	L=	2270	120	2.02	241.8
23	ГОСТ 34028-2022	А400	D 12	L=	2040	120	1.81	217.3
24	ГОСТ 34028-2022	А400	D 10	$L_{у.м}$=	16400	12	10.11	121.3
25	810<L<1450	А400	D 12	L=	1130	328	1.00	329.1
	Материал В25 V=9.0 м3							

Байршлын схем

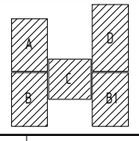

"ЗЗДПРОЖЕКТ" ХХК

Дундговь аймаг, Эрдэнэдалай сум, 7-р баг

''640 ХҮҮХДИЙН СУУДАЛТАЙ СУРГУУЛЬ''-ийн БАРИЛГА

Парапетны арматурчлал, материалын түүвэр

Үе шат: АЖЛЫН ЗУРАГ

Инженер		Д.Занабазар	Масштаб: М1:100	Зургийн дугаар: ББ-142	Хуудас: ББ-167
Инженер		Б.Баасанжаргал			
Шалгасан		Ж.Туул	ЕГ Шифр:	ТГ Шифр: ЗП-23-37-180	Огноо: 2024 он

А3

ДИАФРАГМ Д-1-Н ХЭВ М1:100

/тэнхлэг-Y7/

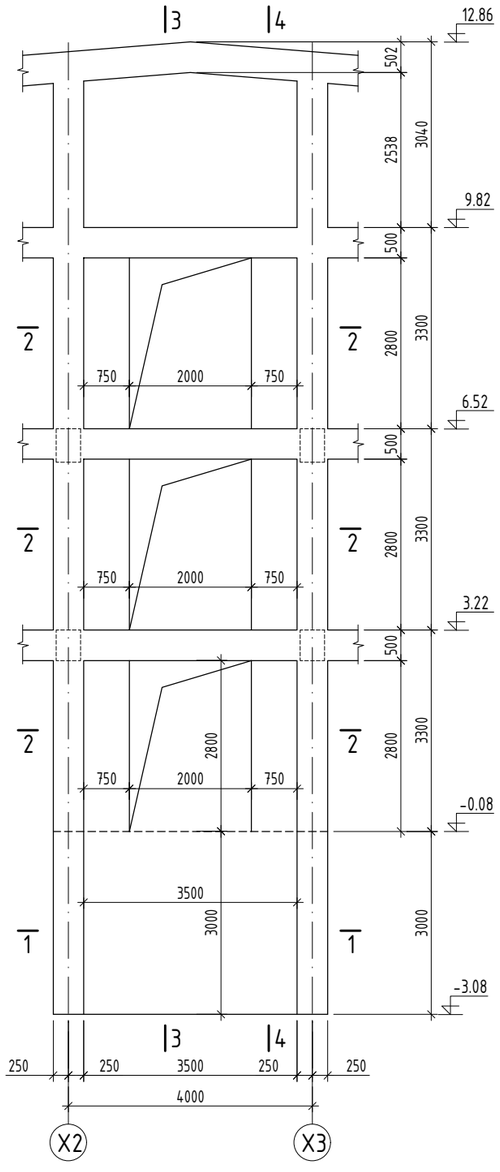

ОГТЛОЛ 3-3 М1:100

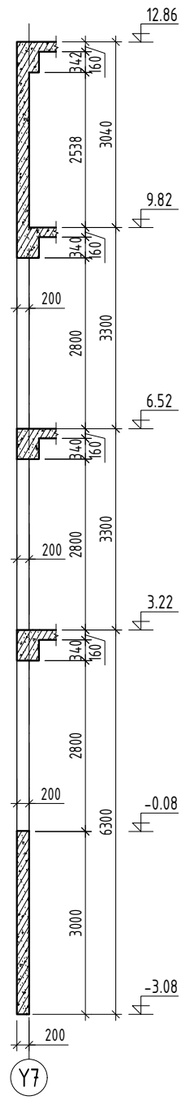

ОГТЛОЛ 4-4 М1:100

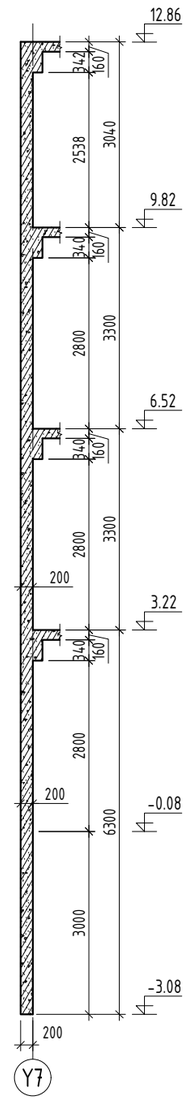

ОГТЛОЛ 1-1 М1:100

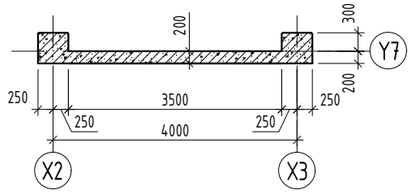

ОГТЛОЛ 2-2 М1:100

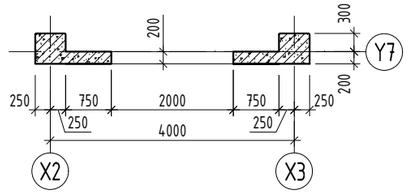

Поз	Загвар
3;4	130 ⌈ 2880÷3020
5	130 ⌈ 2980
8	130 ⌈ 1130
11	160 (60 60)

ЦУТГАМАЛ ТӨМӨР БЕТОН ЭДЛЭХҮҮНИЙ МАТЕРИАЛЫН ТОДОРХОЙЛОЛТ

Поз	Тэмдэглэгээ	Нэр				Тоо шир	Жин /кг/ нэгж	Жин /кг/ нийт
		Диафрагм Д-1				1	1330.7	1330.7
1	ГОСТ 34028-2022	A400	D 12	L=	3700	24	3.3	78.8
2	ГОСТ 34028-2022	A400	D 12	L=	4000	72	3.6	255.7
3	ГОСТ 34028-2022	A400	D 12	L=	3080	32	2.7	87.5
4	ГОСТ 34028-2022	A400	D 16	L=	3080	8	4.9	38.9
5	ГОСТ 34028-2022	A400	D 12	L=	3110	42	2.8	116
6	ГОСТ 34028-2022	A400	D 12	L=	4400	72	3.9	281.3
7	ГОСТ 34028-2022	A400	D 16	L=	4400	4	6.9	27.8
8	ГОСТ 34028-2022	A400	D 12	L=	1260	228	1.1	255.1
9	ГОСТ 34028-2022	A400	D 16	L=	3600	8	5.7	45.5
10	ГОСТ 34028-2022	A400	D 16	L=	3900	16	6.2	98.5
11	ГОСТ 34028-2022	A240	D 8	L=	280	111	0.1	12.3
12	ГОСТ 34028-2022	A400	D 12	L=	1180	32	1.0	33.5
	Материал бетон B25 V=6.35 м3							

Тайлбар

1. Энэхүү зургийг холбогдох зурагтай хамтатгаж үзнэ үү.
2. Диафрагм ханын зузаан бүх давхарт 200мм байна.
3. Диафрагм ханын арматурын хамгаалах үеийн зузаан 20мм.
4. Диафрагм ханын арматурын хамгаалах үеийн зузааныг зориулалтын ивээсээр гаргаж өгөх.
6. Диафрагм ханыг нугарч далийсан, зэвэрч муудсан арматураар арматурчлахыг хориглоно.

Байршлын схем	Зөвшөөрөлцсөн	
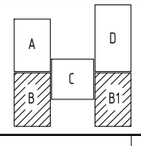	БА	Х.Мөнхнаран
	ХАС	Г.Наранболор
	ХТ, ДГ	Г.Эрхэмбаяр
	ЦБУ	Б.Билгүүн
	ХД, ГД	Г.Отгонжаргал

PROJECT LLC
ARCHITECTURE ENGINEERING & CONSULTING
БАРИЛГЫН ИЖ БҮРЭН ЗУРАГ ТӨСЛИЙН КОМПАНИ
"ЗЗДПРОЖЕКТ" ХХК

Дундговь аймаг, Эрдэнэдалай сум, 7-р баг
"640 ХҮҮХДИЙН СУУДАЛТАЙ СУРГУУЛЬ"-ийн БАРИЛГА

Диафрагм Д-1-н хэв			Ye шат: АЖЛЫН ЗУРАГ	
Инженер		Д.Занабазар	Масштаб: М1:100	Зургийн дугаар: ББ-143 / Хуудас: ББ-167
Инженер		Б.Баасанжаргал	ЕГ Шифр:	ТГ Шифр: ЗП-23-37-180 / Огноо: 2024 он
Шалгасан		Ж.Туул		

ДИАФРАГМ Д-1-Н АРМАТУРЧЛАЛ М1:100
/тэнхлэг-Y7/

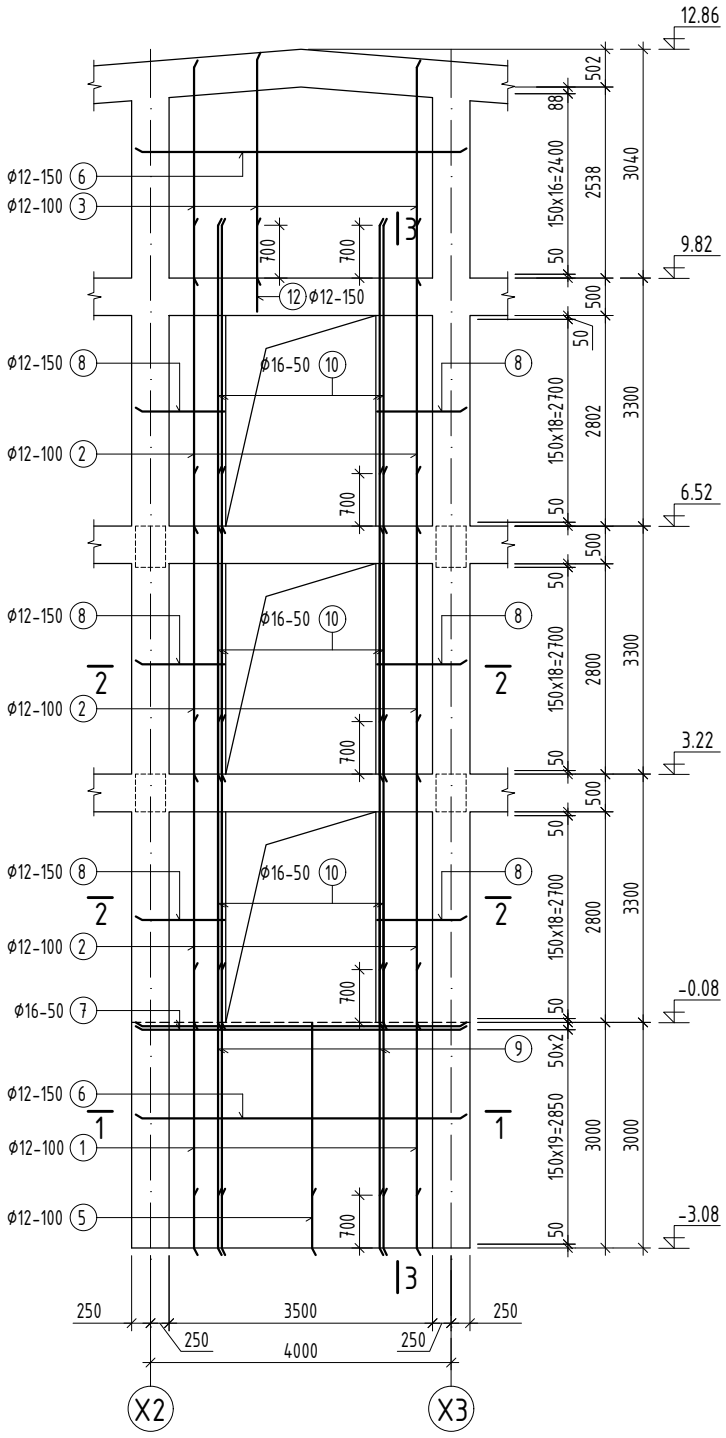

ОГТЛОЛ 1-1 М1:50

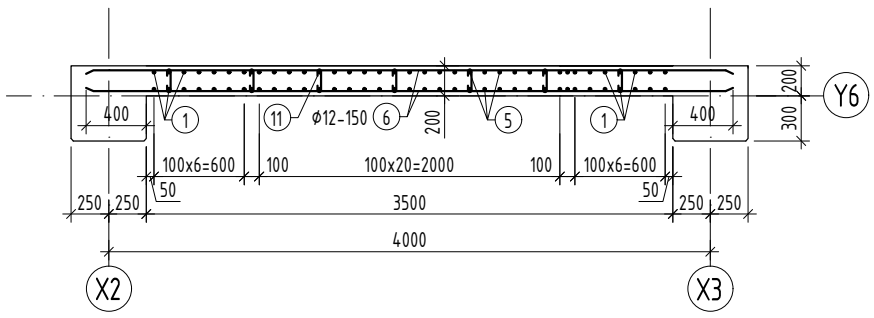

ОГТЛОЛ 2-2 М1:50

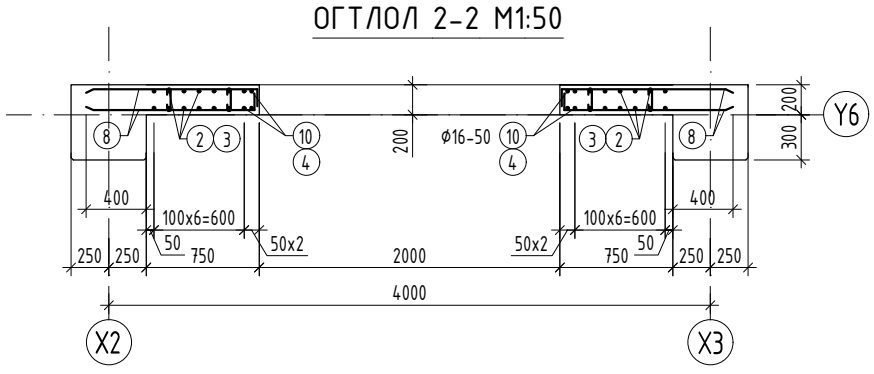

ОГТЛОЛ 3-3 М1:50

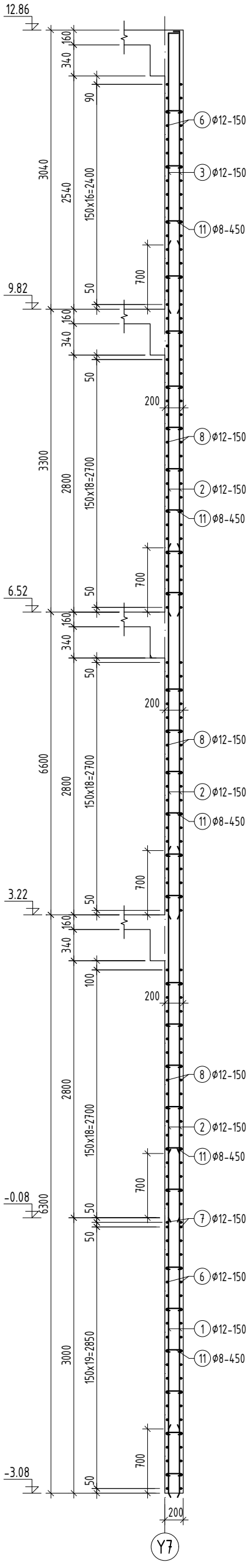

Байршлын схем

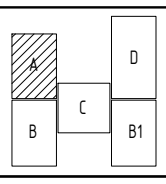

Тайлбар

1. Энэхүү зургийг холбогдох зурагтай хамтатгаж үзнэ үү.
2. Диафрагм ханын зузаан бүх давхарт 200мм байна.
3. Диафрагм ханын арматурын хамгаалах үеийн зузаан 20мм.
4. Диафрагм ханын арматурын хамгаалах үеийн зузааныг зориулалтын ивээсээр гаргаж өгөх.
6. Диафрагм ханыг нугарч далийсан, зэвэрч муудсан арматураар арматурчлахыг хориглоно.

PROJECT LLC
ARCHITECTURE ENGINEERING & CONSULTING
БАРИЛГЫН ИЖ БҮРЭН ЗУРАГ ТӨСЛИЙН КОМПАНИ
"ЗЗДПРОЖЕКТ" ХХК

Дундговь аймаг, Эрдэнэдалай сум, 7-р баг
"640 ХҮҮХДИЙН СУУДАЛТАЙ СУРГУУЛЬ"-ийн БАРИЛГА

Диафрагм Д-1-н арматурчлал				Үе шат: АЖЛЫН ЗУРАГ	
Инженер		Д.Занабазар	Масштаб: М1:100	Зургийн дугаар: ББ-144	Хуудас: ББ-167
Инженер		Б.Баасанжаргал	ЕГ Шифр:	ТГ Шифр: ЗП-23-37-180	Огноо: 2024 он
Шалгасан		Ж.Туул			

ДИАФРАГМ Д-2-Н ХЭВ М1:100
/тэнхлэг-Y6/

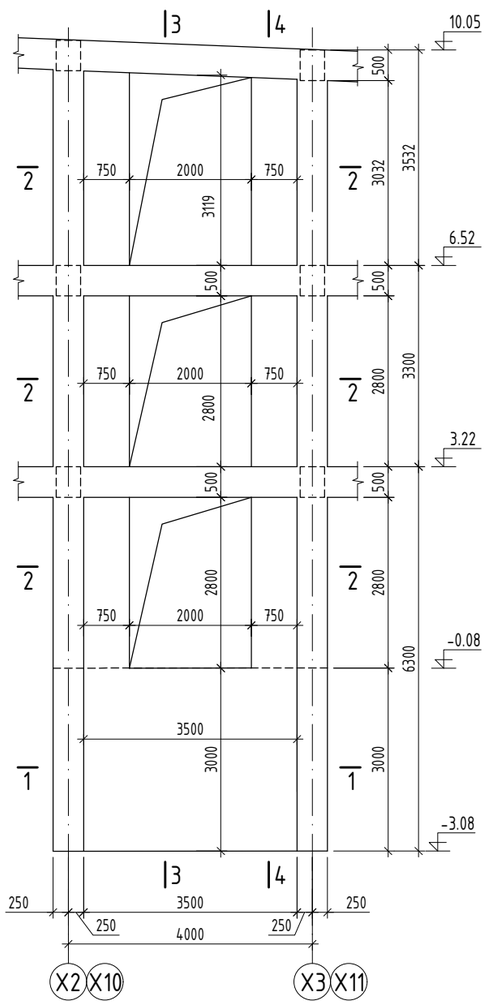

ОГТЛОЛ 3-3 М1:100

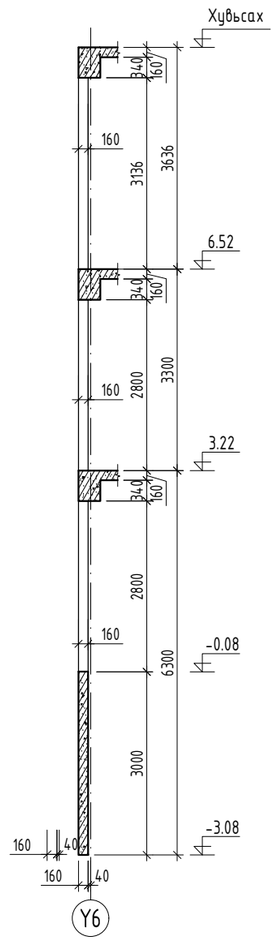

ОГТЛОЛ 4-4 М1:100

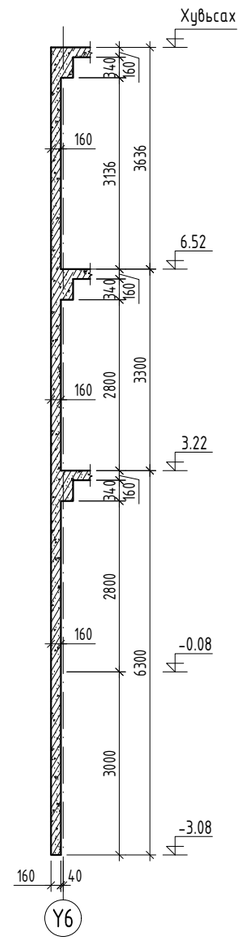

ОГТЛОЛ 1-1 М1:100

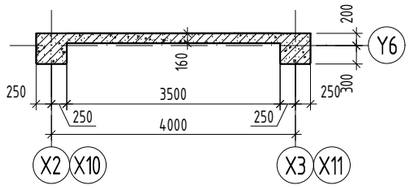

ОГТЛОЛ 2-2 М1:100

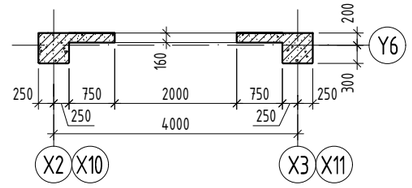

Поз	Загвар
3;4	130 ⌊ 3530-3690
5	130 ⌊ 2980
8	130 ⌊ 1130
11	120 (60 60)

ЦУТГАМАЛ ТӨМӨР БЕТОН ЭДЛЭХҮҮНИЙ МАТЕРИАЛЫН ТОДОРХОЙЛОЛТ

Поз	Тэмдэглэгээ	Нэр				Тоо ширхэг	Жин /кг/ нэгж	Жин /кг/ нийт
		Диафрагм Д-2				2	1082.4	2164.8
1	ГОСТ 34028-2022	A400	D 12	L=	3700	24	3.3	78.8
2	ГОСТ 34028-2022	A400	D 12	L=	4000	48	3.6	170.5
3	ГОСТ 34028-2022	A400	D 12	$L_{дуу}$=	3740	24	3.3	79.7
4	ГОСТ 34028-2022	A400	D 16	$L_{дуу}$=	3740	8	5.9	47.2
5	ГОСТ 34028-2022	A400	D 12	L=	3110	42	2.8	116
6	ГОСТ 34028-2022	A400	D 12	L=	4400	38	3.9	148.4
7	ГОСТ 34028-2022	A400	D 16	L=	4400	4	6.9	27.8
8	ГОСТ 34028-2022	A400	D 12	L=	1260	232	1.1	259.5
9	ГОСТ 34028-2022	A400	D 16	L=	3600	8	5.7	45.5
10	ГОСТ 34028-2022	A400	D 16	L=	3900	16	6.2	98.5
11	ГОСТ 34028-2022	A240	D 8	L=	240	111	0.1	10.5
	Материал бетон B25 V=3.75x2 м3							

Тайлбар

1. Энэхүү зургийг холбогдох зурагтай хамтатгаж үзнэ үү.
2. Диафрагм ханын зузаан бүх давхарт 160мм байна.
3. Диафрагм ханын арматурын хамгаалах үеийн зузаан 20мм.
4. Диафрагм ханын арматурын хамгаалах үеийн зузааныг зорилалтын ивээсээр гаргаж өгөх.
6. Диафрагм ханыг нугарч далийсан, зэвэрч муудсан арматураар арматурчлахыг хориглоно.

Байршлын схем

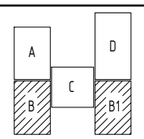

Зөвшөөрөлцсөн		
БА		Х.Мөнхнаран
ХАС		Г.Наранболор
ХТ, ДГ		Г.Эрхэмбаяр
ЦБУ		Б.Билгүүн
ХД, ГД		Г.Отгонжаргал

БАРИЛГЫН ИЖ БҮРЭН ЗӨВЛӨЛИЙН КОМПАНИ
"ЗЭДПРОЖЕКТ" ХХК

Дундговь аймаг, Эрдэнэдалай сум, 7-р баг
"640 ХҮҮХДИЙН СУУДАЛТАЙ СУРГУУЛЬ"-ийн БАРИЛГА

Диафрагм Д-2-н хэв			Үе шат: АЖЛЫН ЗУРАГ		
Инженер		Д.Занабазар	Масштаб: М1:100	Зургийн дугаар: ББ-145	Хуудас: ББ-167
Инженер		Б.Баасанжаргал	ЕГ Шифр:	ТГ Шифр: ЗП-23-37-180	Огноо: 2024 он
Шалгасан		Ж.Туул			

ДИАФРАГМ Д-2-Н АРМАТУРЧЛАЛ М1:100
/тэнхлэг-Y6/

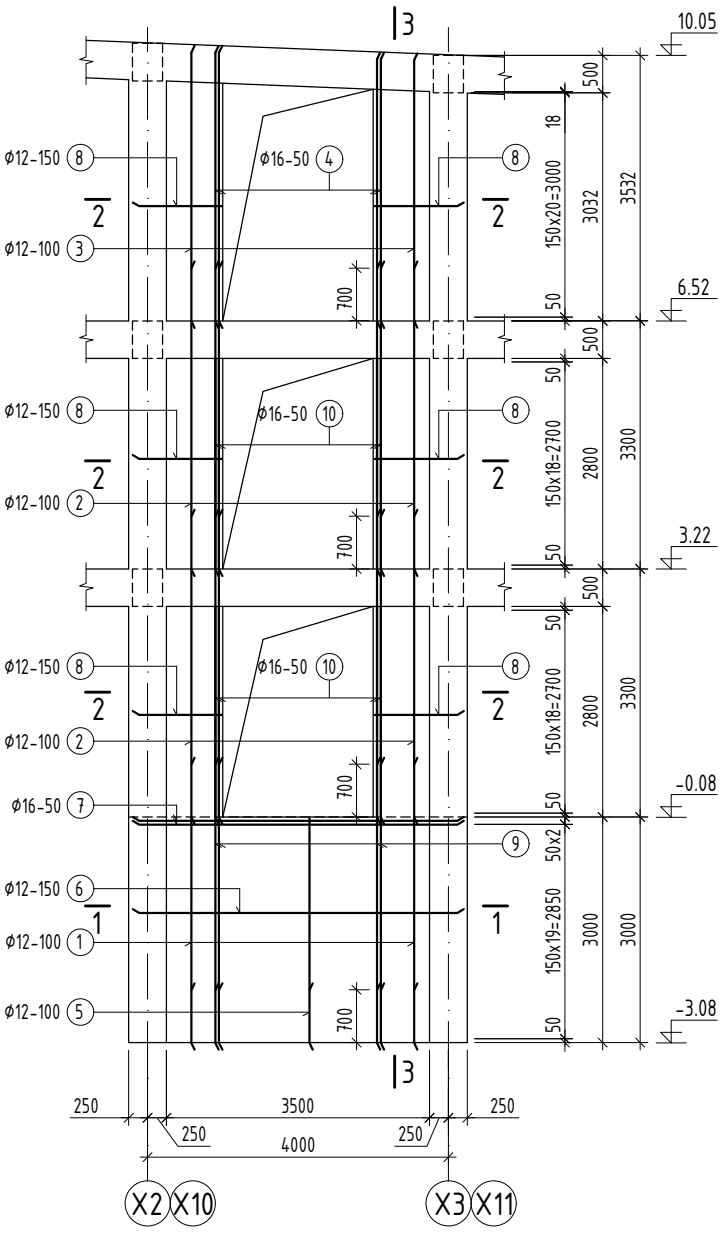

ОГТЛОЛ 1-1 М1:50

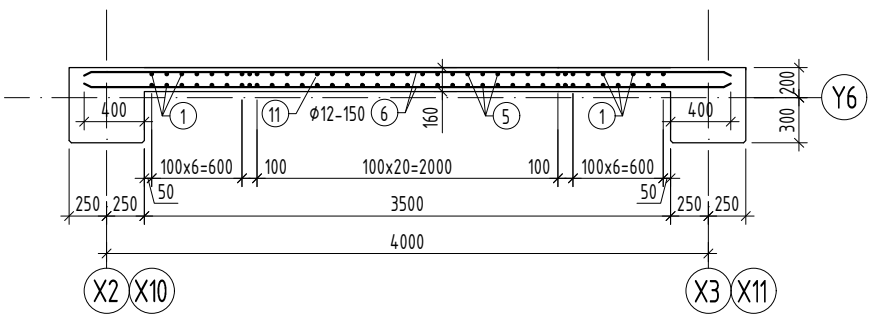

ОГТЛОЛ 2-2 М1:50

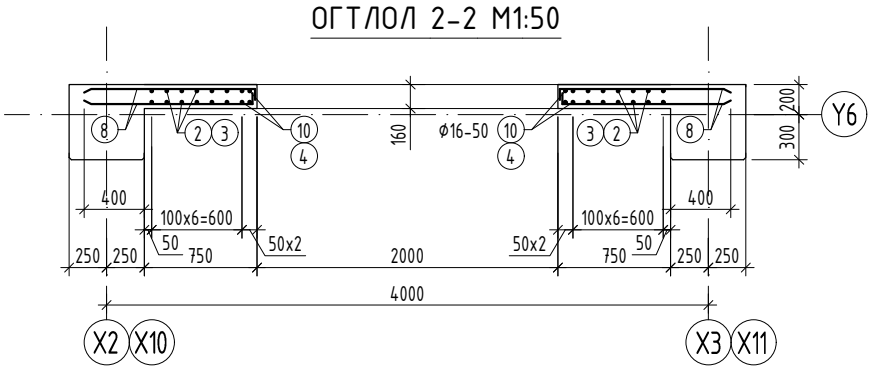

ОГТЛОЛ 3-3 М1:50

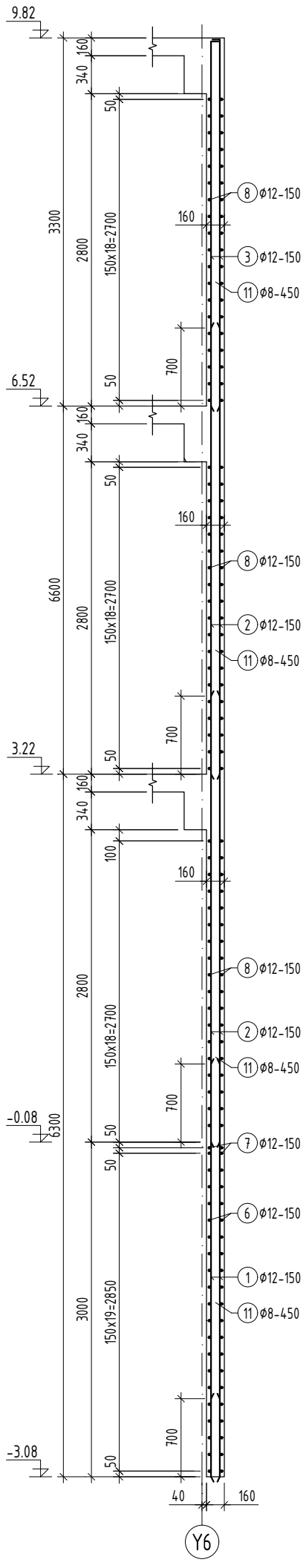

Тайлбар

1. Энэхүү зургийг холбогдох зурагтай хамтатгаж үзнэ үү.
2. Диафрагм ханын зузаан бүх давхарт 160мм байна.
3. Диафрагм ханын арматурын хамгаалах үеийн зузаан 20мм.
4. Диафрагм ханын арматурын хамгаалах үеийн зузааныг зориулалтын ивээсээр гаргаж өгөх.
6. Диафрагм ханыг нугарч далийсан, зэвэрч муудсан арматураар арматурчлахыг хориглоно.

Байршлын схем

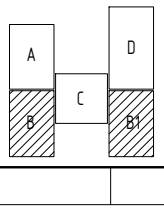

ARCHITECTURE ENGINEERING & CONSULTING
БАРИЛГЫН ИЖ БҮРЭН ЗУРАГ ТӨСЛИЙН КОМПАНИ
"ЗЭДПРОЖЕКТ" ХХК

Дундговь аймаг, Эрдэнэдалай сум, 7-р баг
"640 ХҮҮХДИЙН СУУДАЛТАЙ СУРГУУЛЬ"-ийн БАРИЛГА

Диафрагм Д-2-н арматурчлал				Үе шат: АЖЛЫН ЗУРАГ	
Инженер		Д.Занабазар	Масштаб: М1:100	Зургийн дугаар: ББ-146	Хуудас: ББ-167
Инженер		Б.Баасанжаргал	ЕГ Шифр:	ТГ Шифр: ЗП-23-37-180	Огноо: 2024 он
Шалгасан		Ж.Туул			

ДИАФРАГМ Д-3-Н ХЭВ М1:100
/тэнхлэг - Y1/

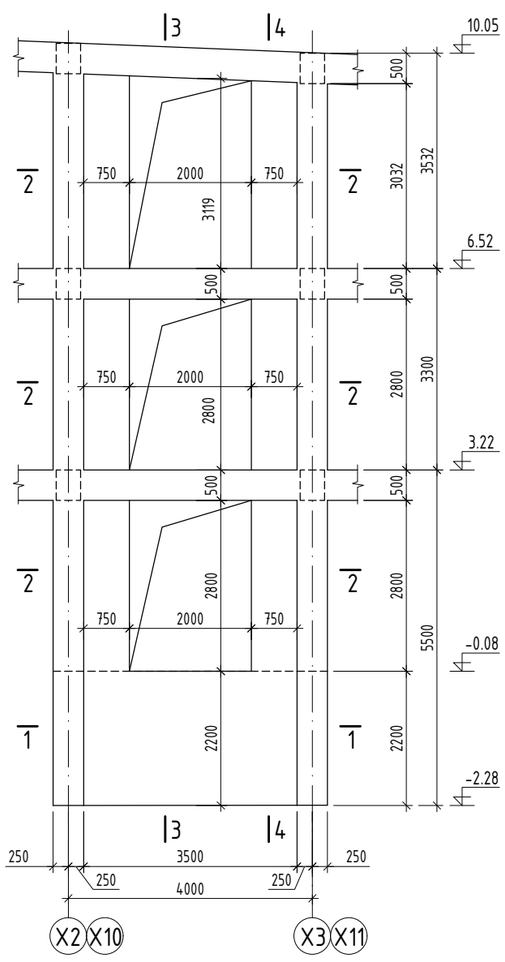

ОГТЛОЛ 3-3 М1:100

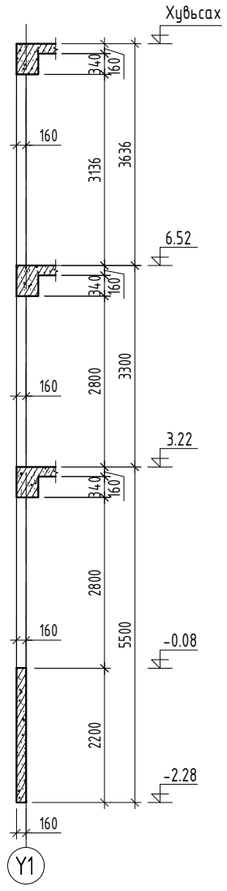

ОГТЛОЛ 4-4 М1:100

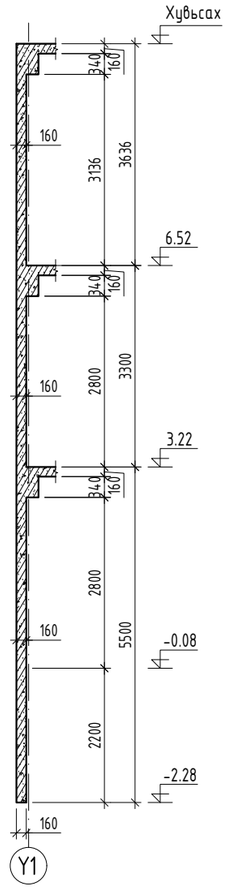

ОГТЛОЛ 1-1 М1:100

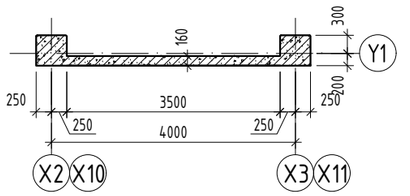

ОГТЛОЛ 2-2 М1:100

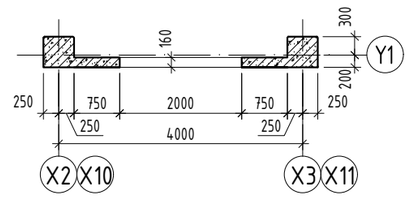

ТАЙЛБАР

1. Энэхүү зургийг холбогдох зураглай хамтатгаж үзнэ үү.
2. Диафрагм ханын зузаан бүх давхарт 160мм байна.
3. Диафрагм ханын арматурын хамгаалах үеийн бетоны зузаан 20мм.
4. Диафрагм ханын арматурын хамгаалах үеийн бетоны зузааныг зориулалтын ивээсээр гаргаж өгнө.
5. Диафрагм ханыг нугарч далийсан, зэвэрч муудсан арматураар арматурчлахыг хориглоно.

Байршлын схем

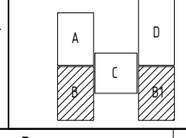

Зөвшөөрөлцсөн		
БА		Х.Мөнхнаран
ХАС		Г.Наранболор
ХТ, ДГ		Г.Эрхэмбаяр
ЦБУ		Б.Билгүүн
ХД, ГД		Г.Отгонжаргал

ARCHITECTURE ENGINEERING & CONSULTING
БАРИЛГЫН ИЖ БҮРЭН ЗУРАГ ТӨСЛИЙН КОМПАНИ
"ЗЗДПРОЖЕКТ" ХХК

Дундговь аймаг, Эрдэнэдалай сум, 7-р баг
"640 ХҮҮХДИЙН СУУДАЛТАЙ СУРГУУЛЬ"-ийн БАРИЛГА

Диафрагм Д-3-н хэв				Үе шат:	АЖЛЫН ЗУРАГ
Инженер		Д.Занабазар	Масштаб: М1:100	Зургийн дугаар: ББ-147	Хуудас: ББ-167
Инженер		Б.Баасанжаргал	ЕГ Шифр:	ТГ Шифр: ЗП-23-37-180	Огноо: 2024 он
Шалгасан		Ж.Туул			

ДИАФРАГМ Д-3-Н АРМАТУРЧЛАЛ М1:100
/тэнхлэг-Y1/

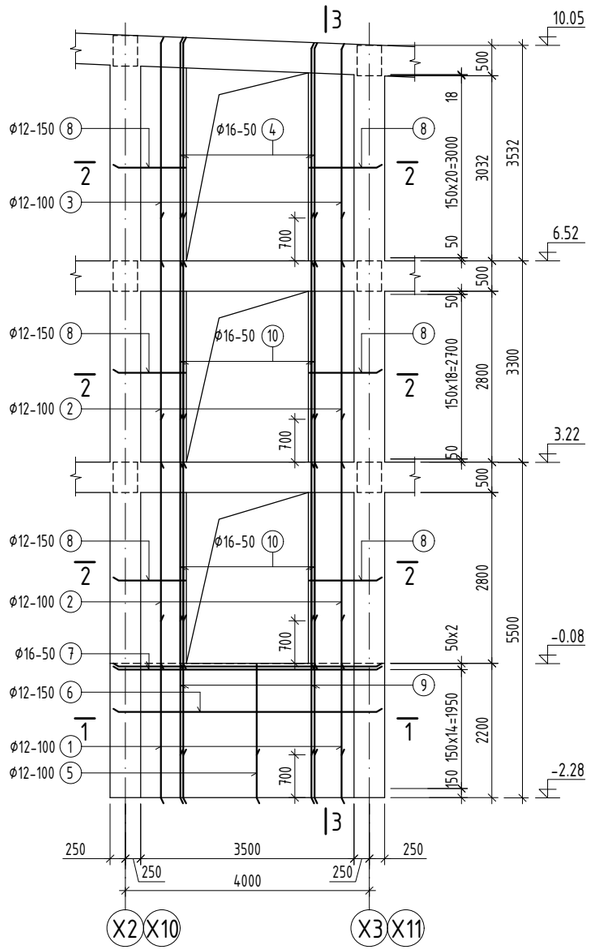

ОГТЛОЛ 3-3 М1:50

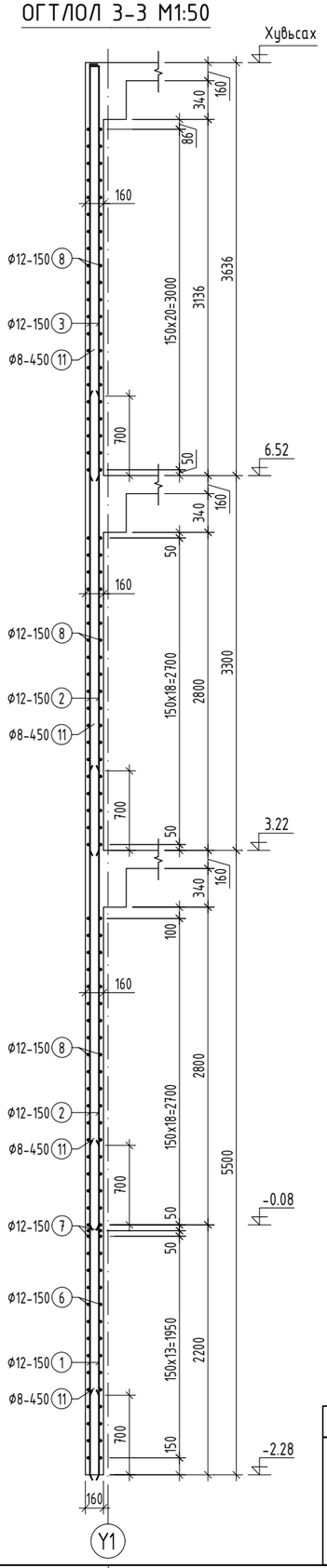

ОГТЛОЛ 1-1 М1:50

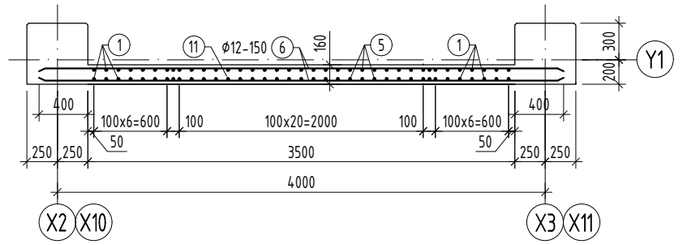

ОГТЛОЛ 2-2 М1:50

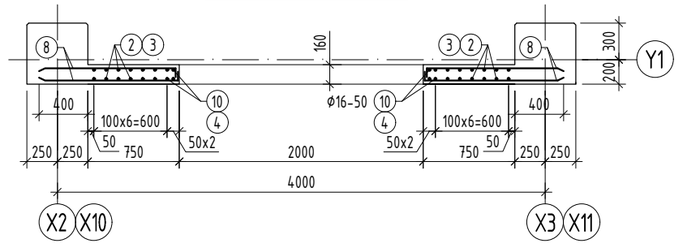

Поз	Загвар
3;4	130 3530-3690
5	130 2180
8	130 1130
11	120 (60 60)

ТАЙЛБАР

1. Энэхүү зургийг холбогдох зураг тай хамтатгаж үзнэ үү.
2. Диафрагм ханын зузаан бүх давхарт 160мм байна.
3. Диафрагм ханын арматурын хамгаалах үеийн бетоны зузаан 20мм.
4. Диафрагм ханын арматурын хамгаалах үеийн бетоны зузааныг зориулалтын ивээсээр гаргаж өгнө.
5. Диафрагм ханыг нугарч далийсан, эзэвэрч муудсан арматураар арматурчлахыг хориглоно.

ЦУТГАМАЛ ТӨМӨР БЕТОН ЭДЛЭХҮҮНИЙ МАТЕРИАЛЫН ТОДОРХОЙЛОЛТ

Поз	Тэмдэглэгээ	Нэр				Тоо шир	Жин /кг/ нэгж	Жин /кг/ нийт
		Диафрагм Д-3				2	977.9	1955.7
1	ГОСТ 34028-2022	A400	D 12	L=	2900	24	2.6	61.8
2	ГОСТ 34028-2022	A400	D 12	L=	4000	48	3.6	170.5
3	ГОСТ 34028-2022	A400	D 12	$L_{ду}$=	3740	24	3.3	79.7
4	ГОСТ 34028-2022	A400	D 16	$L_{ду}$=	3740	8	5.9	47.2
5	ГОСТ 34028-2022	A400	D 12	L=	2310	42	2.1	86.1
6	ГОСТ 34028-2022	A400	D 12	L=	4400	26	3.9	101.6
7	ГОСТ 34028-2022	A400	D 16	L=	4400	4	6.9	27.8
8	ГОСТ 34028-2022	A400	D 12	L=	1260	232	1.1	259.5
9	ГОСТ 34028-2022	A400	D 16	L=	2800	8	4.4	35.4
10	ГОСТ 34028-2022	A400	D 16	L=	3900	16	6.2	98.5
11	ГОСТ 34028-2022	A240	D 8	L=	240	104	0.1	9.8
	Материал бетон B25 V=3.31x2 м3							

Байршлын схем

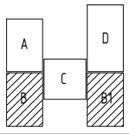

PROJECT LLC
ARCHITECTURE ENGINEERING & CONSULTING
БАРИЛГЫН ИЖ БҮРЭН ЗУРАГ ТӨСЛИЙН КОМПАНИ
"ЗЭДПРОЖЕКТ" ХХК

Дундговь аймаг, Эрдэнэдалай сум, 7-р баг
"640 ХҮҮХДИЙН СУУДАЛТАЙ СУРГУУЛЬ"-ийн БАРИЛГА

Диафрагм Д-3-н арматурчлал

Үе шат: АЖЛЫН ЗУРАГ

Инженер		Д.Занабазар	Масштаб: М1:100	Зургийн дугаар: ББ-148	Хуудас: ББ-167
Инженер		Б.Баасанжаргал	ЕГ Шифр:	ТГ Шифр: ЗП-23-37-180	Огноо: 2024 он
Шалгасан		Ж.Туул			

1 2 3 4 5 6 7 8 А3

ЦУТГАМАЛ ХАНА ЦХ-1-Н ХЭВ М1:100
/тэнхлэг - Y10''/

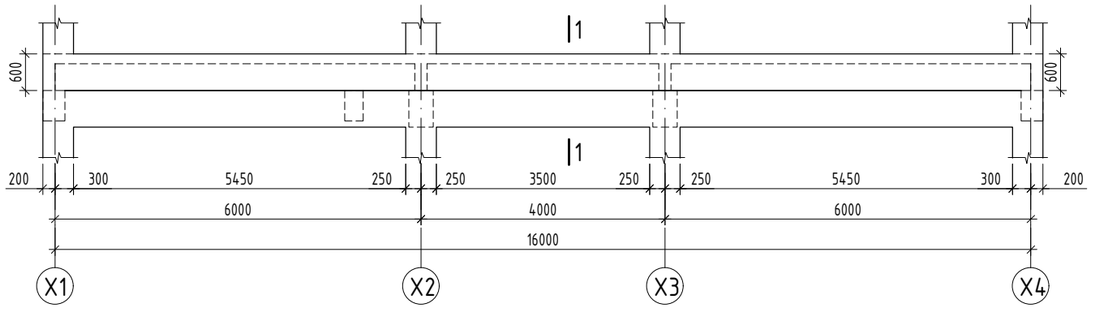

ЦУТГАМАЛ ХАНА ЦХ-1-Н АРМАТУРЧЛАЛ М1:100
/тэнхлэг - Y10''/

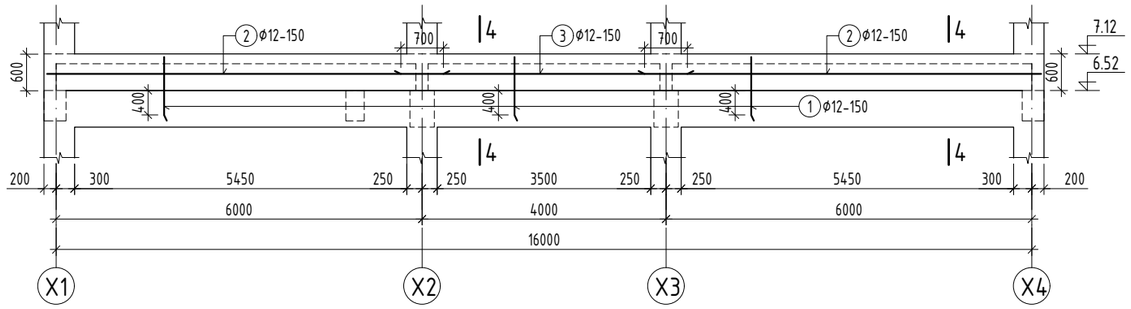

ЦУТГАМАЛ ХАНА ЦХ-2-Н ХЭВ М1:100
/тэнхлэг - X1; X4/

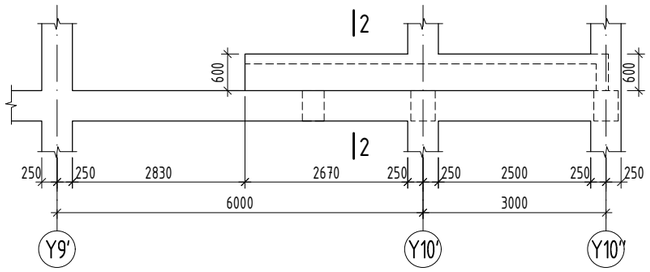

ЦУТГАМАЛ ХАНА ЦХ-2-Н АРМАТУРЧЛАЛ М1:100
/тэнхлэг - X1; X4/

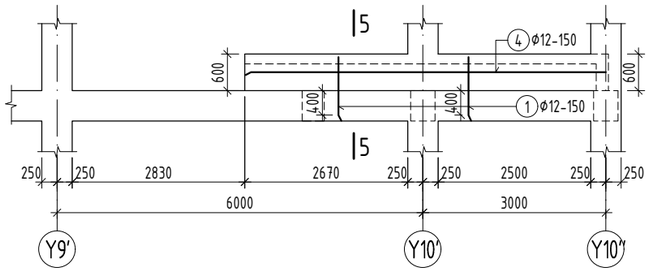

ОГТЛОЛ 4-4 М1:50

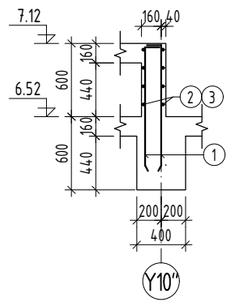

ОГТЛОЛ 5-5 М1:50

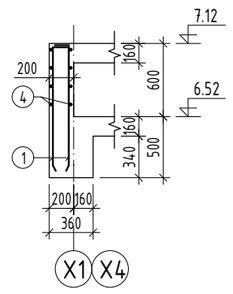

ОГТЛОЛ 6-6 М1:50

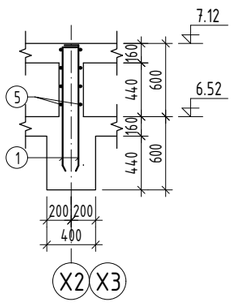

ЦУТГАМАЛ ХАНА ЦХ-3-Н ХЭВ М1:100
/тэнхлэг - X2; X3/

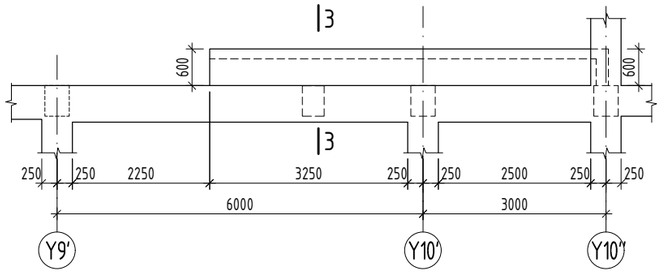

ЦУТГАМАЛ ХАНА ЦХ-3-Н АРМАТУРЧЛАЛ М1:100
/тэнхлэг - X2; X3/

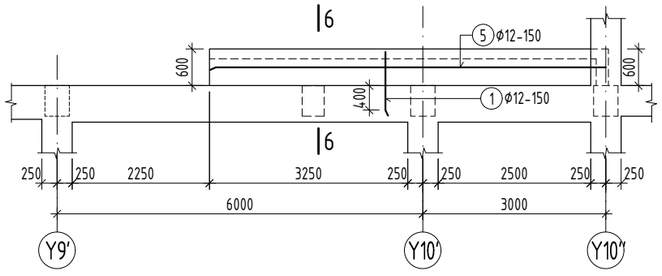

ОГТЛОЛ 1-1 М1:50

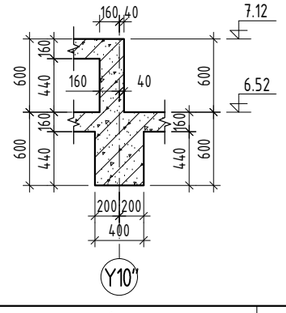

ОГТЛОЛ 2-2 М1:50

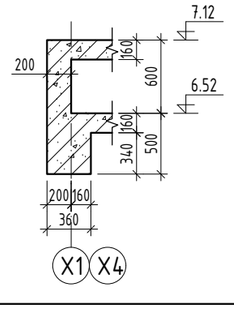

ОГТЛОЛ 3-3 М1:50

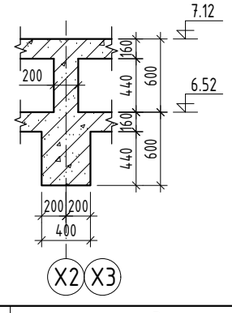

Поз	Загвар	
1	160	980
2	400	6530
4	400	5950
5	400	6500

ТАЙЛБАР

1. Энэхүү зургийг холбогдох зураглай хамтатгаж үзнэ үү.
2. Цутгамал ханын зузаан 200мм байна.
3. Диафраг ханын арматурын хамгаалах үеийн бетоны зузаан 20мм.
4. Диафраг ханын арматурын хамгаалах үеийн бетоны зузааныг зорилгалтын ивээсээр гаргаж өгнө.
5. Диафраг ханыг нугарч далийсан, зэвэрч муудсан арматураар арматурчлахыг хориглоно.

ЦУТГАМАЛ ТӨМӨР БЕТОН ЭДЛЭХҮҮНИЙ МАТЕРИАЛЫН ТОДОРХОЙЛОЛТ

Поз	Тэмдэглэгээ	Нэр				Тоо шир	Жин /кг/ нэгж	Жин /кг/ нийт
		Цутгамал хана ЦХ-1				1	932.4	932.4
1	ГОСТ 34028-2022	A400	D 12	L=	980	190	0.9	165.3
2	ГОСТ 34028-2022	A400	D 12	L=	6930	16	6.2	98.4
3	ГОСТ 34028-2022	A400	D 12	L=	4700	8	4.2	33.4
	Материал бетон B25 V=1.7 м3							
		Цутгамал хана ЦХ-2				2	106.0	212.0
1	ГОСТ 34028-2022	A400	D 12	L=	980	70	0.9	60.9
4	ГОСТ 34028-2022	A400	D 12	L=	6350	8	5.6	45.1
	Материал бетон B25 V=0.6x2 м3							
		Цутгамал хана ЦХ-3				2	122.1	244.2
1	ГОСТ 34028-2022	A400	D 12	L=	980	84	0.9	73.1
5	ГОСТ 34028-2022	A400	D 12	L=	6900	8	6.1	49
	Материал бетон B25 V=0.8x2 м3							

Байршлын схем

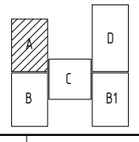

PROJECT LLC
ARCHITECTURE ENGINEERING & CONSULTING
БАРИЛГЫН ИЖ БҮРЭН ЗУРАГ ТӨСЛИЙН КОМПАНИ
"ЗЭДПРОЖЕКТ" ХХК

Дундговь аймаг, Эрдэнэдалай сум, 7-р баг
"640 ХҮҮХДИЙН СУУДАЛТАЙ СУРГУУЛЬ"-ийн БАРИЛГА

Цутгамал хана ЦХ-1-с ЦХ-3-н арматурчлал			Ye шат: АЖЛЫН ЗУРАГ	
Инженер		Д.Занабазар	Масштаб: М1:100	Зургийн дугаар: ББ-149 / Хуудас: ББ-167
Инженер		Б.Баасанжаргал	ЕГ Шифр:	ТГ Шифр: ЗП-23-37-180 / Огноо: 2024 он
Шалгасан		Ж.Туул		

ШАТ-1-Н 1-Р ДАВХРЫН БАЙГУУЛАЛТ М1:100

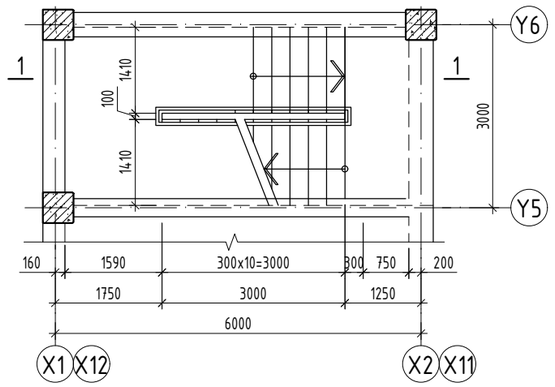

ШАТ-1-Н 2;3-Р ДАВХРЫН БАЙГУУЛАЛТ М1:100

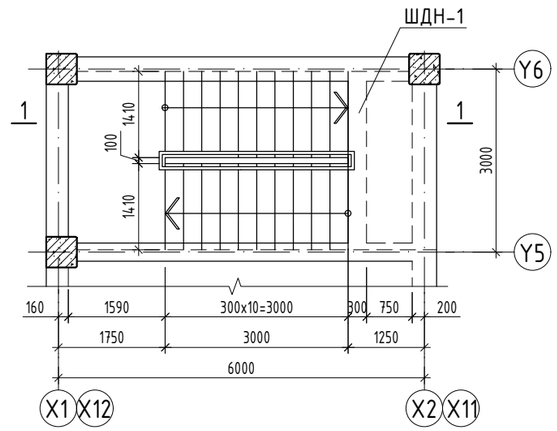

ОГТЛОЛ 1-1 М1:100

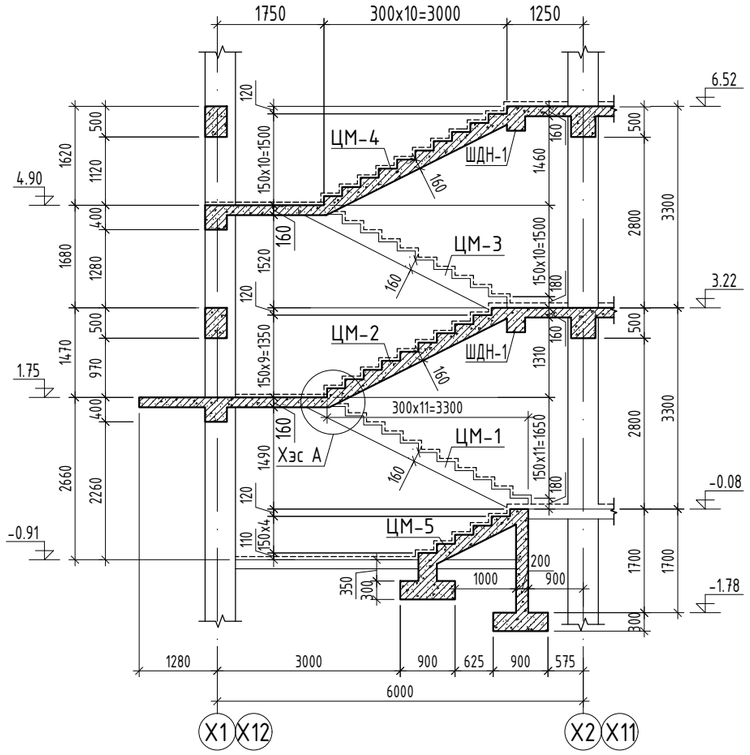

ШАТНЫ ДАМНУРУУ ШДН-1 М1:50

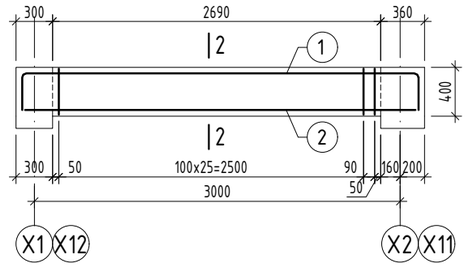

ХЭСЭГЛЭЛ-А М1:20

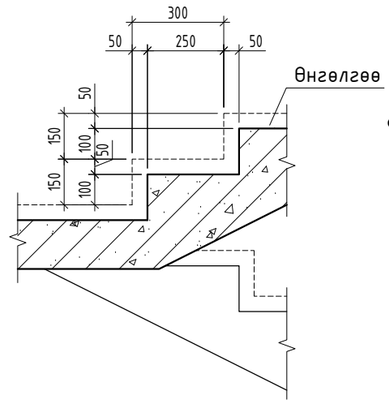

ОГТЛОЛ 2-2 М1:20

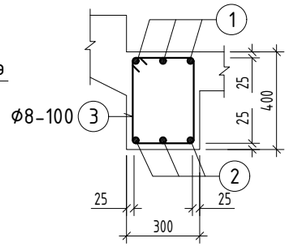

Хэсгийн тодорхойлолт

Поз	Загвар	Поз	Загвар
1	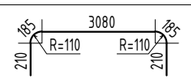	3	

ЦУТГАМАЛ ТӨМӨР БЕТОН ЭДЛЭХҮҮНИЙ МАТЕРИАЛЫН ТОДОРХОЙЛОЛТ

поз	Тэмдэглэгээ	Нэр				Тоо шир	Жин /кг/ нэгж	Жин /кг/ нийт
		Шатны дамнуруу ШДН-1				4	68.88	275.5
1	ГОСТ 34028-2022	A400	D 22	L=	3870	3	11.55	34.64
2	ГОСТ 34028-2022	A400	D 18	L=	3350	3	6.69	20.08
3	ГОСТ 34028-2022	A240	D 8	L=	1380	26	0.54	14.16
		Материал B25 V=0.39x4 м3						

ТАЙЛБАР:

1. Энэхүү зургийг холбогдох зургуудтай хамтатган үзнэ.
2. Хучилтын зузаан 16 см; шатны гишгүүрийн өндөр 15 см; өргөн нь 30 см байгааг анхаарна уу.
3. Шатны хэв болон бусад цутгамал бүтээцийн хэвийг уялдуулж хийнэ. Зөрсөн тохиолдолд заавал зураг төсөл зохиогчоос лавлаж тодорхой болгох.

Байршлын схем

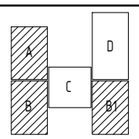

ARCHITECTURE ENGINEERING & CONSULTING
БАРИЛГЫН ИЖ БҮРЭН ЗУРАГ ТӨСЛИЙН КОМПАНИ
"ЗЭДПРОЖЕКТ" ХХК

Дундговь аймаг, Эрдэнэдалай сум, 7-р баг
"640 ХҮҮХДИЙН СУУДАЛТАЙ СУРГУУЛЬ"-ийн БАРИЛГА

Шат-1-н байгуулалт, огтлол

Үе шат: АЖЛЫН ЗУРАГ

Инженер		Д.Занабазар	Масштаб: М1:100	Зургийн дугаар: ББ-150	Хуудас: ББ-167
Инженер		Б.Баасанжаргал	ЕГ Шифр:	ТГ Шифр: ЗП-23-37-180	Огноо: 2024 он
Шалгасан		Ж.Туул			

ЦУТГАМАЛ МАРШ ЦМ-1 М1:50

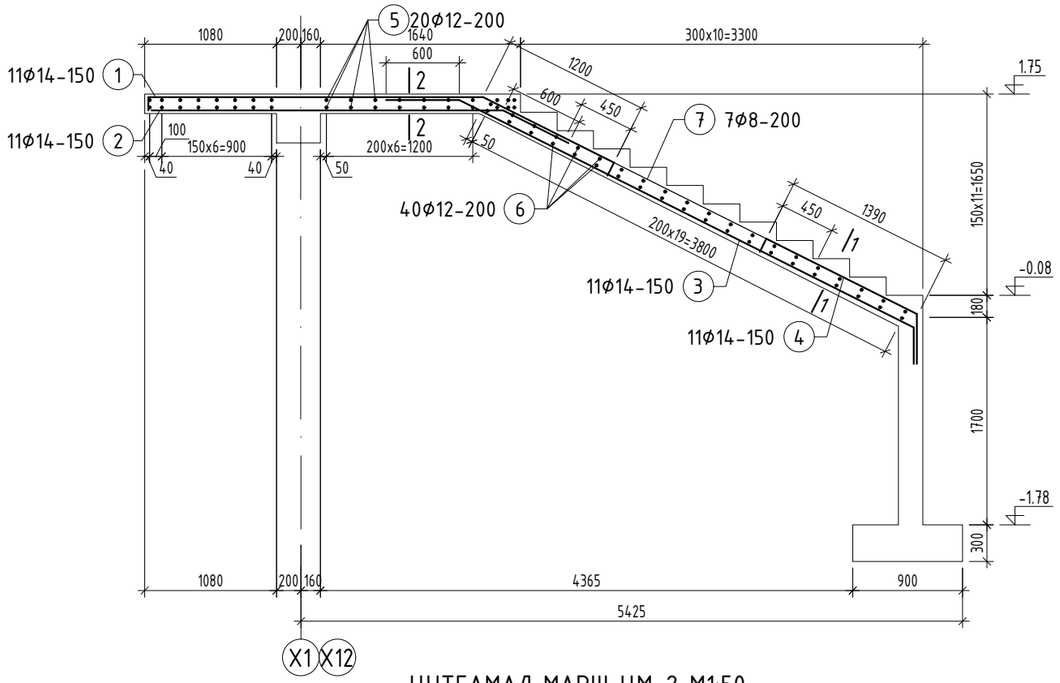

ЦУТГАМАЛ МАРШ ЦМ-3 М1:50

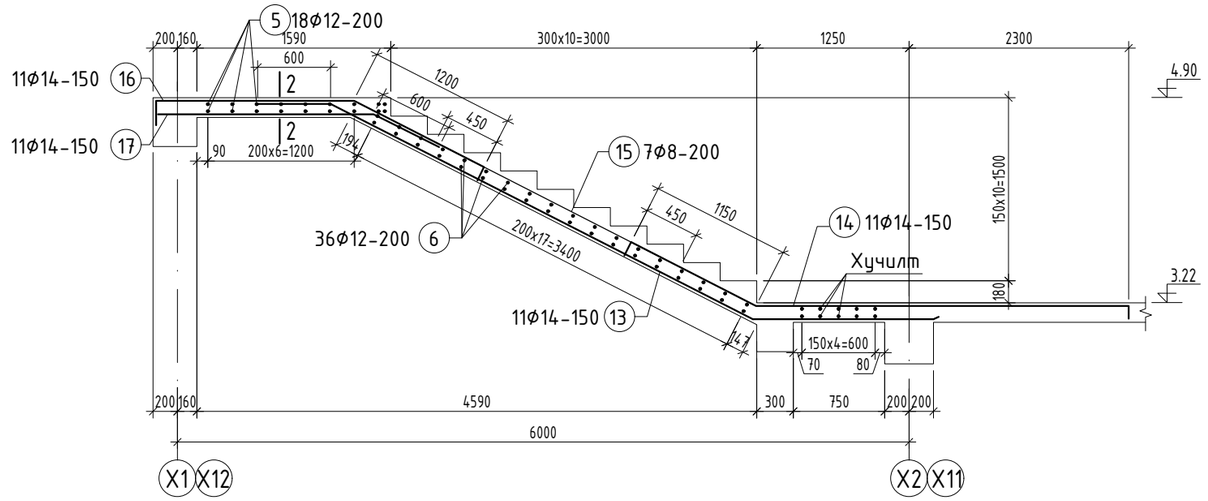

ЦУТГАМАЛ МАРШ ЦМ-2 М1:50

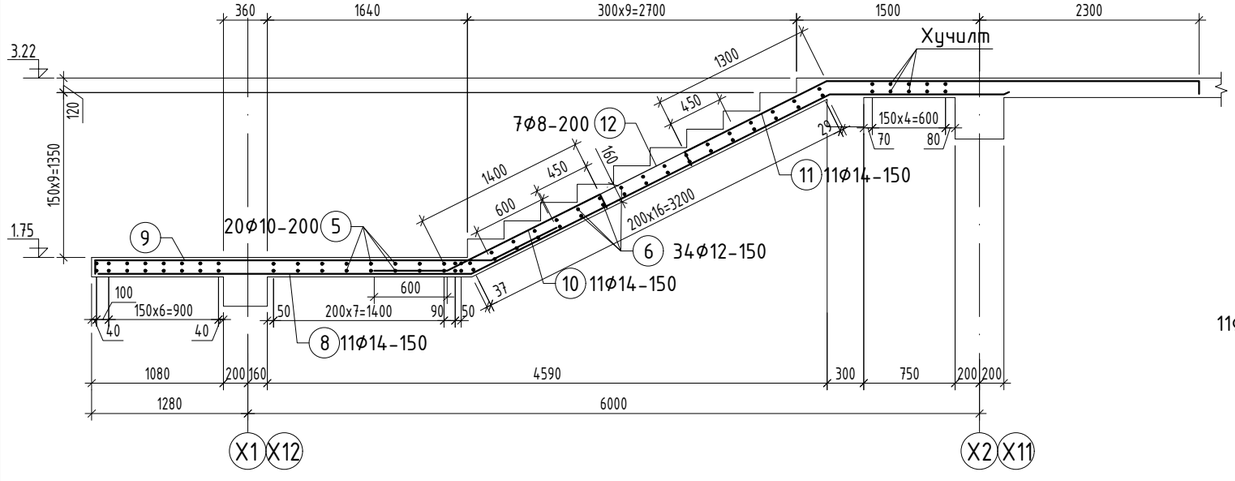

ЦУТГАМАЛ МАРШ ЦМ-4 М1:50

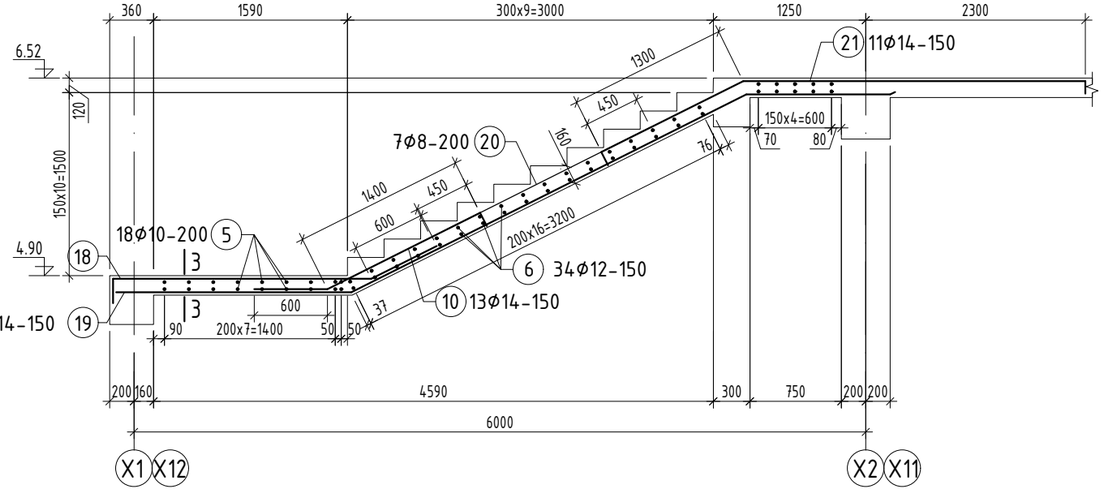

ОГТЛОЛ 1-1 М1:50

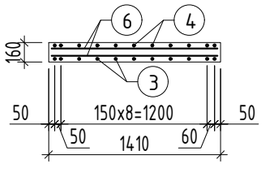

ОГТЛОЛ 2-2 М1:50

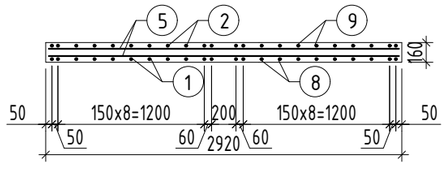

ОГТЛОЛ 3-3 М1:50

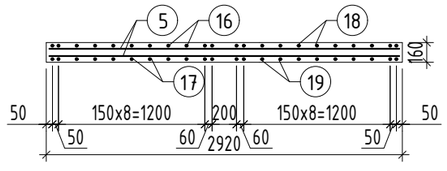

Тайлбар:

1. Энэ хуудсыг БА,ББ-н холбогдох хуудсуудтай хамтатган үзнэ.
2. Шатны маршийн ажлын арматурын хамгаалах үеийн бетоны зузаан 15мм байна.
3. Цутгамал маршийг рамын дамнуруу ба цутгамал хучилттай хамт цутгана.
4. Цутгамал бетон, төмөрбетоны ажлыг гүйцэтгэхдээ барилгын норм ба дүрэм БНбД 52-02-05, БД 52-102-04-ын зохих заавруудыг дагаж мөрдөх ёстой.

Байршлын схем

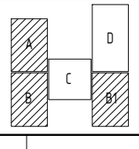

"ЗЗДПРОЖЕКТ" ХХК

Дундговь аймаг, Эрдэнэдалай сум, 7-р баг

''640 ХУУХДИЙН СУУДАЛТАЙ СУРГУУЛЬ''-ийн БАРИЛГА

Шат-1-н цутгамал марш ЦМ-1-4-н арматурчлал			Үе шат: АЖЛЫН ЗУРАГ	
Инженер		Д.Занабазар	Масштаб: М1:100	Зургийн дугаар: ББ-151	Хуудас: ББ-167
Инженер		Б.Баасанжаргал			
Шалгасан		Ж.Туул	ЕГ Шифр:	ТГ Шифр: ЗП-23-37-180	Огноо: 2024 он

ЦУТГАМАЛ МАРШ ЦМ-5 М1:50

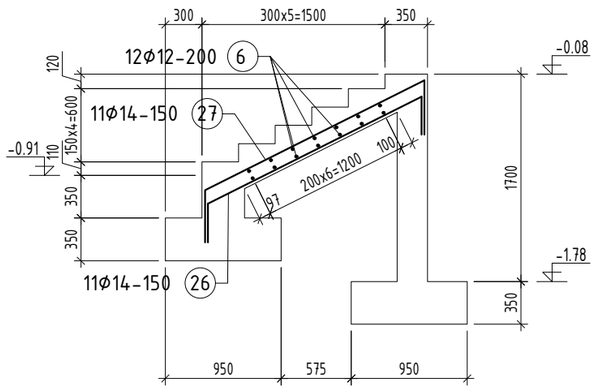

ХАШЛАГА ХАНА М1:50

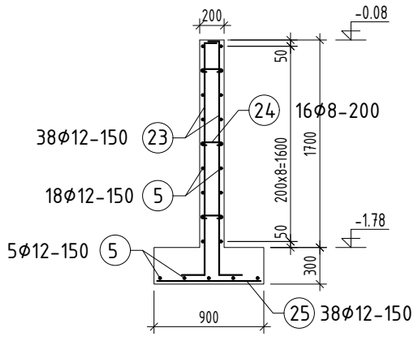

Шатны арматурчлалын схем

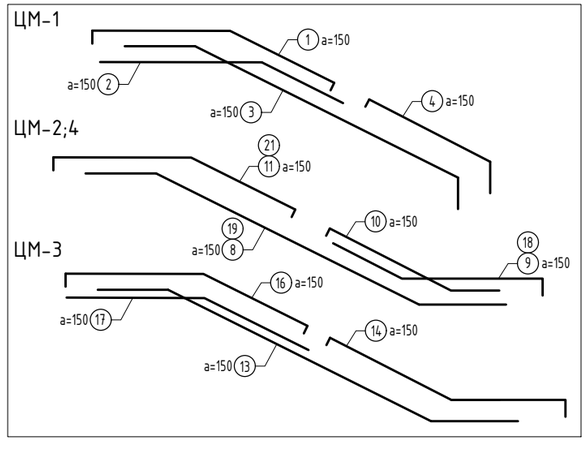

Тайлбар:

1. Энэ хуудсыг БА,ББ-н холбогдох хуудсуудтай хамтатган үзнэ.
2. Шатны маршийн ажлын арматурын хамгаалах үеийн бетоны зузаан 15мм байна.
3. Цутгамал маршийг рамын дамнуруу ба цутгамал хучилттай хамт цутгана.
4. Цутгамал бетон, төмөрбетоны ажлыг гүйцэтгэхдээ барилгын норм ба дүрэм БНбД 52-02-05, БД 52-102-04-ын зохих заавруудыг дагаж мөрдөх ёстой.

ЦУТГАМАЛ ТӨМӨР БЕТОН ЭДЛЭХҮҮНИЙ МАТЕРИАЛЫН ТОДОРХОЙЛОЛТ										
поз	Тэмдэглэгээ	Нэр						Тоо шир	Жин /кг/	
									нэгж	нийт
		Хашлага хана						2	165.0	330.0
5	ГОСТ 34028-2022	A400	D	12	L=	2900		23	2.57	59.22
23	ГОСТ 34028-2022	A400	D	12	L=	2230		38	1.98	75.23
24	ГОСТ 34028-2022	A240	D	8	L=	320		12	0.13	1.52
25	ГОСТ 34028-2022	A400	D	12	L=	860		38	0.76	29.01
		Материал B25 V=1.43x2 м3								

Хэсгийн тодорхойлолт

Поз	Загвар	Поз	Загвар	Поз	Загвар
1		2		3	
4		8		9	
10	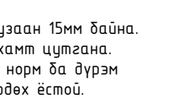	11	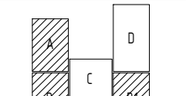	13	
14	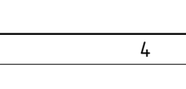	16	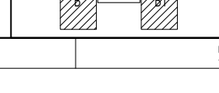	17	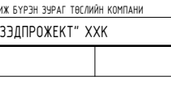
18		19		21	
23		24		26	
27					

ЦУТГАМАЛ ТӨМӨР БЕТОН ЭДЛЭХҮҮНИЙ МАТЕРИАЛЫН ТОДОРХОЙЛОЛТ										
поз	Тэмдэглэгээ	Нэр						Тоо шир	Жин /кг/	
									нэгж	нийт
		Шат-1						2	1272.6	2545.3
		Цутгамал марш ЦМ-1						1	301.7	301.7
1	ГОСТ 34028-2022	A400	D	14	L=	4220		11	5.10	56.09
2	ГОСТ 34028-2022	A400	D	14	L=	3520		11	4.25	46.79
3	ГОСТ 34028-2022	A400	D	14	L=	5070		11	6.13	67.39
4	ГОСТ 34028-2022	A400	D	14	L=	1820		11	2.20	24.19
5	ГОСТ 34028-2022	A400	D	12	L=	2900		20	2.57	51.49
6	ГОСТ 34028-2022	A400	D	12	L=	1390		40	1.23	49.36
7	ГОСТ 34028-2022	A240	D	8	L=	2300		7	0.91	6.35
		Материал B25 V=1.93x2 м3								
		Цутгамал марш ЦМ-2						1	300.6	300.6
6	ГОСТ 34028-2022	A400	D	12	L=	1390		34	1.23	41.96
8	ГОСТ 34028-2022	A400	D	14	L=	7810		11	9.44	103.81
9	ГОСТ 34028-2022	A400	D	14	L=	4060		11	4.91	53.97
10	ГОСТ 34028-2022	A400	D	14	L=	2130		11	2.57	28.31
11	ГОСТ 34028-2022	A400	D	14	L=	5110		11	6.17	67.92
12	ГОСТ 34028-2022	A240	D	8	L=	1680		7	0.66	4.64
		Материал B25 V=1.39x2 м3								
		Цутгамал марш ЦМ-3						1	315.8	315.8
5	ГОСТ 34028-2022	A400	D	12	L=	2900		18	2.57	46.34
6	ГОСТ 34028-2022	A400	D	12	L=	1390		36	1.23	44.43
13	ГОСТ 34028-2022	A400	D	14	L=	5970		11	7.21	79.36
14	ГОСТ 34028-2022	A400	D	14	L=	4970		11	6.01	66.06
15	ГОСТ 34028-2022	A240	D	8	L=	2250		7	0.89	6.21
16	ГОСТ 34028-2022	A400	D	14	L=	3150		11	3.81	41.87
17	ГОСТ 34028-2022	A400	D	14	L=	2370		11	2.86	31.5
		Материал B25 V=1.43x2 м3								
		Цутгамал марш ЦМ-4						1	268.7	268.7
6	ГОСТ 34028-2022	A400	D	12	L=	1390		34	1.23	41.96
10	ГОСТ 34028-2022	A400	D	14	L=	2130		11	2.57	28.31
18	ГОСТ 34028-2022	A400	D	14	L=	2920		11	3.53	38.81
19	ГОСТ 34028-2022	A400	D	14	L=	6730		11	8.13	89.46
20	ГОСТ 34028-2022	A240	D	8	L=	2010		7	0.79	5.55
21	ГОСТ 34028-2022	A400	D	14	L=	4860		11	5.87	64.6
		Материал B25 V=1.43x2 м3								
		Цутгамал марш ЦМ-5						1	85.9	85.9
6	ГОСТ 34028-2022	A400	D	12	L=	1390		14	1.23	17.28
26	ГОСТ 34028-2022	A400	D	14	L=	2610		11	3.15	34.69
27	ГОСТ 34028-2022	A400	D	14	L=	2550		11	3.08	33.9
		Материал B25 V=1.43x2 м3								

Байршлын схем

PROJECT LLC
ARCHITECTURE ENGINEERING & CONSULTING
БАРИЛГЫН ИЖ БҮРЭН ЗУРАГ ТӨСЛИЙН КОМПАНИ
"ЗЭДПРОЖЕКТ" ХХК

Дундговь аймаг, Эрдэнэдалай сум, 7-р баг
''640 ХҮҮХДИЙН СУУДАЛТАЙ СУРГУУЛЬ''-ийн БАРИЛГА

Шат-1-н цутгамал марш ЦМ-5; хашлага ханын арматурчлал			Үе шат: АЖЛЫН ЗУРАГ		
Инженер		Д.Занабазар	Масштаб: М1:100	Зургийн дугаар: ББ-152	Хуудас: ББ-167
Инженер		Б.Баасанжаргал	ЕГ Шифр:	ТГ Шифр: ЗП-23-37-180	Огноо: 2024 он
Шалгасан		Ж.Туул			

ШАТ-2-Н БАЙГУУЛАЛТ М1:100

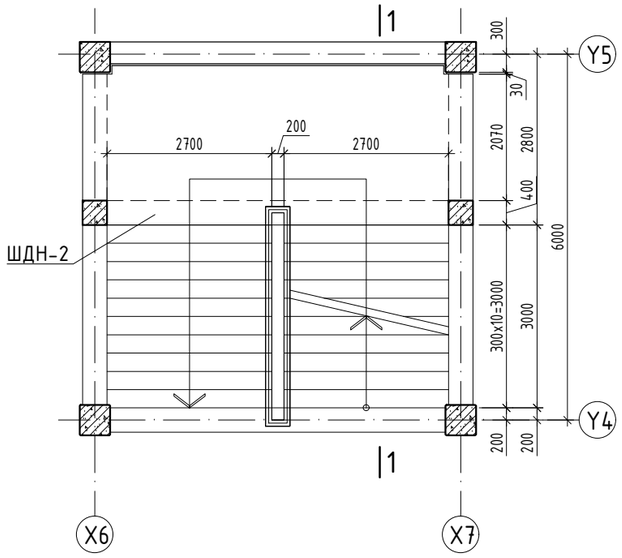

ОГТЛОЛ 1-1 М1:100

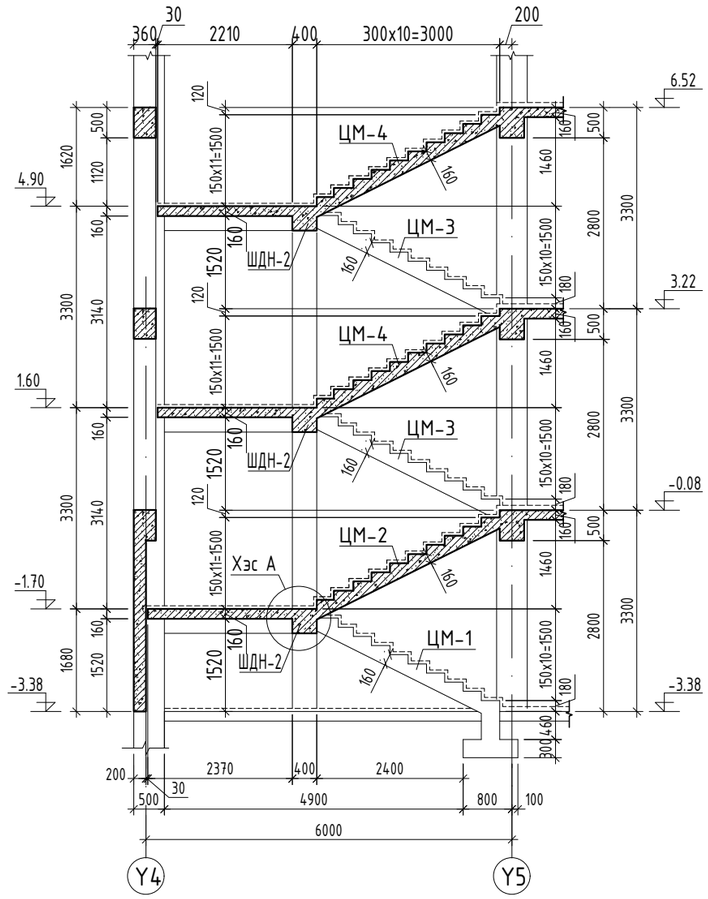

ШАТНЫ ДАМНУРУУ ШДН-2 М1:50

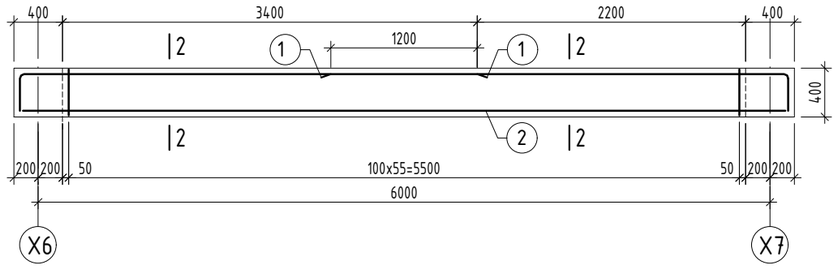

ОГТЛОЛ 2-2 М1:20

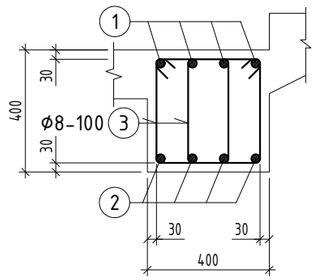

ХЭСЭГЛЭЛ-А М1:20

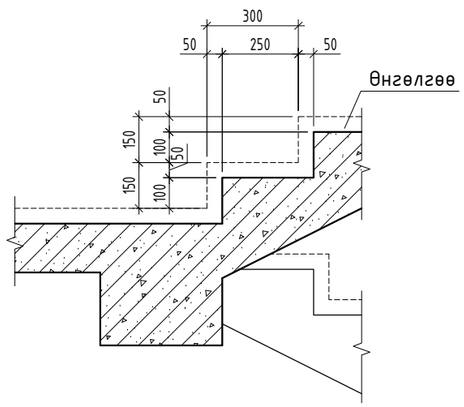

Хэсгийн тодорхойлолт

Поз	Загвар	Поз	Загвар
1	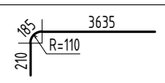	3	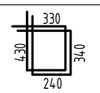

ЦУТГАМАЛ ТӨМӨР БЕТОН ЭДЛЭХҮҮНИЙ МАТЕРИАЛЫН ТОДОРХОЙЛОЛТ

поз	Тэмдэглэгээ	Нэр				Тоо ширхэг	Жин /кг/ нэгж	Жин /кг/ нийт
		Шатны дамнуруу ШДН-2				3	206.08	618.3
1	ГОСТ 34028-2022	A400	D 22	L=	4030	8	12.03	96.21
2	ГОСТ 34028-2022	A400	D 18	L=	6340	4	12.66	50.66
3	ГОСТ 34028-2022	A240	D 8	L=	1340	112	0.53	59.22
		Материал B25 V=0.89x3 м3						

ТАЙЛБАР:

1. Энэхүү зургийг холбогдох зургуудтай хамтатган үзнэ.
2. Хучилтын зузаан 16 см; шатны гишгүүрийн өндөр 15 см; өргөн нь 30 см байгааг анхаарна уу.
3. Шатны хэв болон бусад цутгамал бүтээцийн хэвийг уялдуулж хийнэ. Зөрсөн тохиолдолд заавал зураг төсөл зохиогчоос лавлаж тодорхой болгох.

Байршлын схем

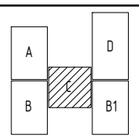

"ЗЭДПРОЖЕКТ" ХХК

Дундговь аймаг, Эрдэнэдалай сум, 7-р баг

"640 ХҮҮХДИЙН СУУДАЛТАЙ СУРГУУЛЬ"-ийн БАРИЛГА

Шат-2-н байгуулалт, огтлол				Үе шат: АЖЛЫН ЗУРАГ	
Инженер		Д.Занабазар	Масштаб: М1:100	Зургийн дугаар: ББ-153	Хуудас: ББ-167
Инженер		Б.Баасанжаргал	ЕГ Шифр:	ТГ Шифр: ЗП-23-37-180	Огноо: 2024 он
Шалгасан		Ж.Туул			

ЦУТГАМАЛ МАРШ ЦМ-1 М1:50

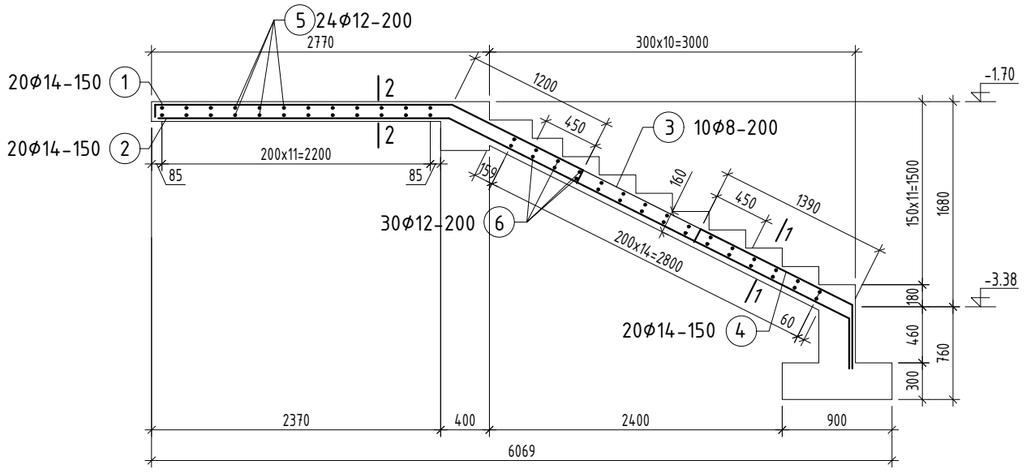

ЦУТГАМАЛ МАРШ ЦМ-3 М1:50

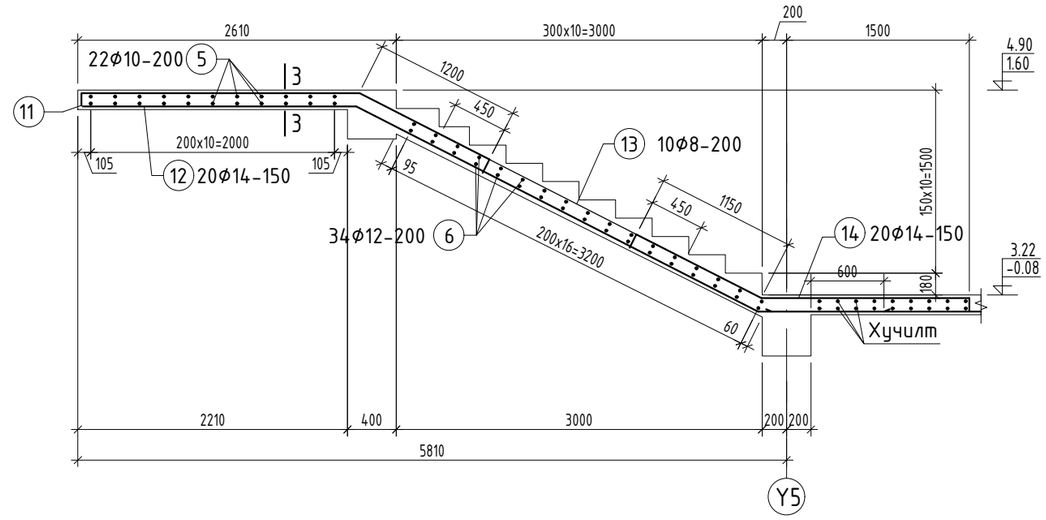

ЦУТГАМАЛ МАРШ ЦМ-2 М1:50

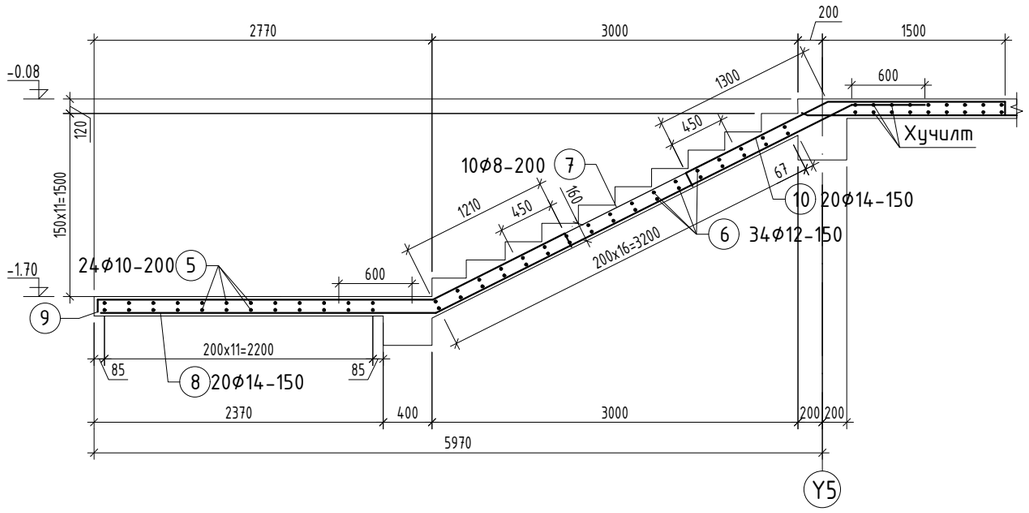

ЦУТГАМАЛ МАРШ ЦМ-4 М1:50

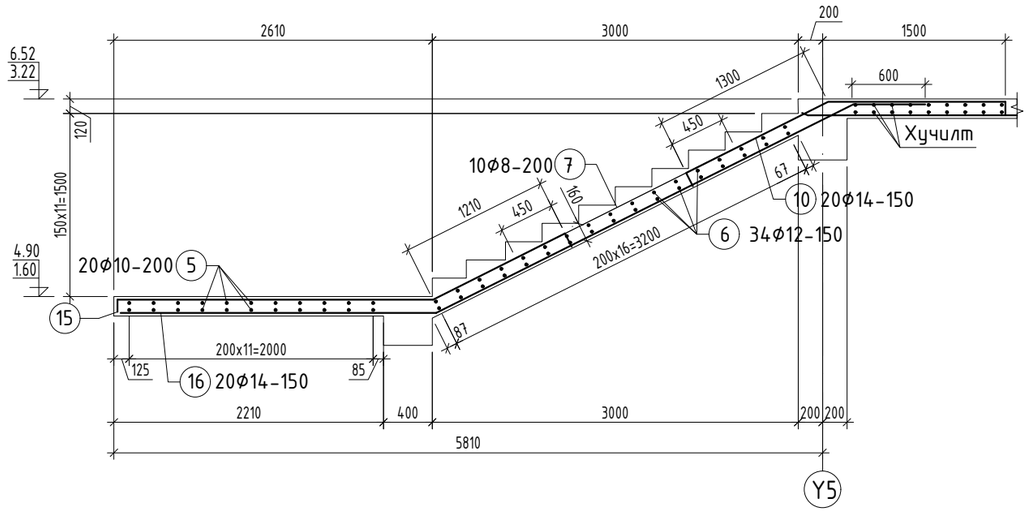

ОГТЛОЛ 1-1 М1:50

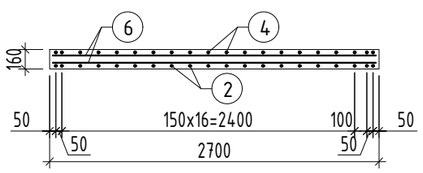

ОГТЛОЛ 2-2 М1:50

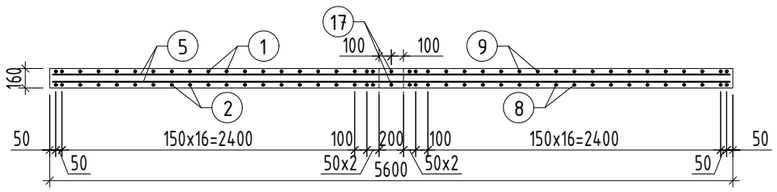

ОГТЛОЛ 3-3 М1:50

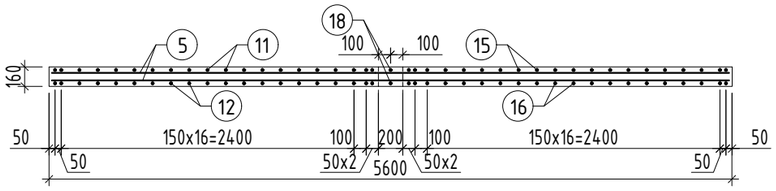

Тайлбар:

1. Энэ хуудсыг БА,ББ-н холбогдох хуудсуудтай хамтатган үзнэ.
2. Шатны маршийн ажлын арматурын хамгаалах үеийн бетоны зузаан 15мм байна.
3. Цутгамал маршийг рамын дамнуруу ба цутгамал хучилттай хамт цутгана.
4. Цутгамал бетон, төмөрбетоны ажлыг гүйцэтгэхдээ барилгын норм ба дүрэм БНбД 52-02-05, БД 52-102-04-ын зохих заавруудыг дагаж мөрдөх ёстой.

Байршлын схем

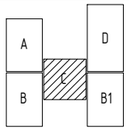

"ЗЗДПРОЖЕКТ" ХХК

Дундговь аймаг, Эрдэнэдалай сум, 7-р баг

"640 ХҮҮХДИЙН СУУДАЛТАЙ СУРГУУЛЬ"-ийн БАРИЛГА

Шат-2-н цутгамал марш ЦМ-1-4-н арматурчлал				Үе шат: АЖЛЫН ЗУРАГ	
Инженер		Д.Занадазар	Масштаб: М1:100	Зургийн дугаар: ББ-154	Хуудас: ББ-167
Инженер		Б.Баасанжаргал	ЕГ Шифр:	ТГ Шифр: ЗП-23-37-180	Огноо: 2024 он
Шалгасан		Ж.Туул			

Хэсгийн тодорхойлолт

Поз	Загвар	Поз	Загвар	Поз	Загвар	Поз	Загвар
1	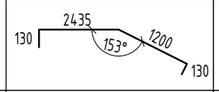	2	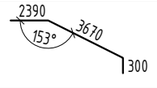	4	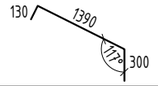	8	
9	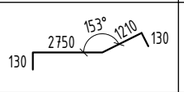	10	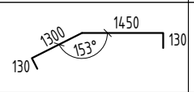	11	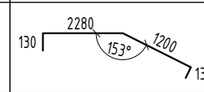	12	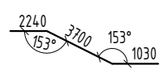
14	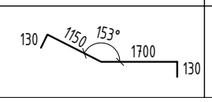	15	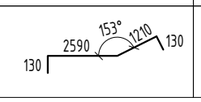	16	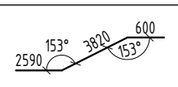		

Шатны арматурчлалын схем

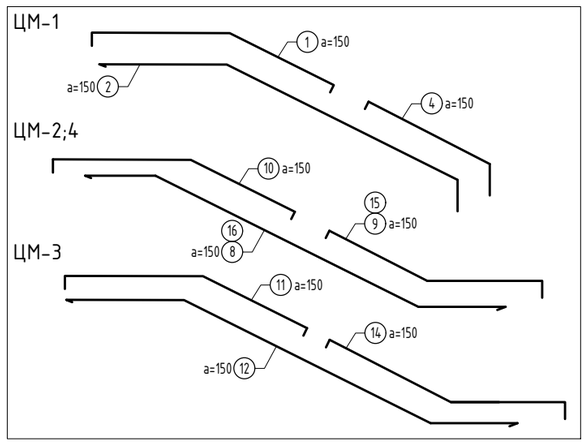

ЦУТГАМАЛ ТӨМӨР БЕТОН ЭДЛЭХҮҮНИЙ МАТЕРИАЛЫН ТОДОРХОЙЛОЛТ														
поз	Тэмдэглэгээ	Нэр						Тоо шир	Жин /кг/ нэгж	Жин /кг/ нийт
		Шат-2						1	2831.6	2831.6
		Цутгамал марш ЦМ-1						1	496.6	496.6
1	ГОСТ 34028-2022	A400	D	14	L=	3895		20	4.71	94.14
2	ГОСТ 34028-2022	A400	D	14	L=	6360		20	7.69	153.71
3	ГОСТ 34028-2022	A240	D	8	L=	1980		10	0.78	7.81
4	ГОСТ 34028-2022	A400	D	14	L=	1820		20	2.20	43.99
5	ГОСТ 34028-2022	A400	D	12	L=	5580		24	4.95	118.9
6	ГОСТ 34028-2022	A400	D	12	L=	2680		30	2.38	71.38
17	ГОСТ 34028-2022	A400	D	14	L=	2750		2	3.32	6.65
		Материал B25 V=3.59 м3								
		Цутгамал марш ЦМ-2						1	398.7	398.7
6	ГОСТ 34028-2022	A400	D	12	L=	2680		10	2.38	23.79
7	ГОСТ 34028-2022	A240	D	8	L=	2020		34	0.80	27.1
8	ГОСТ 34028-2022	A400	D	14	L=	7160		20	8.65	173.04
9	ГОСТ 34028-2022	A400	D	14	L=	4220		20	5.10	101.99
10	ГОСТ 34028-2022	A400	D	14	L=	3010		20	3.64	72.75
		Материал B25 V=2.58 м3								
		Цутгамал марш ЦМ-3						2	539.0	1078.1
5	ГОСТ 34028-2022	A400	D	12	L=	5580		22	4.95	108.99
6	ГОСТ 34028-2022	A400	D	12	L=	2680		34	2.38	80.9
11	ГОСТ 34028-2022	A400	D	14	L=	3740		20	4.52	90.39
12	ГОСТ 34028-2022	A400	D	14	L=	6970		20	8.42	168.45
13	ГОСТ 34028-2022	A240	D	8	L=	2250		10	0.89	8.88
14	ГОСТ 34028-2022	A400	D	14	L=	3110		20	3.76	75.16
18	ГОСТ 34028-2022	A400	D	14	L=	2590		2	3.13	6.26
		Материал B25 V=2.65x2 м3								
		Цутгамал марш ЦМ-4						2	429.2	858.3
6	ГОСТ 34028-2022	A400	D	12	L=	2680		34	2.38	80.9
7	ГОСТ 34028-2022	A240	D	8	L=	2020		10	0.80	7.97
10	ГОСТ 34028-2022	A400	D	14	L=	3010		20	3.64	72.75
15	ГОСТ 34028-2022	A400	D	14	L=	4060		20	4.91	98.12
16	ГОСТ 34028-2022	A400	D	14	L=	7010		20	8.47	169.42
		Материал B25 V=2.6x2 м3								

Тайлбар:

1. Энэ хуудсыг БА,ББ-н холбогдох хуудсуудтай хамтатган үзнэ.
2. Шатны маршийн ажлын арматурын хамгаалах үеийн бетоны зузаан 15мм байна.
3. Цутгамал маршийг рамын дамнуруу да цутгамал хучилттай хамт цутгана.
4. Цутгамал бетон, төмөрбетоны ажлыг гүйцэтгэхдээ барилгын норм да дүрэм БНбД 52-02-05, БД 52-102-04-ын зохих заавруудыг дагаж мөрдөх ёстой.

Байршлын схем

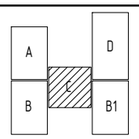

PROJECT LLC
ARCHITECTURE ENGINEERING & CONSULTING
БАРИЛГЫН ИЖ БҮРЭН ЗУРАГ ТӨСЛИЙН КОМПАНИ
"ЗЭДПРОЖЕКТ" ХХК

Дундговь аймаг, Эрдэнэдалай сум, 7-р баг
"640 ХҮҮХДИЙН СУУДАЛТАЙ СУРГУУЛЬ"-ийн БАРИЛГА

Шат-2-н материалын түүвэр			Үе шат: АЖЛЫН ЗУРАГ		
Инженер		Д.Занабазар	Масштаб: М1:100	Зургийн дугаар: ББ-155	Хуудас: ББ-167
Инженер		Б.Баасанжаргал	ЕГ Шифр:	ТГ Шифр: ЗП-23-37-180	Огноо: 2024 он
Шалгасан		Ж.Туул			

ШАТ-З-Н 1-Р ДАВХРЫН БАЙГУУЛАЛТ М1:100

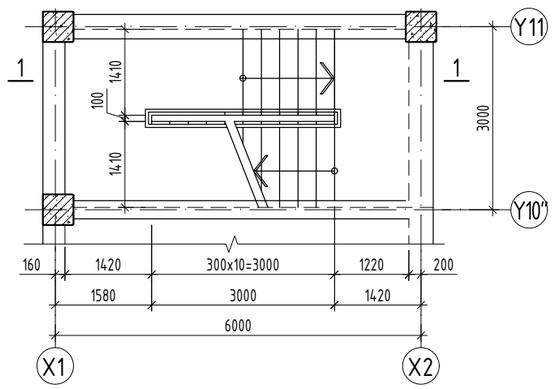

ШАТ-З-Н 2;3-Р ДАВХРЫН БАЙГУУЛАЛТ М1:100

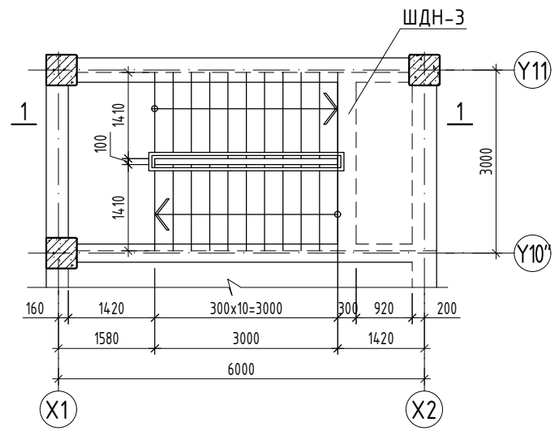

ОГТЛОЛ 1-1 М1:100

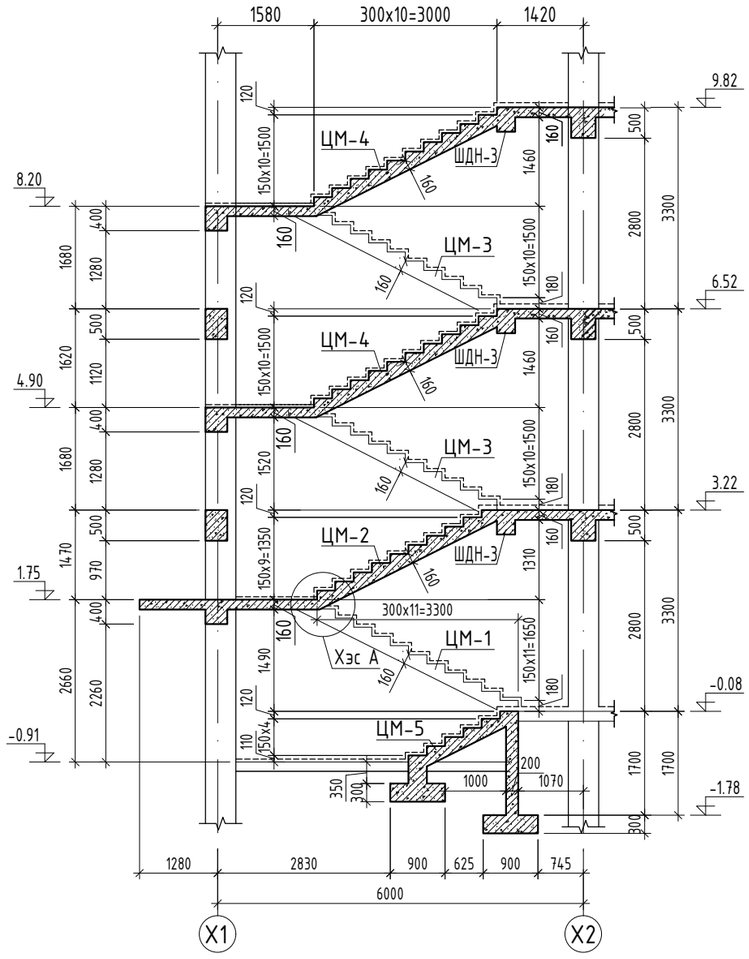

ШАТНЫ ДАМНУРУУ ШДН-1 М1:50

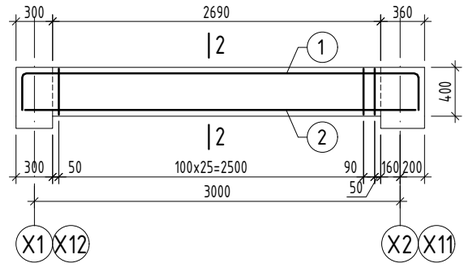

ХЭСЭГЛЭЛ-А М1:20

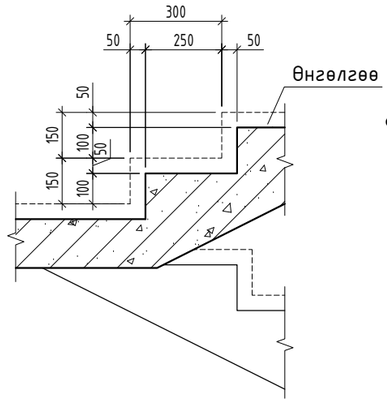

ОГТЛОЛ 2-2 М1:20

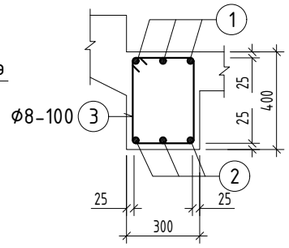

Хэсгийн тодорхойлолт

Поз	Загвар	Поз	Загвар
1	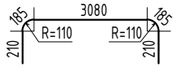	3	

ЦУТГАМАЛ ТӨМӨР БЕТОН ЭДЛЭХҮҮНИЙ МАТЕРИАЛЫН ТОДОРХОЙЛОЛТ

поз	Тэмдэглэгээ	Нэр				Тоо шир	Жин /кг/ нэгж	Жин /кг/ нийт
		Шатны дамнуруу ШДН-3				3	68.88	206.6
1	ГОСТ 34028-2022	A400	D 22	L=	3870	3	11.55	34.64
2	ГОСТ 34028-2022	A400	D 18	L=	3350	3	6.69	20.08
3	ГОСТ 34028-2022	A240	D 8	L=	1380	26	0.54	14.16
		Материал B25 V=0.39x3 м3						

ТАЙЛБАР:

1. Энэхүү зургийг холбогдох зургуудтай хамтатган үзнэ.
2. Хучилтын зузаан 16 см; шатны гишгүүрийн өндөр 15 см; өргөн нь 30 см байгааг анхаарна уу.
3. Шатны хэв болон бусад цутгамал бүтээцийн хэвийг уялдуулж хийнэ. Зөрсөн тохиолдолд заавал зураг төсөл зохиогчоос лавлаж тодорхой болгох.

Байршлын схем

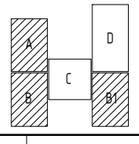

PROJECT LLC
ARCHITECTURE ENGINEERING & CONSULTING
БАРИЛГЫН ИЖ БҮРЭН ЗУРАГ ТӨСЛИЙН КОМПАНИ
"ЗЭДПРОЖЕКТ" ХХК

Дундговь аймаг, Эрдэнэдалай сум, 7-р баг
"640 ХҮҮХДИЙН СУУДАЛТАЙ СУРГУУЛЬ"-ийн БАРИЛГА

Шат-З-н байгуулалт, огтлол				Үе шат: АЖЛЫН ЗУРАГ	
Инженер		Д.Занабазар	Масштаб: М1:100	Зургийн дугаар: ББ-156	Хуудас: ББ-167
Инженер		Б.Баасанжаргал	ЕГ Шифр:	ТГ Шифр: ЗП-23-37-180	Огноо: 2024 он
Шалгасан		Ж.Туул			

ЦУТГАМАЛ МАРШ ЦМ-1 М1:50

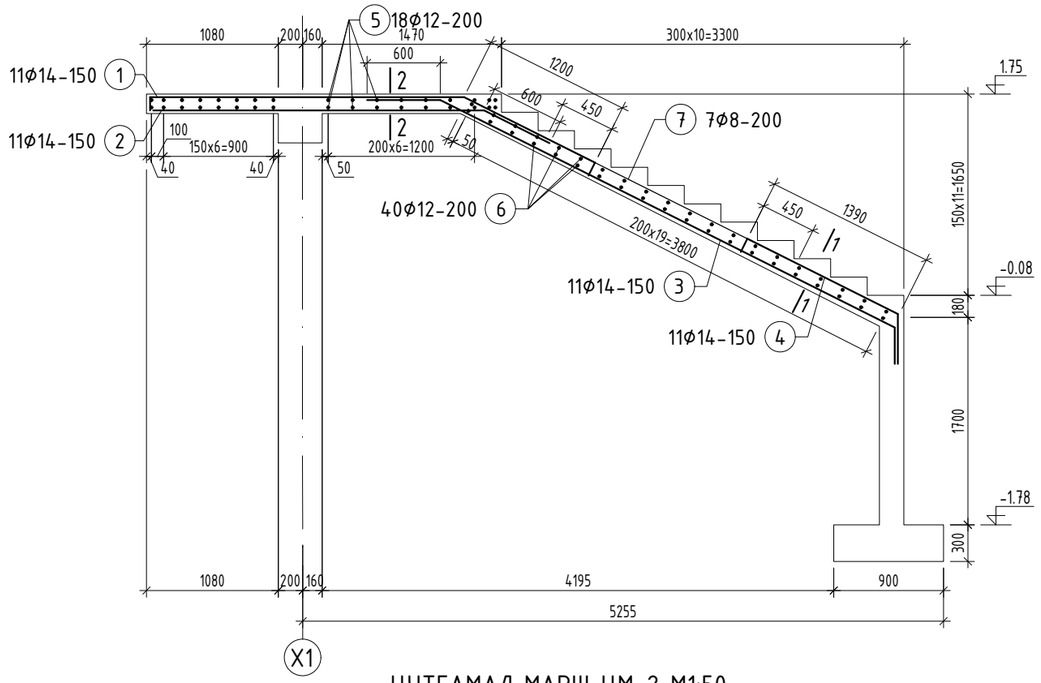

ЦУТГАМАЛ МАРШ ЦМ-3 М1:50

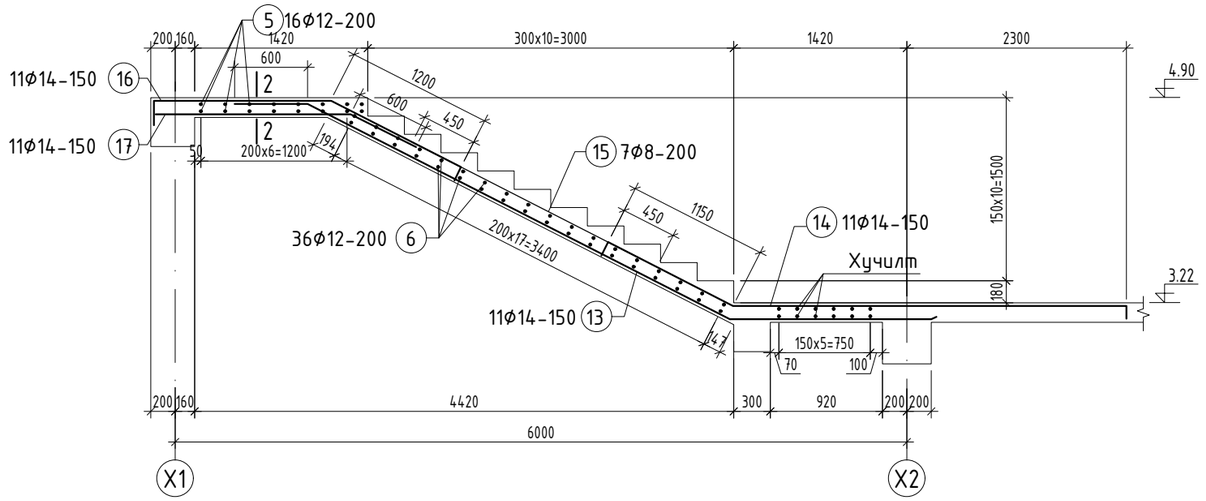

ЦУТГАМАЛ МАРШ ЦМ-2 М1:50

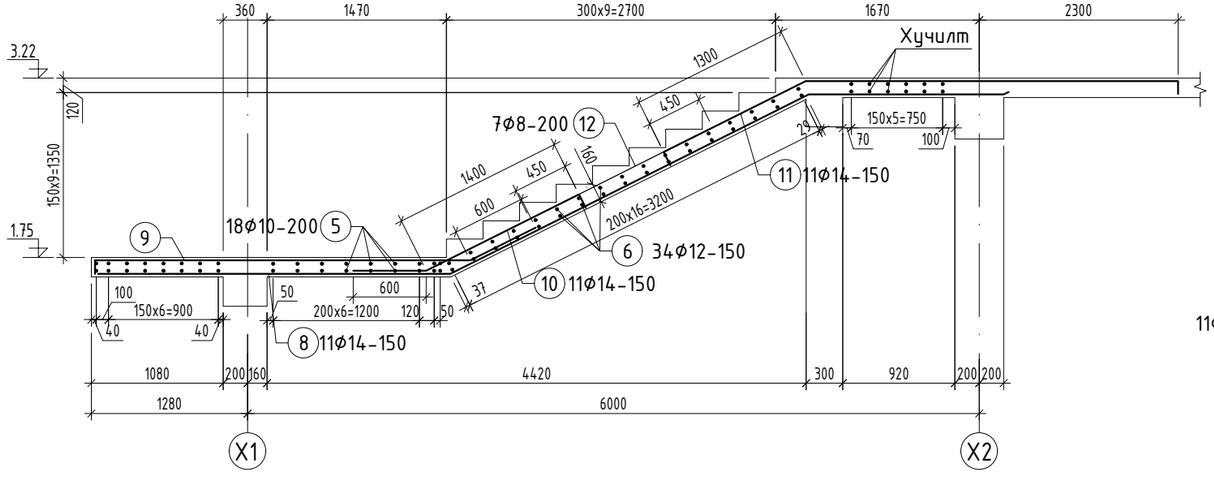

ЦУТГАМАЛ МАРШ ЦМ-4 М1:50

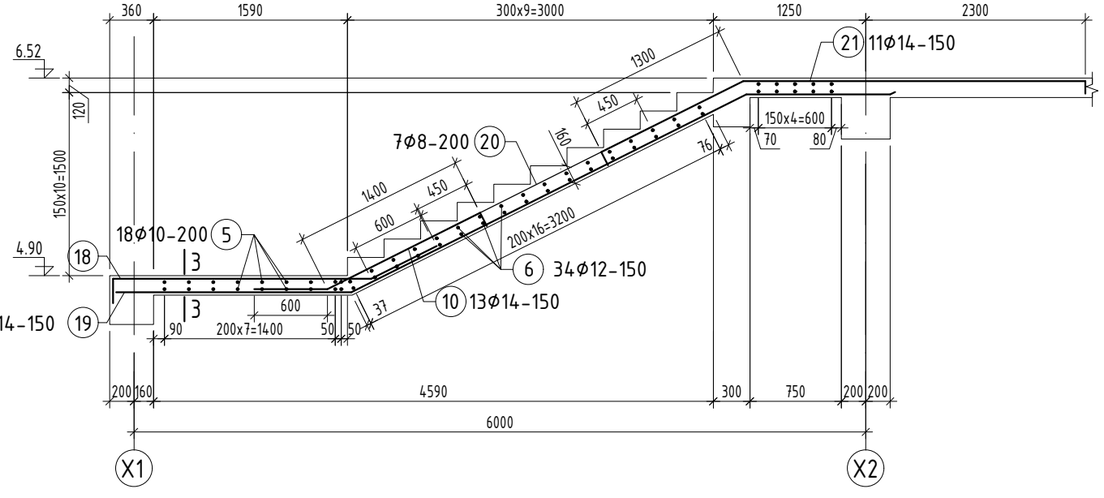

ОГТЛОЛ 1-1 М1:50

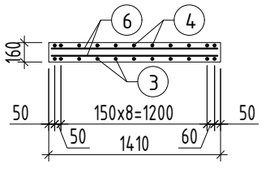

ОГТЛОЛ 2-2 М1:50

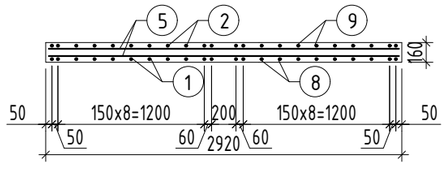

ОГТЛОЛ 3-3 М1:50

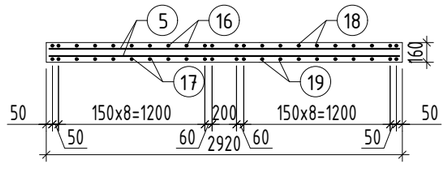

Тайлбар:

1. Энэ хуудсыг БА,ББ-н холбогдох хуудсуудтай хамтатган үзнэ.
2. Шатны маршийн ажлын арматурын хамгаалах үеийн бетоны зузаан 15мм байна.
3. Цутгамал маршийг рамын дамнуруу ба цутгамал хучилттай хамт цутгана.
4. Цутгамал бетон, төмөрбетоны ажлыг гүйцэтгэхдээ барилгын норм ба дүрэм БНбД 52-02-05, БД 52-102-04-ын зохих заавруудыг дагаж мөрдөх ёстой.

Байршлын схем

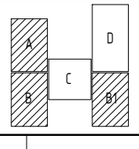

PROJECT LLC
ARCHITECTURE ENGINEERING & CONSULTING
БАРИЛГЫН ИЖ БҮРЭН ЗУРАГ ТӨСЛИЙН КОМПАНИ
"ЗЭДПРОЖЕКТ" ХХК

Дундговь аймаг, Эрдэнэдалай сум, 7-р баг
''640 ХУУХДИЙН СУУДАЛТАЙ СУРГУУЛЬ''-ийн БАРИЛГА

Шат-3-н цутгамал марш ЦМ-1-4-н арматурчлал				Үе шат:	АЖЛЫН ЗУРАГ
Инженер		Д.Занабазар	Масштаб: М1:100	Зургийн дугаар: ББ-157	Хуудас: ББ-167
Инженер		Б.Баасанжаргал	ЕГ Шифр:	ТГ Шифр: ЗП-23-37-180	Огноо: 2024 он
Шалгасан		Ж.Туул			

ЦУТГАМАЛ МАРШ ЦМ-5 М1:50

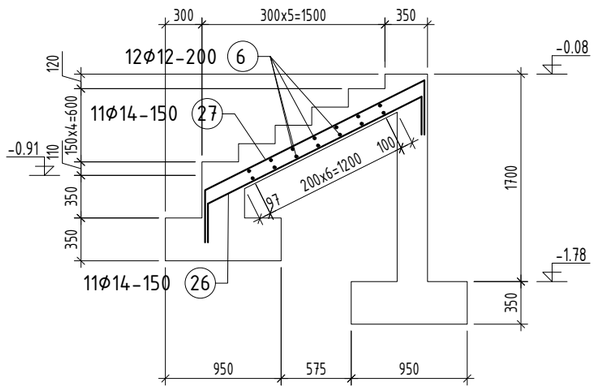

ХАШЛАГА ХАНА М1:50

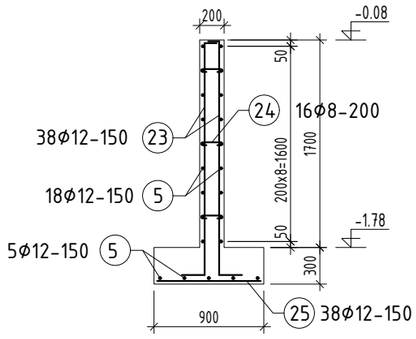

Шатны арматурчлалын схем

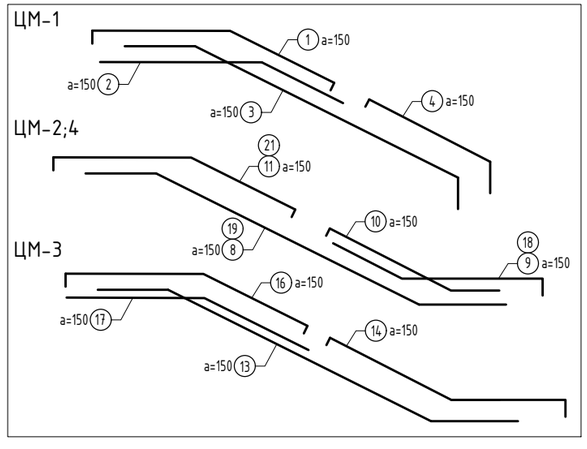

ЦУТГАМАЛ ТӨМӨР БЕТОН ЭДЛЭХҮҮНИЙ МАТЕРИАЛЫН ТОДОРХОЙЛОЛТ										
поз	Тэмдэглэгээ	Нэр						Тоо шир	Жин /кг/	
									нэгж	нийт
		Хашлага хана						1	165.0	165.0
5	ГОСТ 34028-2022	A400	D	12	L=	2900		23	2.57	59.22
23	ГОСТ 34028-2022	A400	D	12	L=	2230		38	1.98	75.23
24	ГОСТ 34028-2022	A240	D	8	L=	320		12	0.13	1.52
25	ГОСТ 34028-2022	A400	D	12	L=	860		38	0.76	29.01
		Материал B25 V=1.43 м3								

Хэсгийн тодорхойлолт

Поз	Загвар	Поз	Загвар	Поз	Загвар
1	2590, 130, 153°, 1200, 130	2	2750, 600, 153°	3	600, 153°, 4170, 300
4	130, 1390, 177°, 300	8	153°, 2920, 3290, 1600, 153°	9	153°, 3090, 600, 200
10	153°, 600, 1400, 130	11	1300, 153°, 3380, 130, 130	13	600, 153°, 3890, 153°, 1650
14	130, 150, 153°, 3730, 130	16	200, 1450, 153°, 1200, 130	17	1600, 600, 153°
18	2120, 153°, 600, 200	19	153°, 1930, 3620, 1180, 153°	21	1300, 153°, 3300, 130, 130
23	130, 1900, 200	24	180, 70, 70	26	2010, 300, 300
27	1950, 300, 300				

ЦУТГАМАЛ ТӨМӨР БЕТОН ЭДЛЭХҮҮНИЙ МАТЕРИАЛЫН ТОДОРХОЙЛОЛТ										
поз	Тэмдэглэгээ	Нэр						Тоо шир	Жин /кг/	
									нэгж	нийт
		Шат-3						1	1832.6	1832.6
		Цутгамал марш ЦМ-1						1	292.0	292.0
1	ГОСТ 34028-2022	A400	D	14	L=	4050		11	4.89	53.83
2	ГОСТ 34028-2022	A400	D	14	L=	3350		11	4.05	44.53
3	ГОСТ 34028-2022	A400	D	14	L=	5070		11	6.13	67.39
4	ГОСТ 34028-2022	A400	D	14	L=	1820		11	2.20	24.19
5	ГОСТ 34028-2022	A400	D	12	L=	2900		18	2.57	46.34
6	ГОСТ 34028-2022	A400	D	12	L=	1390		40	1.23	49.36
7	ГОСТ 34028-2022	A240	D	8	L=	2300		7	0.91	6.35
		Материал B25 V=1.93 м3								
		Цутгамал марш ЦМ-2						1	296.1	296.1
6	ГОСТ 34028-2022	A400	D	12	L=	1390		34	1.23	41.96
8	ГОСТ 34028-2022	A400	D	14	L=	7810		11	9.44	103.81
9	ГОСТ 34028-2022	A400	D	14	L=	3890		11	4.70	51.71
10	ГОСТ 34028-2022	A400	D	14	L=	2130		11	2.57	28.31
11	ГОСТ 34028-2022	A400	D	14	L=	4940		11	5.97	65.67
12	ГОСТ 34028-2022	A240	D	8	L=	1680		7	0.66	4.64
		Материал B25 V=1.39 м3								
		Цутгамал марш ЦМ-3						2	310.6	621.3
5	ГОСТ 34028-2022	A400	D	12	L=	2900		16	2.57	41.19
6	ГОСТ 34028-2022	A400	D	12	L=	1390		36	1.23	44.43
13	ГОСТ 34028-2022	A400	D	14	L=	6140		11	7.42	81.62
14	ГОСТ 34028-2022	A400	D	14	L=	5140		11	6.21	68.32
15	ГОСТ 34028-2022	A240	D	8	L=	2250		7	0.89	6.21
16	ГОСТ 34028-2022	A400	D	14	L=	2980		11	3.60	39.61
17	ГОСТ 34028-2022	A400	D	14	L=	2200		11	2.66	29.24
		Материал B25 V=1.43x2 м3								
		Цутгамал марш ЦМ-4						2	268.7	537.4
6	ГОСТ 34028-2022	A400	D	12	L=	1390		34	1.23	41.96
10	ГОСТ 34028-2022	A400	D	14	L=	2130		11	2.57	28.31
18	ГОСТ 34028-2022	A400	D	14	L=	2920		11	3.53	38.81
19	ГОСТ 34028-2022	A400	D	14	L=	6730		11	8.13	89.46
20	ГОСТ 34028-2022	A240	D	8	L=	2010		7	0.79	5.55
21	ГОСТ 34028-2022	A400	D	14	L=	4860		11	5.87	64.6
		Материал B25 V=1.43x2 м3								
		Цутгамал марш ЦМ-5						1	85.9	85.9
6	ГОСТ 34028-2022	A400	D	12	L=	1390		14	1.23	17.28
26	ГОСТ 34028-2022	A400	D	14	L=	2610		11	3.15	34.69
27	ГОСТ 34028-2022	A400	D	14	L=	2550		11	3.08	33.9
		Материал B25 V=1.43 м3								

Тайлбар:

1. Энэ хуудсыг БА,ББ-н холбогдох хуудсуудтай хамтатган үзнэ.
2. Шатны маршийн ажлын арматурын хамгаалах үеийн бетоны зузаан 15мм байна.
3. Цутгамал маршийг рамын дамнуруу ба цутгамал хучилттай хамт цутгана.
4. Цутгамал бетон, төмөрбетоны ажлыг гүйцэтгэхдээ барилгын норм ба дүрэм БНбД 52-02-05, БД 52-102-04-ын зохих заавруудыг дагаж мөрдөх ёстой.

Байршлын схем

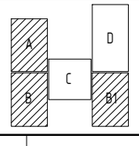

"ЗЗДПРОЖЕКТ" ХХК

Дундговь аймаг, Эрдэнэдалай сум, 7-р баг

''640 ХҮҮХДИЙН СУУДАЛТАЙ СУРГУУЛЬ''-ийн БАРИЛГА

Шат-3-н цутгамал марш ЦМ-5; хашлага ханын арматурчлал			Үе шат: АЖЛЫН ЗУРАГ	
Инженер		Д.Занабазар	Масштаб: М1:100	Зургийн дугаар: ББ-158 / Хуудас: ББ-167
Инженер		Б.Баасанжаргал	ЕГ Шифр:	ТГ Шифр: ЗП-23-37-180 / Огноо: 2024 он
Шалгасан		Ж.Туул		

ЗООРИЙН ДАВХРЫН ХАНЫН ТОР, ЯЛУУНЫ БАЙГУУЛАЛТ М1:100

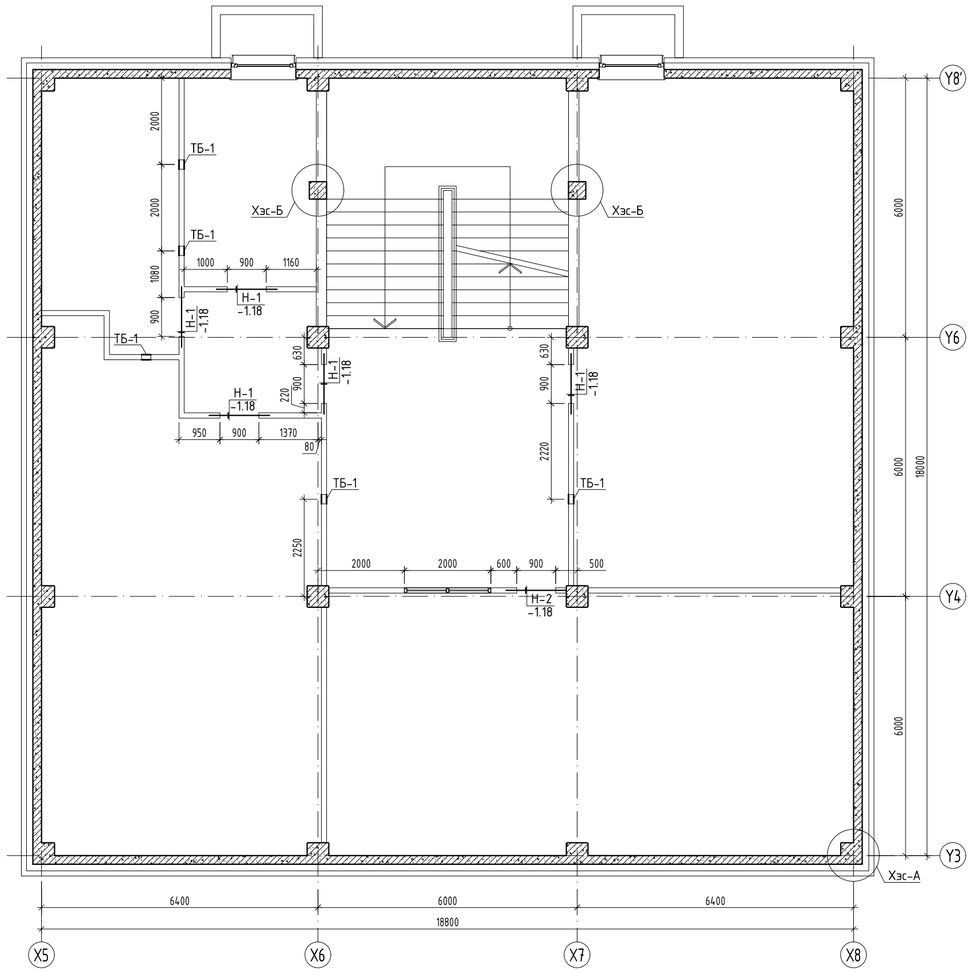

ХАНЫН ТОР Т-2 М1:25

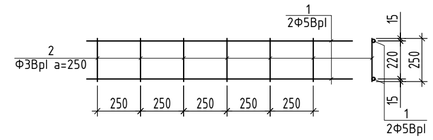

ХАНЫН ТОР Т-3 М1:25

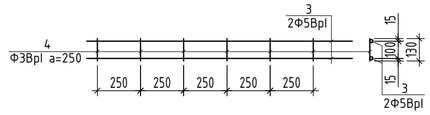

Хамар ханыг дамнуурутай бэхлэх байдал

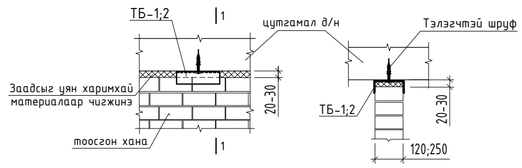

БТ-2 М1:25

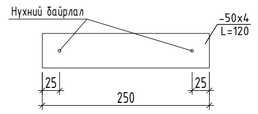

НУХНИЙ ТОДОРХОЙЛОЛТ
/Зоорийн давхар/

Нухний марк	Загвар	Ялууны марк	Нухний тоо	Ялууны тоо	
				Нэг нүхэнд	Нийт тоо шир
Н-1		Я15.12.14	5	1	5
Н-2		Я25.12.14	1	1	1

Өргийн торны материалын түүвэр									
Поз	Тэмдэглэгээ	Нэр					Тоо шир	Жин /кг/	
								нэгж	нийт
		Зоорийн давхрын ханын тор					1	326.97	326.97
3	Тор-2	Ф	5	ГОСТ 6727-80	Lум=	10100	8	1.56	12.45
4		Ф	3	ГОСТ 6727-80	L=	250	164	0.01	2.27
5	Тор-3	Ф	5	ГОСТ 6727-80	Lум=	195080	8	30.07	240.54
6		Ф	3	ГОСТ 6727-80	L=	130	3124	0.01	22.53
	Төмөр бэхэлгээ ТБ-1			[14 ГОСТ 8240-72	L=	200	11	2.46	27.06
	Бэхэлгээ төмөр БТ-2			-50х4 ГОСТ5781-82	L=	250	32	0.38	12.16
		Ф	6	ГОСТ 34028-2022	L=	1400	32	0.31	9.94

ХЭСЭГЛЭЛ-А М1:50

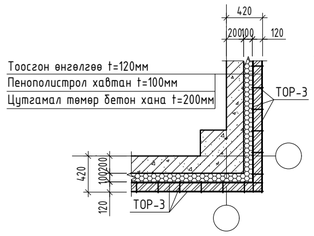

ХЭСЭГЛЭЛ-Б М1:50

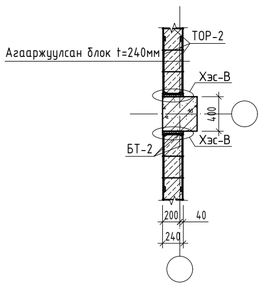

ХЭСЭГЛЭЛ-В М1:25

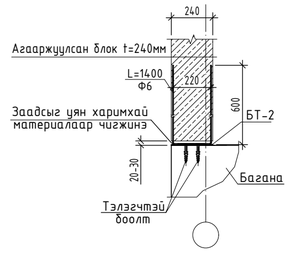

ТАЙЛБАР:

1. Ханын торын дагуу арматурын түүвэрийг 120; 240; 360-ын тоосго болон блокон ханын нийт уртаар материалын түүвэрт тусгасан болно.
2. Ханын торыг ханын өндрийн дагуу 600мм-ийн алхамтайгаар, уртын дагуу 250мм-ийн алхамтайгаар торлоно.
3. Ялууны нэг талын суулт 250мм болон 350мм-ээс багагүй байна.
4. Энэ зургийг барилга архитектурын зурагтай хамтатган үзнэ үү.
5. Төмөр бэхэлгээг 3000мм тутамд 1-ийг тавина. Хаалгатай хэсэгтэй тавигдаж байгаа төмөр бэхэлгээг зураг үзүүлээгүй болно.

ARCHITECTURE ENGINEERING & CONSULTING БАРИЛГЫН ИЖ БҮРЭН ЗУРАГ ТӨСЛИЙН КОМПАНИ "ЗЗДПРОЖЕКТ" ХХК	Дундговь аймаг, Эрдэнэдалай сум, 7-р баг "640 ХҮҮХДИЙН СУУДАЛТАЙ СУРГУУЛЬ"-ийн БАРИЛГА				
	Зоорийн давхрын ханын тор, ялууны байгууламж, мат/түүвэр			Үе шат:	АЖЛЫН ЗУРАГ
Инженер		Д.Занабазар	Масштаб: М1:200	Зургийн дугаар:	Хуудас:
Инженер		Б.Баасанжаргал		ББ-159	ББ-167
Шалгасан		Ж.Туул	ЕГ Шифр:	ТГ Шифр: ЗП-23-37-180	Огноо: 2024 он

A2

1-Р ДАВХРЫН ХАНЫН ТОР, ЯЛУУНЫ БАЙГУУЛАЛТ М1:200

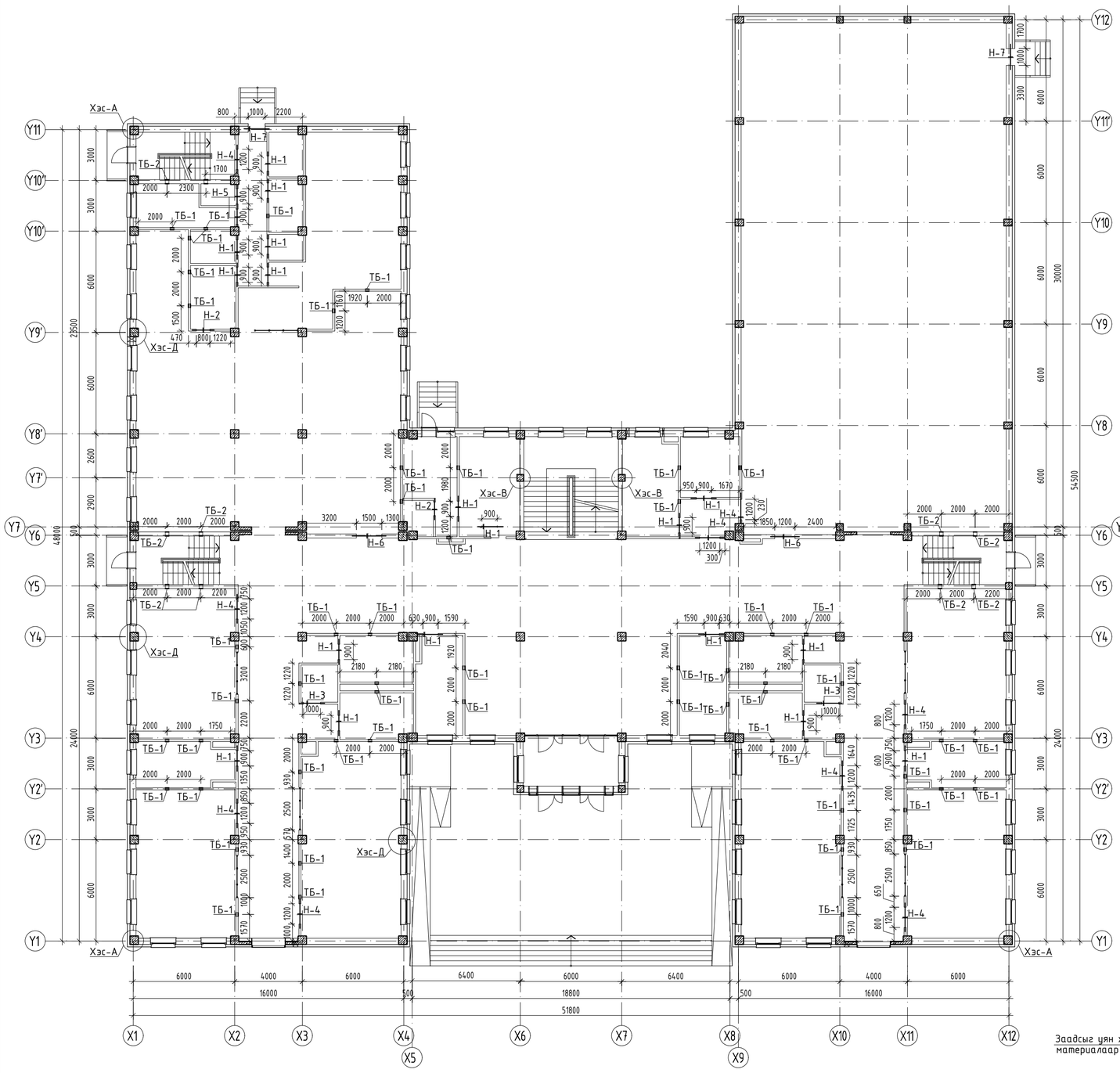

ХАНЫН ТОР Т-1 М1:25

ХАНЫН ТОР Т-2 М1:25

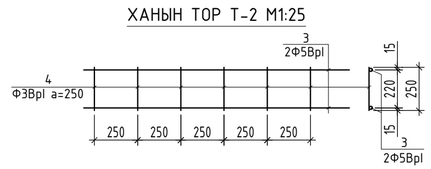

ХАНЫН ТОР Т-3 М1:25

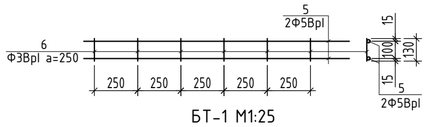

БТ-1 М1:25

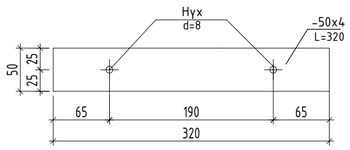

БТ-2 М1:25

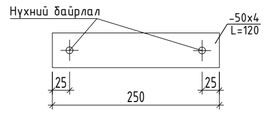

ХЭСЭГЛЭЛ-А М1:50

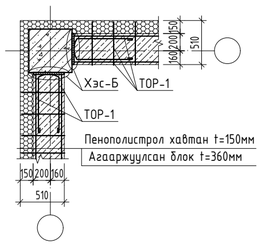

НҮХНИЙ ТОДОРХОЙЛОЛТ
/1-р давхар/

Нүхний марк	Загвар	Ялууны марк	Нүхний тоо	Ялууны тоо	
				Нэг нүхэнд	Нийт тоо шир
Н-1		Я15.12.14	18	1	18
Н-2		Я15.12.14	2	1	2
Н-3		Я15.12.14	2	1	2
Н-4		Я18.12.14	9	1	9
Н-5	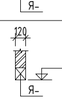	Я25.12.14	1	1	1
Н-6		Я18.12.14	2	2	4
Н-7		Я15.12.14	2	3	6

Өргийн торны материалын түүвэр								
Поз	Тэмдэглэгээ	Нэр				Тоо шир	Жин /кг/	
							нэгж	нийт
		1-р давхрын ханын тор				1	1340.4	1340.37
1	Тор-1	Ф	5	ГОСТ 6727-80	Lүм=	286200	8	44.11	352.90
2		Ф	3	ГОСТ 6727-80	L=	500	4576	0.03	126.95
3	Тор-2	Ф	5	ГОСТ 6727-80	Lүм=	44000	8	6.78	54.25
4		Ф	3	ГОСТ 6727-80	L=	250	704	0.01	9.77
5	Тор-3	Ф	5	ГОСТ 6727-80	Lүм=	271830	8	41.90	335.18
6		Ф	3	ГОСТ 6727-80	L=	130	4350	0.01	31.38
	Төмөр бэхэлгээ ТБ-1			[14 ГОСТ 8240-72	L=	200	55	2.46	135.30
	Төмөр бэхэлгээ ТБ-2			[27 ГОСТ 8240-72	L=	200	10	5.54	55.40
	БТ-1	50х4		ГОСТ 34028-2022	L=	320	384	0.19	72.96
		Ф	6	ГОСТ34028-2022	L=	1400	384	0.31	119.32
	БТ-2	50х4		ГОСТ 34028-2022	L=	250	68	0.38	25.84
		Ф	6	ГОСТ 34028-2022	L=	1400	68	0.31	21.13

ХЭСЭГЛЭЛ-Б М1:50

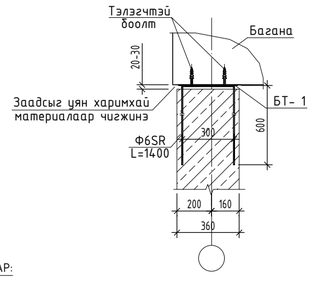

ХЭСЭГЛЭЛ-В М1:50

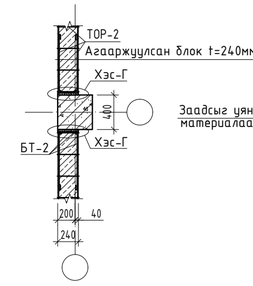

ХЭСЭГЛЭЛ-Г М1:25

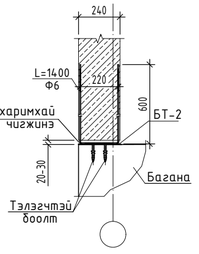

ХЭСЭГЛЭЛ-Д М1:25

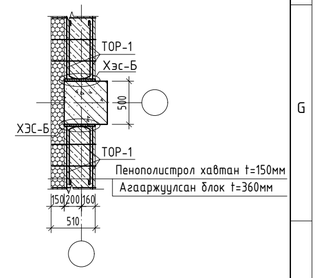

Хамар ханыг дамнуурутай бэхлэх байдал

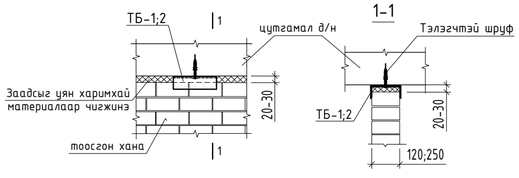

ТАЙЛБАР:

1. Ханын морын дагуу арматурын түүвриүр 120; 240; 360-ын тоосго болон блокон ханын нийт уртаар материалын түүвэрт тусгасан болно.
2. Ханын морыг ханын өндрийн дагуунд 600мм-ийн алхамтайгаар, уртын дагуунд 250мм-ийн алхамтайгаар морлоно.
3. Ялууны нэг талын суулт 250мм болон 350мм-ээс багагүй байна.
4. Энэ зурагийг барилга архитектурын зурагтай хамтатган үзнэ үү.
5. Төмөр бэхэлгээг 3000мм тутамд 1-ийг тавина. Хаалгатай хэсэгтэй тавигдаж байгаа төмөр бэхэлгээг зураг үзүүлээгүй болно.
6. Гадна довжооны хашлага ханыг 120 мм тоосгон өрлөгөөр хийж гүйцэтгэх бөгөөд уг өргийг гадна хананаас гаргалгаа гаргаж сайтар бэхэлж өгнө. Мөн дээд саравчийг төмөр бэхэлгээгээр сайтар бэхэлнэ.

ARCHITECTURE ENGINEERING & CONSULTING БАРИЛГЫН ИХ БҮРЭН ЗУРАГ ТӨСЛИЙН КОМПАНИ "ЭЗДПРОЖЕКТ" ХХК	Дундговь аймаг, Эрдэнэдалай сум, 7-р баг "640 ХҮҮХДИЙН СУУДАЛТАЙ СУРГУУЛЬ"-ийн БАРИЛГА			
	1-р давхрын ханын тор, ялууны байгуулалт, материалын түүвэр		Үе шат:	АЖЛЫН ЗУРАГ
Инженер		Д.Занабазар	Масштаб: М1:200	Зургийн дугаар: ББ-160 / Хуудас: ББ-167
Инженер		Б.Баасанжаргал	ЕГ Шифр:	ТГ Шифр: ЭП-23-37-180 / Огноо: 2024 он
	Шалгасан	Ж.Туул		

A2

2-Р ДАВХРЫН ХАНЫН ТОР, ЯЛУУНЫ БАЙГУУЛАЛТ М1:200

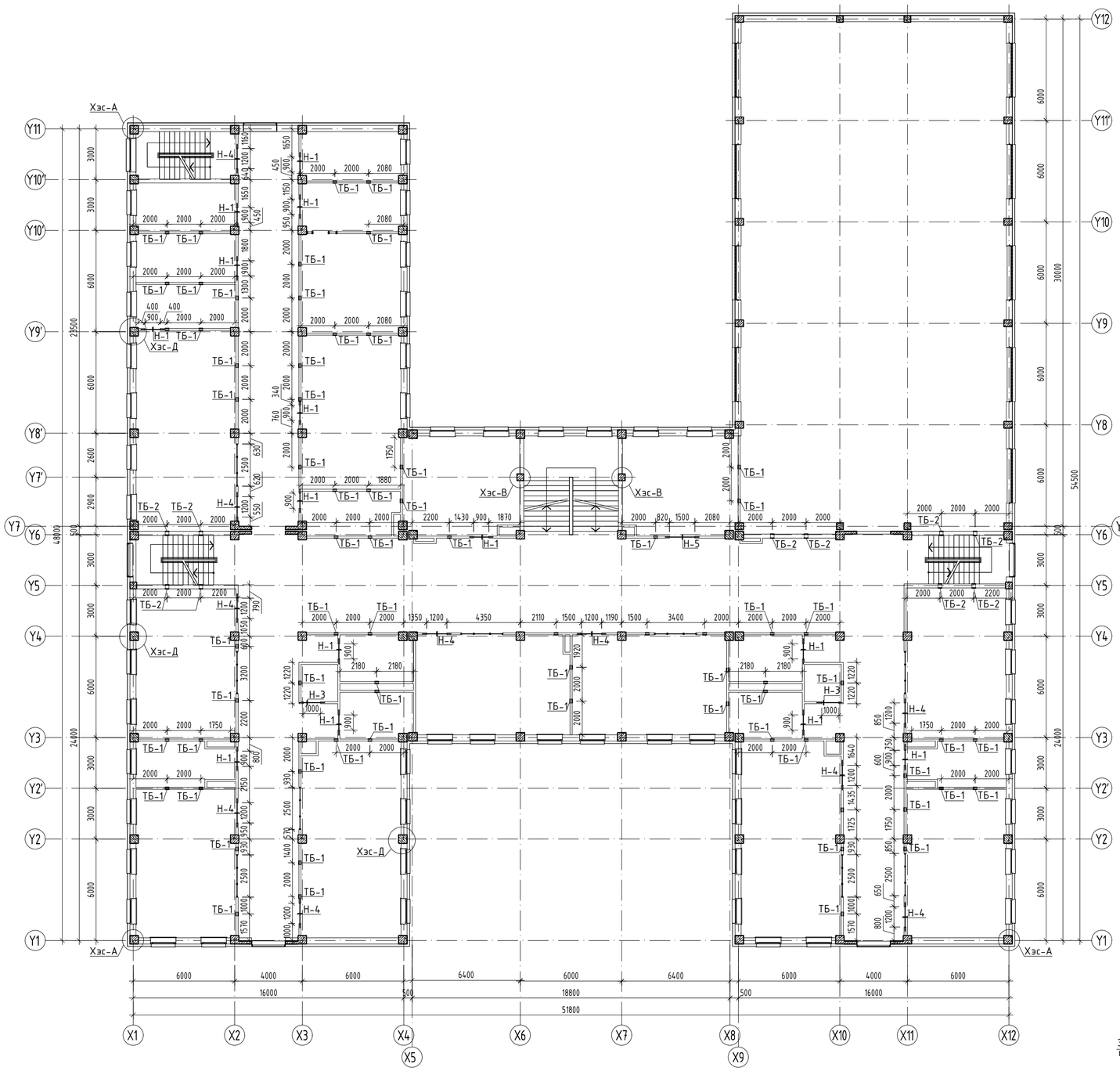

ХАНЫН ТОР Т-1 М1:25

ХАНЫН ТОР Т-2 М1:25

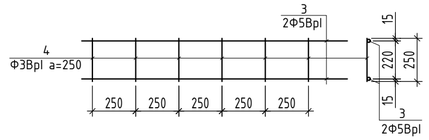

ХАНЫН ТОР Т-3 М1:25

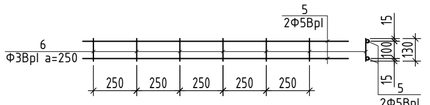

БТ-1 М1:25

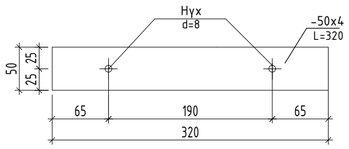

БТ-2 М1:25

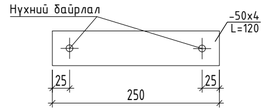

НУХНИЙ ТОДОРХОЙЛОЛТ
/2-р давхар/

Нухний марк	Загвар	Ялууны марк	Нухний тоо	Ялууны тоо	
				Нэг нухэнд	Нийт тоо шир
Н-1	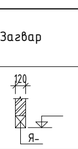	Я15.12.14	15	1	15
Н-3	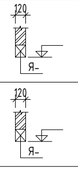	Я15.12.14	2	1	2
Н-4	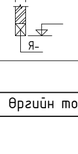	Я18.12.14	10	1	10
Н-5	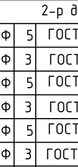	Я22.12.14	1	1	1

Өргийн торны материалын түүвэр									
Поз	Тэмдэглэгээ	Нэр					Тоо шир	Жин /кг/ нэгж	Жин /кг/ нийт
		2-р давхрын ханын тор					1	1361.0	1360.98
1	Тор-1	Ф	5	ГОСТ 6727-80	Lум=	273800	8	42.20	337.61
2		Ф	3	ГОСТ 6727-80	L=	500	4380	0.03	121.52
3	Тор-2	Ф	5	ГОСТ 6727-80	Lум=	43900	8	6.77	54.13
4		Ф	3	ГОСТ 6727-80	L=	250	704	0.01	9.77
5	Тор-3	Ф	5	ГОСТ 6727-80	Lум=	285250	8	43.97	351.72
6		Ф	3	ГОСТ 6727-80	L=	130	4564	0.01	32.92
	Төмөр бэхэлгээ ТБ-1			[14 ГОСТ 8240-72	L=	200	64	2.46	157.44
	Төмөр бэхэлгээ ТБ-2			[27 ГОСТ 8240-72	L=	200	9	5.54	49.86
	БТ-1	50х4		ГОСТ 34028-2022	L=	320	392	0.19	74.48
		Ф	6	ГОСТ34028-2022	L=	1400	392	0.31	121.80
	БТ-2	50х4		ГОСТ 34028-2022	L=	250	72	0.38	27.36
		Ф	6	ГОСТ 34028-2022	L=	1400	72	0.31	22.37

ХЭСЭГЛЭЛ-А М1:50

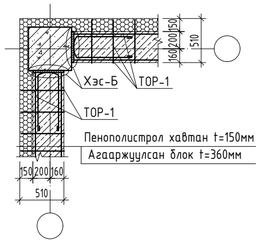

ХЭСЭГЛЭЛ-Б М1:50

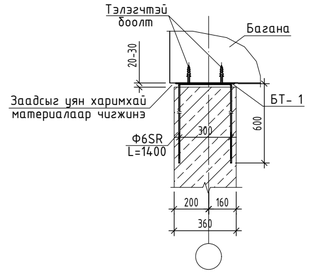

ХЭСЭГЛЭЛ-В М1:50

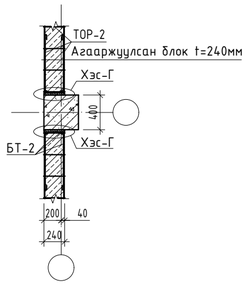

ХЭСЭГЛЭЛ-Г М1:25

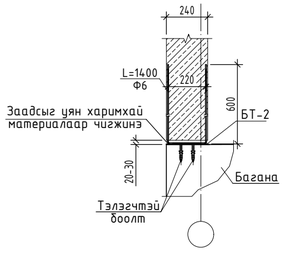

ХЭСЭГЛЭЛ-Д М1:25

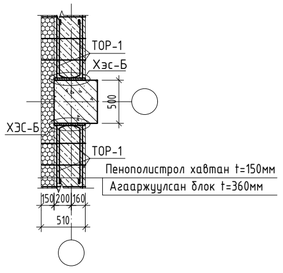

Хамар ханыг дамнуруутай бэхлэх байдал

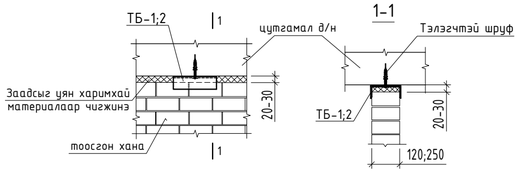

ТАЙЛБАР:

1. Ханын торын дагуу арматурын түүврийг 120; 240; 360-ын тоосго болон блокон ханын нийт уртаар материалын түүвэрт тусгасан болно.
2. Ханын торыг ханын өндрийн дагуу 600мм-ийн алхамтайгаар, уртын дагуу 250мм-ийн алхамтайгаар торлоно.
3. Ялууны нэг талын суулт 250мм болон 350мм-ээс багагүй байна.
4. Энэ зурагийг барилга архитектурын зурагтай хамтатган үзэнэ үү.
5. Төмөр бэхэлгээг 3000мм тутамд 1-ийг тавина. Хаалгатай хэсэгтэй тавигдаж байгаа төмөр бэхэлгээг зурагт үзүүлээгүй болно.
6. Гадна довжоны хашлага ханыг 120 мм тоосгон өрлөгөөр хийж гүйцэтгэх бөгөөд уг өргийг гадна хананаас гаргалгаа гарган сайтар бэхэлж өгнө. Мөн дээд саравчийг төмөр бэхэлгээгээр сайтар бэхэлнэ.

ARCHITECTURE ENGINEERING & CONSULTING
БАРИЛГЫН ИЖ БҮРЭН ЗУРАГ ТӨСЛИЙН КОМПАНИ
"ЭЗДПРОХЕКТ" ХХК

Дундговь аймаг, Эрдэнэдалай сум, 7-р баг

"640 ХҮҮХДИЙН СУУДАЛТАЙ СУРГУУЛЬ"-ийн БАРИЛГА

2-р давхрын ханын тор, ялууны байгуулалт, материалын түүвэр

Үе шат: АЖЛЫН ЗУРАГ

Инженер		Д.Занабазар	Масштаб: М1:200	Зургийн дугаар:	Хуудас:
Инженер		Б.Баасанжаргал		ББ-161	ББ-167
Шалгасан		Ж.Туул	ЕГ Шифр:	ТГ Шифр: ЭП-23-37-180	Огноо: 2024 он

3-Р ДАВХРЫН ХАНЫН ТОР, ЯЛУУНЫ БАЙГУУЛАЛТ М1:200

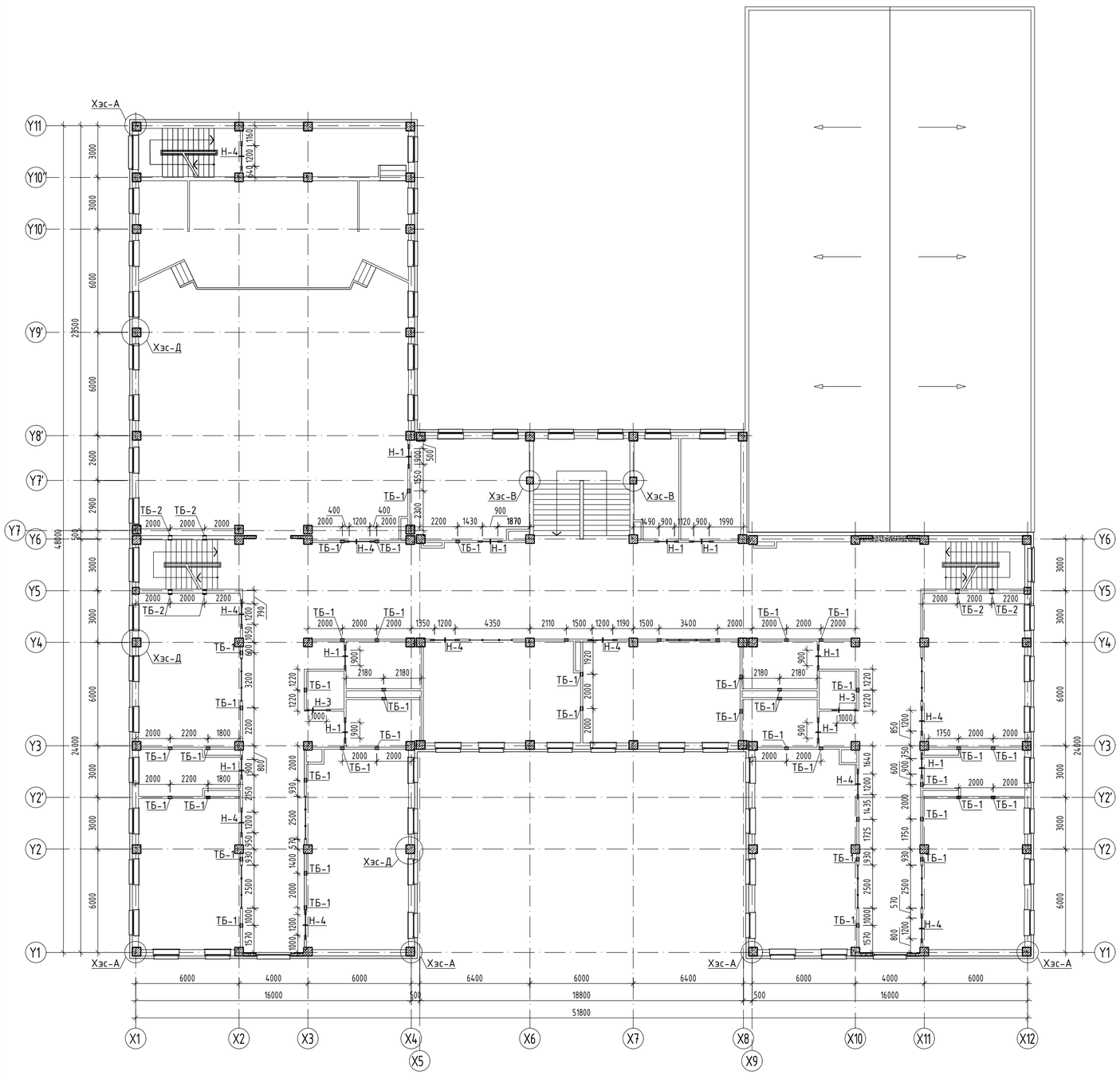

ХАНЫН ТОР Т-1 М1:25

ХАНЫН ТОР Т-2 М1:25

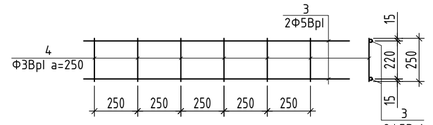

ХАНЫН ТОР Т-3 М1:25

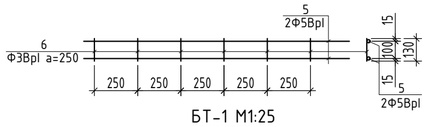

БТ-1 М1:25

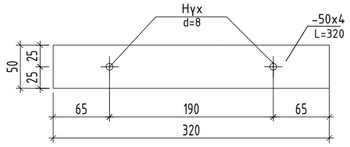

БТ-2 М1:25

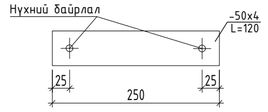

НҮХНИЙ ТОДОРХОЙЛОЛТ
/3-р давхар/

Нүхний марк	Загвар	Ялууны марк	Нүхний тоо	Ялууны тоо	
				Нэг нүхэнд	Нийт тоо шир
Н-1		Я15.12.14	10	1	10
Н-3		Я15.12.14	2	1	2
Н-4		Я18.12.14	10	1	10

Өргийн торны материалын түүвэр								
Поз	Тэмдэглэгээ	Нэр				Тоо шир	Жин /кг/	
							нэгж	нийт
		3-р давхрын ханын тор				1	1005.3	1005.33
1	Тор-1	Ф	5	ГОСТ 6727-80	Lум= 208400	8	32.12	256.97
2		Ф	3	ГОСТ 6727-80	L= 500	3336	0.03	92.55
3	Тор-2	Ф	5	ГОСТ 6727-80	Lум= 40500	8	6.24	49.94
4		Ф	3	ГОСТ 6727-80	L= 250	648	0.01	8.99
5	Тор-3	Ф	5	ГОСТ 6727-80	Lум= 204600	8	31.53	252.28
6		Ф	3	ГОСТ 6727-80	L= 130	3272	0.01	23.60
	Төмөр бэхэлгээ ТБ-1			[14 ГОСТ 8240-72	L= 200	40	2.46	98.40
	Төмөр бэхэлгээ ТБ-2			[27 ГОСТ 8240-72	L= 200	5	5.54	27.70
	БТ-1	50x4		ГОСТ 34028-2022	L= 320	312	0.19	59.28
		Ф	6	ГОСТ34028-2022	L= 1400	312	0.31	96.95
	БТ-2	50x4		ГОСТ 34028-2022	L= 250	56	0.38	21.28
		Ф	6	ГОСТ 34028-2022	L= 1400	56	0.31	17.40

ХЭСЭГЛЭЛ-А М1:50

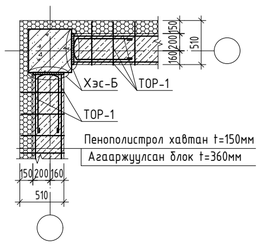

ХЭСЭГЛЭЛ-Б М1:50

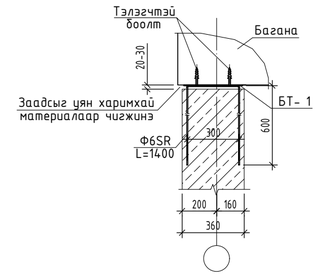

ХЭСЭГЛЭЛ-В М1:50

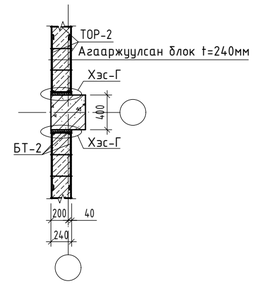

ХЭСЭГЛЭЛ-Г М1:25

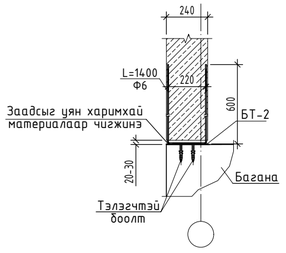

ХЭСЭГЛЭЛ-Д М1:25

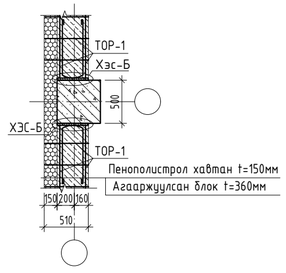

Хамар ханыг дамнуруутай бэхлэх байдал

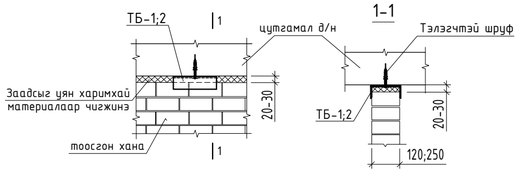

PROJECT ARCHITECTURE ENGINEERING & CONSULTING БАРИЛГЫН ИЖ БҮРЭН ЗӨВЛӨХ ТӨВЛӨӨНИЙ КОМПАНИ "ЗЗДПРОЖЕКТ" ХХК	Дундговь аймаг, Эрдэнэдалай сум, 7-р баг "640 ХҮҮХДИЙН СУУДАЛТАЙ СУРГУУЛЬ"-ийн БАРИЛГА			
	3-р давхрын ханын тор, ялууны байгуулалт, материалын түүвэр		Үе шат:	АЖЛЫН ЗУРАГ
Инженер		Д.Занабазар	Масштаб: М1:200	Зургийн дугаар: ББ-162 / Хуудас: ББ-167
Инженер		Б.Баасанжаргал	ЕГ Шифр:	ТГ Шифр: ЗП-23-37-180 / Огноо: 2024 он
Шалгасан		Ж.Туул		

A2

3-Р ДАВХРЫН ХАНЫН ТОРНЫ БАЙГУУЛАЛТ М1:200

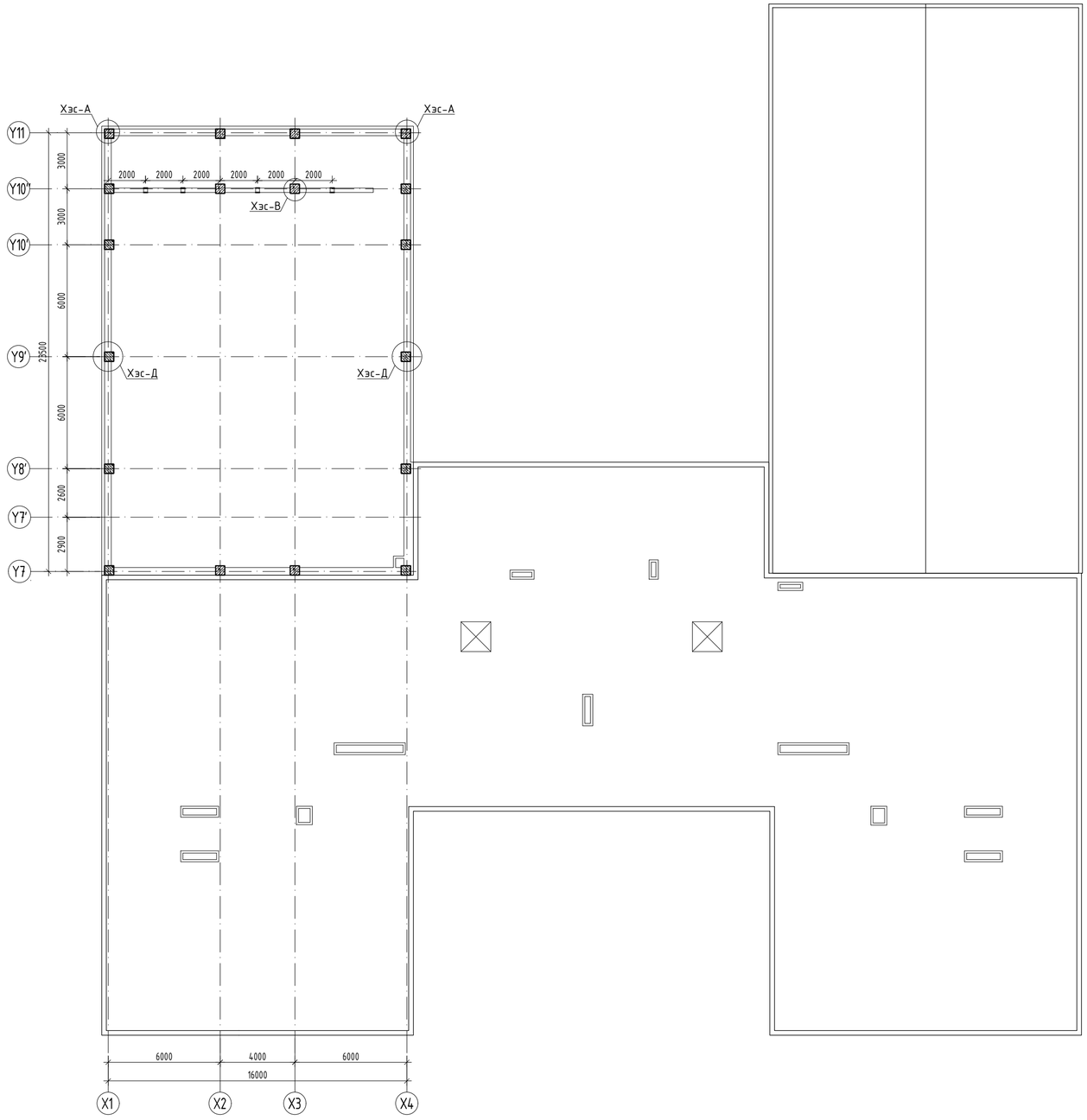

ХАНЫН ТОР Т-1 М1:25

ХАНЫН ТОР Т-2 М1:25

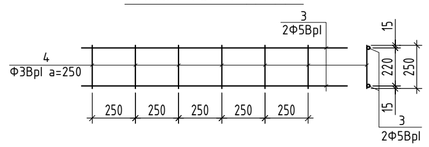

БТ-1 М1:25

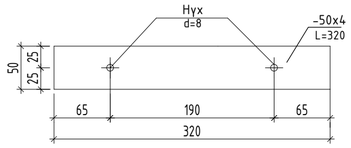

БТ-2 М1:25

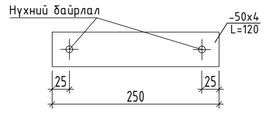

Өргийн торны материалын түүвэр								
Поз	Тэмдэглэгээ	Нэр			Тоо шир	Жин /кг/		
							нэгж	нийт
		3-р давхрын ханын тор				1	123.7	123.70
1	Тор-1	Ф	5	ГОСТ 6727-80 Lум=	40300	6	6.21	37.27
2		Ф	3	ГОСТ 6727-80 L=	500	486	0.03	13.48
3	Тор-2	Ф	5	ГОСТ 6727-80 Lум=	12900	6	1.99	11.93
4		Ф	3	ГОСТ 6727-80 L=	250	104	0.01	1.44
	Төмөр бэхэлгээ ТБ-2			[27 ГОСТ 8240-72 L=	200	3	5.54	16.62
	БТ-1	50x4		ГОСТ 34028-2022 L=	320	72	0.19	13.68
		Ф	6	ГОСТ 34028-2022 L=	1400	72	0.31	22.37
	БТ-2	50x4		ГОСТ 34028-2022 L=	250	10	0.38	3.80
		Ф	6	ГОСТ 34028-2022 L=	1400	10	0.31	3.11

ХЭСЭГЛЭЛ-А М1:50

ХЭСЭГЛЭЛ-Б М1:50

ХЭСЭГЛЭЛ-В М1:50

ХЭСЭГЛЭЛ-Г М1:25

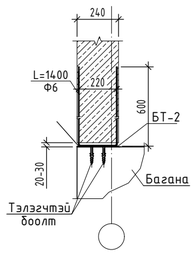

ХЭСЭГЛЭЛ-Д М1:25

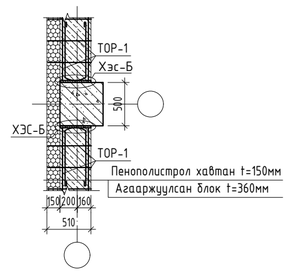

Хамар ханыг дамнуурутай бэхлэх байдал

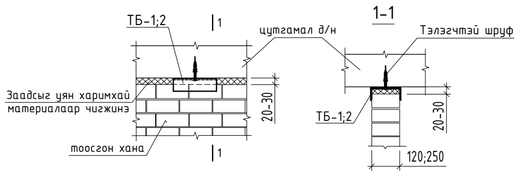

Дундговь аймаг, Эрдэнэдалай сум, 7-р баг

"640 ХУУХДИЙН СУУДАЛТАЙ СУРГУУЛЬ"-ийн БАРИЛГА

3-р давхрын орон зайн үргэлжлэлийн ханын торны мат/түүвэр			Масштаб: М1:200	Үе шат: АЖЛЫН ЗУРАГ	
				Зургийн дугаар: ББ-163	Хуудас: ББ-167
Инженер		Д.Занабазар			
Инженер		Б.Баасанжаргал	ЕГ Шифр:	ТГ Шифр: ЭП-23-37-180	Огноо: 2024 он
Шалгасан		Ж.Туул			

PROJECT ARCHITECTURE ENGINEERING & CONSULTING
БАРИЛГЫН ИХ БҮРЭН ЗУРАГ ТӨСЛИЙН КОМПАНИ
"ЭЗДПРОЖЕКТ" ХХК

А2

ГАДНА ДОВЖОО ГД-1 М1:200

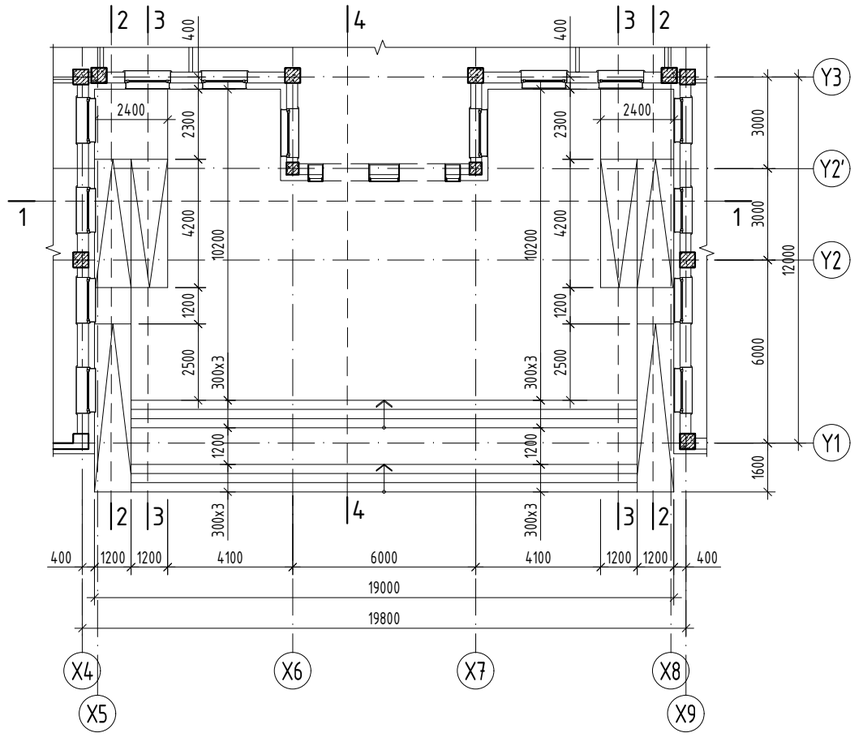

ОГТЛОЛ 1-1 М1:100

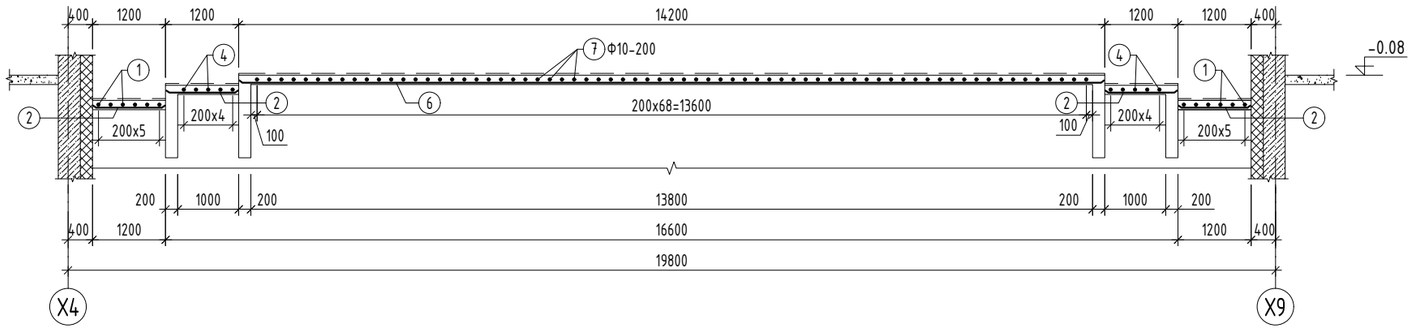

ЦУТГАМАЛ ТӨМӨР БЕТОН ЭДЛЭХҮҮНИЙ МАТЕРИАЛЫН ТОДОРХОЙЛОЛТ									
поз	Тэмдэглэгээ	Нэр					Тоо шир	Жин /кг/	
								нэгж	нийт
		Гадна довжоо ГД-1					1	1441.5	1441.5
1	ГОСТ 34028-2022	A400	D	10	L=	13380	12	8.25	98.99
2	ГОСТ 34028-2022	A400	D	10	L=	1160	67	0.72	47.92
3	ГОСТ 34028-2022	A400	D	10	L=	2360	13	1.46	18.92
4	ГОСТ 34028-2022	A400	D	10	L=	13580	5	8.37	41.86
5	ГОСТ 34028-2022	A400	D	10	L=	16560	36	10.21	367.56
6	ГОСТ 34028-2022	A400	D	10	L=	14160	33	8.73	288.1
7	ГОСТ 34028-2022	A400	D	10	L=	13590	69	8.38	578.13
		Материал B20 V=51.27 м3							

Хэсгийн тодорхойлолт

Поз	Загвар	Поз	Загвар	Поз	Загвар
1	2480 4200 1200 5500	4	2480 4200 3360 1340 900 1300	7	10050 1340 900 1300

Тайлбар

1. Энэхүү зургийг холбогдох зургуудтай хамтатгаж үзнэ үү.
2. Гадна довжоо болон пандусны доорхи нягтруулсан хөрсийг 25 см-ийн үе тутамд сайтар нягтруулна.
3. Гадна довжооны бетоны эзэлхүүнд бетон хашлаганы эзэлхүүн мөн багтсан болно.
4. Цутгамал хийцэд хэрэглэх арматур нь зэвэрч муудаагүй, тахийж мурийгаагүй, стандартын шаардлагыг хангасан байх ёстой.
5. Цутгамал бетон, төмөрбетон ажлыг гүйцэтгэхдээ барилгын норм ба дүрэм БНбД 52-02-05, БД-52-102-04-ын зохих заавруудыг дагаж мөрдөх ёстой.

ARCHITECTURE ENGINEERING & CONSULTING БАРИЛГЫН ИЖ БҮРЭН ЗУРАГ ТӨСЛИЙН КОМПАНИ "ЗЭДПРОЖЕКТ" ХХК	Дундговь аймаг, Эрдэнэдалай сум, 7-р баг "640 ХҮҮХДИЙН СУУДАЛТАЙ СУРГУУЛЬ"-ийн БАРИЛГА				
	Гадна довжоо ГД-1			Үе шат:	АЖЛЫН ЗУРАГ
Инженер		Д.Занабазар	Масштаб: М1:200;100	Зургийн дугаар: ББ-164	Хуудас: ББ-167
Инженер		Б.Баасанжаргал	ЕГ Шифр:	ТГ Шифр: ЗП-23-37-180	Огноо: 2024 он
Шалгасан		Ж.Туул			

A3

ОГТЛОЛ 2-2 М1:50

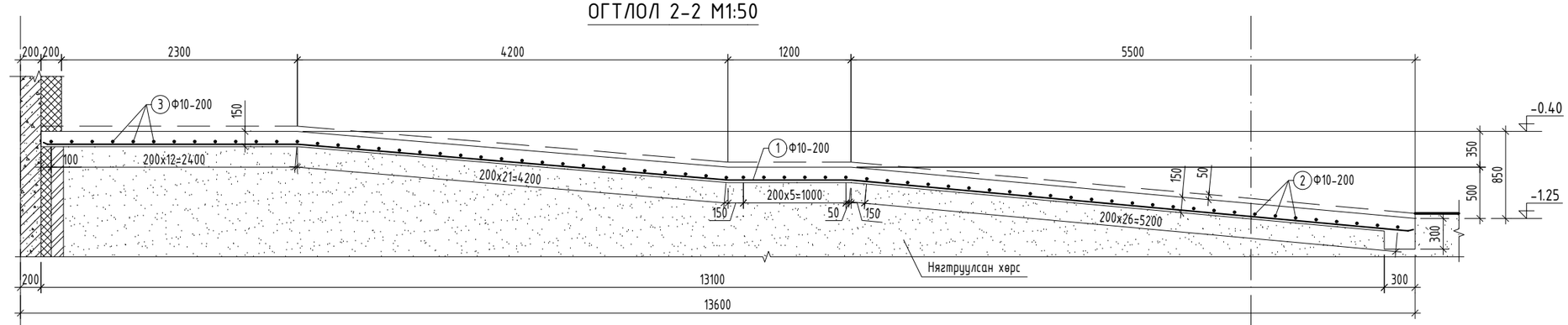

ОГТЛОЛ 3-3 М1:50

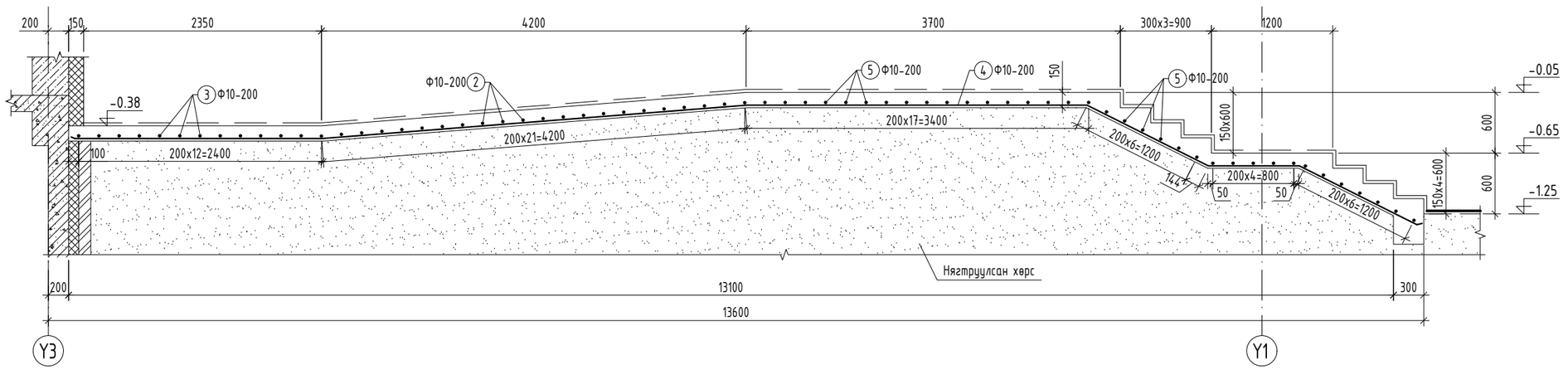

ОГТЛОЛ 4-4 М1:50

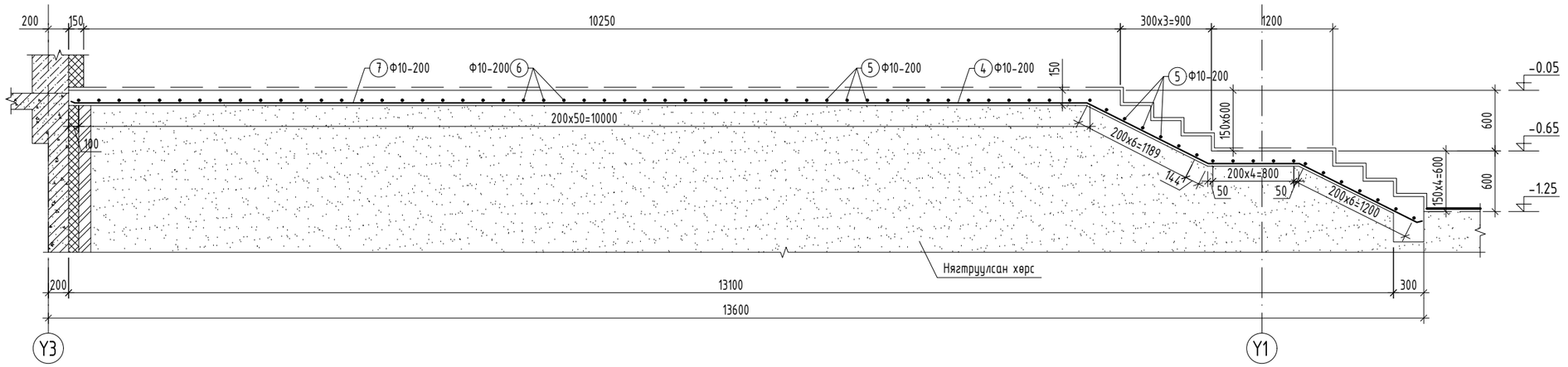

Тайлбар

1. Энэхүү зургийг холбогдох зургуудтай хамтатгаж үзнэ үү.
2. Гадна довжоо болон пандусны доорхи нягтруулсан хөрсийг 25 см-ийн үе тутамд сайтар нягтруулна.
3. Гадна довжооны бетоны эзэлхүүнд бетон хашлаганы эзэлхүүн мөн багтсан болно.
4. Цутгамал хийцэд хэрэглэх арматур нь зэвэрч муудаагүй, тахийж мурийгаагүй, стандартын шаардлагыг хангасан байх ёстой.
5. Цутгамал бетон, төмөрбетон ажлыг гүйцэтгэхдээ барилгын норм да дүрэм БНбД 52-02-05, БД-52-102-04-ын зохих заавруудыг дагаж мөрдөх ёстой.

PROJECT LLC ARCHITECTURE ENGINEERING & CONSULTING БАРИЛГЫН ИЖ БҮРЭН ЗУРАГ ТӨСЛИЙН КОМПАНИ "ЗЗДПРОЖЕКТ" ХХК	Дундговь аймаг, Эрдэнэдалай сум, 7-р баг "640 ХҮҮХДИЙН СУУДАЛТАЙ СУРГУУЛЬ"-ийн БАРИЛГА				
	Гадна довжоо ГД-1-н огтлол 2-2; 3-3; 4-4			Үе шат:	АЖЛЫН ЗУРАГ
	Инженер		Д.Занабазар	Масштаб: М1:50	Зургийн дугаар: ББ-165 / Хуудас: ББ-167
	Инженер		Б.Баасанжаргал	ЕГ Шифр:	ТГ Шифр: ЗП-23-37-180 / Огноо: 2024 он
	Шалгасан		Ж.Туул		

ГАДНА ДОВЖОО ГД-2 М1:100

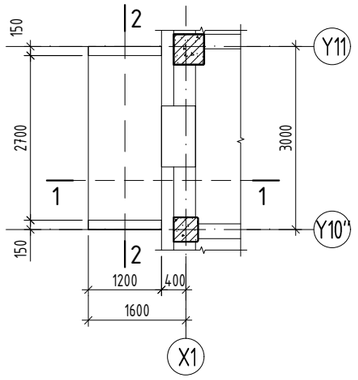

ОГТЛОЛ 1-1 М1:50

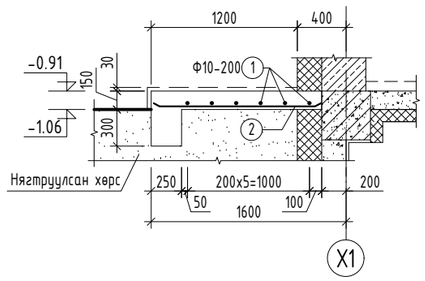

ОГТЛОЛ 2-2 М1:50

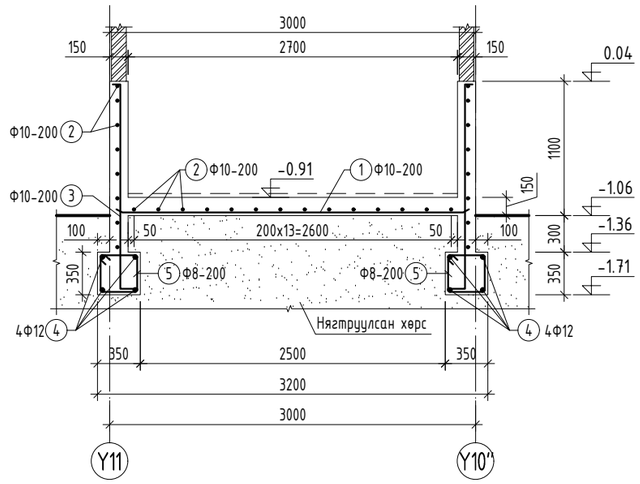

ЦУТГАМАЛ ТӨМӨР БЕТОН ЭДЛЭХҮҮНИЙ МАТЕРИАЛЫН ТОДОРХОЙЛОЛТ									
поз	Тэмдэглэгээ	Нэр					Тоо шир	Жин /кг/	
								нэгж	нийт
		Гадна довжоо ГД-2					1	66.2	66.2
1	ГОСТ 34028-2022	A400	D	10	L=	2960	5	1.82	9.12
2	ГОСТ 34028-2022	A400	D	10	L=	1460	30	0.90	27
3	ГОСТ 34028-2022	A400	D	10	L=	1920	12	1.18	14.21
4	ГОСТ 34028-2022	A400	D	12	L=	1340	8	1.19	9.52
5	ГОСТ 34028-2022	A400	D	8	L=	1340	12	0.53	6.34
		Материал B20 V=1.66 м3							
		Гадна довжоо ГД-3					1	148.1	148.1
6	ГОСТ 34028-2022	A400	D	10	L=	2680	12	1.65	19.83
7	ГОСТ 34028-2022	A400	D	10	L=	2560	14	1.58	22.1
8	ГОСТ 34028-2022	A400	D	10	L=	2560	20	1.58	31.57
9	ГОСТ 34028-2022	A400	D	10	L=	2470	28	1.52	42.64
10	ГОСТ 34028-2022	A400	D	12	L=	2560	8	2.27	18.18
5	ГОСТ 34028-2022	A400	D	8	L=	1340	26	0.53	13.75
		Материал B20 V=3.7 м3							

ГАДНА ДОВЖОО ГД-3 М1:100

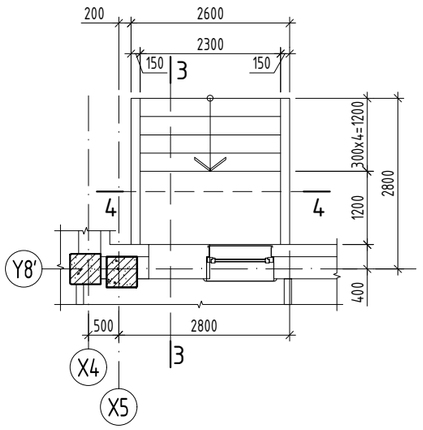

ОГТЛОЛ 3-3 М1:50

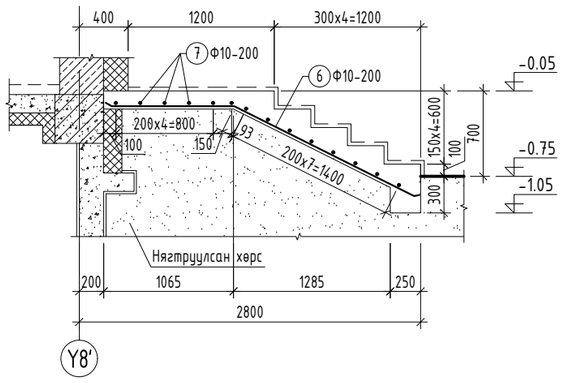

ОГТЛОЛ 4-4 М1:50

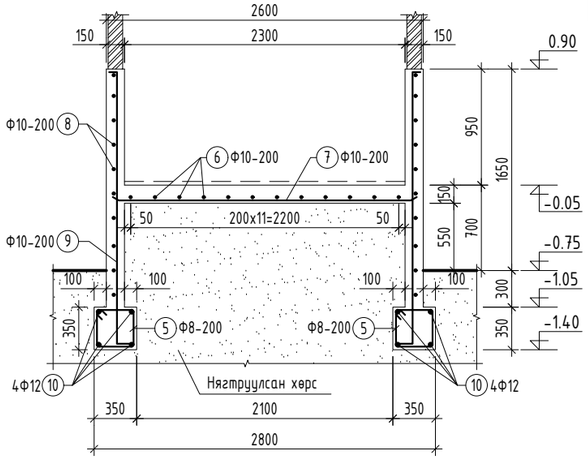

Хэсгийн тодорхойлолт

Поз	Загвар
3	1700, 160, 60
5	380, 380, 290, 290
9	2250, 160, 60

Тайлбар

1. Энэхүү зургийг холбогдох зургуудтай хамтатгаж үзнэ үү.
2. Гадна довжоо болон пандусны доорхи нягтруулсан хөрсийг 25 см-ийн үе тутамд сайтар нягтруулна.
3. Гадна довжооны бетоны зэрлэгүүнд бетон хашлаганы зэрлэгүүн мөн багтсан болно.
4. Цутгамал хийцэд хэрэглэх арматур нь зэвэрч муудаагүй, тахийж мурийгаагүй, стандартын шаардлагыг хангасан байх ёстой.
5. Цутгамал бетон, төмөрбетон ажлыг гүйцэтгэхдээ барилгын норм ба дүрэм БНбД 52-02-05, БД-52-102-04-ын зохих заавруудыг дагаж мөрдөх ёстой.

PROJECT LLC ARCHITECTURE ENGINEERING & CONSULTING БАРИЛГЫН ИЖ БҮРЭН ЗУРАГ ТӨСЛИЙН КОМПАНИ "ЗЭДПРОЖЕКТ" ХХК	Дундговь аймаг, Эрдэнэдалай сум, 7-р баг "640 ХҮҮХДИЙН СУУДАЛТАЙ СУРГУУЛЬ"-ийн БАРИЛГА				
	Гадна довжоо ГД-2;3			Үе шат: АЖЛЫН ЗУРАГ	
Инженер		Д.Занабазар	Масштаб: М1:200;100	Зургийн дугаар: ББ-166	Хуудас: ББ-167
Инженер		Б.Баасанжаргал	ЕГ Шифр:	ТГ Шифр: ЗП-23-37-180	Огноо: 2024 он
Шалгасан		Ж.Туул			

ГАДНА ДОВЖОО ГД-4 М1:100

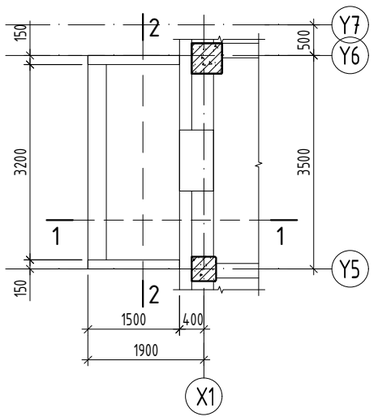

ОГТЛОЛ 1-1 М1:50

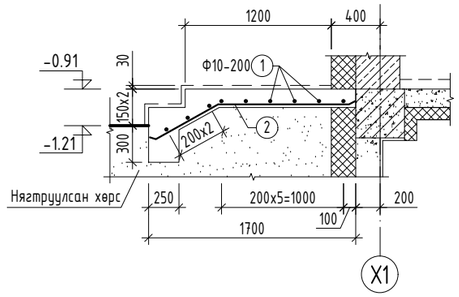

ОГТЛОЛ 2-2 М1:50

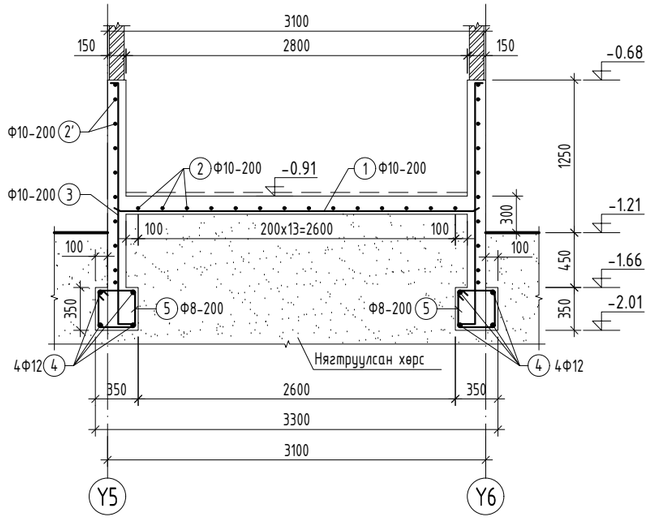

ЦУТГАМАЛ ТӨМӨР БЕТОН ЭДЛЭХҮҮНИЙ МАТЕРИАЛЫН ТОДОРХОЙЛОЛТ									
поз	Тэмдэглэгээ	Нэр					Тоо шир	Жин /кг/	
								нэгж	нийт
		Гадна довжоо ГД-4					1	103.3	103.3
1	ГОСТ 34028-2022	A400	D	10	L=	3060	9	1.89	16.98
2	ГОСТ 34028-2022	A400	D	10	L=	1690	14	1.04	14.59
2'	ГОСТ 34028-2022	A400	D	10	L=	1660	20	1.02	20.47
3	ГОСТ 34028-2022	A400	D	10	L=	2220	18	1.37	24.64
4	ГОСТ 34028-2022	A400	D	12	L=	1660	8	1.47	11.79
5	ГОСТ 34028-2022	A400	D	10	L=	1340	18	0.83	14.87
		Материал B20 V=2.6 м3							
		Гадна довжоо ГД-5					1	152.5	152.5
6	ГОСТ 34028-2022	A400	D	10	L=	2680	10	1.65	16.52
7	ГОСТ 34028-2022	A400	D	10	L=	2560	14	1.58	22.1
8	ГОСТ 34028-2022	A400	D	10	L=	2560	20	1.58	31.57
9	ГОСТ 34028-2022	A400	D	10	L=	2470	28	1.52	42.64
10	ГОСТ 34028-2022	A400	D	12	L=	2560	8	2.27	18.18
5	ГОСТ 34028-2022	A400	D	10	L=	1340	26	0.83	21.48
		Материал B20 V=3.8 м3							

ГАДНА ДОВЖОО ГД-5 М1:100

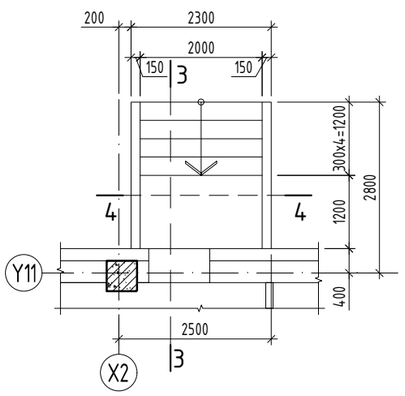

ОГТЛОЛ 3-3 М1:50

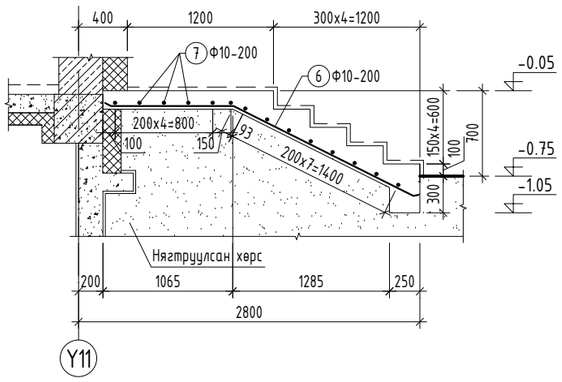

ОГТЛОЛ 4-4 М1:50

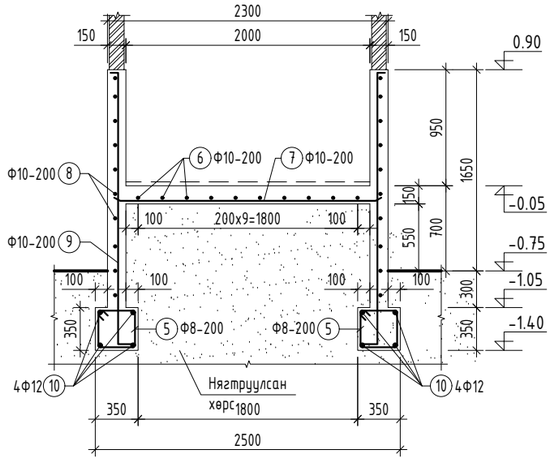

Хэсгийн тодорхойлолт

Поз	Загвар
3	2000, 160, 60
5	380, 380, 290, 290
9	2250, 160, 60

Тайлбар

1. Энэхүү зургийг холбогдох зургуудтай хамтатгаж үзнэ үү.
2. Гадна довжоо болон пандусны доорхи нягтруулсан хөрсийг 25 см-ийн үе тутамд сайтар нягтруулна.
3. Гадна довжооны бетоны эзэлхүүнд бетон хашлаганы эзэлхүүн мөн багтсан болно.
4. Цутгамал хийцэд хэрэглэх арматур нь зэвэрч муудаагүй, тахийж мурийгаагүй, стандартын шаардлагыг хангасан байх ёстой.
5. Цутгамал бетон, төмөрбетон ажлыг гүйцэтгэхдээ барилгын норм ба дүрэм БНбД 52-02-05, БД-52-102-04-ын зохих заавруудыг дагаж мөрдөх ёстой.

ARCHITECTURE ENGINEERING & CONSULTING БАРИЛГЫН ИЖ БҮРЭН ЗУРАГ ТӨСЛИЙН КОМПАНИ "ЗЗДПРОЖЕКТ" ХХК	Дундговь аймаг, Эрдэнэдалай сум, 7-р баг "640 ХҮҮХДИЙН СУУДАЛТАЙ СУРГУУЛЬ"-ийн БАРИЛГА				
	Гадна довжоо ГД-4;5			Үе шат:	АЖЛЫН ЗУРАГ
Инженер		Д.Занабазар	Масштаб: М1:200;100	Зургийн дугаар: ББ-167	Хуудас: ББ-167
Инженер		Б.Баасанжаргал	ЕГ Шифр:	ТГ Шифр: ЗП-23-37-180	Огноо: 2024 он
Шалгасан		Ж.Туул			

А3