Б23 1:15

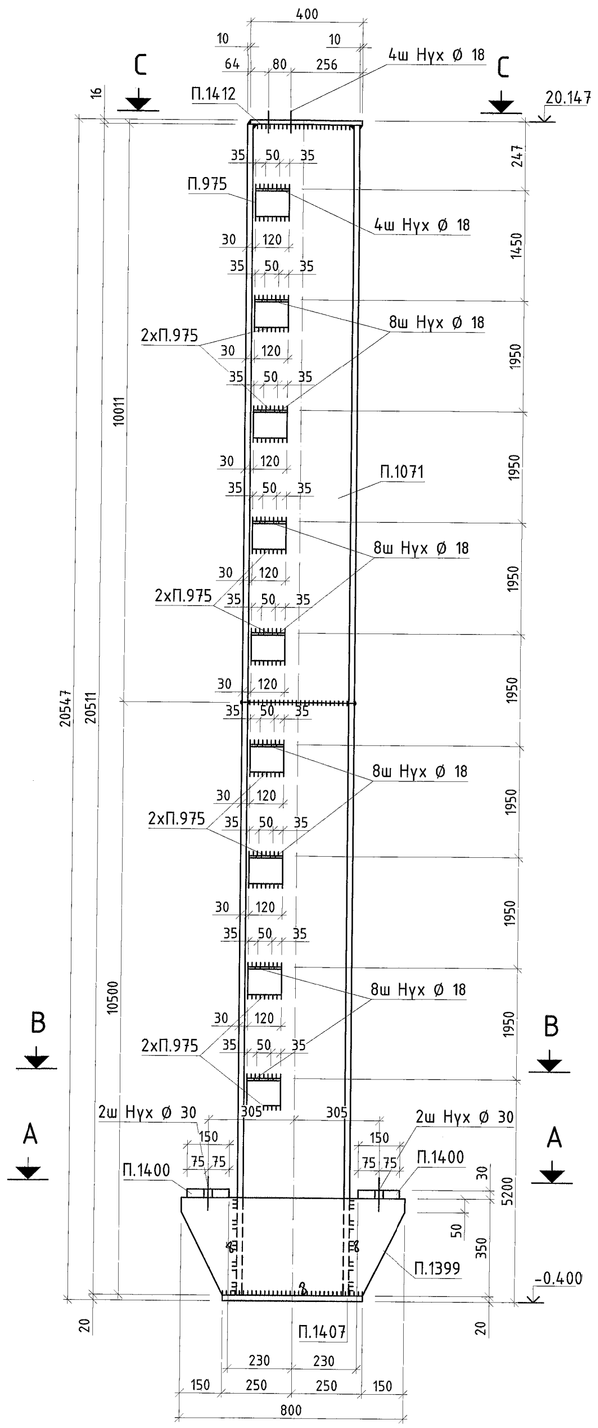

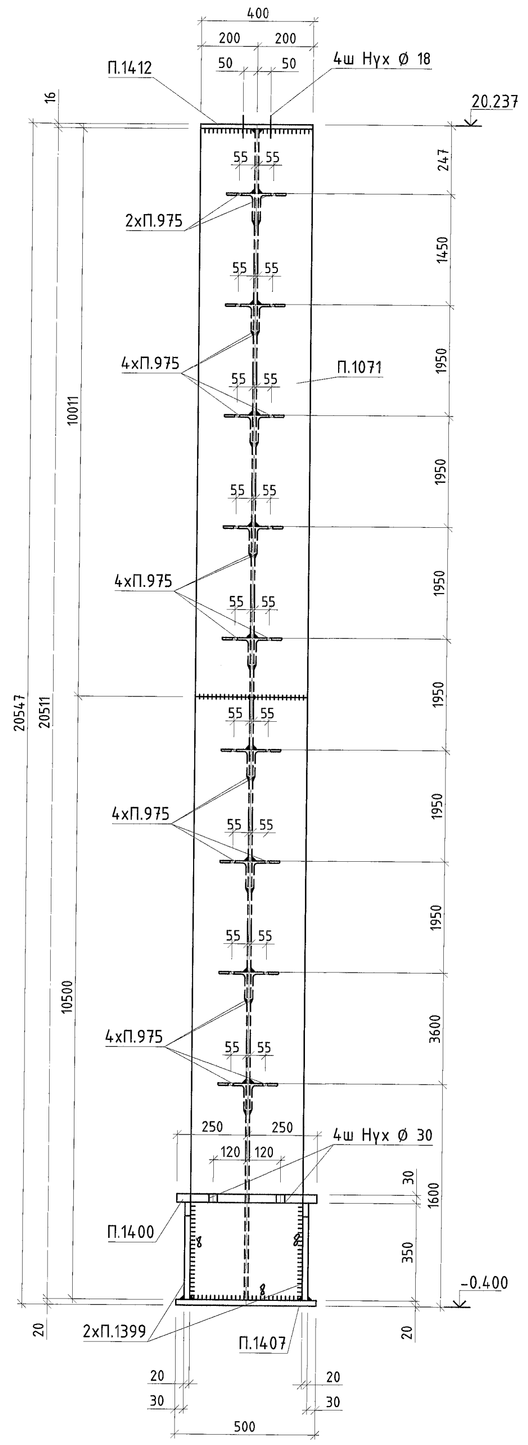

Б24 1:15

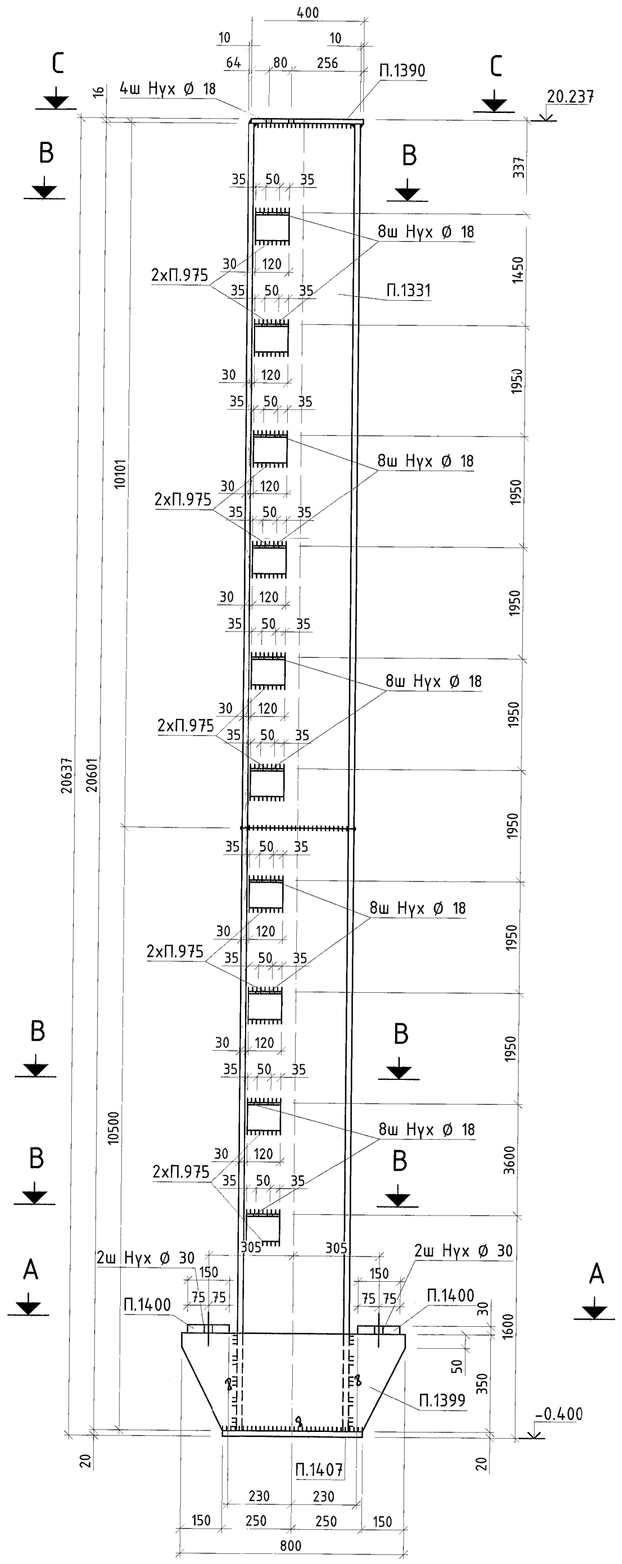

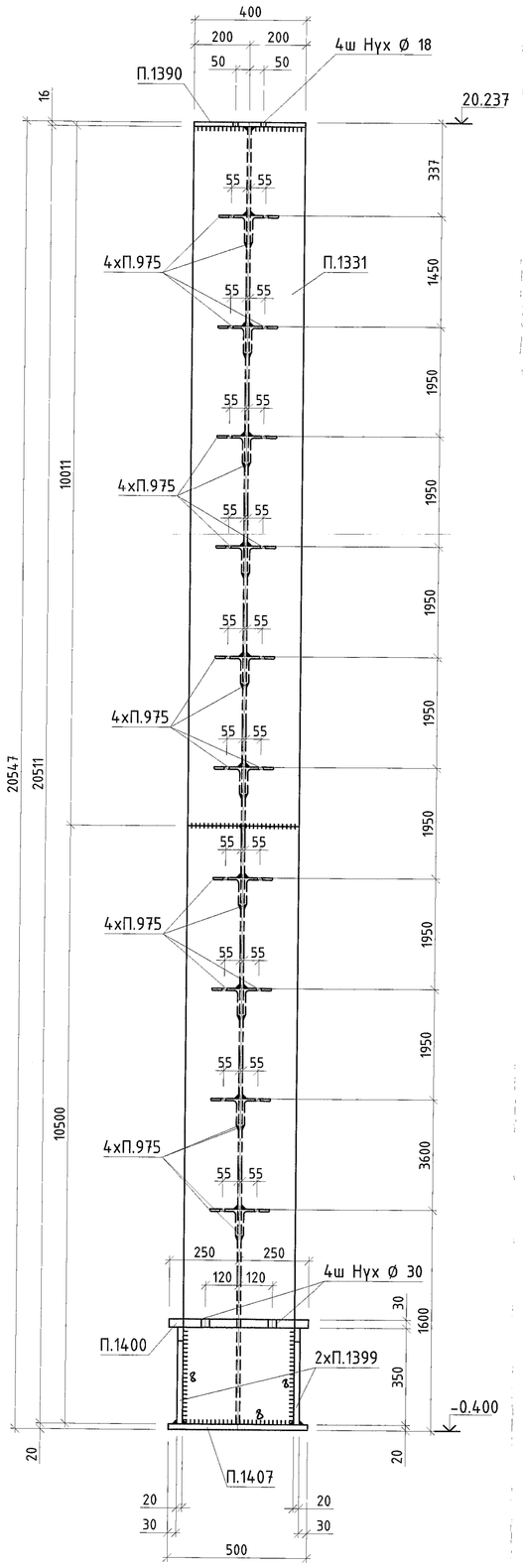

А - А

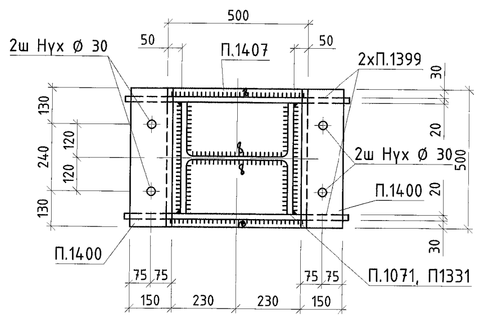

В - В

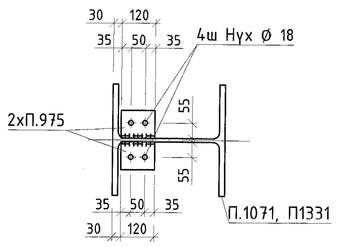

С - С

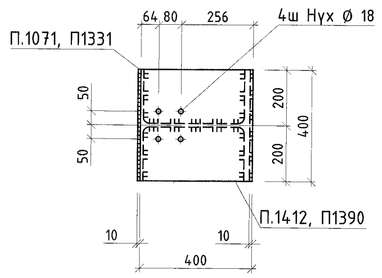

МАТЕРИАЛЫН ТҮҮВЭР

Д/Д	Огтлол	Урт, мм	Тоо, ш	Жин, кг Нэг	Жин, кг Нийт	Материал
Б23					5888,3	
П.975	L100x8	120	18	1.5	25.9	С345
П.1071	I40K5	20511	1	5964,6	5964,6	С355
П.1399	PL 20x350	800	2	36.9	73.8	С345
П.1400	PL 30x150	500	2	17.7	34.7	С355
П.1407	PL 20x500	500	1	39.2	39.2	С345
П.1412	PL 16x400	400	1	20.1	20.1	С345
Б24					6187,3	
П.975	L100x8	120	20	1.5	28.8	С345
П.1331	I40K5	20601	1	5990,8	5990,8	С355
П.1390	PL 16x400	400	1	20.1	20	С345
П.1399	PL 20x350	800	2	36.9	73.8	С345
П.1400	PL 30x150	500	2	17.7	34.7	С355
П.1407	PL 20x500	500	1	39.2	39.2	С345

БЭЛТГЭЦ

Марк	Тоо, ш	Жин, кг Нэг	Жин, кг Нийт
Б23	1	5888,3	5888,3
Б24	1	6187,3	6187,3
Ганзаасын жин /0.01			0
Нийт			12075,6

ГАНГИЙН СОНГОЛТ

Огтлол	Жин, кг	Үндэслэл
I40K5	11955,4	СТО АСЧМ-2093
L100x8	54.68	8509-86
PL 16	40.08	19903-2015
PL 20	226	19903-2015
PL 30	69.4	19903-2015
Нийт	12075,6	

1. Ерөнхий ерөнхлийг 1 хуудаснаас үзнэ үү.
2. Үсэргэлтийн схемийг 2-25 хуудаснаас үзнэ үү.
3. Зураг дээр заасныг бүсэд бүх нух Ф22.
4. Төмөрлөсөнгөс бүсэд ширэлтэн h=6мм

"Эрдэнэт үйлдвэр" ТӨҮГ. Засвар механикийн завод Механик цехийн ерөнхөл						
Б23,Б24						Үе шат: А.3
Захирал	Д.Тамир	ЕГ Шифр:	Масштаб:	Огноо:		
З.Е.И	Б.Нанцрайсүрэн	21.15.049	1:15	Rev0		
Тэргүүлэх инж.	А.Хатантуул	ТГ Шифр:	Зургийн дугаар:	Хуудас:		
Шалгасан	А.Хатантуул		ГБ- 051	289		
Гүйцэтгэсэн	Х.Галхүү					
"Эрдэнэт үйлдвэр"ТӨҮГ ЭТХ						А.1

Б25 1:15

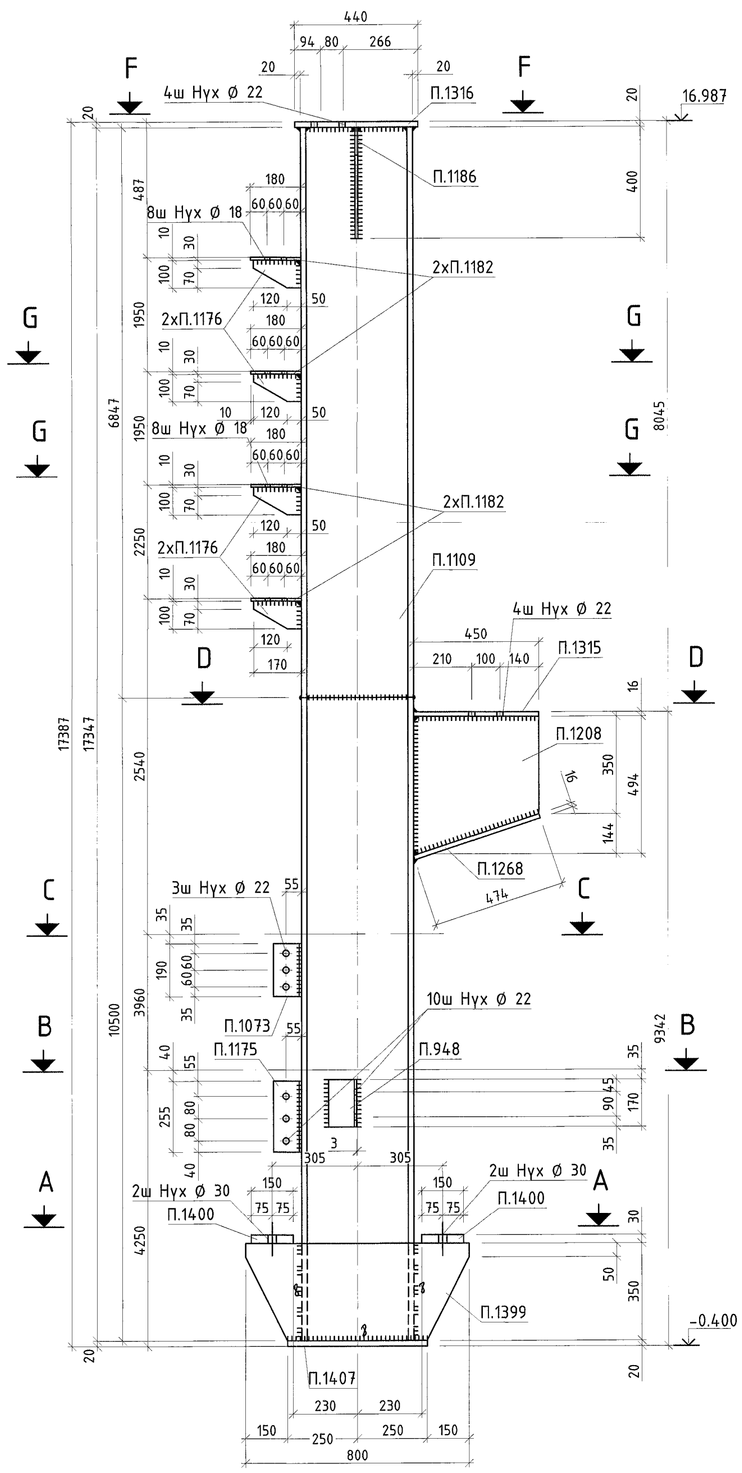

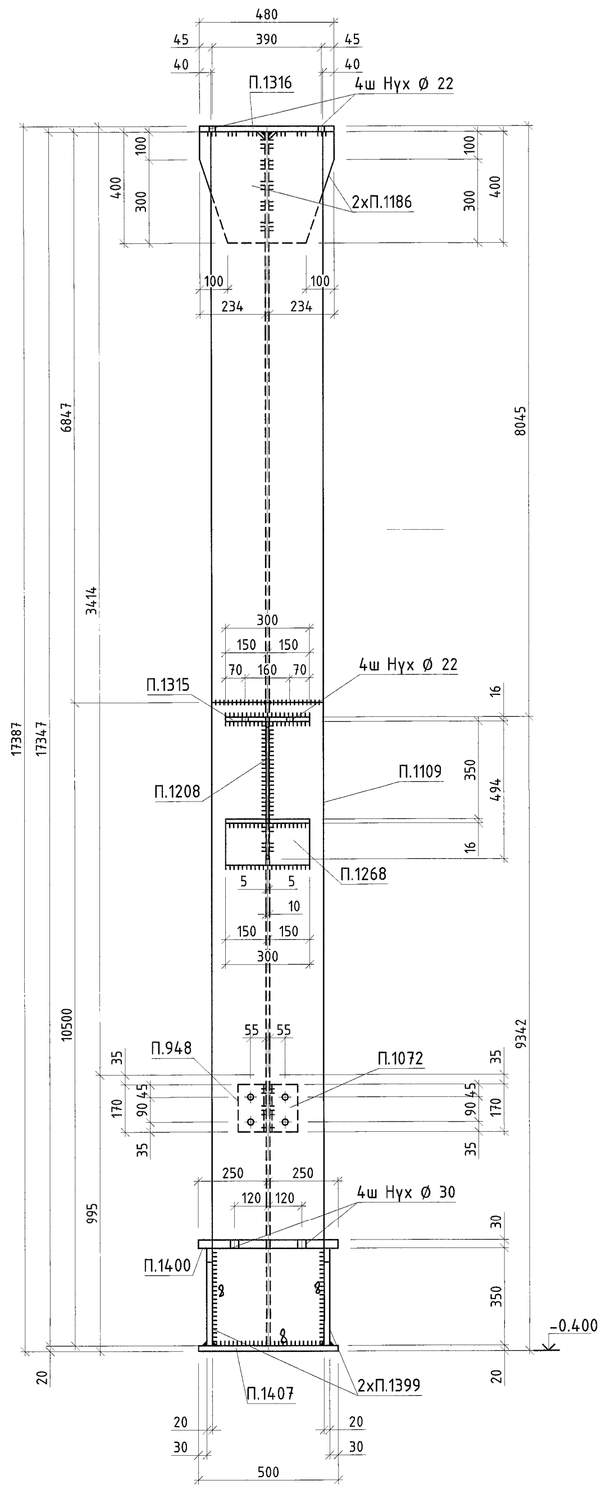

A - A

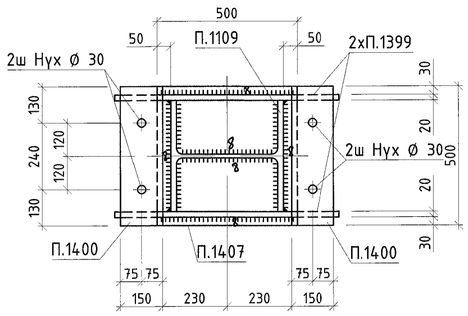

B - B

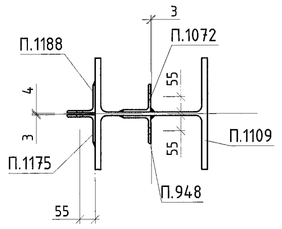

C - C

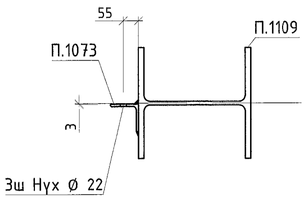

D - D

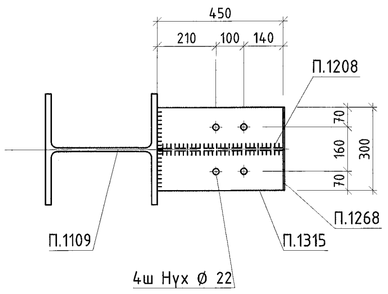

G - G

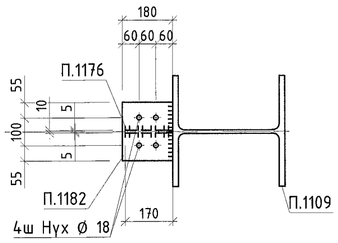

F - F

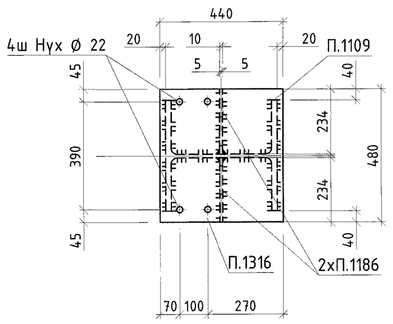

МАТЕРИАЛЫН ТУУВЭР

Д/Д	Огтлол	Урт, мм	Тоо, ш	Жин, кг Нэгж	Жин, кг Нийт	Материал
	Б25				3143.2	
П.948	L100x8	170	1	2.1	2	С345
П.1072	L100x8	170	1	2.1	2	С345
П.1073	L100x8	190	1	2.3	2.3	С345
П.1109	I40K2	17347	1	2872.7	2872.7	С355
П.1175	L100x8	255	1	3.1	3.1	С345
П.1176	PL 10x100	170	4	1	4	С245
П.1182	PL 10x180	210	4	3	11.6	С245
П.1186	PL 10x233.5	400	2	6.1	12.2	С345
П.1188	L100x8	255	1	3.1	3.1	С345
П.1208	PL 10x450	494	1	15	15	С345
П.1268	PL 16x300	474	1	17.9	17.9	С345
П.1315	PL 16x300	450	1	17	16.8	С345
П.1316	PL 20x440	480	1	33.2	32.9	С345
П.1399	PL 20x350	800	2	36.9	73.8	С345
П.1400	PL 30x150	500	2	17.7	34.7	С355
П.1407	PL 20x500	500	1	39.2	39.2	С345

БЭЛТГЭЦ

Марк	Тоо, ш	Жин, кг Нэгж	Жин, кг Нийт
Б25	1	3143.23	3143.23
Гангаасын жин /0.01			0
Нийт			3143.23

ГАНГИЙН СОНГОЛТ

Огтлол	Жин, кг	Үндэслэл
I40K2	2872.72	СТО АСЧМ-2093
L100x8	12.5	8509-86
PL 10	42.76	19903-2015
PL 16	34.66	19903-2015
PL 20	145.98	19903-2015
PL 30	34.68	19903-2015
Нийт	3143.23	

1. Ерөнхий өгөгдлийг 1 хуудаснаас үзнэ үү.
2. Угсралтын схемийг 2-25 хуудаснаас үзнэ үү.
3. Зураг дээр зааснаас бусад бүх нүх Ф22.
4. Эдлэхүүн 1208-2 158-р хуудаснаас үз.
5. Төмөглөх нөхөх бусад шпраэлтын h=6мм

"Эрдэнэт үйлдвэр" ТӨҮГ ЗТХ	"Эрдэнэт үйлдвэр" ТӨҮГ. Засвар механикийн завод Механик цехийн өргөтгөл				
	Б25				Үе шат: А.З
	Захирал	Д.Тамир	ЕГ Шифр: 21.15.049	Масштаб: 1:15	Огноо: Rev0
	З.Е.И	Т.Намсрайсүрэн			
	Тэргүүлэх инж.	А.Хатантуул			
	Шалгасан	А.Хатантуул	ТГ Шифр:	Зургийн дугаар: ГБ- 052	Хуудас: 289
	Гүйцэтгэсэн	Х.Галхүү			

Б26 1:15

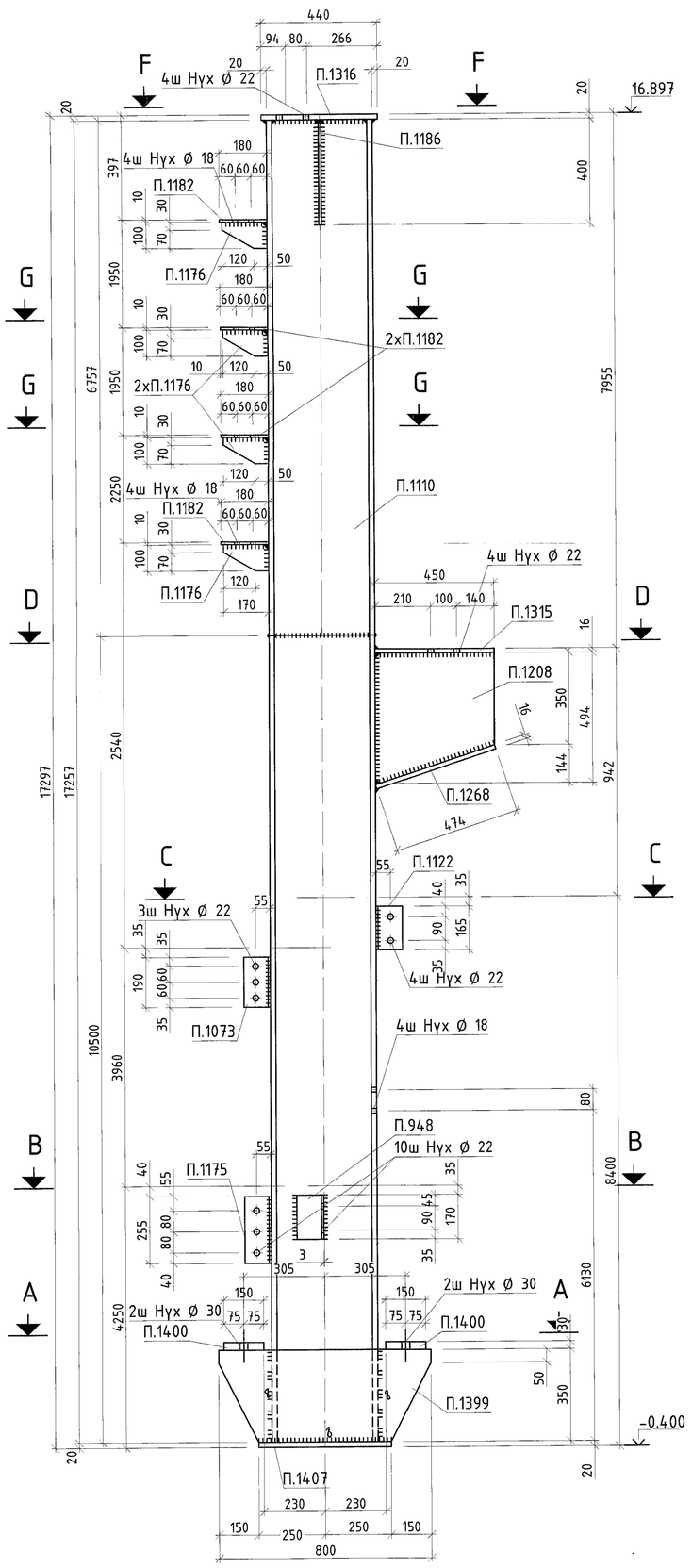

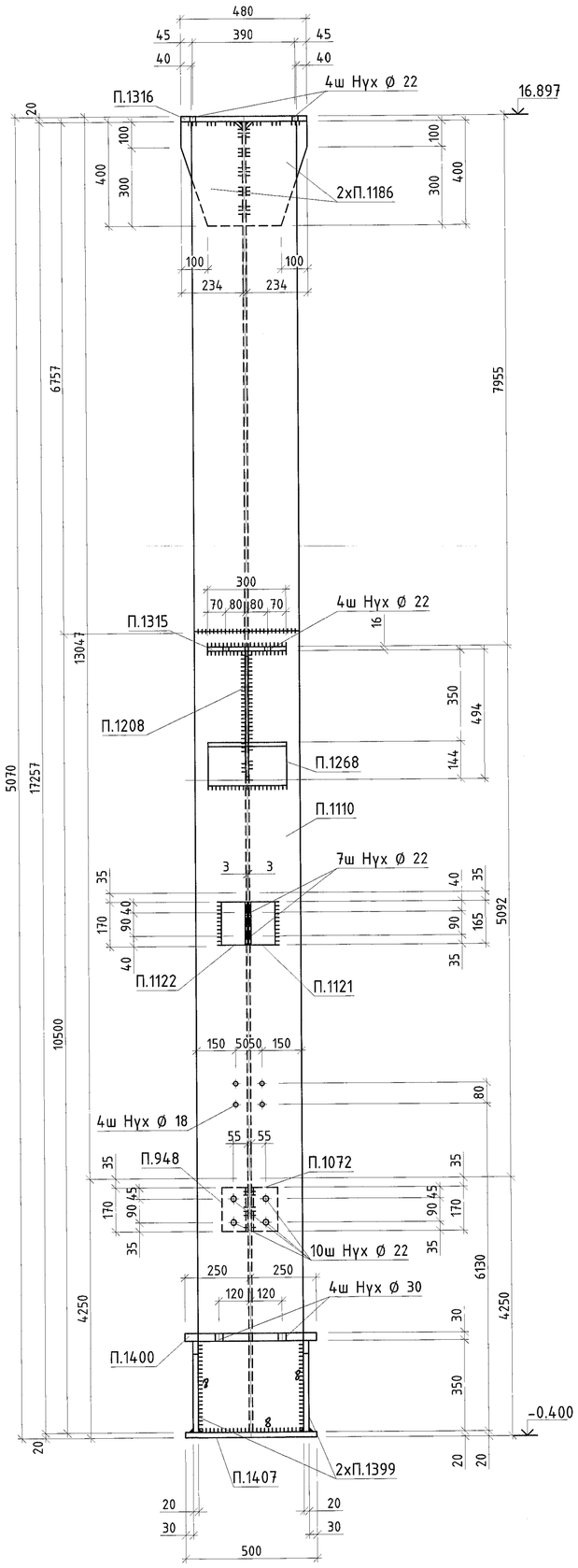

A - A

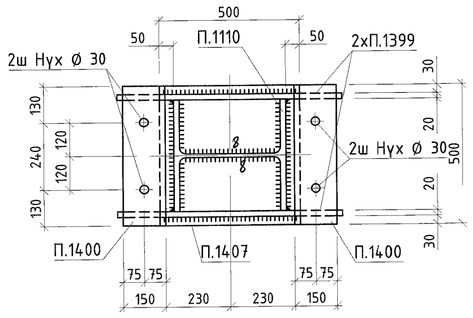

B - B

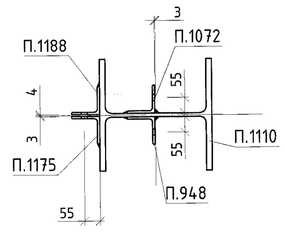

C - C

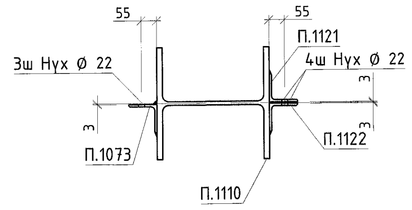

D - D

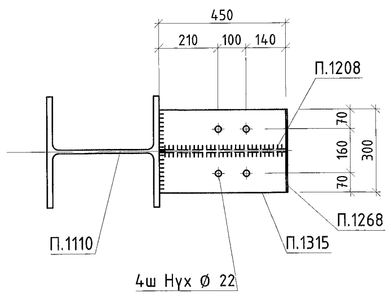

G - G

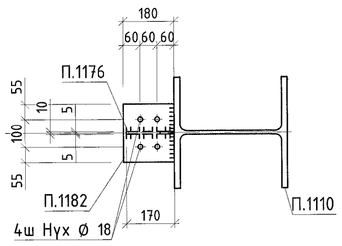

F - F

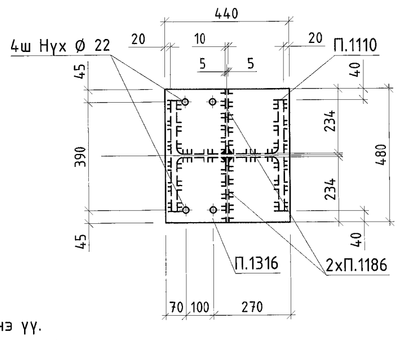

1. Ерөнхий өгөгдлийг 1 хуудаснаас үзнэ үү.
2. Угсралтын схемийг 2-25 хуудаснаас үзнэ үү.
3. Зураг дээр зааснаас бусад бүх нүх Ф22.
4. Эдлэхүүн 1208-г 138-р хуудаснаас үз.
5. Төмдэгдэснээс бусад ширээлт-ын h=6мм

МАТЕРИАЛЫН ТҮҮВЭР

Д/Д	Огтлол	Урт, мм	Тоо, ш	Жин, кг Нэгж	Жин, кг Нийт	Материал
Б26					3132.1	
П.948	L100x8	170	1	2.1	2	С345
П.1072	L100x8	170	1	2.1	2	С345
П.1073	L100x8	190	1	2.3	2.3	С345
П.1110	I40K2	17257	1	2857.8	2857.7	С355
П.1121	L100x8	165	1	2	2	С345
П.1122	L100x8	165	1	2	2	С345
П.1175	L100x8	255	1	3.1	3.1	С345
П.1176	PL 10x100	170	4	1	4	С245
П.1182	PL 10x180	210	4	3	11.6	С245
П.1186	PL 10x233.5	400	2	6.1	12.2	С345
П.1188	L100x8	255	1	3.1	3.1	С345
П.1208	PL 10x450	494	1	15	15	С345
П.1268	PL 16x300	474	1	17.9	17.9	С345
П.1315	PL 16x300	450	1	17	16.8	С345
П.1316	PL 20x440	480	1	33.2	32.9	С345
П.1399	PL 20x350	800	2	36.9	73.8	С345
П.1400	PL 30x150	500	2	17.7	34.7	С355
П.1407	PL 20x500	500	1	39.2	39.2	С345

БЭЛТГЭЦ

Марк	Тоо, ш	Жин, кг Нэгж	Жин, кг Нийт
Б26	1	3132.12	3132.12
Гангаасын жин /0.01			0
Нийт			3132.12

ГАНГИЙН СОНГОЛТ

Огтлол	Жин, кг	Үндэслэл
I40K2	2857.66	СТО АСЧМ-2093
L100x8	16.5	8509-86
PL 10	42.76	19903-2015
PL 16	34.66	19903-2015
PL 20	145.98	19903-2015
PL 30	34.68	19903-2015
Нийт	3132.12	

"Эрдэнэт үйлдвэр" ТӨҮГ. Засвар механикийн завод
Механик цехийн өрөөтгөл

"Эрдэнэт үйлдвэр"ТӨҮГ ЗТХ

Б26				Үе шат: А.3
Захирал	Д.Тамир	ЕГ Шифр: 21.15.049	Масштаб: 1:15	Огноо: Rev0
З.Е.И	Т.Намсрайсүрэн			
Тэргүүлэх инж.	А.Хатантуул	ТГ Шифр:	Зургийн дугаар: ГБ- 053	Хуудас: 289
Шалгасан	А.Хатантуул			
Гүйцэтгэсэн	Х.Галхүү			

А.1

Б27 1:15

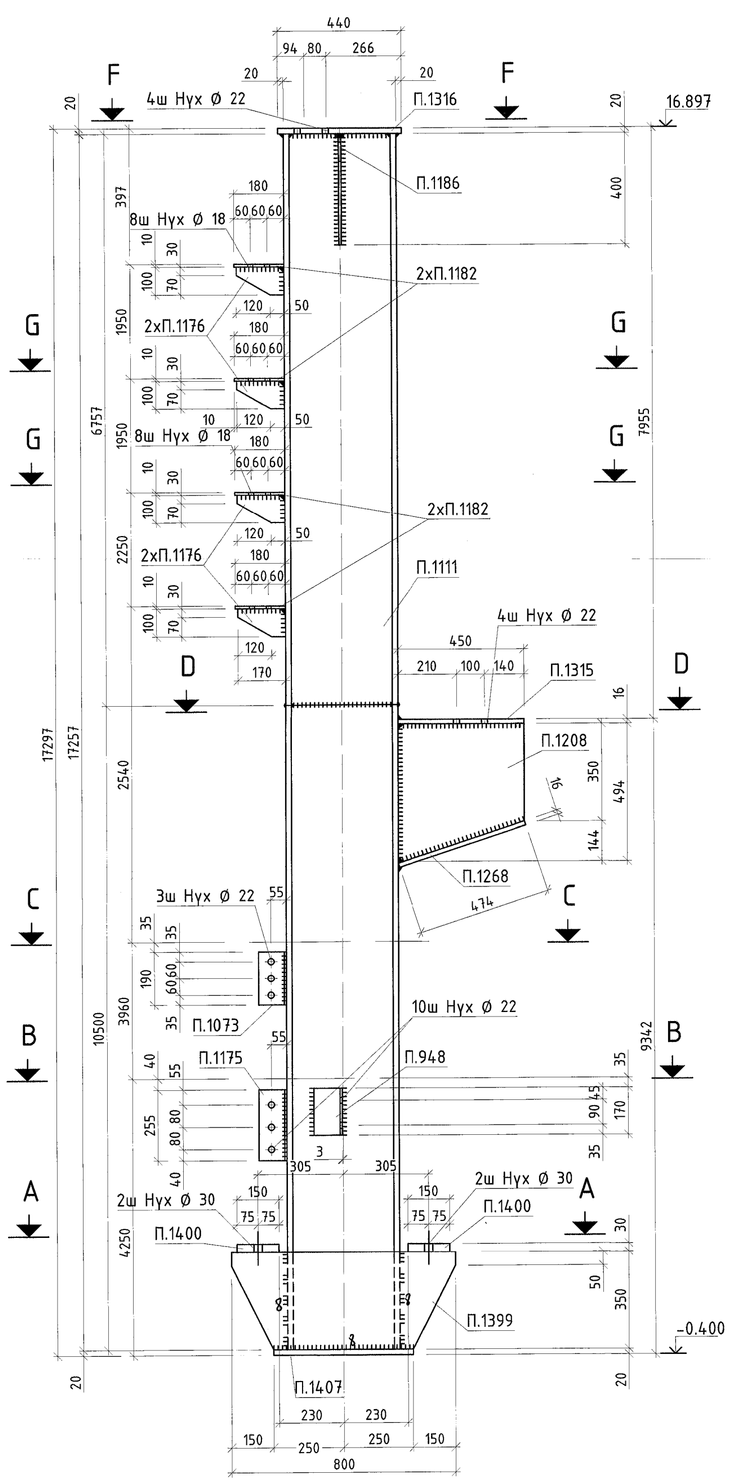

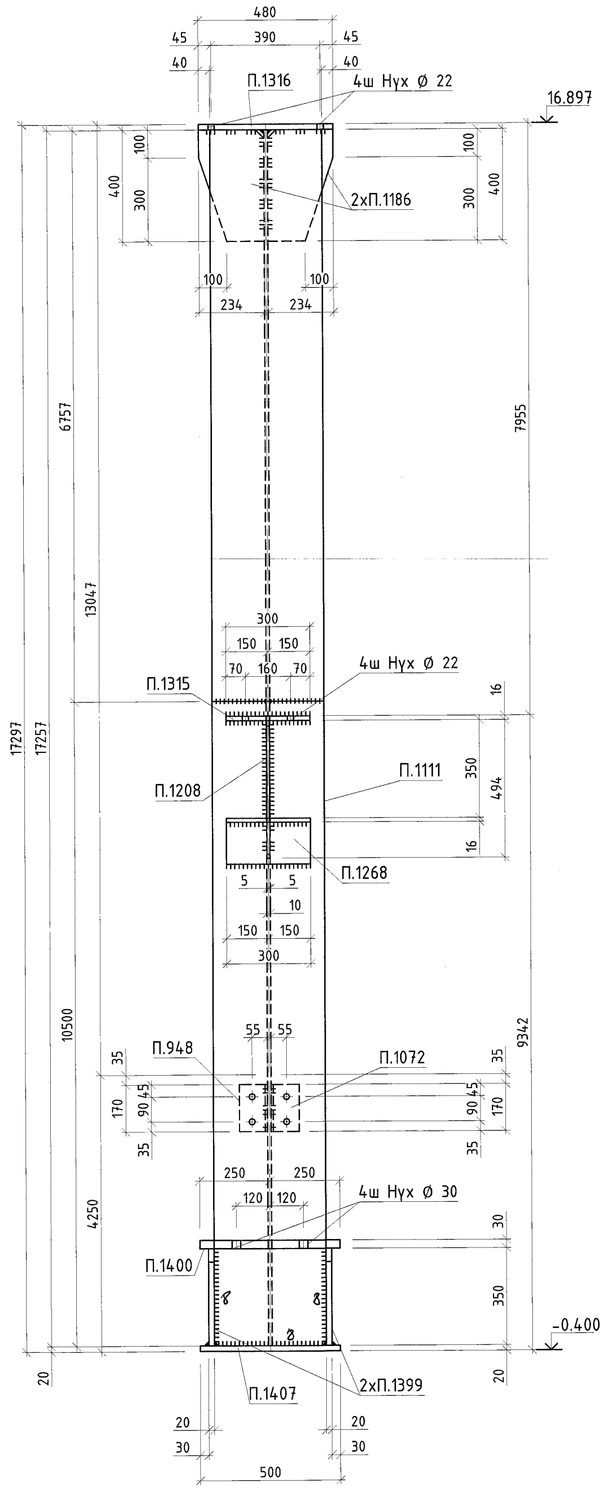

A - A

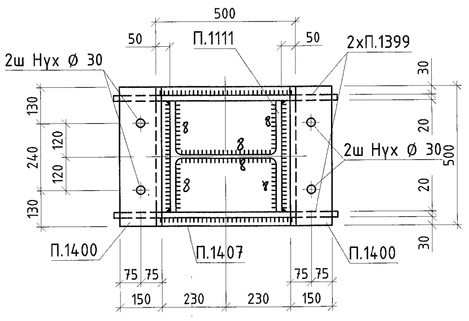

B - B

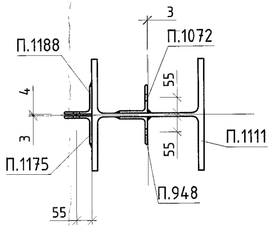

C - C

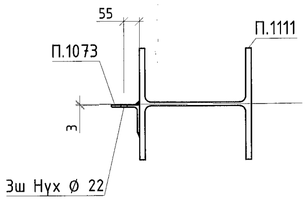

D - D

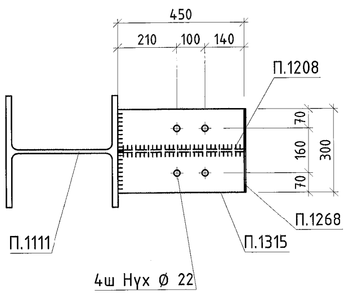

G - G

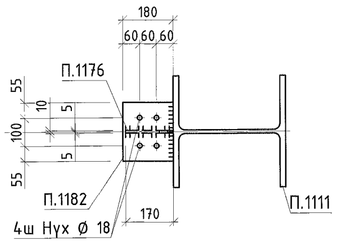

F - F

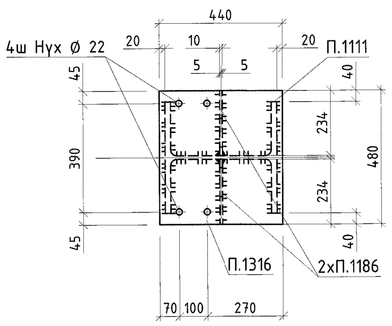

МАТЕРИАЛЫН ТУУВЭР

Д/Д	Огтлол	Урт, мм	Тоо, ш	Жин, кг Нэгж	Жин, кг Нийт	Материал
Б27					3128.3	
П.948	L100x8	170	1	2.1	2	С345
П.1072	L100x8	170	1	2.1	2	С345
П.1073	L100x8	190	1	2.3	2.3	С345
П.1111	I40K2	17257	1	2857.8	2857.8	С355
П.1175	L100x8	255	1	3.1	3.1	С345
П.1176	PL 10x100	170	4	1	4	С245
П.1182	PL 10x180	210	4	3	11.6	С245
П.1186	PL 10x233.5	400	2	6.1	12.2	С345
П.1188	L100x8	255	1	3.1	3.1	С345
П.1208	PL 10x450	494	1	15	15	С345
П.1268	PL 16x300	474	1	17.9	17.9	С345
П.1315	PL 16x300	450	1	17	16.8	С345
П.1316	PL 20x440	480	1	33.2	32.9	С345
П.1399	PL 20x350	800	2	36.9	73.8	С345
П.1400	PL 30x150	500	2	17.7	34.7	С355
П.1407	PL 20x500	500	1	39.2	39.2	С345

БЭЛТГЭЦ

Марк	Тоо, ш	Жин, кг Нэгж	Жин, кг Нийт
Б27	1	3128.33	3128.33
Гангаасын жин /0.01			0
Нийт			3128.33

ГАНГИЙН СОНГОЛТ

Огтлол	Жин, кг	Үндэслэл
I40K2	2857.82	СТО АСЧМ-2093
L100x8	12.5	8509-86
PL 10	42.76	19903-2015
PL 16	34.66	19903-2015
PL 20	145.98	19903-2015
PL 30	34.68	19903-2015
Нийт	3128.33	

1. Ерөнхий өгөгдлийг 1 хуудаснаас үзнэ үү.
2. Угсралтын схемийг 2-25 хуудаснаас үзнэ үү.
3. Зураг дээр заасаас бусад бүх нүх Ø22.
4. Эдлэхүүн 1208-г 138-р хуудаснаас үз.
5. Тэндэглэснээс бусад шкрэлтэн h=6мм

"Эрдэнэт үйлдвэр" ТӨҮГ Засвар механикийн завод
Механик цехийн өргөтгөл

Захирал	Д.Тамир	ЕГ Шифр: 21.15.049	Масштаб: 1:15	Үе шат: А.3	Огноо: Rev0
З.Е.И	Т.Намсрайсүрэн				
Тэрэгүүлэх инж	А.Хатантуул	ТГ Шифр:	Зургийн дугаар: ГБ- 054	Хуудас: 289	
Шалгасан	А.Хатантуул				
Гүйцэтгэсэн	Х.Галхүү				

"Эрдэнэт үйлдвэр"ТӨҮГ ЗТХ

Б27

А.1

Б28 1:15

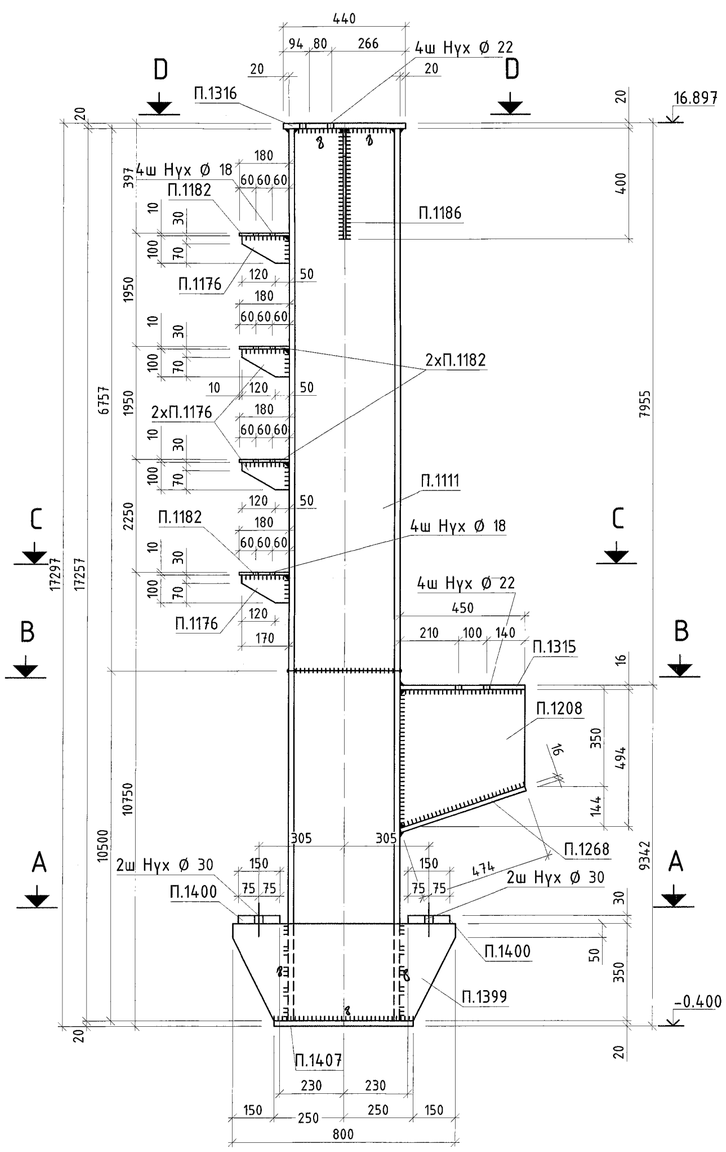

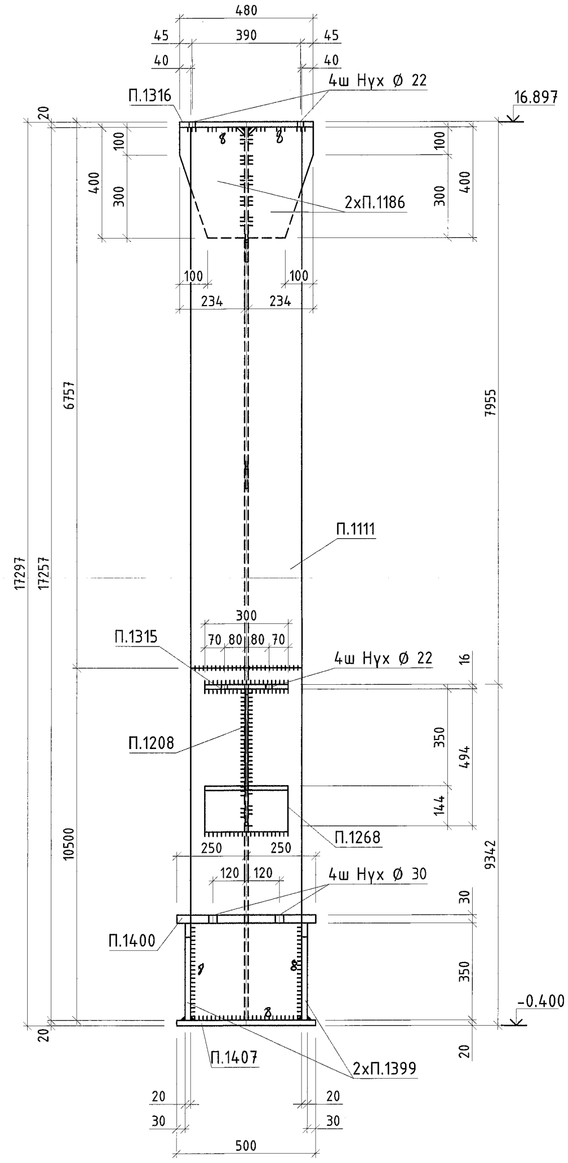

A - A

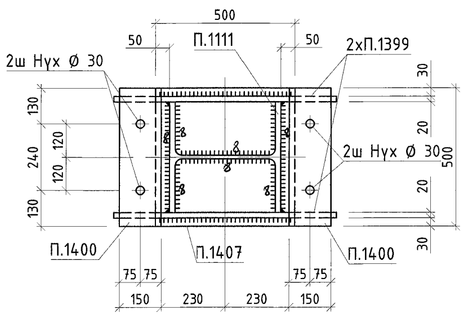

B - B

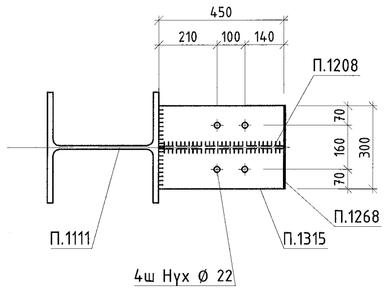

C - C

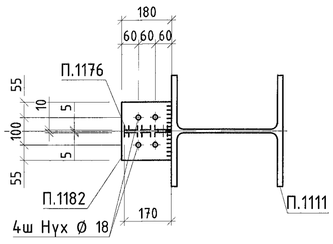

D - D

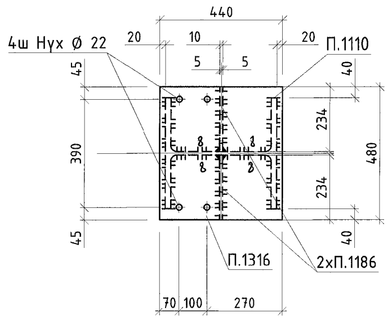

МАТЕРИАЛЫН ТУУВЭР

Д/Д	Огтлол	Урт, мм	Тоо, ш	Жин, кг		Материал
				Нэгж	Нийт	
	Б28				3115.9	
П.1111	I40K2	17257	1	2857.8	2857.8	C355
П.1176	PL 10x100	170	4	1	4	C245
П.1182	PL 10x180	210	4	3	11.6	C245
П.1186	PL 10x233.5	400	2	6.1	12.2	C345
П.1208	PL 10x450	494	1	15	15	C345
П.1268	PL 16x300	474	1	17.9	17.9	C345
П.1315	PL 16x300	450	1	17	16.8	C345
П.1316	PL 20x440	480	1	33.2	32.9	C345
П.1399	PL 20x350	800	2	36.9	73.8	C345
П.1400	PL 30x150	500	2	17.7	34.7	C355
П.1407	PL 20x500	500	1	39.2	39.2	C345

БЭЛТГЭЦ

Марк	Тоо, ш	Жин, кг	
		Нэгж	Нийт
Б28	1	3115.89	3115.89
Гангаасын жин /0.01			0
Нийт			3115.89

ГАНГИЙН СОНГОЛТ

Огтлол	Жин, кг	Үндэслэл
I40K2	2857.82	СТО АСЧМ-2093
PL 10	42.76	19903-2015
PL 16	34.66	19903-2015
PL 20	145.98	19903-2015
PL 30	34.68	19903-2015
Нийт	3115.89	

1. Ерөнхий өгөгдлийг 1 хуудаснаас үзнэ үү.
2. Угсралтын схемийг 2-25 хуудаснаас үзнэ үү.
3. Зураг дээр зааснаас бусад бүх нүх Ф22.
4. Эдлэхүүн 1208-г 138-р хуудаснаас үз.
5. Төмдөгласнаас бусад шкрөөлтгөн h=6мм

"Эрдэнэт үйлдвэр"ТӨҮГ ЗТХ	"Эрдэнэт үйлдвэр" ТӨҮГ. Засвар механикийн завод Механик цехийн өргөтгөл				
	Б28				Үе шат: А.3
	Захирал	Д.Тамир	ЕГ Шифр: 21.15.049	Масштаб: 1:15	Огноо: Rev0
	З.Е.И	Ц.Намсрайсүрэн			
	Тэргүүлэх инж.	А.Хатантуул	ТГ Шифр:	Зургийн дугаар: ГБ- 055	Хуудас: 289
	Шалгасан	А.Хатантуул			
	Гүйцэтгэсэн	Х.Галхүү			

А.1

Б29 1:15

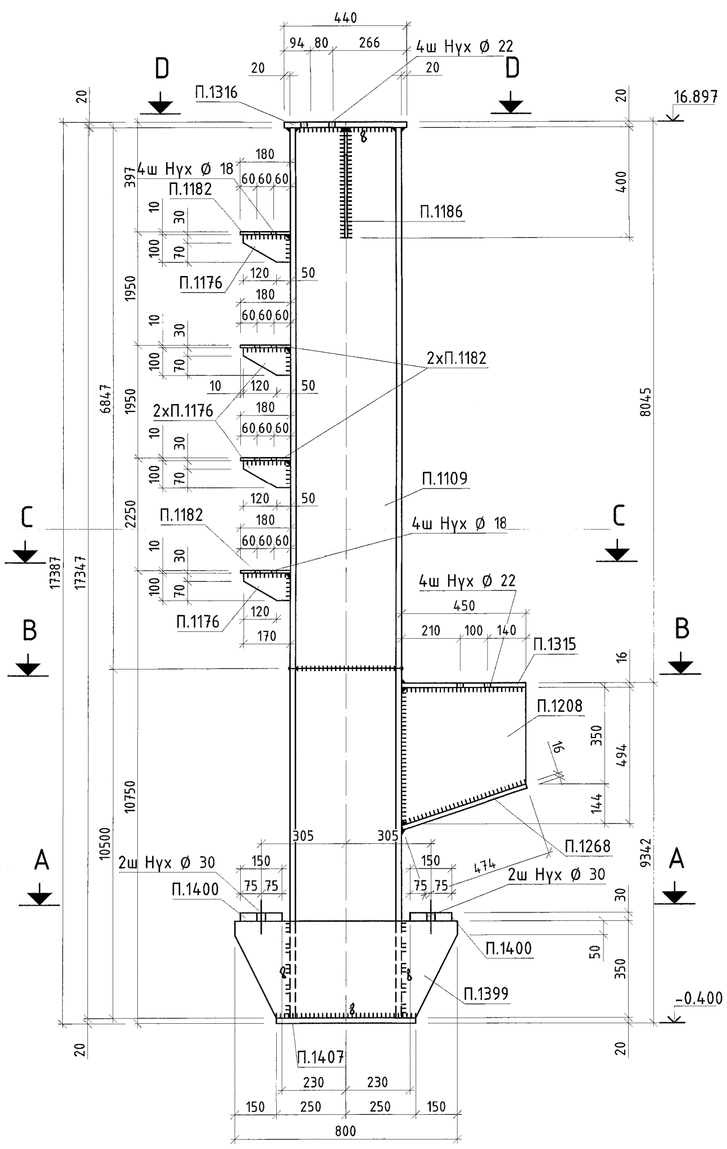

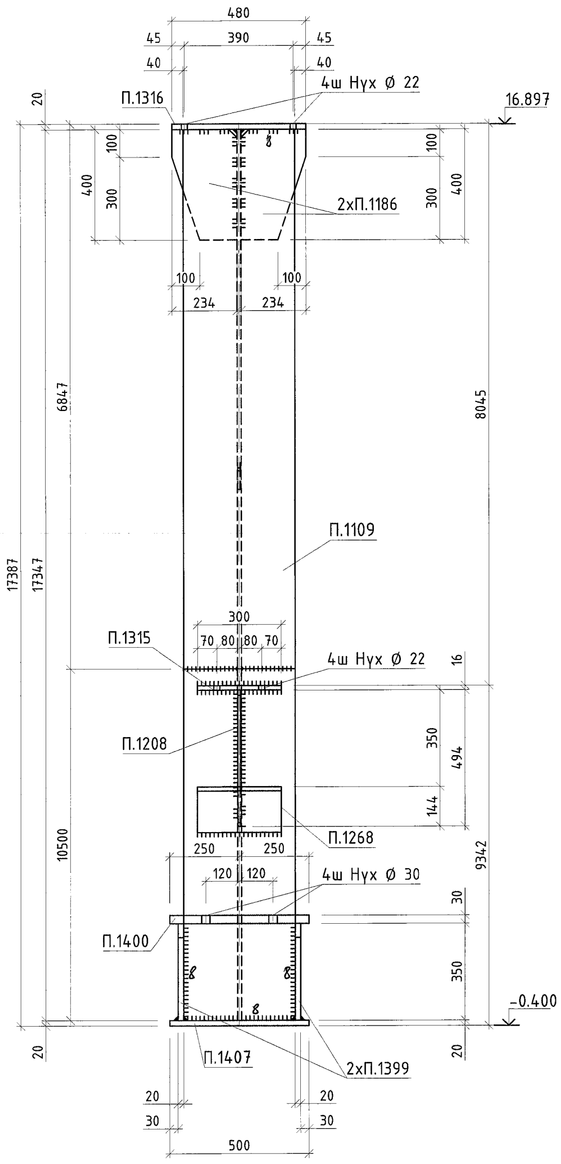

А - А

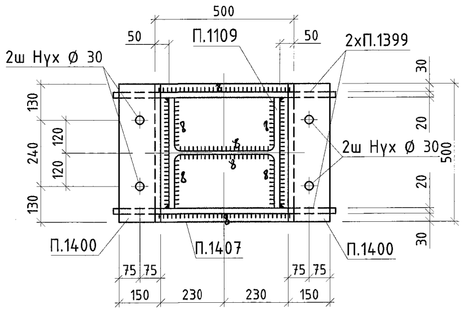

В - В

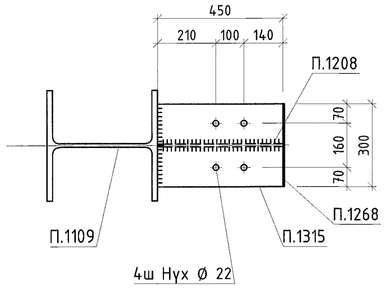

С - С

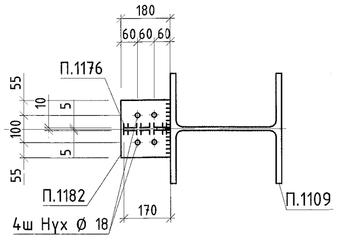

D - D

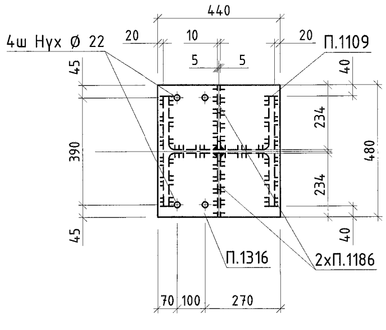

МАТЕРИАЛЫН ТУУВЭР

Д/Д	Огтлол	Урт, мм	Тоо, ш	Жин, кг Нэгж	Жин, кг Нийт	Материал
Б29					3130.8	
П.1109	I40K2	17347	1	2872.7	2872.7	С355
П.1176	PL 10x100	170	4	1	4	С245
П.1182	PL 10x180	210	4	3	11.6	С245
П.1186	PL 10x233.5	400	2	6.1	12.2	С345
П.1208	PL 10x450	494	1	15	15	С345
П.1268	PL 16x300	474	1	17.9	17.9	С345
П.1315	PL 16x300	450	1	17	16.8	С345
П.1316	PL 20x440	480	1	33.2	32.9	С345
П.1399	PL 20x350	800	2	36.9	73.8	С345
П.1400	PL 30x150	500	2	17.7	34.7	С355
П.1407	PL 20x500	500	1	39.2	39.2	С345

БЭЛТГЭЦ

Марк	Тоо, ш	Жин, кг Нэгж	Жин, кг Нийт
Б29	1	3130.8	3130.8
Гангаасын жин /0.01			0
Нийт			3130.8

ГАНГИЙН СОНГОЛТ

Огтлол	Жин, кг	Үндэслэл
I40K2	2872.72	СТО АСЧМ-2093
PL 10	42.76	19903-2015
PL 16	34.66	19903-2015
PL 20	145.98	19903-2015
PL 30	34.68	19903-2015
Нийт	3130.8	

1. Ерөнхий өгөгдлийг 1 хуудаснаас үзнэ үү.
2. Угсралтын схемийг 2-25 хуудаснаас үзнэ үү.
3. Зураг дээр зааснаас бусад бүх нүх Ф22.
4. Эдлэхүүн 1208-г 138-р хуудаснаас уз.

5.Тэмдэглэгээнээс бусад ширээлтийн h=6мм

"Эрдэнэт үйлдвэр" ТӨҮГ. Засвар механикийн завод Механик цехийн өргөтгөл					Ye шат: А.3
	Б29				
Захирал	Д.Тамир	ЕГ Шифр: 21.15.049	Масштаб: 1:15		Огноо: Rev0
З.Е.И	Т.Намсрайсүрэн				
Тэргүүлэх инж.	А.Хатантуул	ТГ Шифр:	Зургийн дугаар: ГБ- 056		Хуудас: 289
Шалгасан	А.Хатантуул				
Гүйцэтгэсэн	Х.Галхүү				
"Эрдэнэт үйлдвэр"ТӨҮГ ЗТХ					

БЗ0 1:15

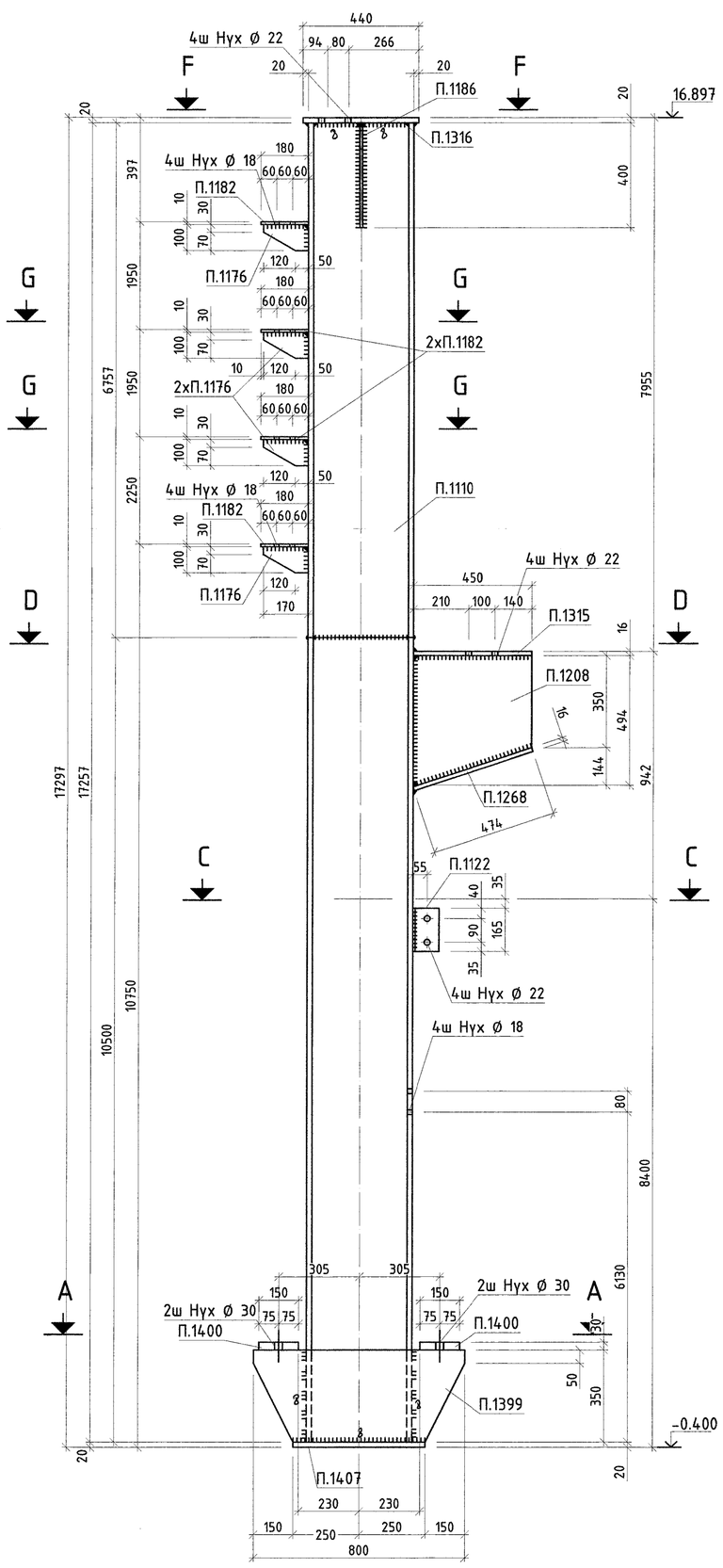

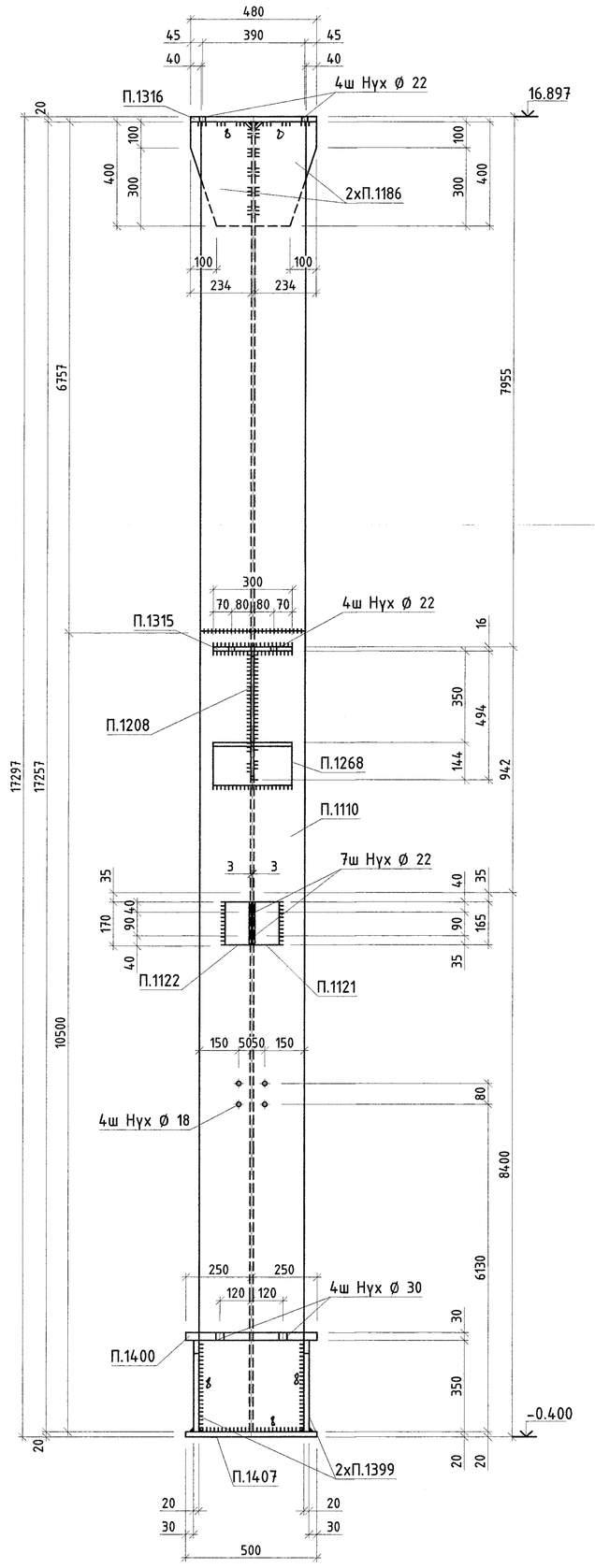

A - A

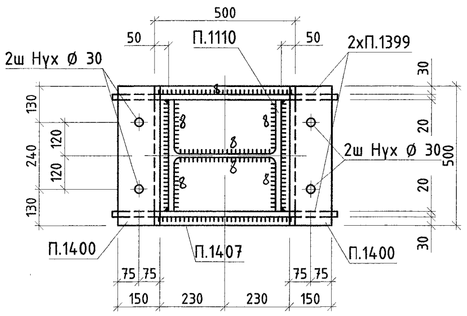

C - C

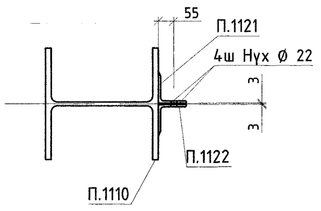

D - D

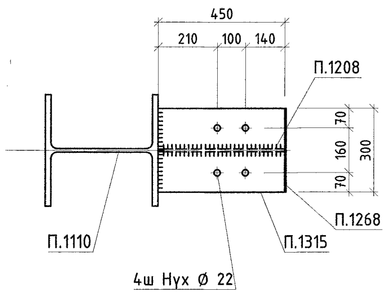

G - G

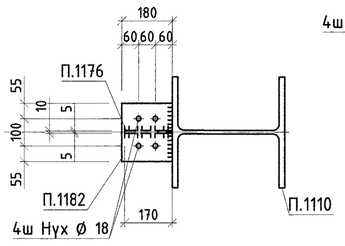

F - F

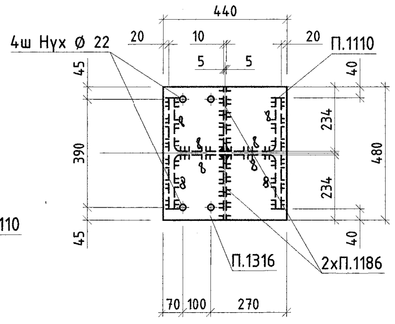

МАТЕРИАЛЫН ТУУВЭР

Д/Д	Огтлол	Урт, мм	Тоо, ш	Жин, кг Нэгж	Жин, кг Нийт	Материал
	БЗ0				3119.7	
П.1110	I40K2	17257	1	2857.8	2857.7	С355
П.1121	L100x8	165	1	2	2	С345
П.1122	L100x8	165	1	2	2	С345
П.1176	PL 10x100	170	4	1	4	С245
П.1182	PL 10x180	210	4	3	11.6	С245
П.1186	PL 10x233.5	400	2	6.1	12.2	С345
П.1208	PL 10x450	494	1	15	15	С345
П.1268	PL 16x300	474	1	17.9	17.9	С345
П.1315	PL 16x300	450	1	17	16.8	С345
П.1316	PL 20x440	480	1	33.2	32.9	С345
П.1399	PL 20x350	800	2	36.9	73.8	С345
П.1400	PL 30x150	500	2	17.7	34.7	С355
П.1407	PL 20x500	500	1	39.2	39.2	С345

БЭЛТГЭЦ

Марк	Тоо, ш	Жин, кг Нэгж	Жин, кг Нийт
БЗ0	1	3119.69	3119.69
Гангаасын жин /0.01			0
Нийт			3119.69

ГАНГИЙН СОНГОЛТ

Огтлол	Жин, кг	Үндэслэл
I40K2	2857.66	СТО АСЧМ-2093
L100x8	4	8509-86
PL 10	42.76	19903-2015
PL 16	34.66	19903-2015
PL 20	145.98	19903-2015
PL 30	34.68	19903-2015
Нийт	3119.69	

1. Ерөнхий өгөгдлийг 1 хуудаснаас үзнэ үү.
2. Угсралтын схемийг 2-25 хуудаснаас үзнэ үү.
3. Зураг дээр зааснаас бусад бүх нүх Ø22.
4. Эдлэхүүн 1208-г 138-р хуудаснаас уз.
5. Тэмдэглэгдээгүй бусад ширмэлт-ын h=6мм

"Эрдэнэт үйлдвэр" ТӨҮГ. Засвар механикийн завод Механик цехийн өргөтгөл					
БЗ0					Ye шат: А.3
Захирал	Д.Тамир	ЕГ Шифр:	Масштаб:	Огноо:	
З.Е.И	Т.Намсрайсүрэн	21.15.049	1:15	Rev0	
Тэрэгүүлэх инж.	А.Хатантуул	ТГ Шифр:	Зургийн дугаар:	Хуудас:	
Шалгасан	А.Хатантуул		ГБ- 057	289	
Гүйцэтгэсэн	Х.Галхүү				
"Эрдэнэт үйлдвэр"ТӨҮГ ЗТХ					

БДХ1 1:15

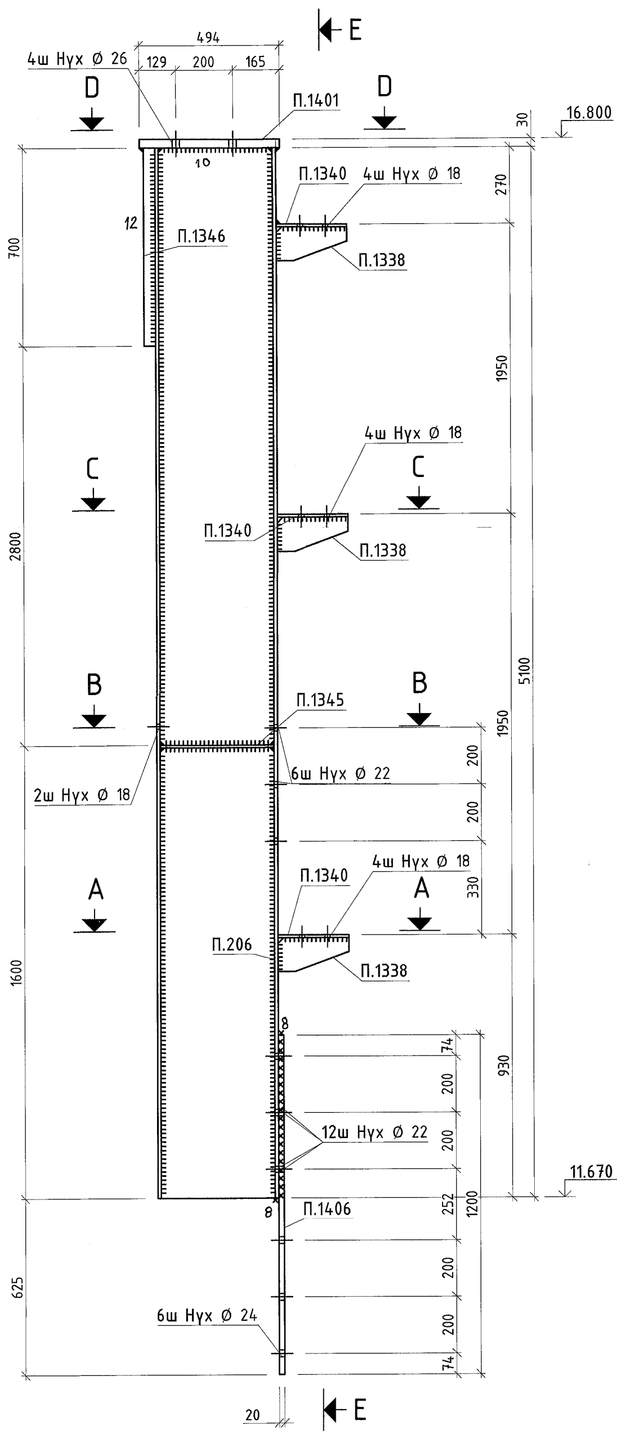

Е - Е

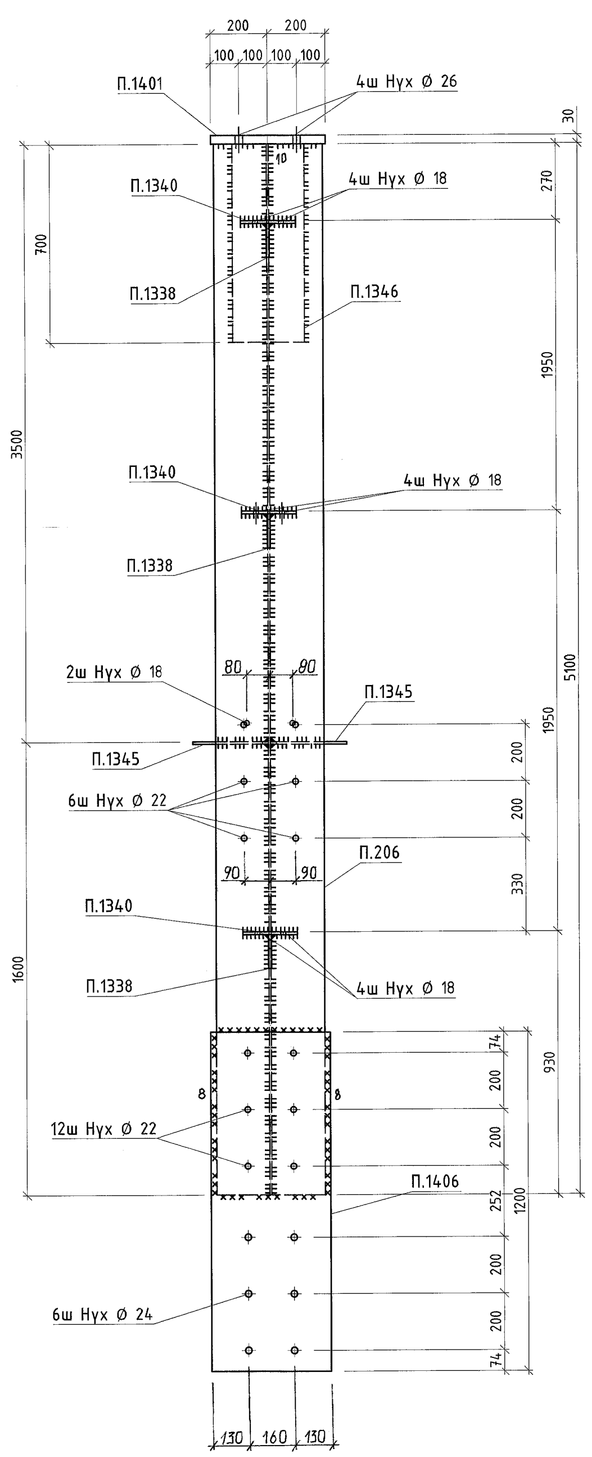

БДХ2 1:15

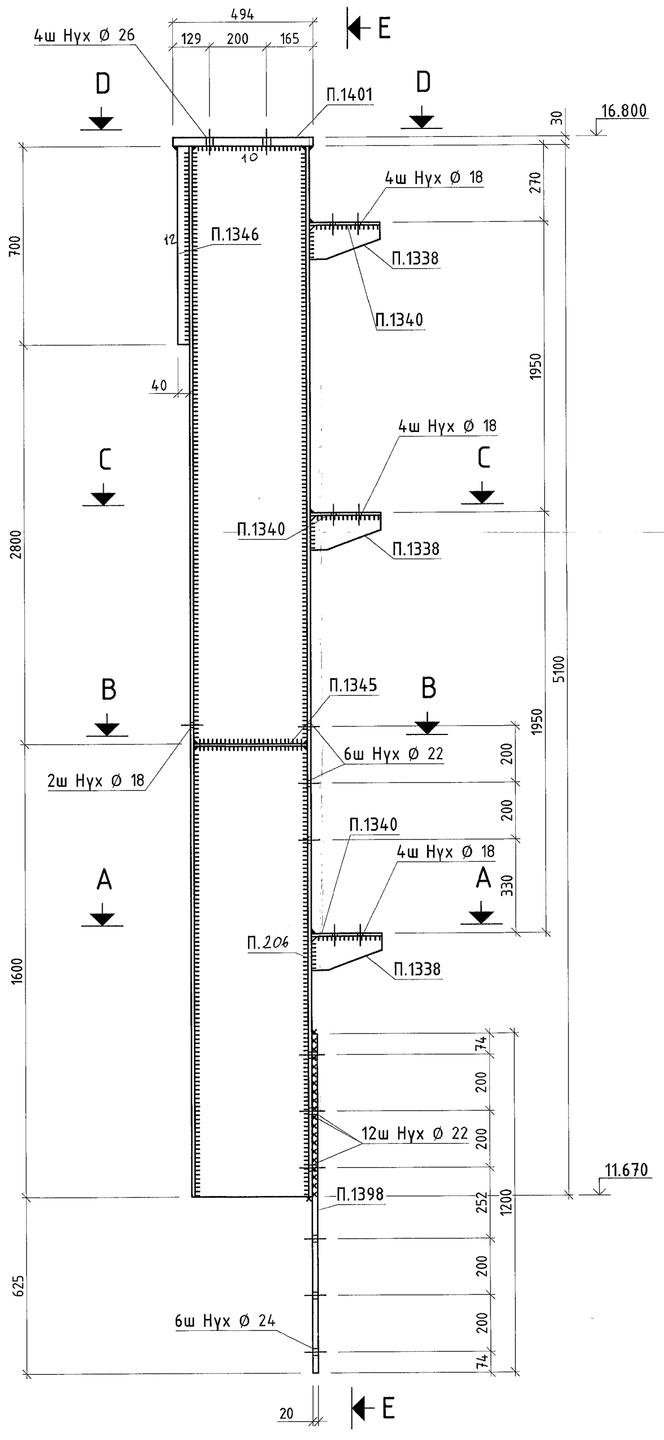

Е - Е

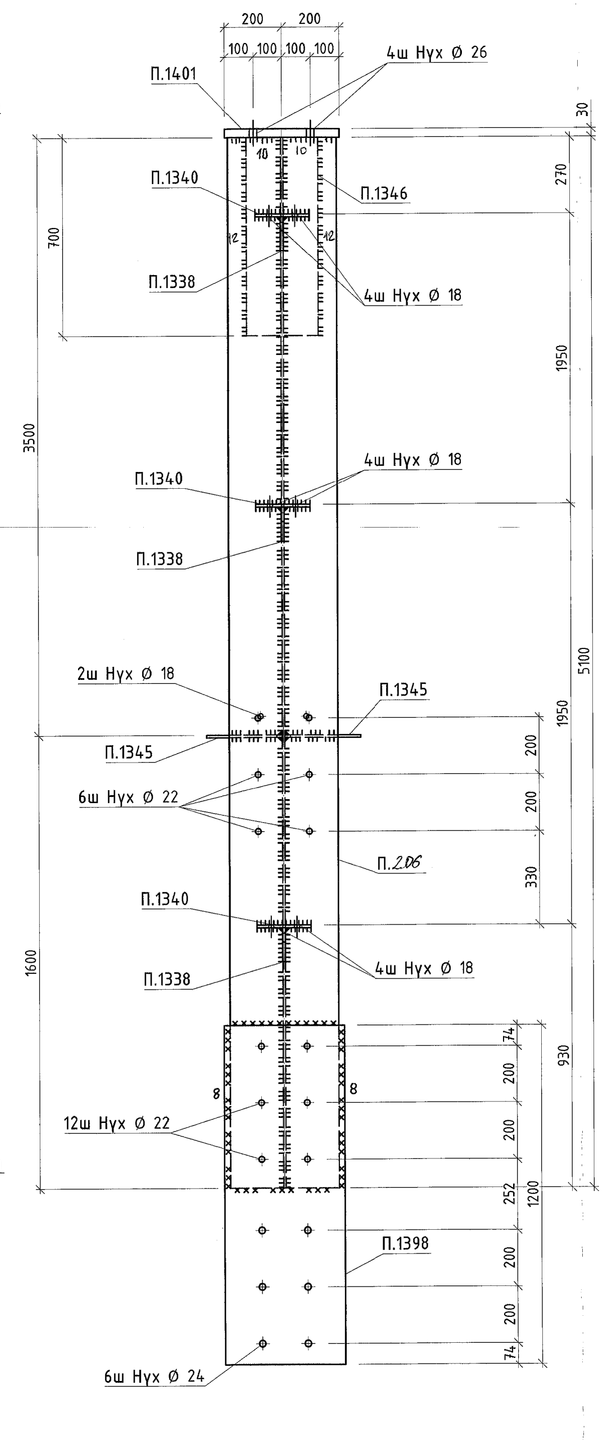

Эдэлхүүн П1338

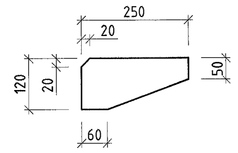

Эдэлхүүн П1345

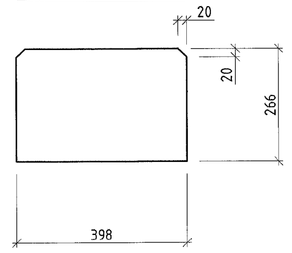

МАТЕРИАЛЫН ТУУВЭР

Марк	Огтлол	Урт, мм	Тоо, ш	Жин, кг		Материал
				Нэгж	Нийт	
БДХ1					1022,2	
П.206-1	400x12	5100	1	192,2	192,2	С355
П.206-2	380x22	5100	2	334,7	669,4	С355
П.1338	PL 10x120	250	3	2.3	6.9	С245
П.1340	PL 10x190	250	3	3.7	11.1	С245
П.1345	PL 8x266	398	2	6.6	13.2	С345
П.1346	PL 40x250	700	1	54.9	54.9	С345
П.1401	PL 30x400	494	1	46.1	46.1	С345
П.1406	PL 20x420	1200	1	78.4	78.4	С345
БДХ2					1072,2	
П.206-1	400x12	5100	1	192,2	192,2	С355
П.206-2	380x22	5100	2	334,7	669,4	С355
П.1338	PL 10x120	250	3	2.3	6.9	С245
П.1340	PL 10x190	250	3	3.7	11.1	С245
П.1345	PL 8x266	398	2	6.6	13.2	С345
П.1346	PL 40x250	700	1	54.9	54.9	С345
П.1398	PL 20x420	1200	1	78.4	78.4	С345
П.1401	PL 30x400	494	1	46.1	46.1	С345

БЭЛТГЭЦ

Марк	Тоо, ш	Жин, кг	
		Нэгж	Нийт
БДХ1	6	1072,2	6433,2
БДХ2	6	1072,2	6433,2
Гагнаасын жин /0.01/			128,6
Нийт			12866,4

ГАНГИЙН СОНГОЛТ

Огтлол	Жин, кг	ГОСТ
PL 22	8032,8	19903-97
PL 10	246,0	19903-97
PL 20	940.8	19903-97
PL 30	553.2	19903-97
PL 40	658.8	19903-97
PL 12	2 306,4	19903-97
PL 8	158,4	19903-97
Нийт	12866,4	

А - А

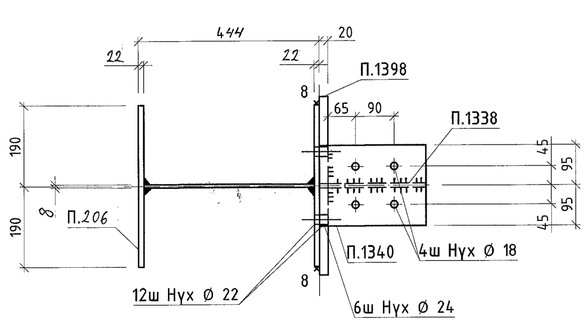

В - В

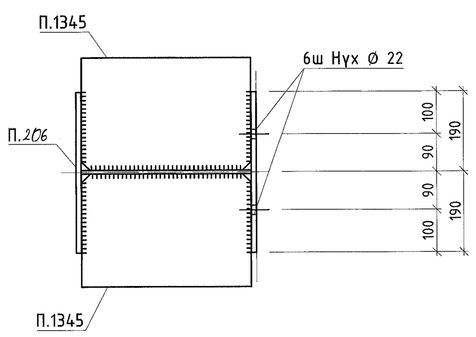

С - С

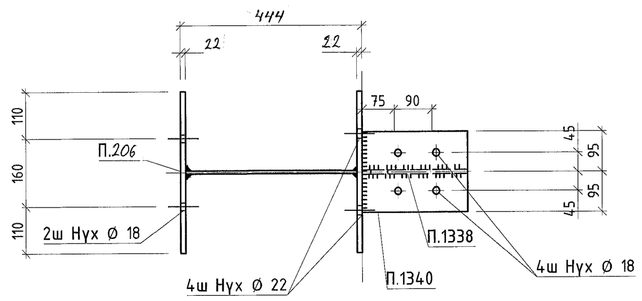

D - D

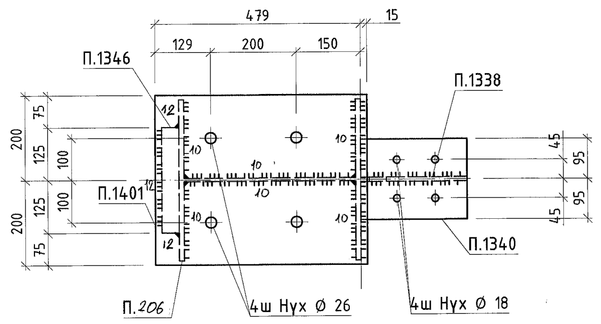

1. Ерөнхий өргөлийг хүүдэс 1-ээс хар.
2. Угсралтын схемийг 2-25-р хүүдэснээс хар.
3. Тэнцэлгүйгээс бусад гагнаасын өндөр 6 мм.
   Электрод /342А/ ГОСТ 9467-75.

"Эрдэнэт үйлдвэр"ТӨҮГ ЭТХ	"Эрдэнэт үйлдвэр" ТӨҮГ. Засвар механикийн завод Механик цехийн өргөтгөл				Үе шат: А.З
	БДХ1,БДХ2				
Захирал	Д.Тамир	ЕГ Шифр: 21.15.049	Масштаб: 1:10,1:15		Огноо: Rev0
Э.Е.И	Т.Намсрайсүрэн				
Тэрөөлэх инж.	А.Хатантуул	ТГ Шифр:	Зурмайн дугаар: ГБ- 058		Хуудас: 289
Шалгасан	А.Хатантуул				
Гүйцэтгэсэн	Х.Галхүү				

А.1

БДХЗ 1:10

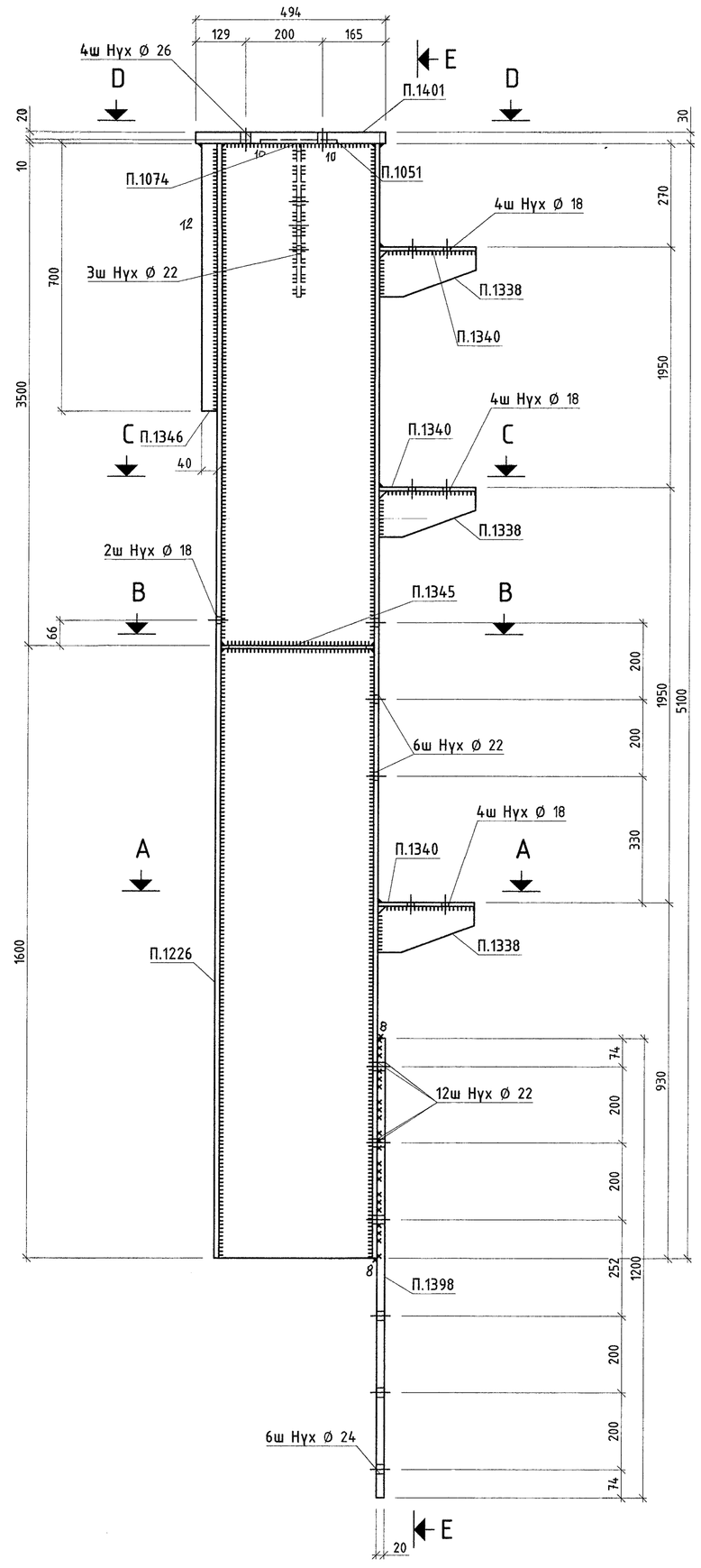

Е – Е

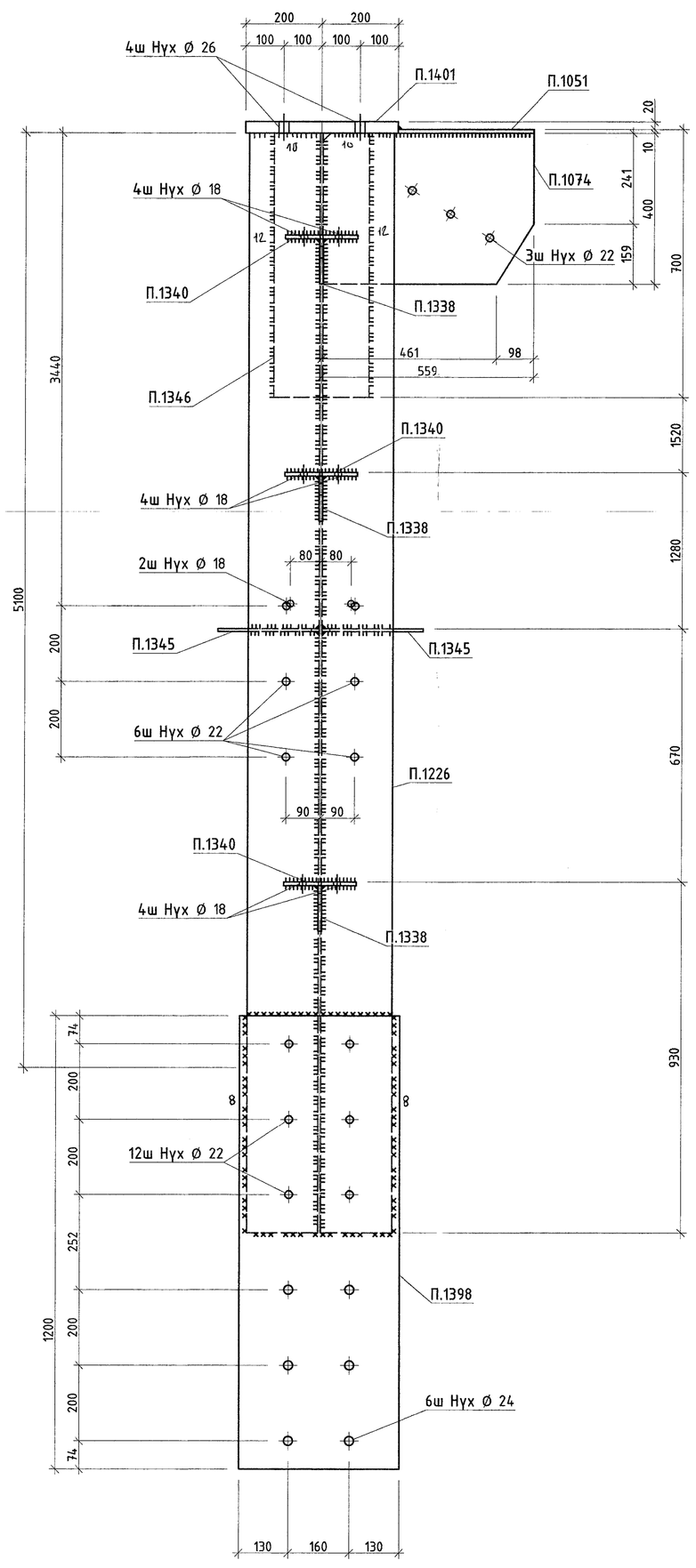

А – А

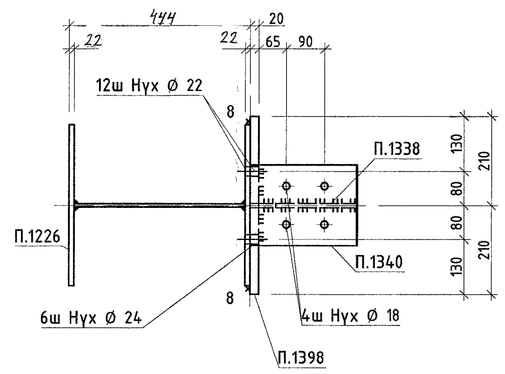

Эдэлхүүн П1345

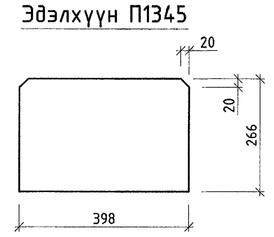

Эдэлхүүн П1074

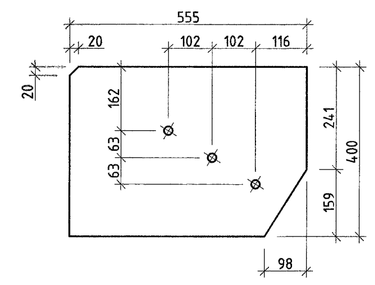

МАТЕРИАЛЫН ТҮҮВЭР

Марк	Огтлол	Урт, мм	Тоо, ш	Жин, кг Нэгж	Жин, кг Нийт	Материал
БДХЗ					1098,8	
П.1226-1	400x12	5100	1	192,2	192,2	С355
П.1226-2	380x22	5100	2	334,7	669,4	С355
П.1051	PL 10x200	359	1	5.6	5.6	С345
П.1074	PL 12x400	555	1	20.8	20.8	С345
П.1345	PL 8x266	398	2	6.6	13.2	С345
П.1401	PL 30x400	494	1	46.3	46.3	С345
П.1346	PL 40x250	700	1	54.6	54.6	С345
П.1398	PL 20x420	1200	1	78.6	78.6	С345
П.1338	PL 10x120	250	3	2.3	7.0	С245
П.1340	PL 10x190	250	3	3.7	11.1	С245

БЭЛТГЭЦ

Марк	Тоо, ш	Жин, кг Нэгж	Жин, кг Нийт
БДХЗ	1	1098,8	1098,8
Гагнаасын жин /0.01/			10,9
Нийт			1098,8

ГАНГИЙН СОНГОЛТ

Огтлол	Жин, кг	Үндэслэл
PL 10	23.7	19903-97
PL 22	669,4	19903-97
PL 20	78.6	19903-97
PL 30	46.3	19903-97
PL 40	54.6	19903-97
PL 8	13,2	19903-97
PL 12	213	19903-97
Нийт	1033,3	

В – В

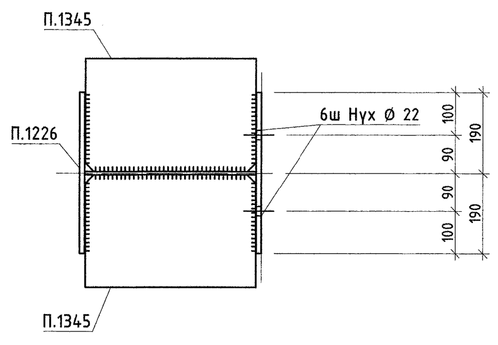

С – С

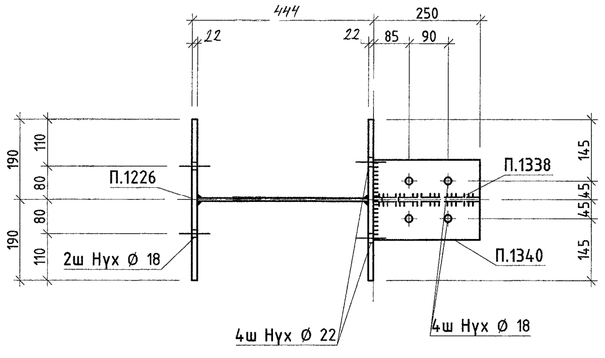

D – D

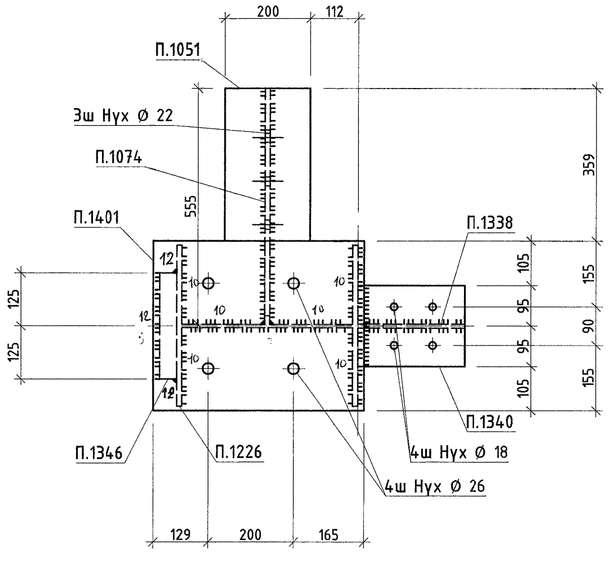

1. Ерөнхий өгөгдлийг хуудас 1-ээс хар.
2. Үсгэрлэлтийн схемийг 2-23-р хуудаснаас хар.
3. Тэмдэглэгээнээс бусад гагнаасын өндөр 6мм. Электрод /342А/ ГОСТ 9467-75.

"Эрдэнэт үйлдвэр" ТӨҮГ ЭТХ	"Эрдэнэт үйлдвэр" ТӨҮГ. Засвар механикийн завод Механик цехийн ерөнхөл				Үе шат: А.З
	БДХЗ				
	Захирал	Д.Тамир	ЕГ Шифр: 21.15.049	Масштаб: 1:10	Огноо: Rev0
	З.Е.И	Т.Намсрайсүрэн			
	Тэргүүлэх инж.	А.Хатантуул			
	Шалгасан	А.Хатантуул	ТГ Шифр:	Эдрийн дугаар: ГБ- 059	Хуудас: 289
	Гүйцэтгэсэн	Х.Галхүү			

А.1

БДХ4 1:10

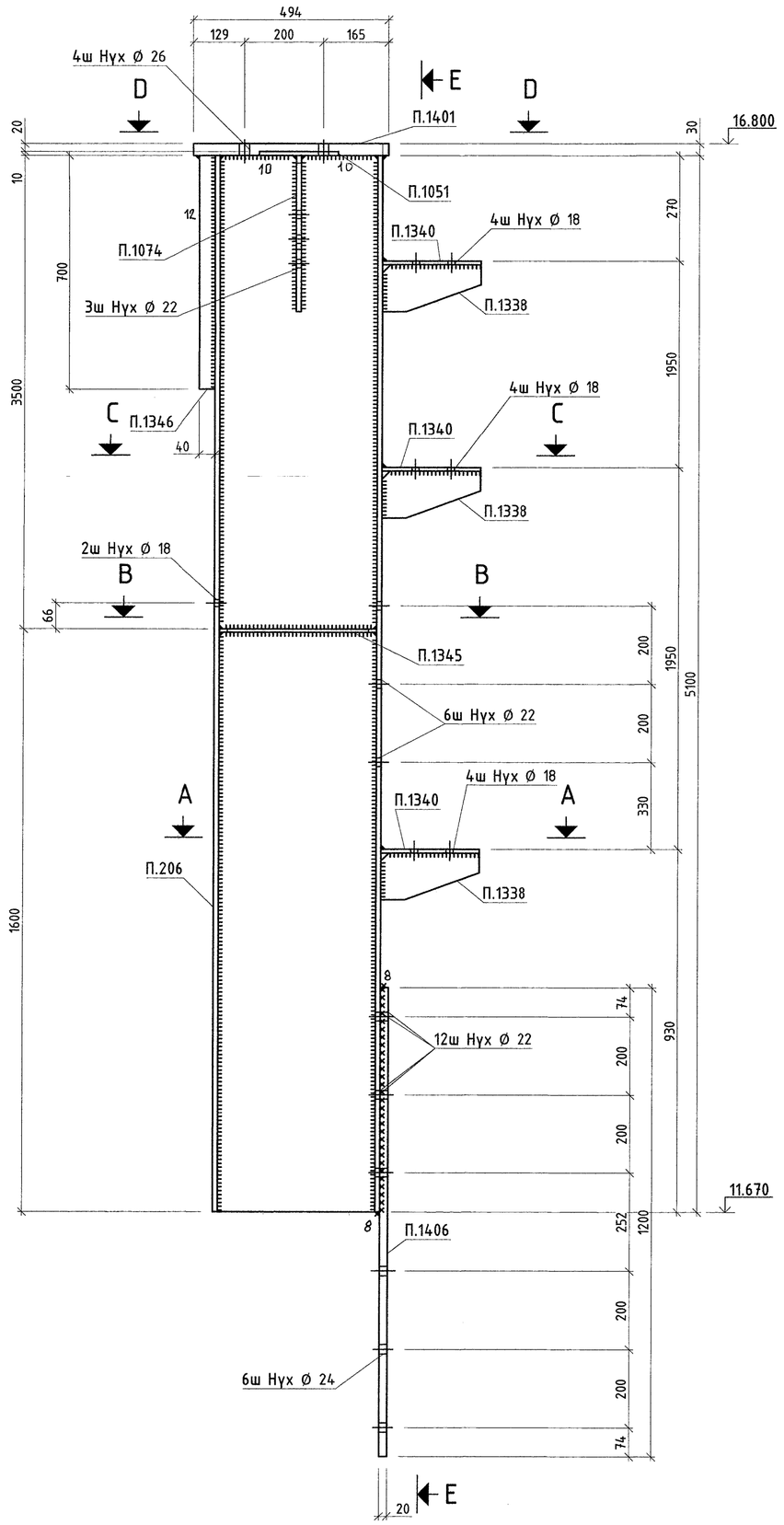

E - E

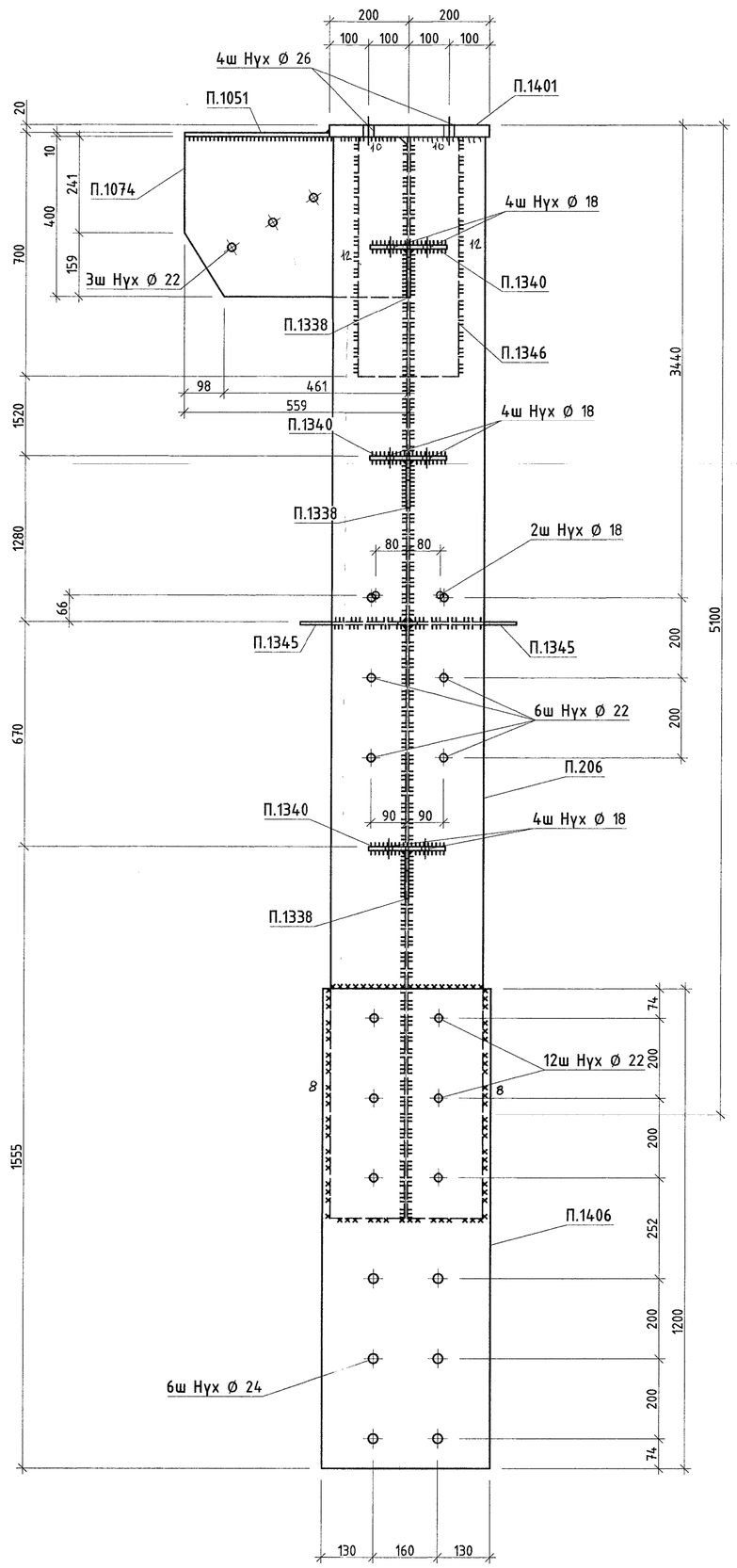

A - A

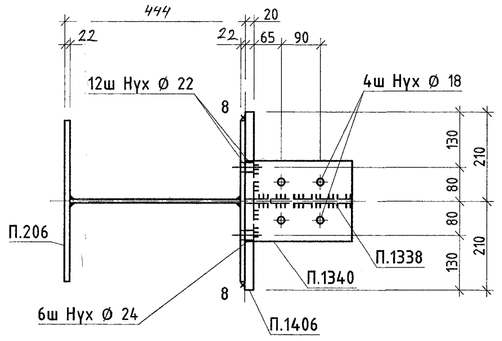

Эдэлхүүн П1345

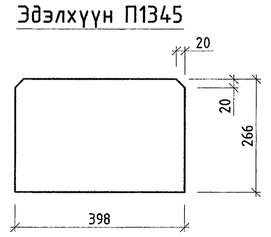

Эдэлхүүн П1074

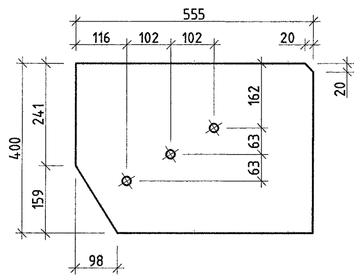

МАТЕРИАЛЫН ТУУВЭР

Марк	Огтлол	Урт, мм	Тоо, ш	Жин, кг		Материал
				Нэгж	Нийт	
БДХ4					1098,8	
П.206-1	400x12	5100	1	192,2	192,2	С355
П.206-2	380x22	5100	2	334,7	669,4	С355
П.1051	PL 10x200	359	1	5.6	5.6	С345
П.1074	PL 12x400	555	1	20.8	20.8	С345
П.1338	PL 10x120	250	3	2.3	7.0	С245
П.1340	PL 10x190	250	3	3.7	11.1	С245
П.1345	PL 8x266	398	2	6.6	13.2	С345
П.1346	PL 40x250	700	1	54.6	54.6	С345
П.1401	PL 30x400	494	1	46.3	46.3	С345
П.1406	PL 20x420	1200	1	78.6	78.6	С345

БЭЛТГЭЦ

Марк	Тоо, ш	Жин, кг	
		Нэгж	Нийт
БДХ4	1	1098,8	1098,8
Гагнаасын жин /0.01/			10,9
Нийт			1098,8

ГАНГИЙН СОНГОЛТ

Огтлол	Жин, кг	ГОСТ
PL 10	23.7	19903-97
PL 22	669,4	19903-97
PL 20	78.6	19903-97
PL 30	46.3	19903-97
PL 40	54.6	19903-97
PL 8	13,2	19903-97
PL 12	213	19903-97
Нийт	1098,8	

B - B

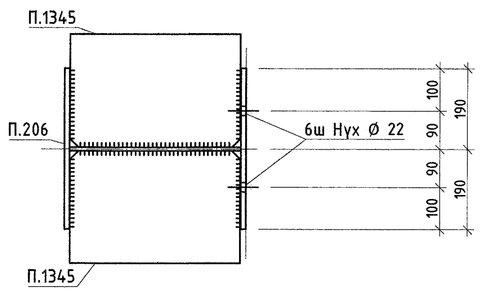

C - C

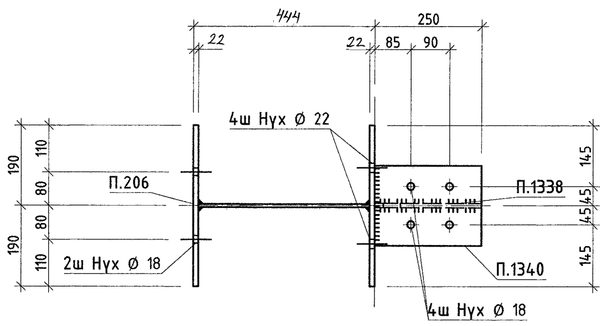

D - D

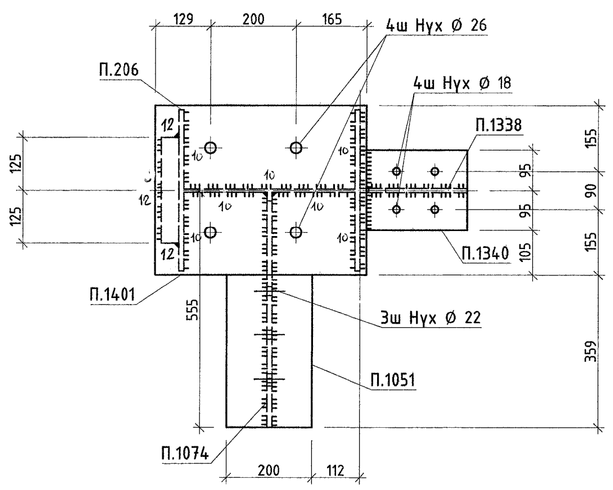

1. Ерөнхий өгөгдлийг хүүдас 1-ээс хар.
2. Угсралтын схемийг 2-23-р хүүдаснаас хар.
3. Тэмдэглэснээс бусад гагнаасын өндөр 6мм. Электрод /342А/ ГОСТ 9467-75.

"Эрдэнэт үйлдвэр" ТӨҮГ ЗТХ	"Эрдэнэт үйлдвэр" ТӨҮГ. Засвар механикийн завод Механик цехийн өргөтгөл					Уе шат: А.З
	БДХ4					
Захирал		Д.Тамир	ЕГ Шифр: 21.15.049	Масштаб: 1:10		Огноо: Rev0
З.Е.И		Т.Намсрайсүрэн				
Тэргүүлэх инж.		А.Хатантуул	ТГ Шифр:	Эдгээгийн дугаар: ГБ- 060		Хуудас: 289
Шалгасан		А.Хатантуул				
Гүйцэтгэсэн		Х.Галхүү				

A.1

БДХ5 1:10

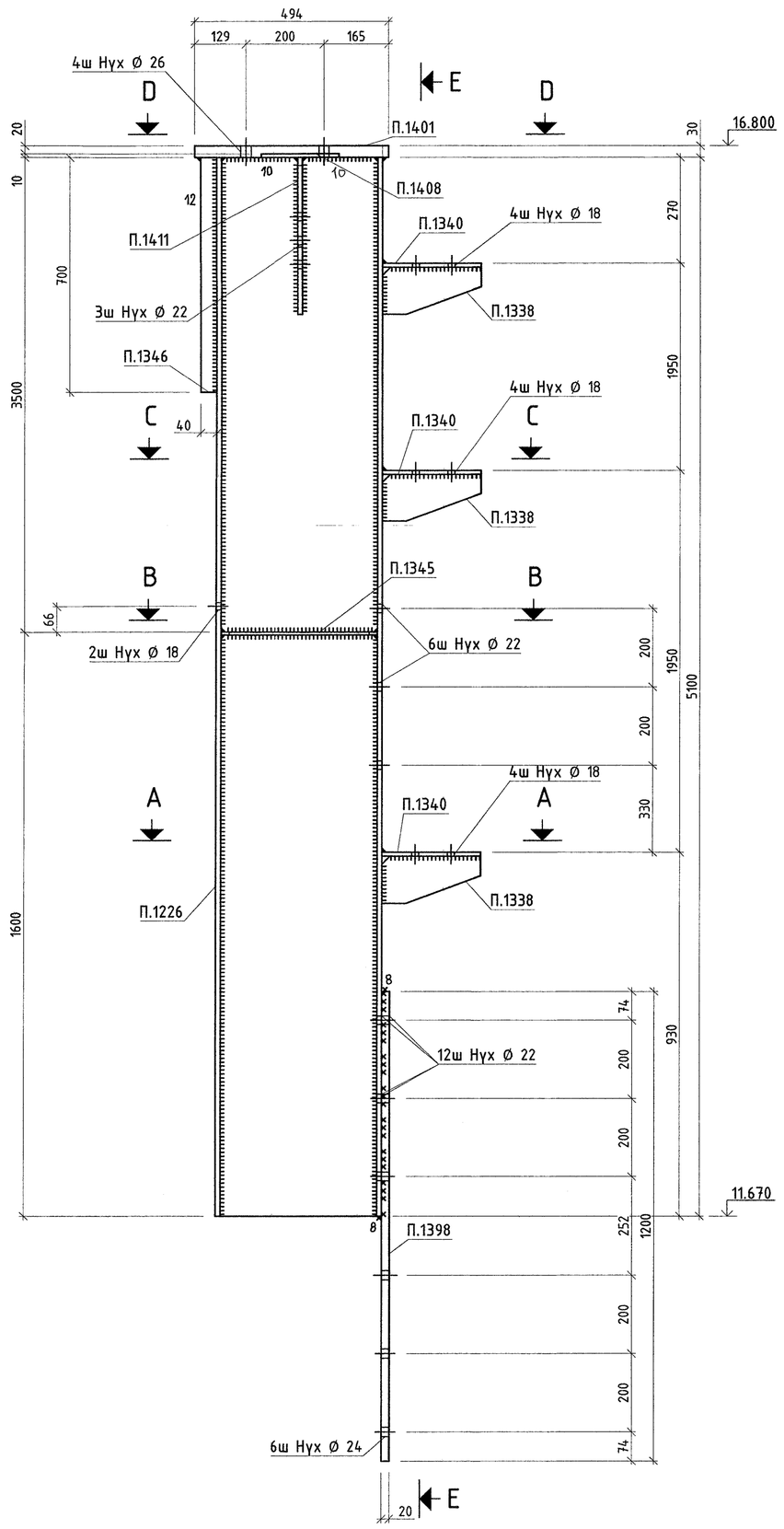

E – E

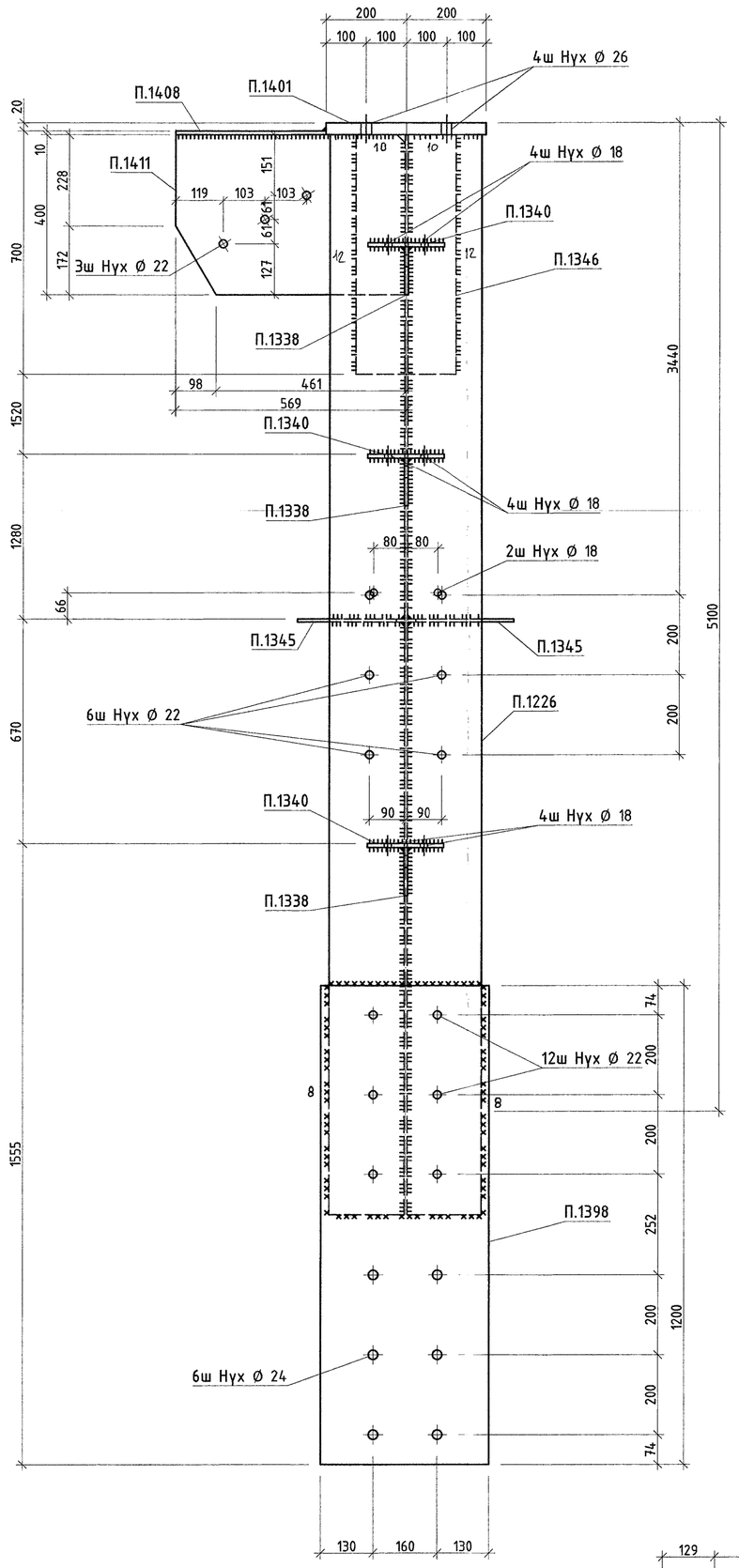

A – A

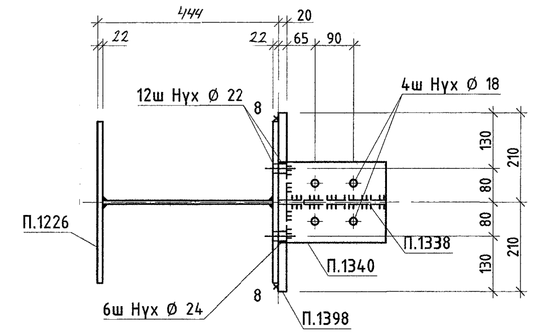

Эдэлхүүн П1345

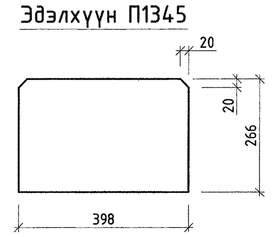

Эдэлхүүн П1411

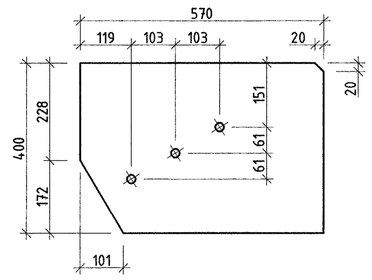

МАТЕРИАЛЫН ТУУВЭР

Марк	Огтлол	Урт, мм	Тоо, ш	Жин, кг		Материал
				Нэгж	Нийт	
БДХ5					1099,5	
П.1226-1	400x12	5100	1	192,2	192,2	С355
П.1226-2	380x22	5100	2	334,7	669,4	С355
П.1338	PL 10x120	250	3	2.3	7.0	С245
П.1340	PL 10x190	250	3	3.7	11.1	С245
П.1345	PL 8x266	398	2	6.6	13.2	С345
П.1346	PL 40x250	700	1	54.6	54.6	С345
П.1398	PL 20x420	1200	1	78.6	78.6	С345
П.1401	PL 30x400	494	1	46.3	46.3	С345
П.1408	PL 10x200	374	1	5.8	5.8	С345
П.1411	PL 12x400	570	1	21.3	21.3	С345

БЭЛТГЭЦ

Марк	Тоо, ш	Жин, кг	
		Нэгж	Нийт
БДХ5	1	1099,5	1099,5
Гагнаасын жин /0.01/			10,9
Нийт			1099,5

ГАНГИЙН СОНГОЛТ

Огтлол	Жин, кг	ГОСТ
PL 10	24.0	19903-97
PL 22	669,4	19903-97
PL 20	78.6	19903-97
PL 30	46.3	19903-97
PL 40	54.6	19903-97
PL 8	13,2	19903-97
PL 12	213,5	19903-97
Нийт	1099,5	

B – B

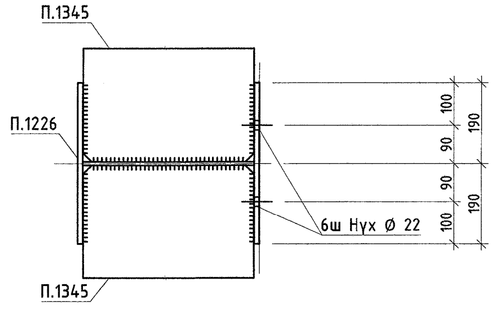

C – C

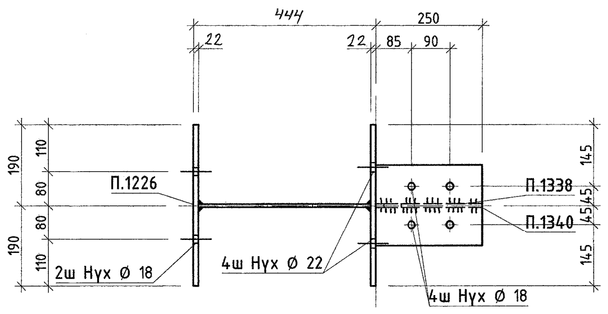

D – D

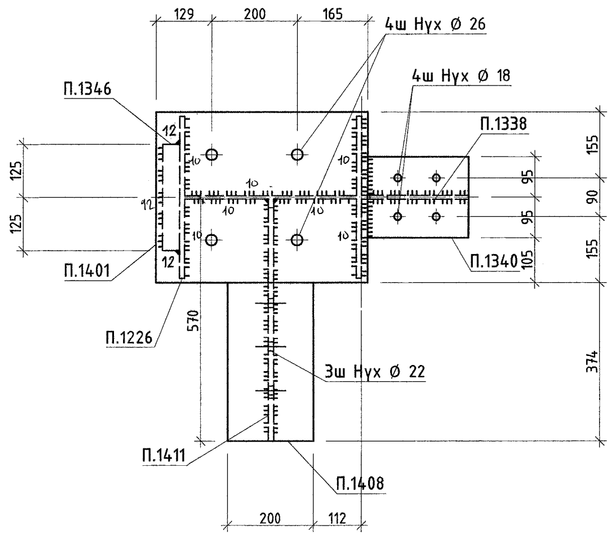

1. Ерөнхий өөгдлийг хуудас 1-ээс хар.
2. Угсралтын схемийг 2-23-р хуудаснаас хар.
3. Тэмдэглэснээс бусад гагнаасын өндөр 6мм. Электрод /342А/ ГОСТ 9467-75.

"Эрдэнэт үйлдвэр" ТӨҮГ. Засвар механикийн завод Механик цехийн өрөгтөл					
БДХ5					Үе шат: А.З
Захирал	Д.Тамир	ЕГ Шифр: 21.15.049	Масштаб: 1:10		Өгөгдөл: Rev0
З.ЕИ	Т.Намсрайсүрэн				
Тэрөөлэх инж.	А.Хаанантуул	ТГ Шифр:	Зурагийн дугаар: ГБ- 061		Хуудас: 289
Шалгасан	А.Хаанантуул				
Гүйцэтгэсэн	Х.Галхүү				
"Эрдэнэт үйлдвэр"ТӨҮГ ЭТХ					

БДХ6 1:10

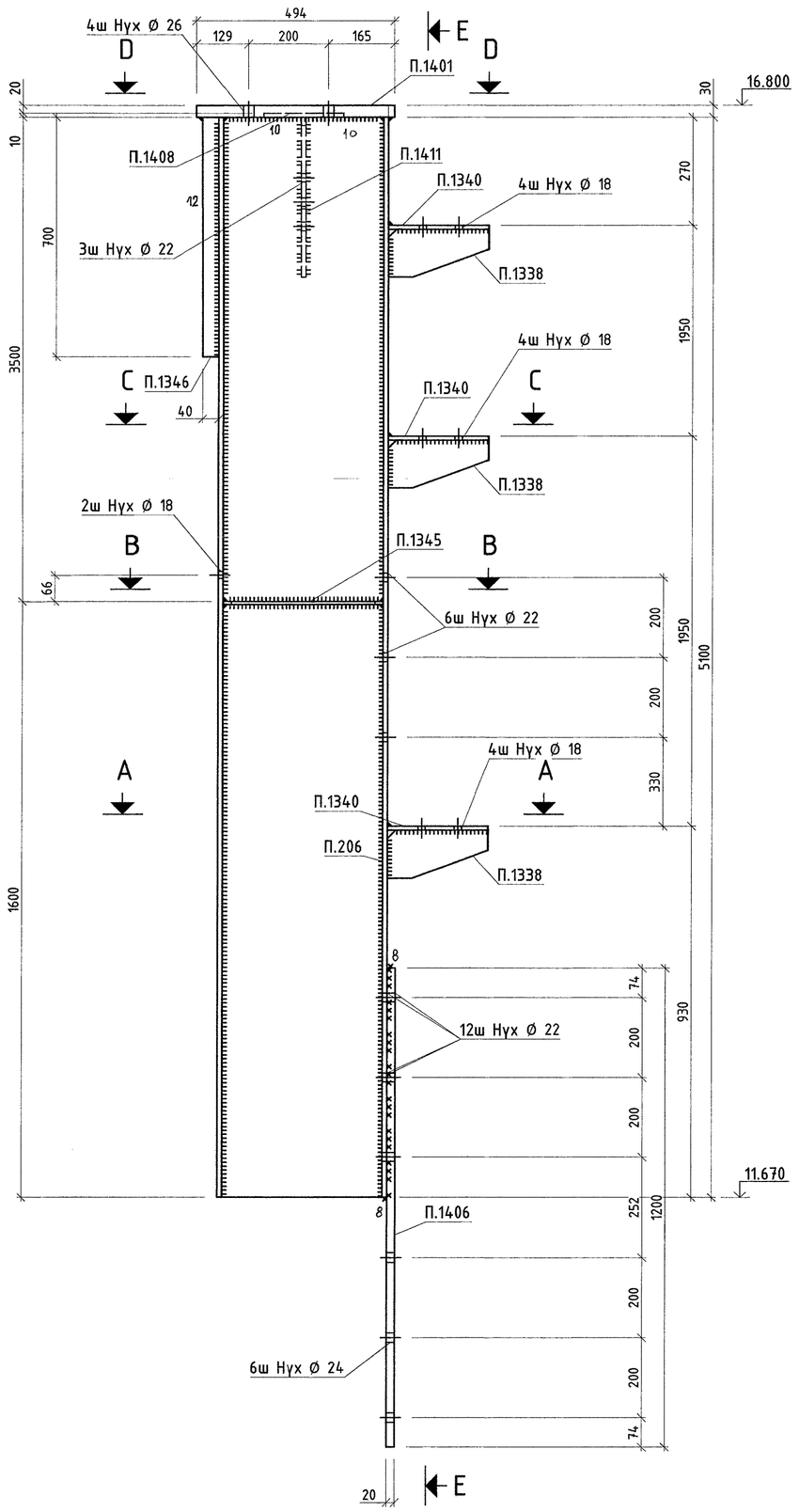

E – E

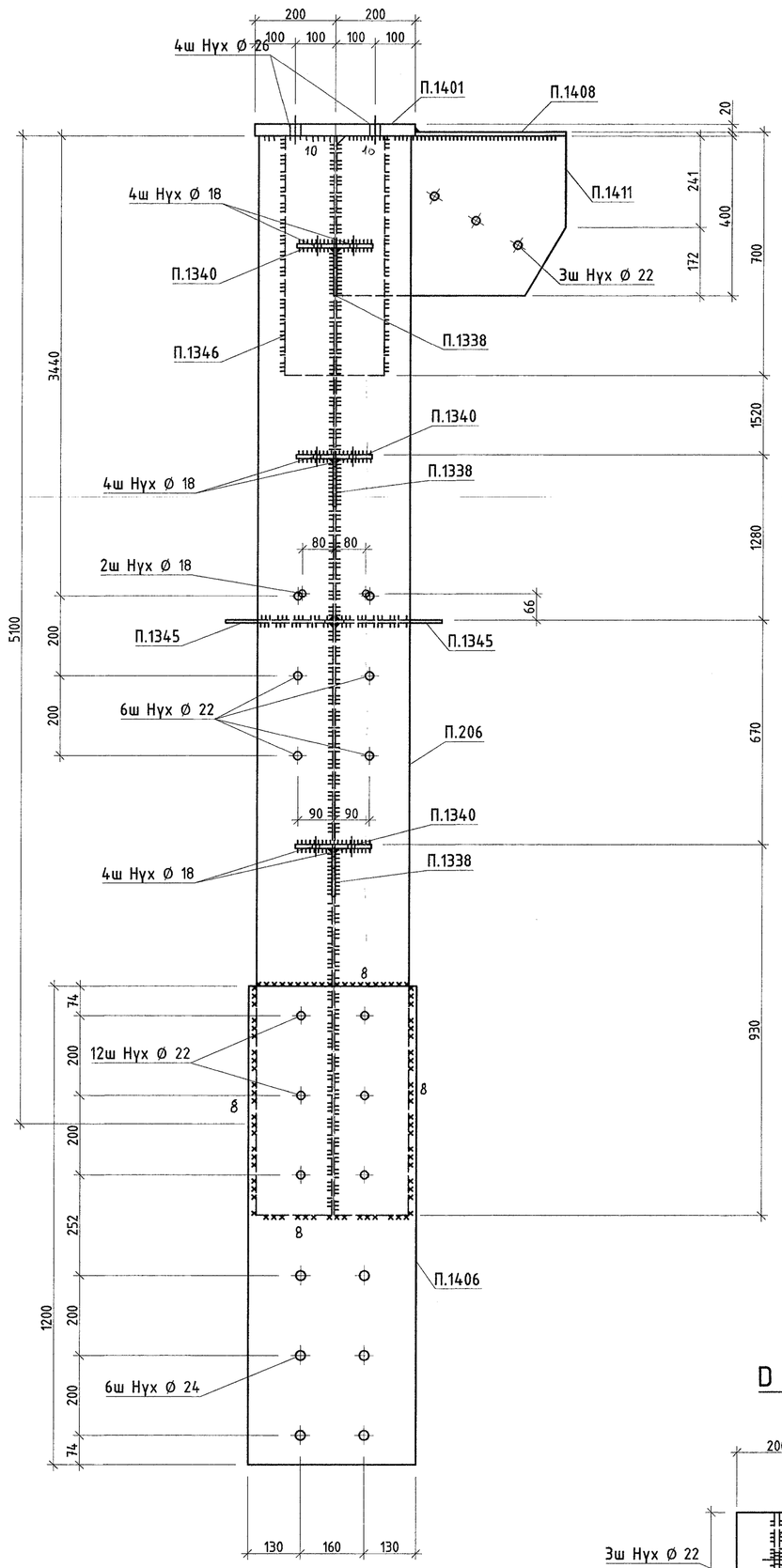

A – A

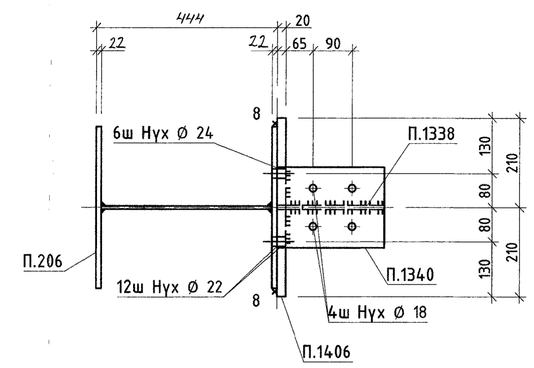

Эдэлхүүн П1345

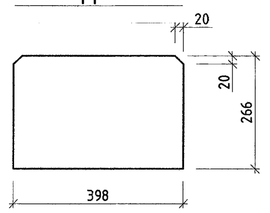

Эдэлхүүн П1411

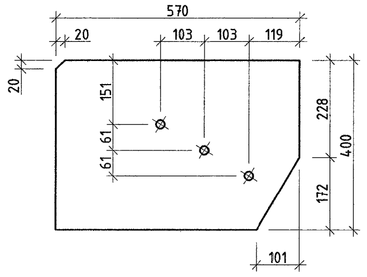

D – D

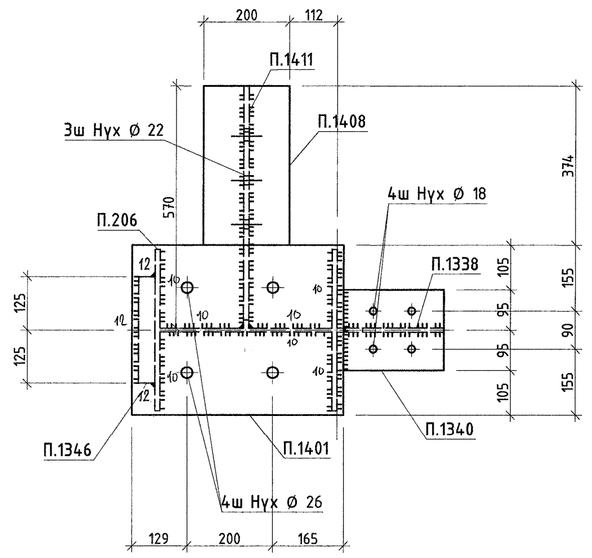

B – B

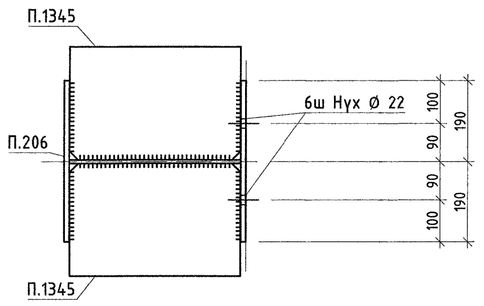

C – C

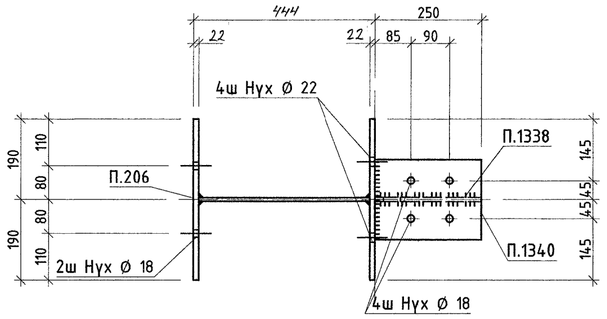

МАТЕРИАЛЫН ТУУВЭР

Марк	Огтлол	Урт, мм	Тоо, ш	Жин, кг		Материал
				Нэгж	Нийт	
БДХ6					1099,5	
П.1226-1	400x12	5100	1	192,2	192,2	С355
П.1226-2	380x22	5100	2	334,7	669,4	С355
П.1338	PL 10x120	250	3	2.3	7.0	С245
П.1340	PL 10x190	250	3	3.7	11.1	С245
П.1345	PL 8x266	398	2	6.6	13.2	С345
П.1346	PL 40x250	700	1	54.6	54.6	С345
П.1401	PL 30x400	494	1	46.3	46.3	С345
П.1406	PL 20x420	1200	1	78.6	78.6	С345
П.1408	PL 10x200	374	1	5.8	5.8	С345
П.1411	PL 12x400	570	1	21.3	21.3	С345

БЭЛТГЭЦ

Марк	Тоо, ш	Жин, кг	
		Нэгж	Нийт
БДХ6	1	1099,5	1099,5
Гагнаасын жин /0.01/			10,9
Нийт			1099,5

ГАНГИЙН СОНГОЛТ

Огтлол	Жин, кг	ГОСТ
PL 10	24.0	19903-97
PL 22	669,4	19903-97
PL 20	78.6	19903-97
PL 30	46.3	19903-97
PL 40	54.6	19903-97
PL 8	13,2	19903-97
PL 12	213,5	19903-97
Нийт	1099,5	

1. Ерөнхий өгөгдлийг хуудас 1-ээс хар.
2. Угсралтын схемийг 2-23-р хуудаснаас хар.
3. Тэмдэглэгээгүй бусад гагнаасын өндөр 6мм. Электрод /Э42А/ ГОСТ 9467-75.

"Эрдэнэт үйлдвэр" ТӨҮГ. Засвар механикийн завод Механик цехийн өргөтгөл					Ує шат: А.З
	БДХ6				
Захирал	Д.Тамир	ЕГ Шифр: 21.15.049	Масштаб: 1:10		Огноо: Rev0
З.Е.И	Т.Нямсрайсүрэн				
Тэргүүлэх инж.	А.Хатантуул	ТГ Шифр:	Зурвасын дугаар: ГБ- 062		Хуудас: 289
Шалгасан	А.Хатантуул				
Гүйцэтгэсэн	Х.Галхүү				
"Эрдэнэт үйлдвэр"ТӨҮГ ЭТХ					

БДХ7 1:10

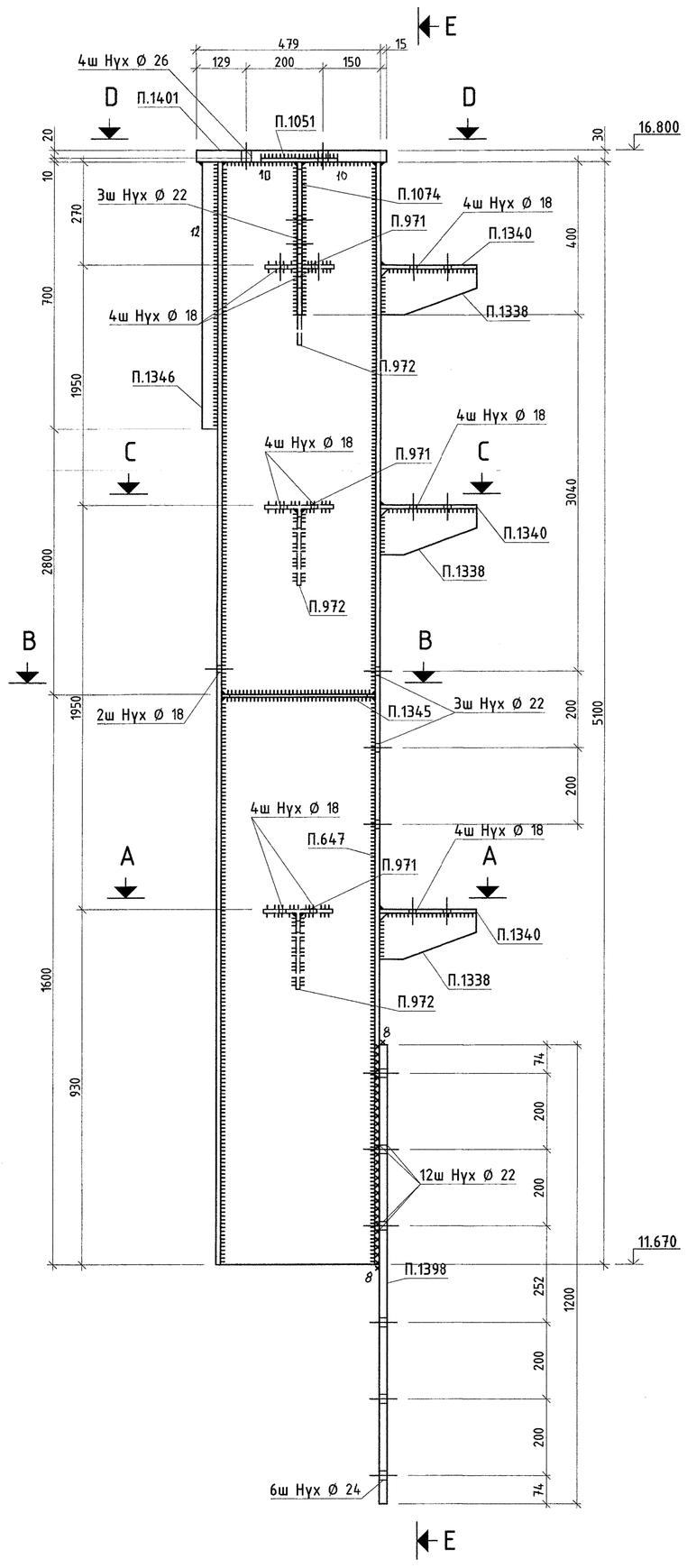

Е – Е

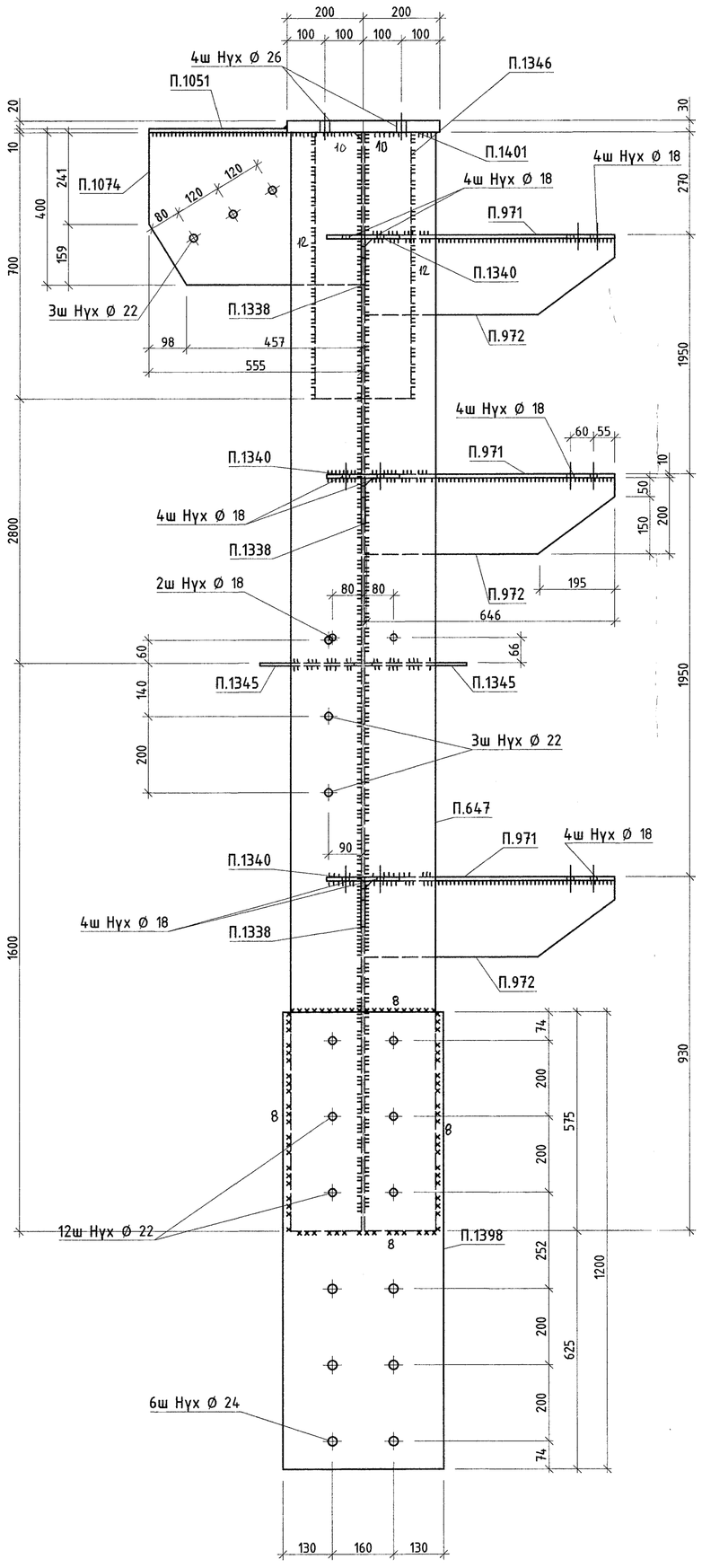

А – А

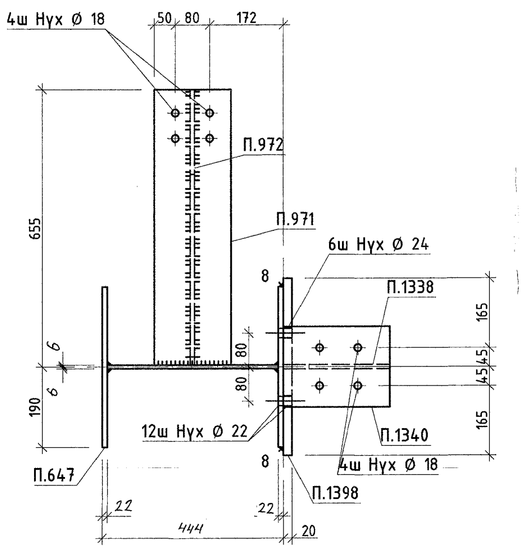

В – В

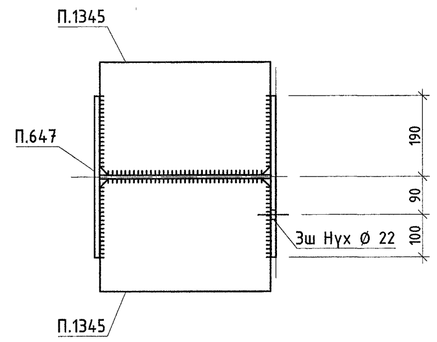

С – С

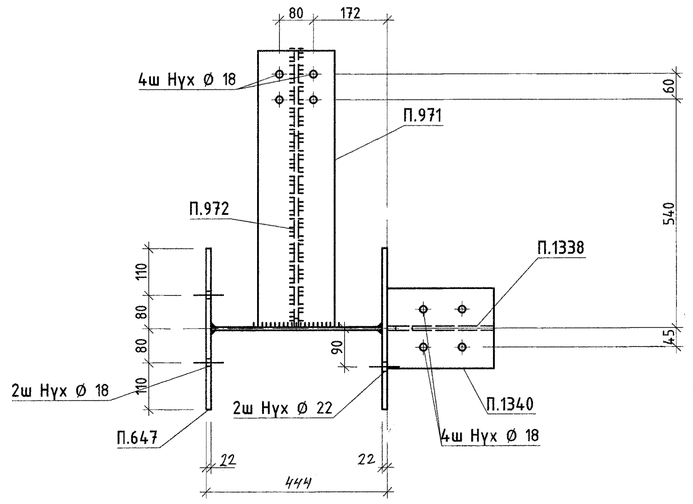

D – D

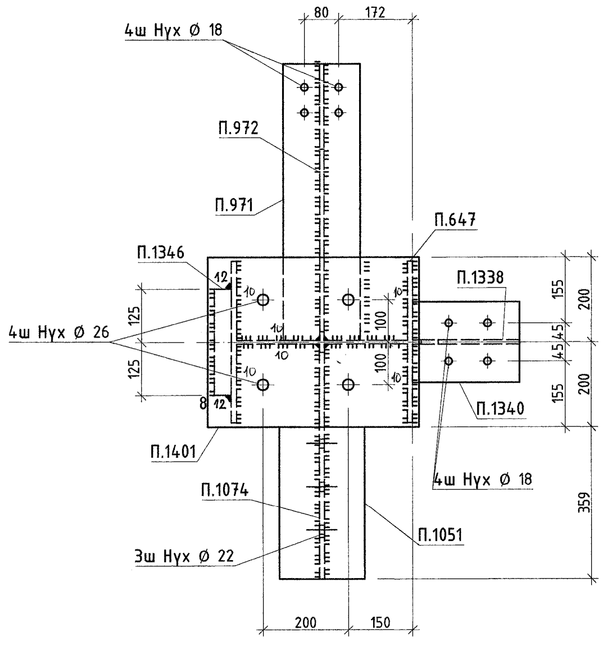

Эдэлхүүн П1345

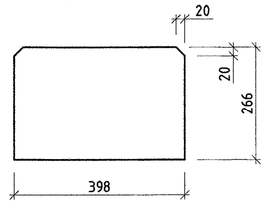

Эдэлхүүн П1074

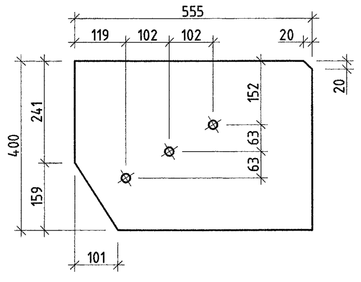

МАТЕРИАЛЫН ТУУВЭР

Марк	Огтлол	Урт, мм	Тоо, ш	Жин, кг		Материал
				Нэгж	Нийт	
БДХ7					1156,6	
П.647-1	400x12	5100	1	192,2	192,2	С 355
П.647-2	380x22	5100	2	334,7	669,4	С 355
П.971	PL 10x180	651	3	9.1	27.4	С 345
П.972	PL 10x200	651	3	10.2	30.5	С 345
П.1051	PL 10x200	359	1	5.6	5.6	С 345
П.1074	PL 12x400	555	1	20.8	20.8	С 345
П.1338	PL 10x120	250	3	2.3	7.0	С245
П.1340	PL 10x190	250	3	3.7	11.1	С245
П.1345	PL 8x266	398	2	6.6	13.2	С 345
П.1027	PL 40x250	700	1	54.6	54.6	С 345
П.1028	PL 20x420	1200	1	78.6	78.6	С 345
П.1026	PL 30x400	494	1	46.2	46.2	С 345.

БЭЛТГЭЦ

Марк	Тоо, ш	Жин, кг	
		Нэгж	Нийт
БДХ7	1	1156,6	1156,6
Гагнаасын жин /0.01/			11,5
Нийт			1156,6

ГАНГИЙН СОНГОЛТ

Огтлол	Жин, кг	ГОСТ
PL 10	81.6	19903-97
PL 22	669,4	19903-97
PL 20	78.6	19903-97
PL 30	46.2	19903-97
PL 40	54.6	19903-97
PL 8	13,2	19903-97
PL 12	213	19903-97
Нийт	1156,6	

1. Ерөнхий өгөгдлийг хуудас 1-ээс хар.
2. Угсралтын схемийг 2-25-р хуудаснаас хар.
3. Тэмдэглэснээс бусад гагнаасын өндөр 6мм. Электрод /342А/ ГОСТ 9467-75.

"Эрдэнэт үйлдвэр" ТӨҮГ, Засвар механикийн завод
Механик цехийн өргөтгөл

БДХ7

Захирал	Д.Тамир	ЕГ Шифр:	Масштаб:	Огноо:	Үе шат: А.3
З.Е.И	Т.Намсрайсүрэн	21.15.049	1:10	Rev0	
Тэргүүлэх инж.	А.Хатантуул	ТГ Шифр:	Зургийн дугаар:	Хуудас:	
Шалгасан	А.Хатантуул		ГБ- 063	289	
Гүйцэтгэсэн	Х.Галхүү				

"Эрдэнэт үйлдвэр"ТӨҮГ ЗТХ

А.1

БДХ8 1:10

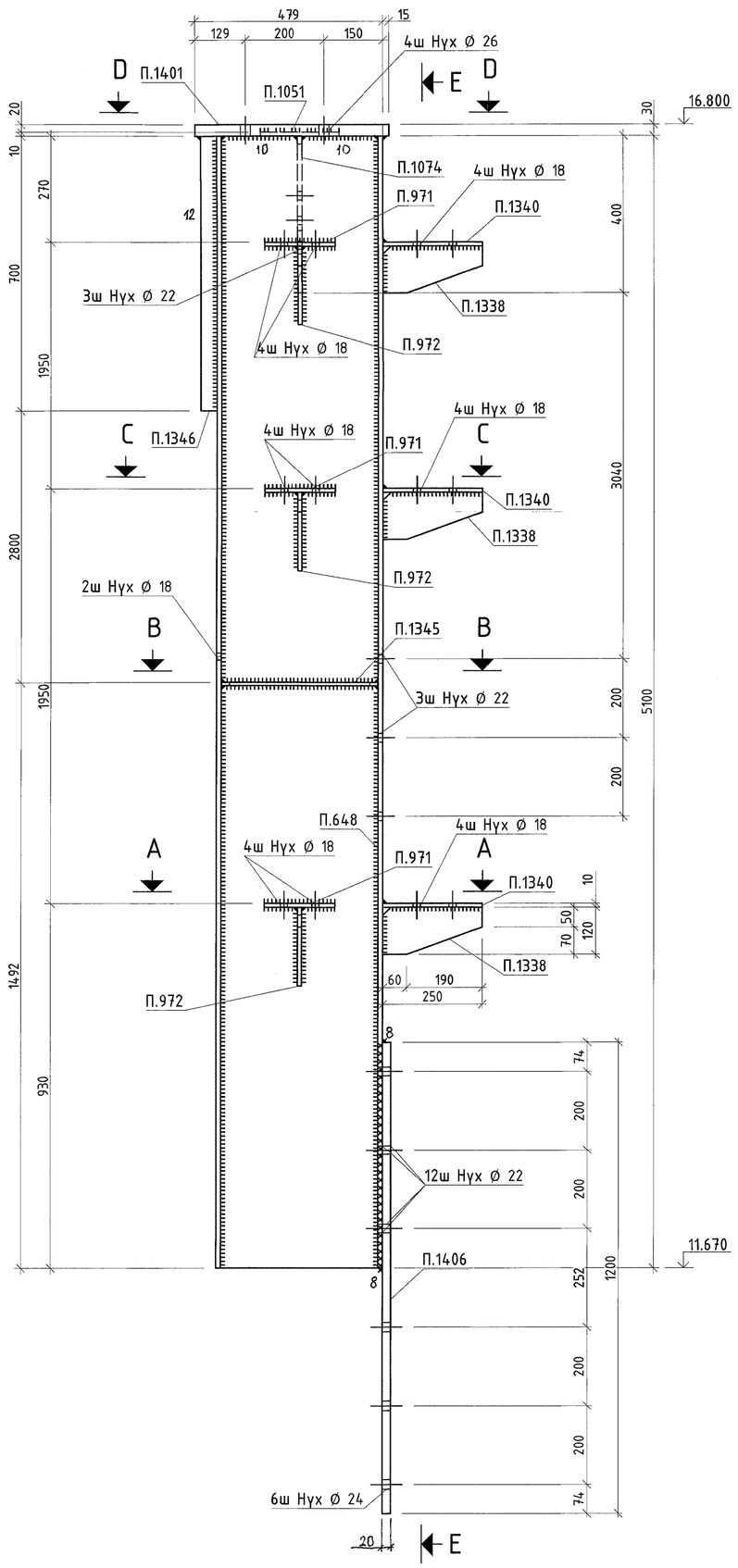

Е - Е

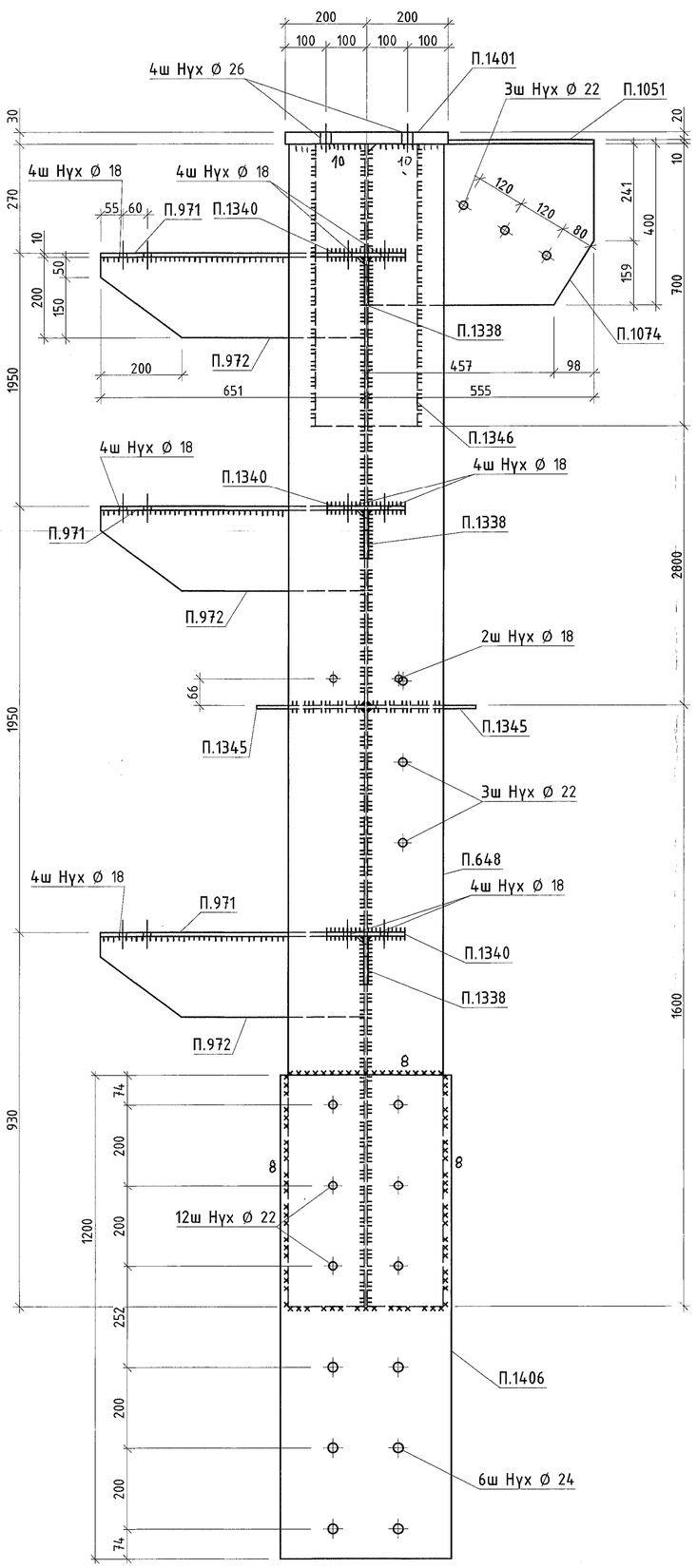

А - А

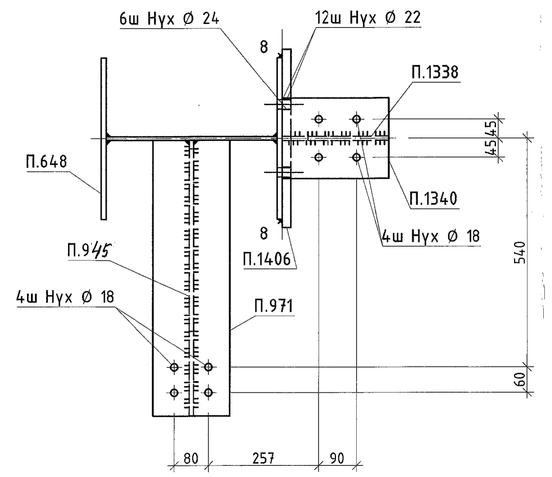

В - В

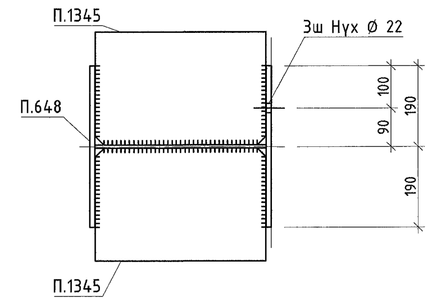

С - С

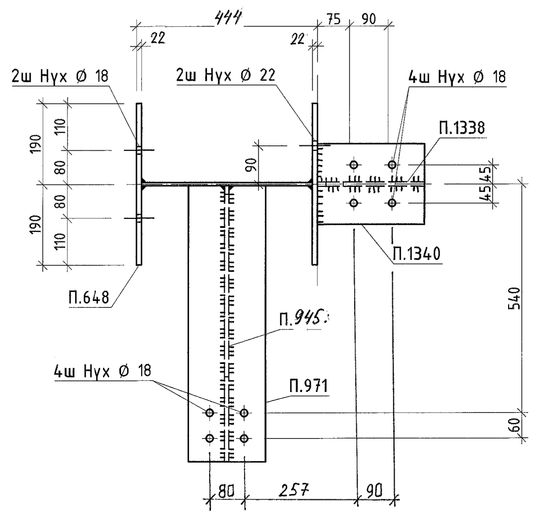

D - D

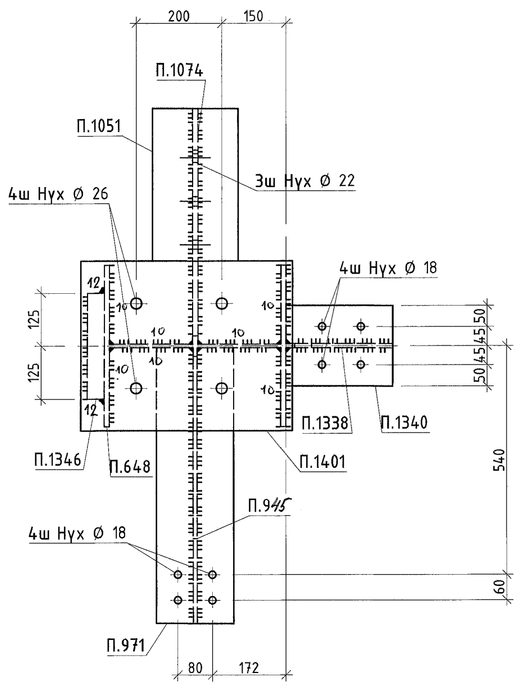

Эдэлхүүн П1345

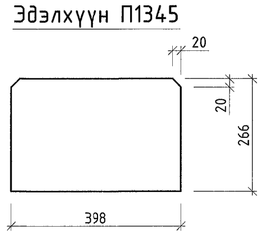

Эдэлхүүн П1074

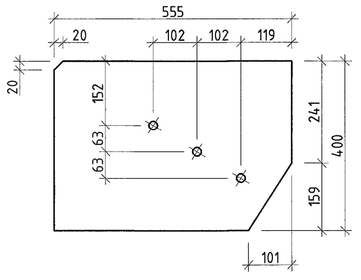

МАТЕРИАЛЫН ТҮҮВЭР

Марк	Огтлол	Урт, мм	Тоо, ш	Жин, кг Нэгж	Жин, кг Нийт	Материал
БДХ8					1156,6.	
П.648-1	400x12	5100	1	192,2	192,2	С355
П.648-2	380x22	5100	2	334,7	669,4	С355
П.971	PL 10x180	651	3	9.1	27.4	С
П.945	PL 10x200	651	3	10.2	30.5	С
П.1051	PL 10x200	359	1	5.6	5.6	С
П.1074	PL 12x400	555	1	20.8	20.8	С
П.1338	PL 10x120	250	3	2.3	7.0	С245
П.1340	PL 10x190	250	3	3.7	11.1	С245
П.1345	PL 8x266	398	2	6.6	13.2	С
П.1346	PL 40x250	700	1	54.6	54.6	С
П.1401	PL 30x400	494	1	46.2	46.2	С
П.1406	PL 20x420	1200	1	78.6	78.6	С

БЭЛТГЭЦ

Марк	Тоо, ш	Жин, кг Нэгж	Жин, кг Нийт
БДХ8	1	1156,6	1156,6.
Гагнаасын жин /0.01/			12
Нийт			1156,6.

ГАНГИЙН СОНГОЛТ

Огтлол	Жин, кг	ГОСТ
PL 10	81.6	19903-97
PL 12	213	19903-97
PL 20	78.6	19903-97
PL 30	46.2	19903-97
PL 40	54.6	19903-97
PL 8	13,2.	19903-97
PL 22	669,4	19903-97.
Нийт	1156,6.	

1. Ерөнхий өгөгдлийг хуудас 1-ээс хар.
2. Угсралтын схемийг 2-25-р хуудаснаас хар.
3. Тэмдэглэгээгүй бусад гагнаасын өндөр 6мм. Электрод /342А/ ГОСТ 9467-75.

"Эрдэнэт үйлдвэр" ТӨҮГ. Засвар механикийн завод Механик цехийн өргөтгөл					
"Эрдэнэт үйлдвэр"ТӨҮГ ЗТХ	БДХ8				Үе шат: А.З
Захирал	Д.Тамир	ЕГ Шифр: 21.15.049	Масштаб: 1:10		Огноо: Rev0
З.Е.И	Л.Намсрайсүрэн				
Тэргүүлэх инж.	А.Хатантуул	ТГ Шифр:	Эрэмгийн дугаар: ГБ- 064		Хуудас: 289
Шалгасан	А.Хатантуул				
Гүйцэтгэсэн	Х.Галхүү				

БДХ9 1:10

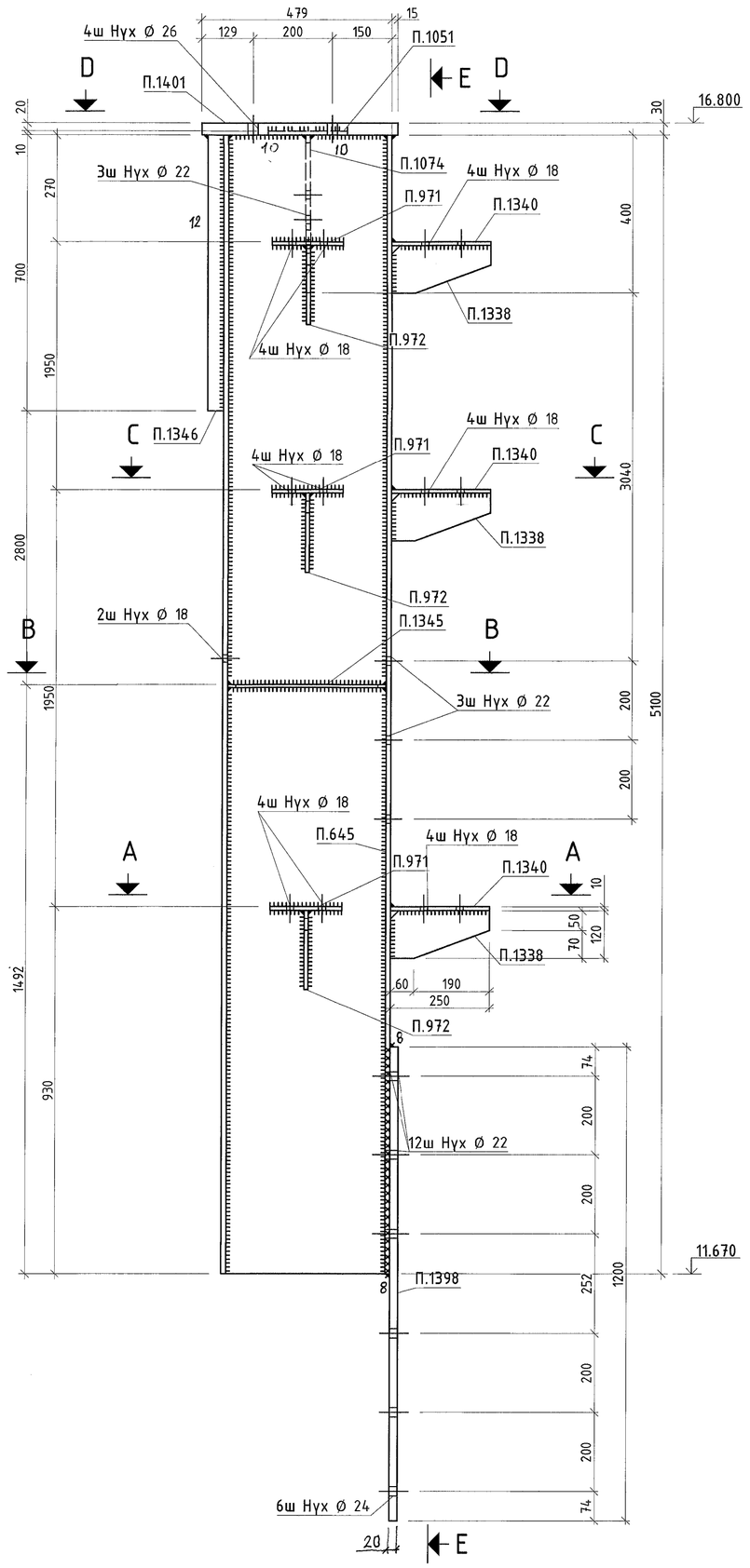

Е – Е

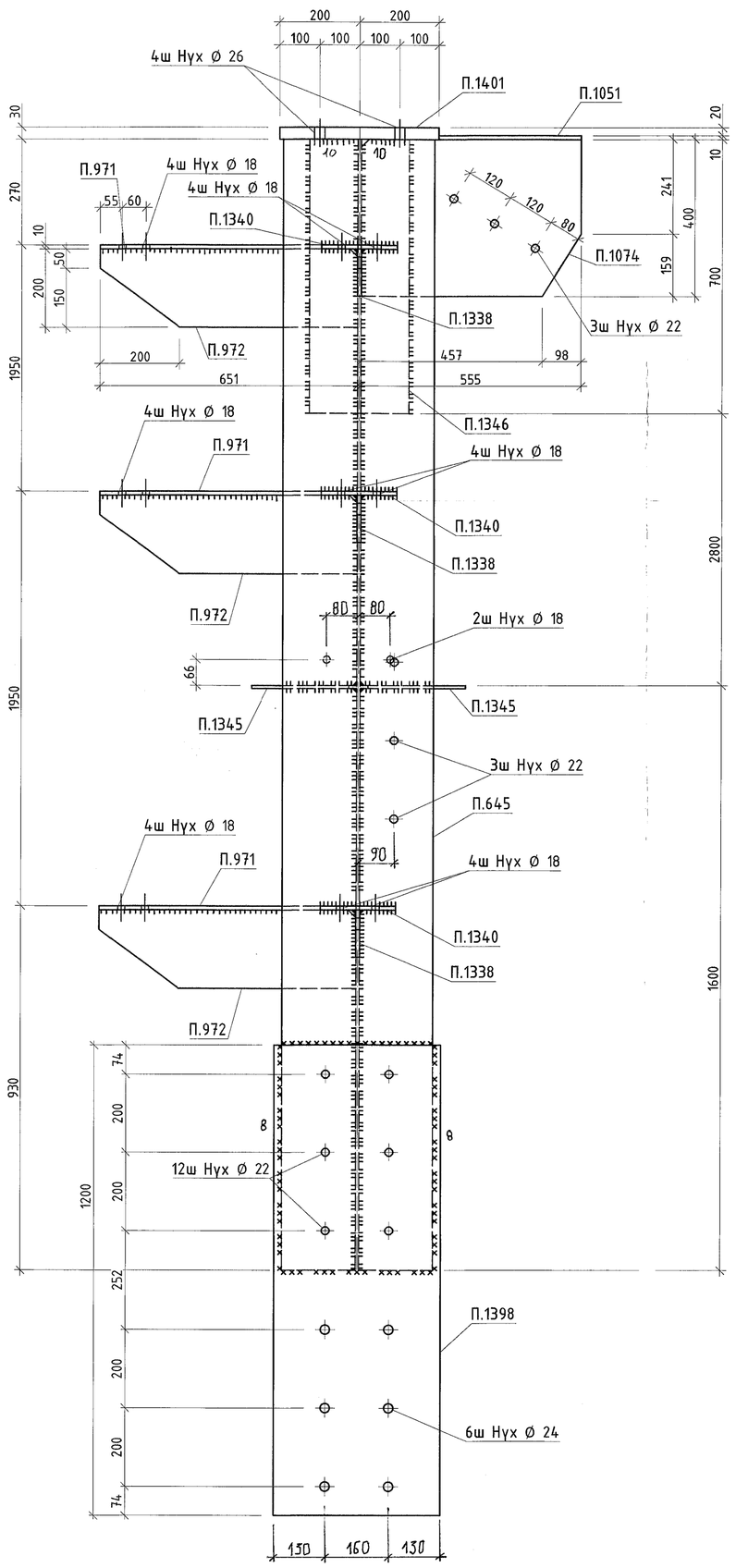

А – А

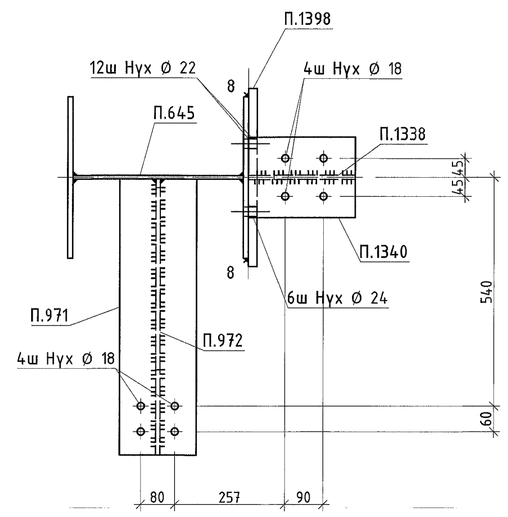

В – В

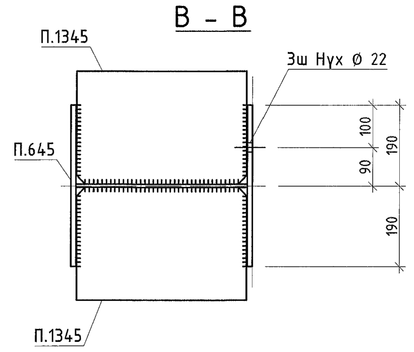

С – С

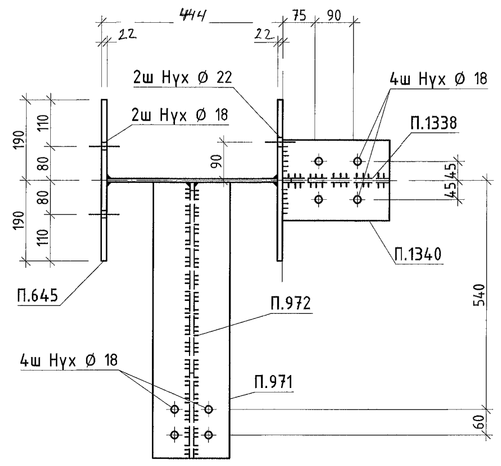

D – D

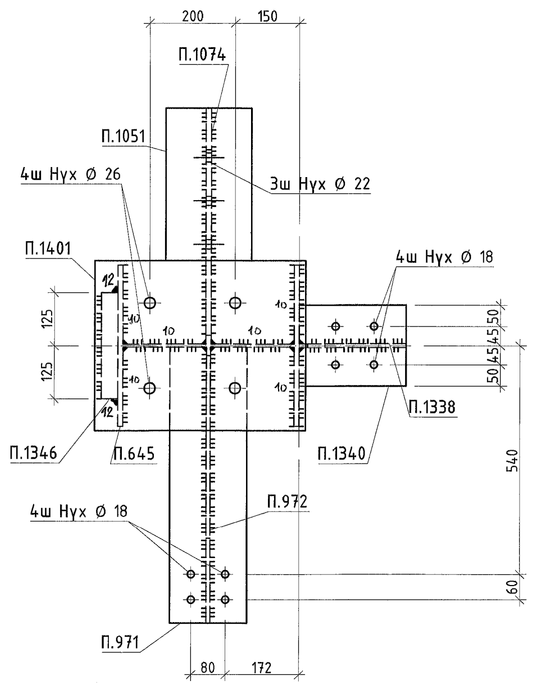

Эдэлхүүн П1345

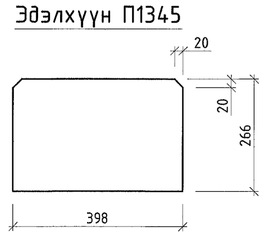

Эдэлхүүн П1074

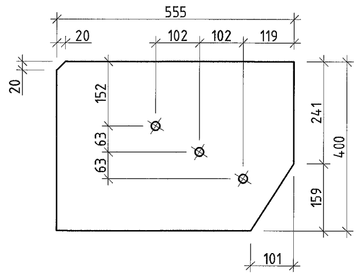

МАТЕРИАЛЫН ТҮҮВЭР

Марк	Огтлол	Урт, мм	Тоо, ш	Жин, кг		Материал
				Нэгж	Нийт	
БДХ9					1156,6	
П.645-1	400x12	5100	1	192,2	192,2	С345
П.645-2	380x22	5100	2	334,7	669,4	С345
П.971	PL 10x180	651	3	9.1	27.4	С245
П.972	PL 10x200	651	3	10.2	30.5	С345
П.1051	PL 10x200	359	1	5.6	5.6	С345
П.1074	PL 12x400	555	1	20.8	20.8	С345
П.1338	PL 10x120	250	3	2.3	7.0	С245
П.1340	PL 10x190	250	3	3.7	11.1	С245
П.1345	PL 8x266	398	2	6.6	13.2	С345
П.1346	PL 40x250	700	1	54.6	54.6	С345
П.1398	PL 20x420	1200	1	78.6	78.6	С345
П.1401	PL 30x400	494	1	46.2	46.2	С345

БЭЛТГЭЦ

Марк	Тоо, ш	Жин, кг	
		Нэгж	Нийт
БДХ9	1	1156,6	1156,6
Гаднаасын жин /0.01/			11,5
Нийт			1156,6

ГАНГИЙН СОНГОЛТ

Огтлол	Жин, кг	ГОСТ
PL 10	81.6	19903-97
PL 12	213	19903-97
PL 20	78.6	19903-97
PL 30	46.2	19903-97
PL 40	54.6	19903-97
PL 8	13,2	19903-97
PL22	669,4	19903-97
	1156,6	

1. Ерөнхий өгөгдлийг хуудас 1-ээс хар.
2. Угсралтын схемийг 2-25-р хуудаснаас хар.
3. Тэмдэглэснээс бусад гагнаасын өндөр 6мм. Электрод /342А/ ГОСТ 9467-75.

"Эрдэнэт үйлдвэр" ТӨҮГ ЭТХ	"Эрдэнэт үйлдвэр" ТӨҮГ. Засвар механикийн завод Механик цехийн өрөмтгөл					
	БДХ9					Үе шат: А.З
	Захирал	Д.Тамир	ЕГ Шифр: 21.15.049	Масштаб: 1:10		Овоо: Rev0
	Э.Е.И	Т.Намсрайсүрэн				
	Тэргүүлэх инж.	А.Хатантуул	ТГ Шифр:	Эдгээгийн дугаар: ГБ- 065		Хуудас: 289
	Шалгасан	А.Хатантуул				
	Гүйцэтгэсэн	Х.Галхүү				

А.1

БДХ10 1:10

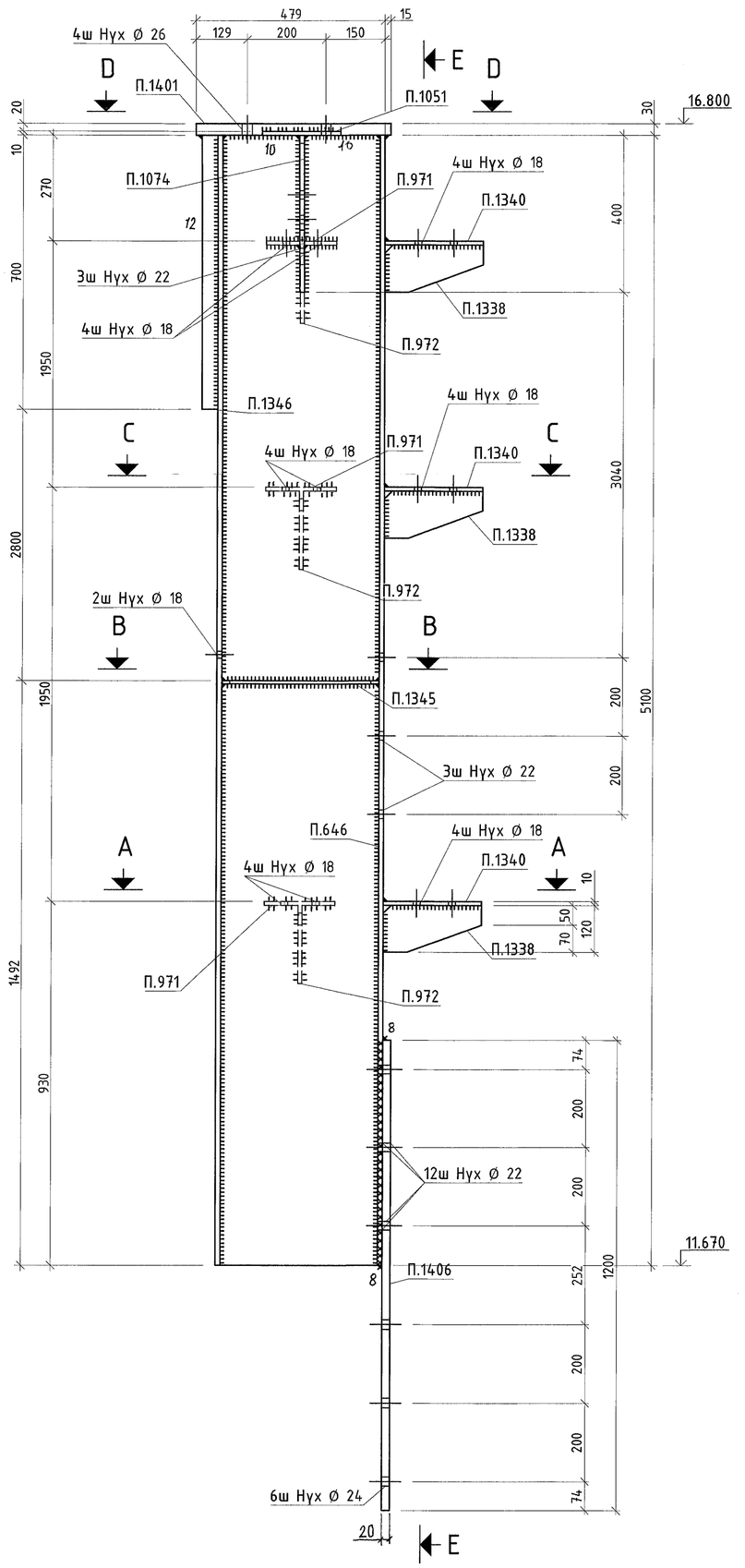

Е – Е

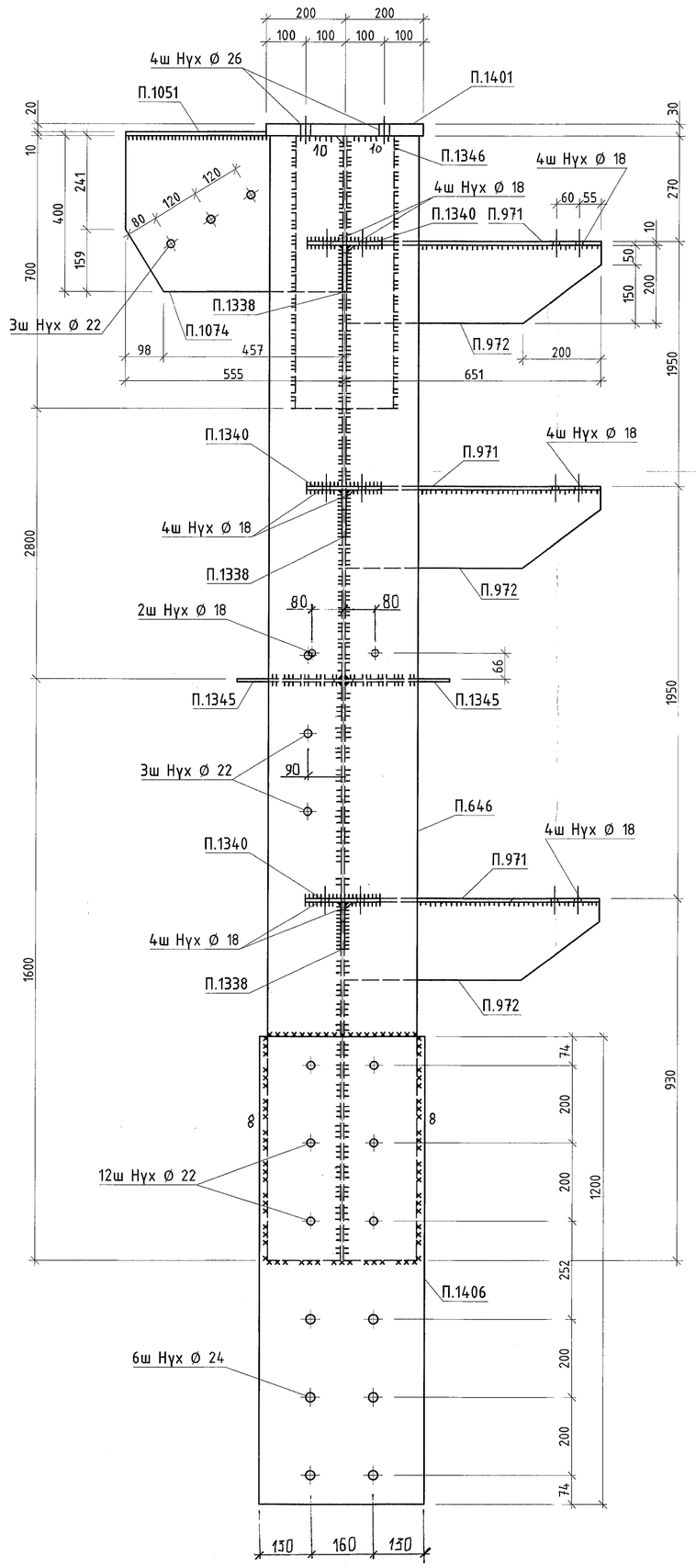

А – А

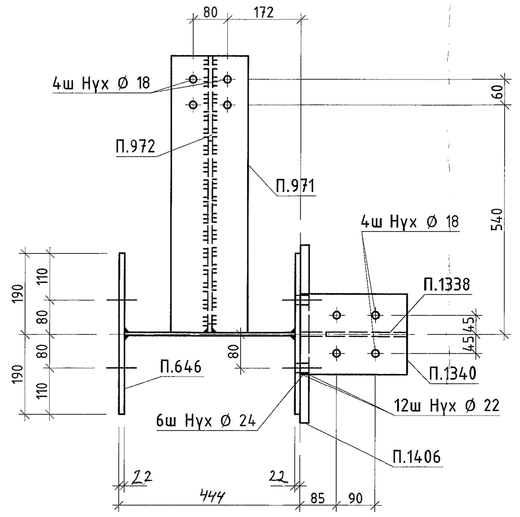

В – В

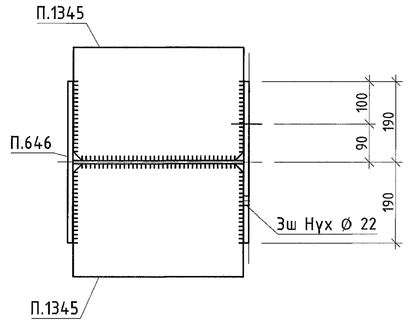

С – С

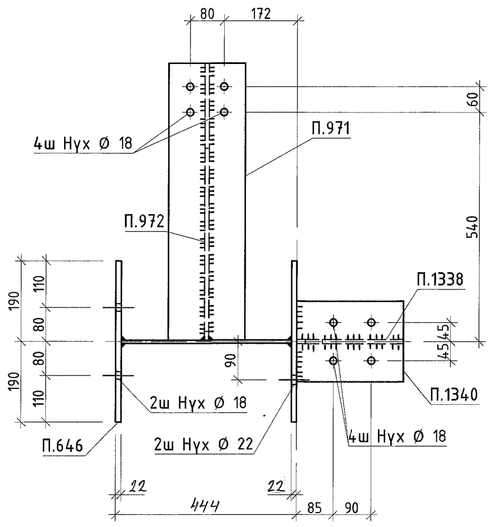

D – D

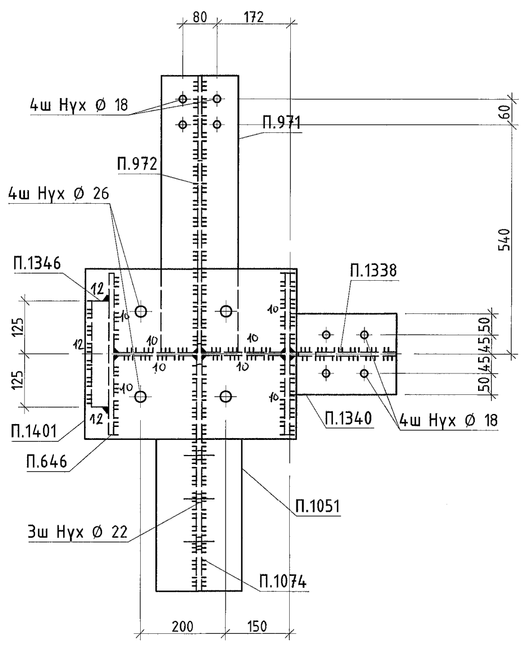

Эдэлхүүн П1345

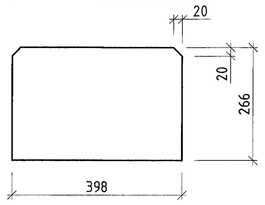

Эдэлхүүн П1074

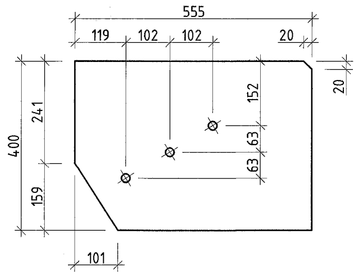

МАТЕРИАЛЫН ТУУВЭР

Марк	Огтлол	Урт, мм	Тоо, ш	Жин, кг		Материал
				Нэгж	Нийт	
БДХ10					1156,6	
П.646-1	400x12	5100	1	192,2	192,2	С 355
П.646-2	380x22	5100	2	334,2	669,4	С 355
П.971	PL 10x180	651	3	9.1	27.4	С 345
П.972	PL 10x200	651	3	10.2	30.5	С 345
П.1051	PL 10x200	359	1	5.6	5.6	С 345
П.1074	PL 12x400	555	1	20.8	20.8	С 345
П.1338	PL 10x120	250	3	2.3	7.0	С 245
П.1340	PL 10x190	250	3	3.7	11.1	С 245
П.1345	PL 8x266	398	2	6.6	13.2	С 345
П.1346	PL 40x250	700	1	54.6	54.6	С 345
П.1406	PL 20x420	1200	1	78.6	78.6	С 345
П.1401	PL 30x400	494	1	46.2	46.2	С 345

БЭЛТГЭЦ

Марк	Тоо, ш	Жин, кг	
		Нэгж	Нийт
БДХ10	1	1156,6	1156,6
Гаднаасын жин /0.01/			11,5
Нийт			1156,6

ГАНГИЙН СОНГОЛТ

Огтлол	Жин, кг	ГОСТ
PL 10	81.6	19903-97
PL 12	213	19903-97
PL 20	78.6	19903-97
PL 30	46.2	19903-97
PL 40	54.6	19903-97
PL 8	13,2	19903-97
PL 22	669,4	19903-97
Нийт	1156,6	

1. Ерөнхий өгөгдлийг хуудас 1-ээс хар.
2. Угсралтын схемийг 2-25-р хуудаснаас хар.
3. Тэмдэглэгээгүй бүсэд гаднаасын өндөр 6мм. Электрод /Э42А/ ГОСТ 9467-75.

"Эрдэнэт үйлдвэр" ТӨҮГ. Засвар механикийн завод Механик цехийн өргөтгөл					Ye шат: А.3
	БДХ10				
Захирал	Д.Тамир	ЕГ Шифр:	Масштаб:		Огноо:
Э.Е.И	Т.Намсрайсүрэн	21.15.049	1:10		Rev0
Тэрэгүүлэх инж.	А.Хатантуул	ТГ Шифр:	Зурагийн дугаар:		Хуудас:
Шалгасан	А.Хатантуул		ГБ- 066		289
Гүйцэтгэсэн	Х.Галхүү				
"Эрдэнэт үйлдвэр"ТӨҮГ ЗТХ					А.1

БДХ11 1:10

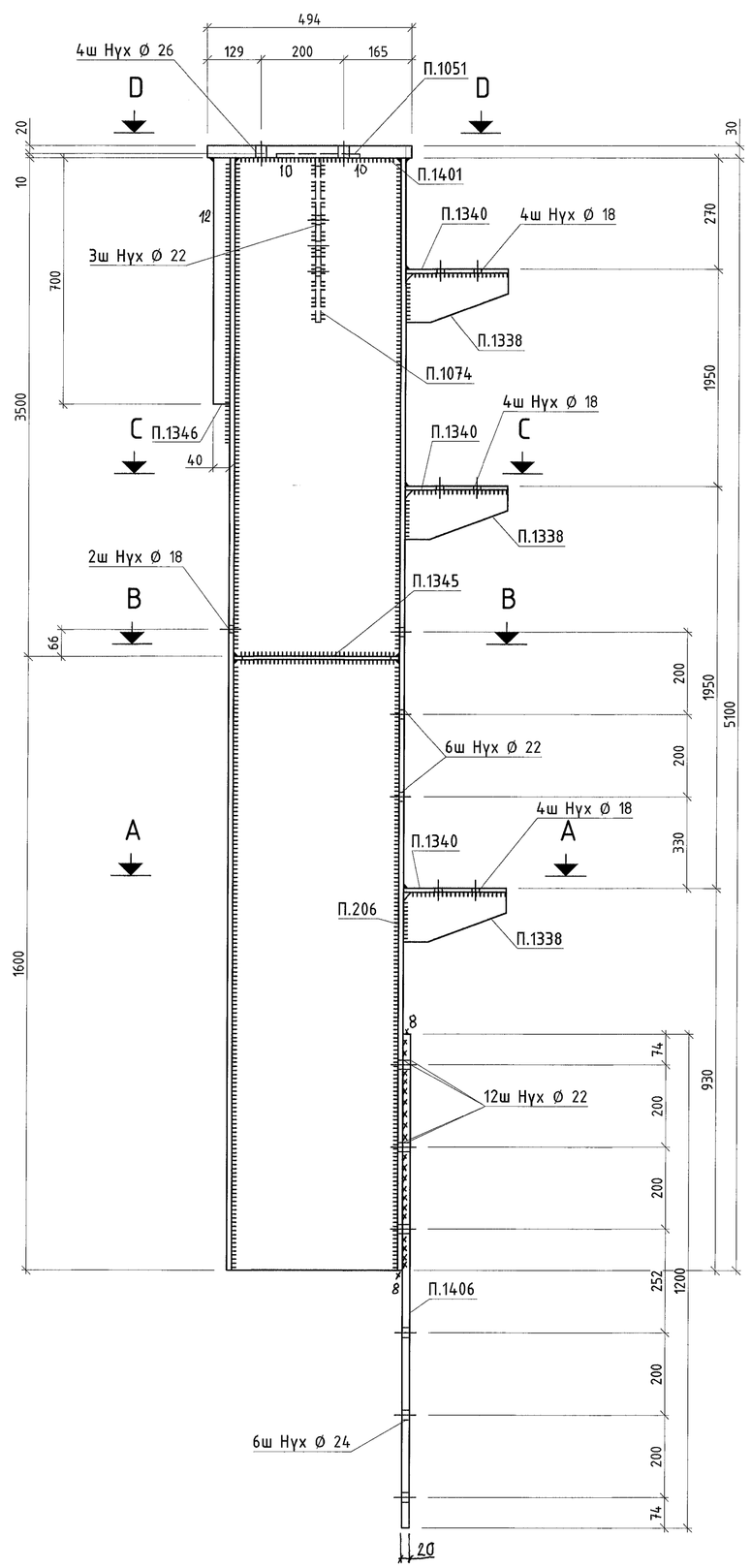

Е - Е

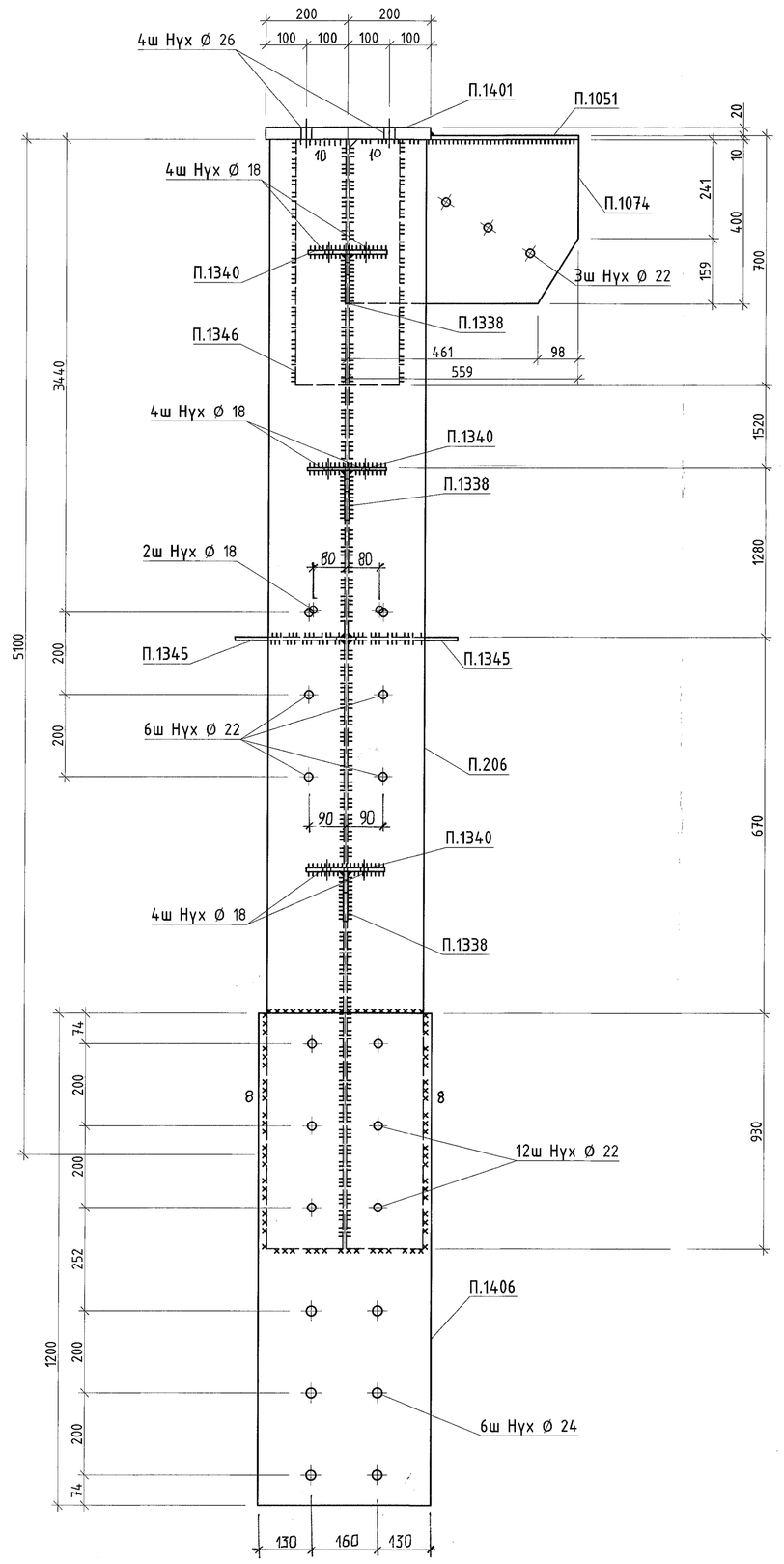

А - А

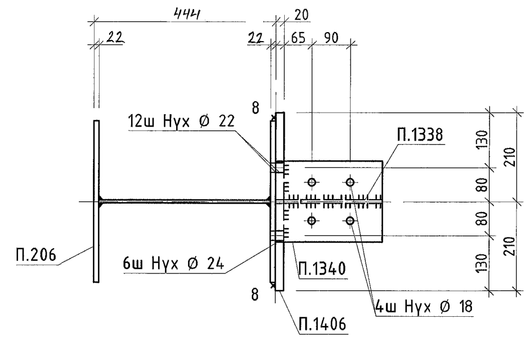

В - В

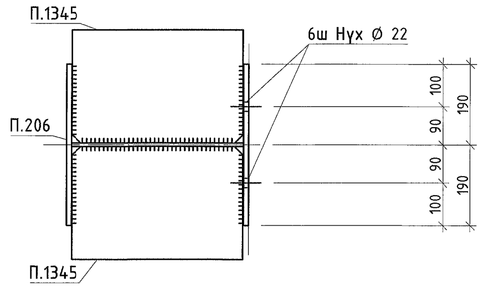

С - С

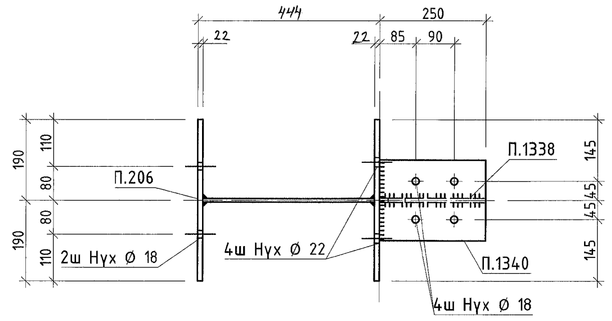

D - D

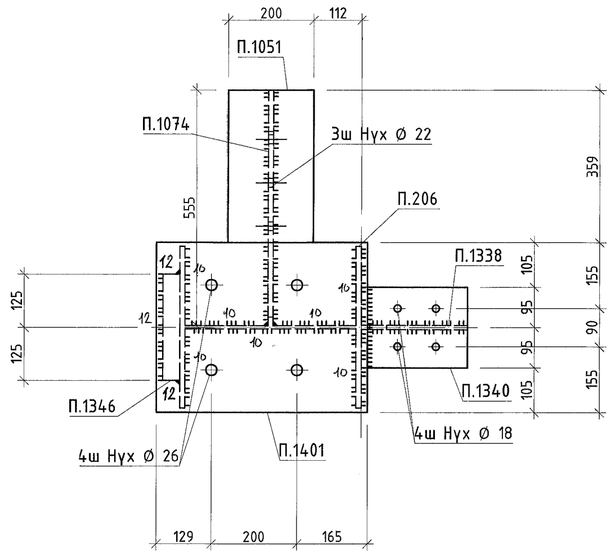

МАТЕРИАЛЫН ТҮҮВЭР

Марк	Огтлол	Урт, мм	Тоо, ш	Жин, кг		Материал
				Нэгж	Нийт	
БДХ11					1098,8	
П.206-1	400x12	5100	1	192,2	192,2	С355
П.206-2	380x22	5100	2	334,7	669,4	С355
П.1051	PL 10x200	359	1	5.6	5.6	С345
П.1074	PL 12x400	555	1	20.8	20.8	С345
П.1338	PL 10x120	250	3	2.3	7.0	С245
П.1340	PL 10x190	250	3	3.7	11.1	С245
П.1345	PL 8x266	398	2	6.6	13.2	С345
П.1346	PL 40x250	700	1	54.6	54.6	С345
П.1401	PL 30x400	494	1	46.3	46.3	С345
П.1406	PL 20x420	1200	1	78.6	78.6	С345

БЭЛТГЭЦ

Марк	Тоо, ш	Жин, кг	
		Нэгж	Нийт
БДХ11	1	1098,8	1098,8
Гагнаасын жин /0.01/			10,9
Нийт			1098,8

ГАНГИЙН СОНГОЛТ

Огтлол	Жин, кг	ГОСТ
PL 10	23.7	19903-97
PL 12	24.3	19903-97
PL 20	78.6	19903-97
PL 30	46.3	19903-97
PL 40	54.6	19903-97
PL 8	13,2	19903-97
PL 22	668,4	19903-97
Нийт	1098,8	

Эдэлхүүн П1345

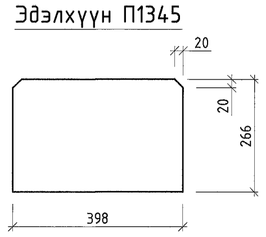

Эдэлхүүн П1074

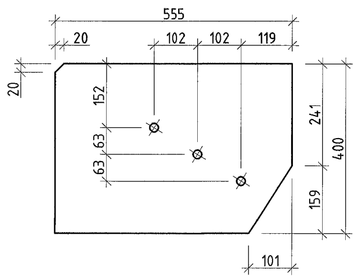

1. Ерөнхий өгөгдлийг хуудас 1-ээс хар.
2. Угсралтын схемийг 2-25-р хуудаснаас хар.
3. Тэмдэглэгээгүй бусад гагнаасын өндөр 6мм. Электрод /342А/ ГОСТ 9467-75.

"Эрдэнэт үйлдвэр" ТӨҮГ	"Эрдэнэт үйлдвэр" ТӨҮГ, Засвар механикийн завод Механик цехийн өргөтгөл				Уе шат: А.3
	БДХ11				
	Захирал	Д.Тамир	ЕГ Шифр: 21.15.049	Масштаб: 1:10	Огноо: Rev0
	З.Е.И	Т.Намсрайсүрэн			
	Тэрэгүүлэх инж	А.Хатантуул	ТГ Шифр:	Эдгээгийн дугаар: ГБ- 067	Хуудас: 289
	Шалгасан	А.Хатантуул			
ЭТХ	Гүйцэтгэсэн	Х.Галхүү			

А.1

БДХ12 1:10

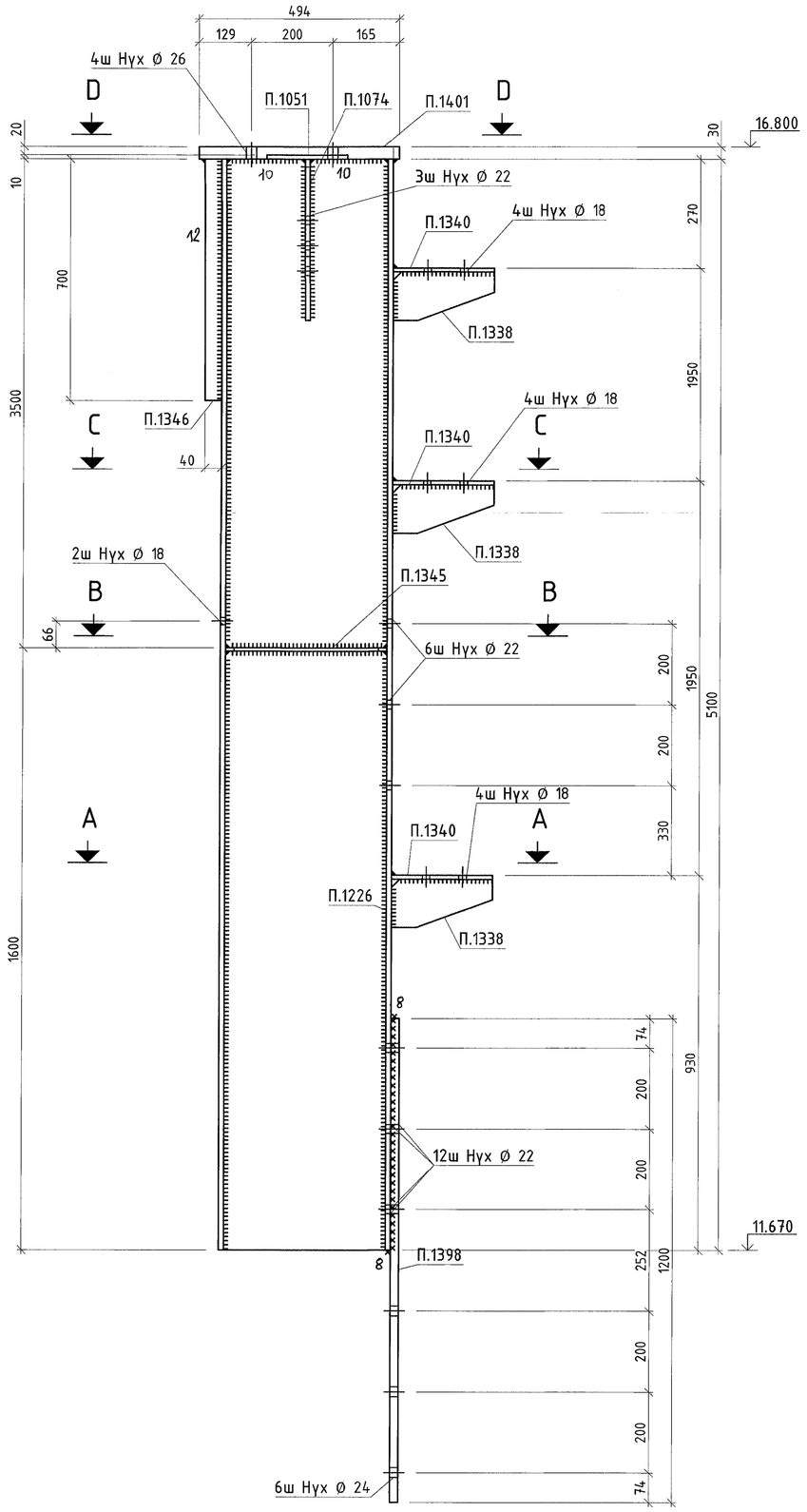

Е – Е

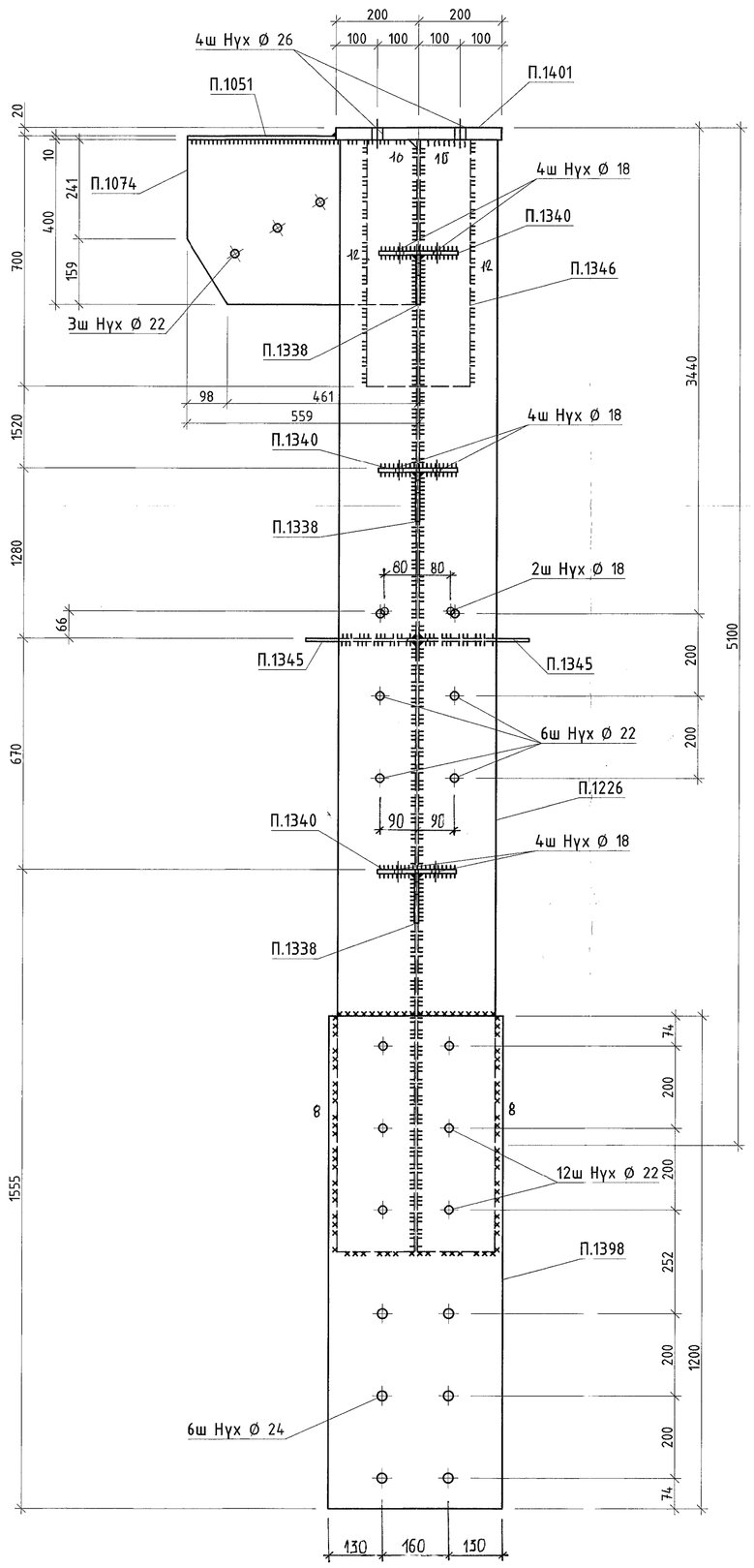

А – А

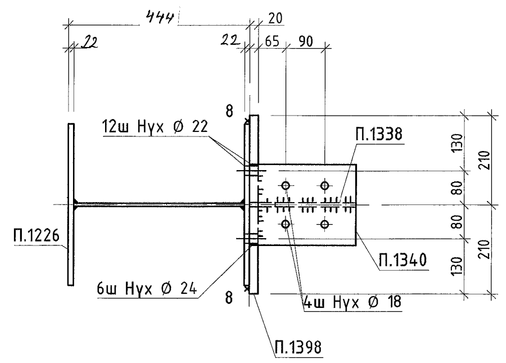

В – В

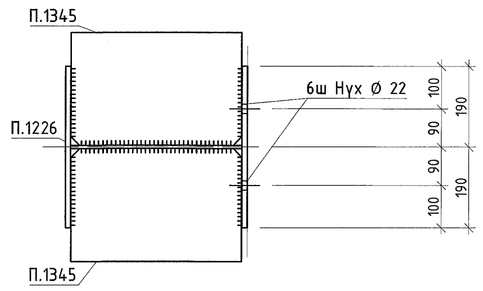

С – С

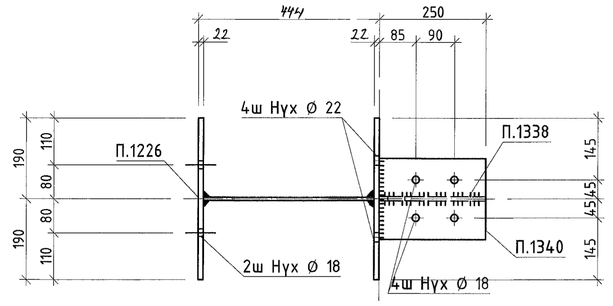

D – D

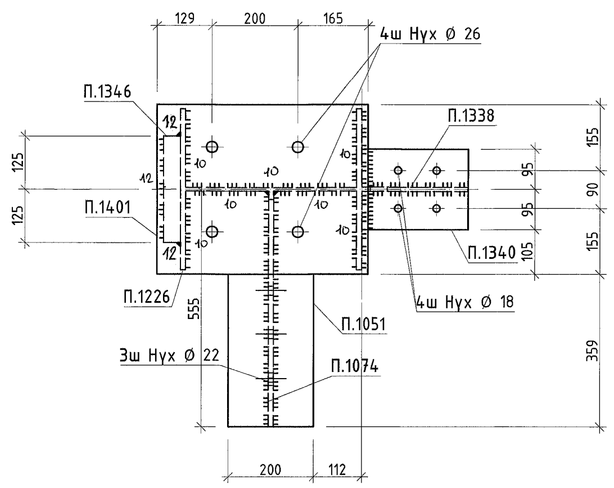

МАТЕРИАЛЫН ТҮҮВЭР

Марк	Огтлол	Урт, мм	Тоо, ш	Жин, кг		Материал
				Нэгж	Нийт	
БДХ12					1098,8	
П.1226-1	400x22	5100	1	192,2	192,2	С 355
П.1226-2	380x22	5100	2	334,7	669,4	С 355
П.1051	PL 10x200	359	1	5.6	5.6	С 345
П.1074	PL 12x400	555	1	20.8	20.8	С 345
П.1338	PL 10x120	250	3	2.3	7.0	С 245
П.1340	PL 10x190	250	3	3.7	11.1	С 245
П.1345	PL 8x266	398	2	6.6	13.2	С 345
П.1346	PL 40x250	700	1	54.6	54.6	С 345
П.1401	PL 30x400	494	1	46.3	46.3	С 345
П.1406	PL 20x420	1200	1	78.6	78.6	С 345

БЭЛТГЭЦ

Марк	Тоо, ш	Жин, кг	
		Нэгж	Нийт
БДХ12	1	1098,8	1098,8
Гагнаасын жин /0.01/			10,9
Нийт			1098,8

ГАНГИЙН СОНГОЛТ

Огтлол	Жин, кг	ГОСТ
PL 10	23.7	19903-97
PL 12	2.13	19903-97
PL 20	78.6	19903-97
PL 30	46.3	19903-97
PL 40	54.6	19903-97
PL 8	13,2	19903-97
PL22	669,4	19903-97
Нийт	1098,8	

Эдэлхүүн П1345

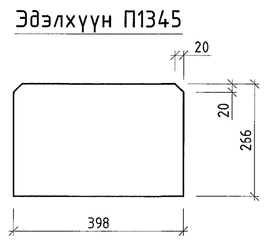

Эдэлхүүн П1074

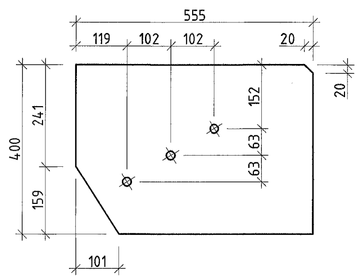

1. Ерөнхий өгөгдлийг хүүдас 1-ээс хар.
2. Угсралтын схемийг 2-25-р хүүдаснаас хар.
3. Тэмдэглэснээс бусад гагнаасын өндөр 6мм. Электрод /342А/ ГОСТ 9467-75.

"Эрдэнэт үйлдвэр" ТӨҮГ. Засвар механикийн завод Механик цехийн өргөтгөл					
БДХ12					Үе шат: А.З
Захирал		Д.Тамир	ЕГ Шифр: 21.15.049	Масштаб: 1:10	Огноо: Rev0
З.Е.И		Т.Намсрайсүрэн			
Тэргүүлэх инж.		А.Хатантуул	ТГ Шифр:	Зурагийн дугаар: ГБ- 068	Хуудас:
Шалгасан		А.Хатантуул			
Гүйцэтгэсэн		Х.Галхүү			
"Эрдэнэт үйлдвэр"ТӨҮГ ЭТХ					

А.1

БДХ13 1:15

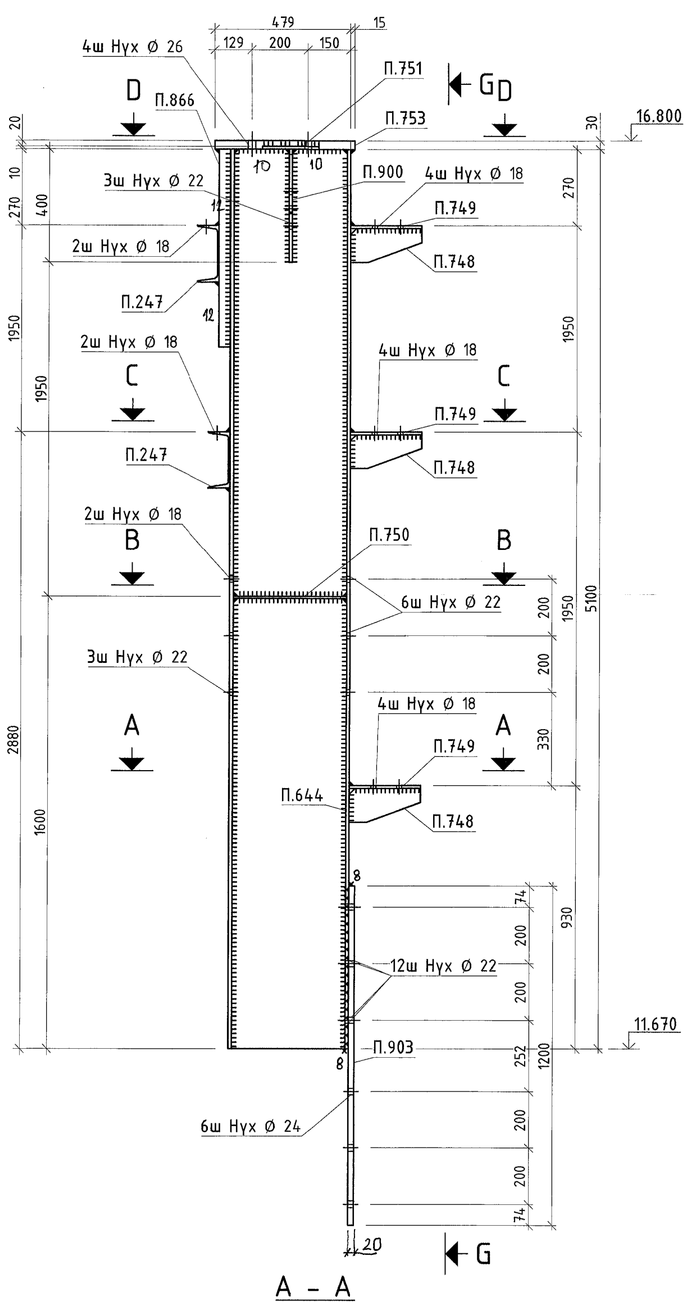

G – G

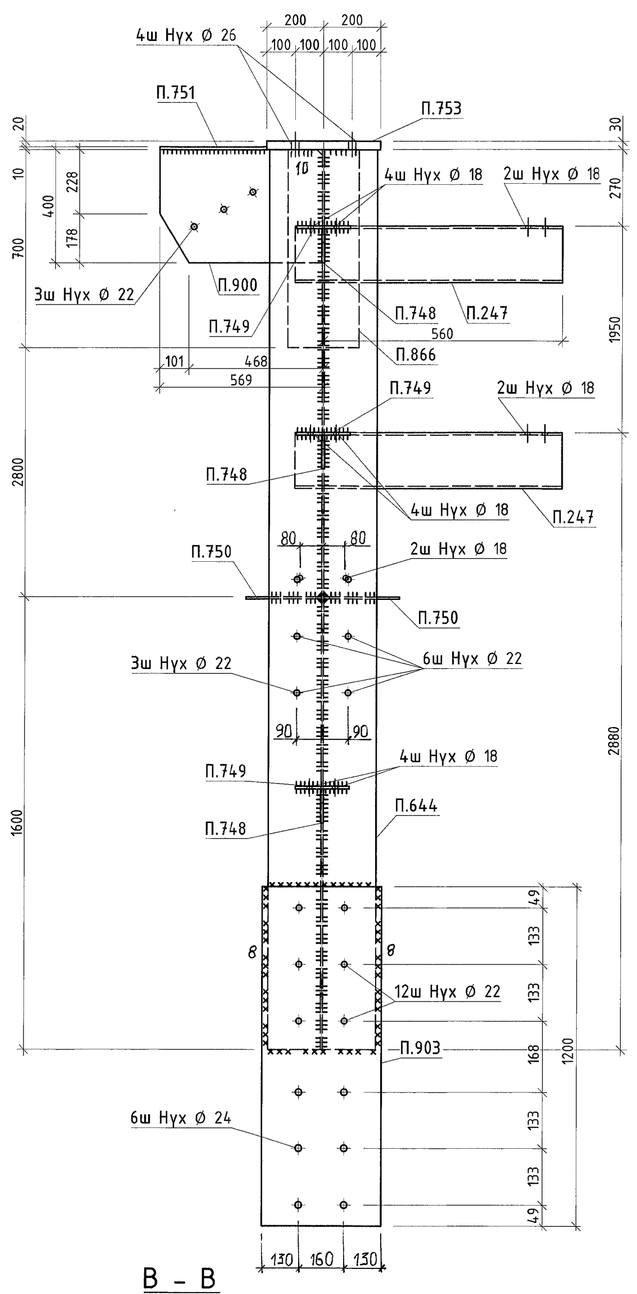

БДХ15 1:15

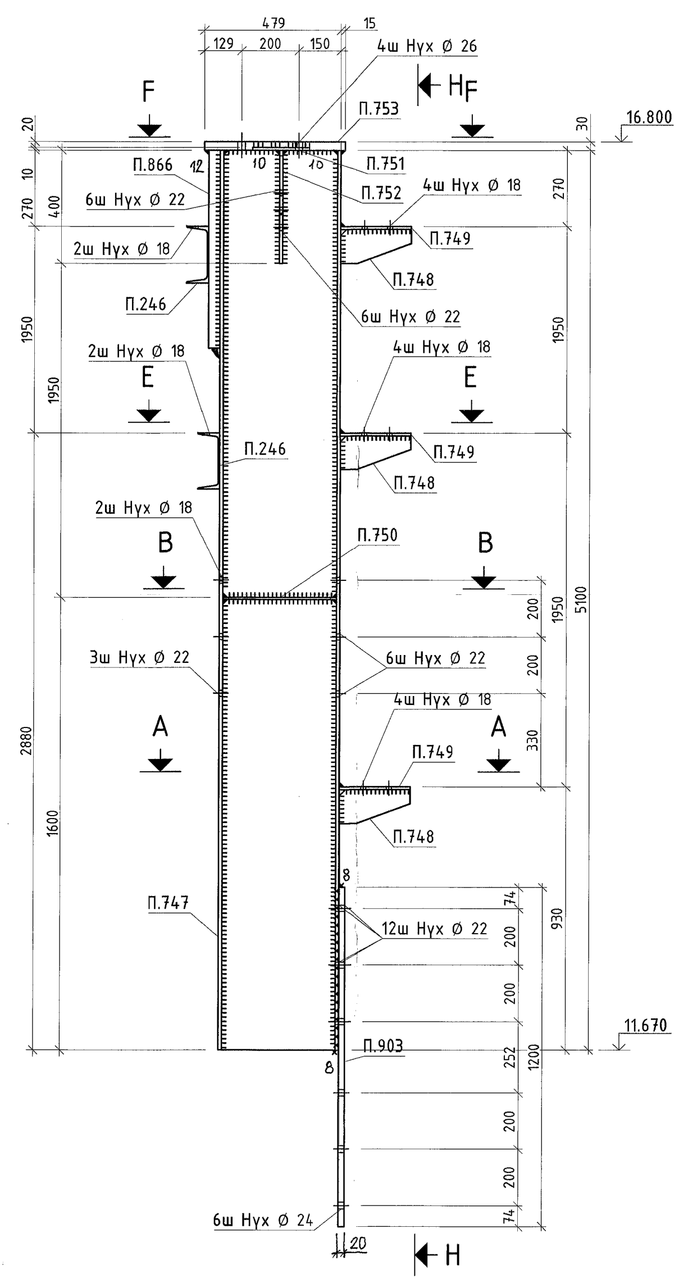

H – H

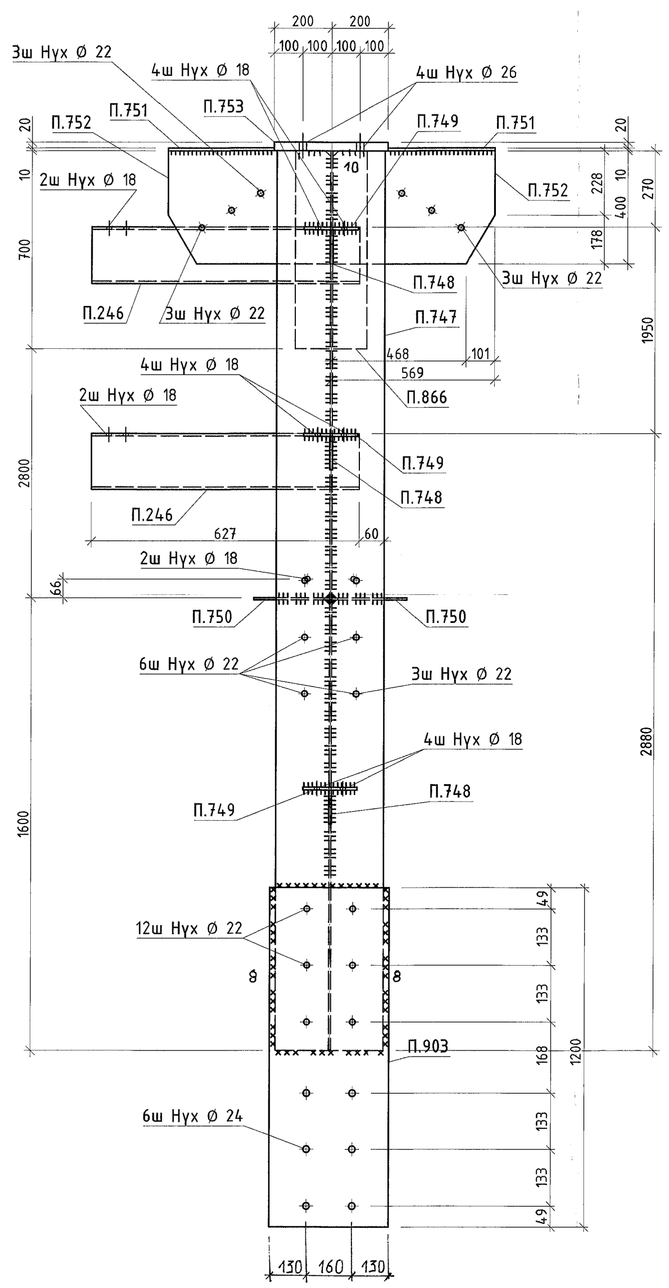

Эдэлхүүн П748

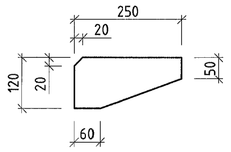

Эдэлхүүн П750

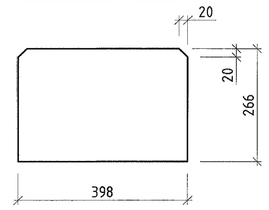

Эдэлхүүн П752

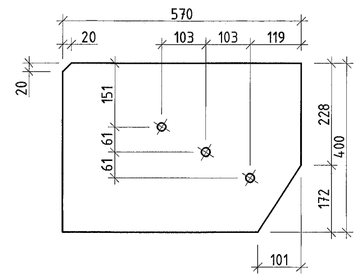

A – A

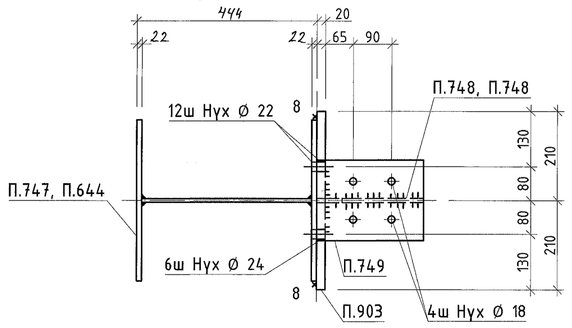

B – B

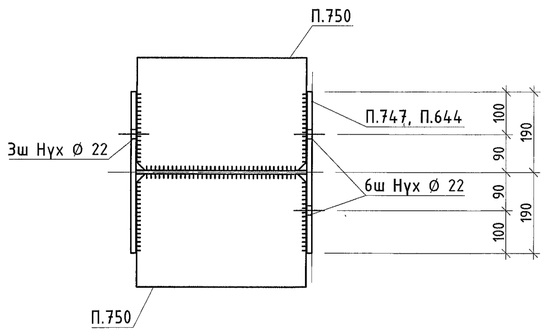

C – C

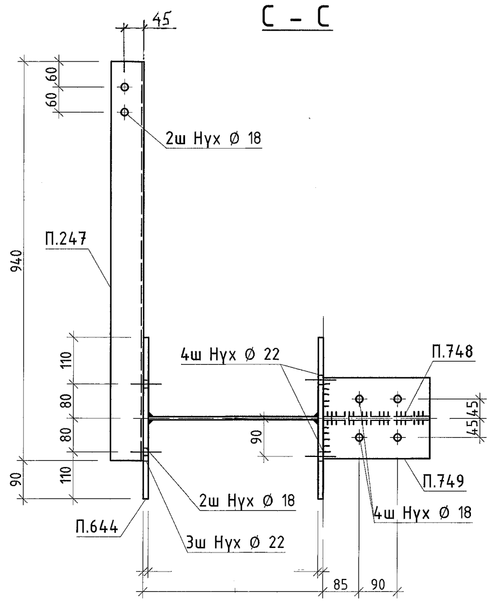

D – D

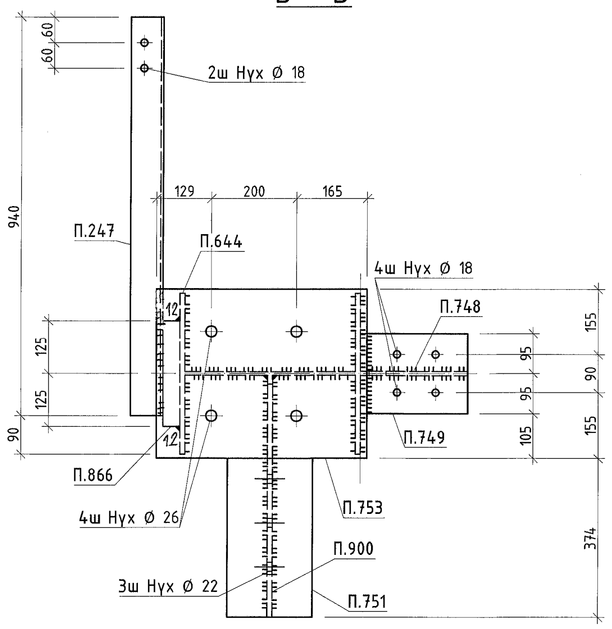

E – E

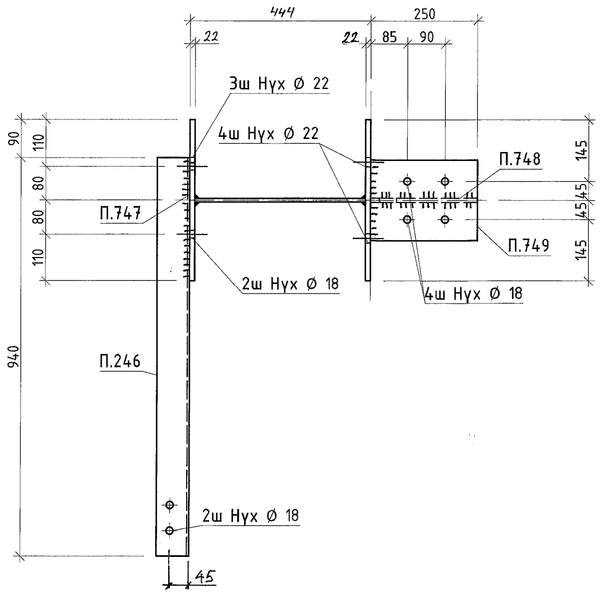

F – F

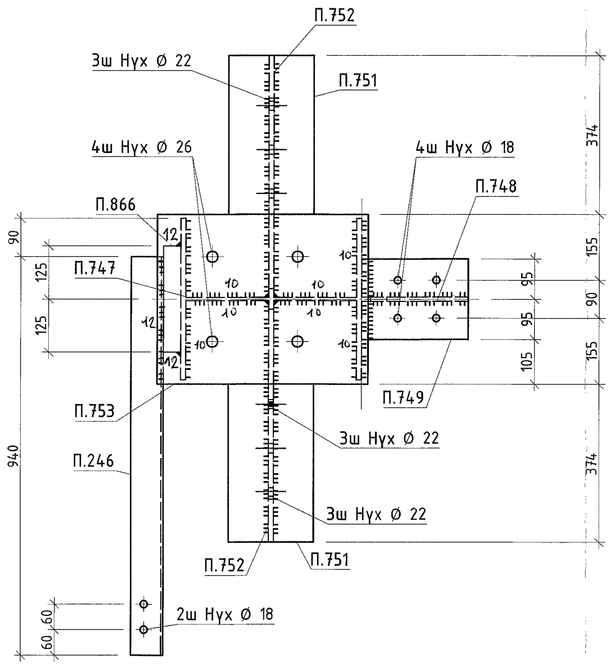

МАТЕРИАЛЫН ТУУВЭР

Марк	Огтлол	Урт, мм	Тоо, ш	Жин, кг		Материал
				Нэгж	Нийт	
БДХ13					1133,9	
П.644-1	400x12	5100	1	192,2	192,2	С355
П.644-2	380x22	5100	2	334,2	668,4	С355
П.247	U20	940	2	17.3	34.5	С345
П.748	PL 10x120	250	3	2.3	7.0	С245
П.749	PL 10x190	250	3	3.7	11.1	С245
П.750	PL 8x266	398	2	6.6	13.2	С345
П.751	PL 10x200	374	1	5.8	5.8	С345
П.753	PL 30x400	494	1	46.2	46.2	С345
П.866	PL 40x250	700	1	54.6	54.6	С345
П.900	PL 12x400	570	1	21.3	21.3	С345
П.903	PL 20x420	1200	1	78.6	78.6	С345
БДХ15					1161,2	
П.747-1	400x12	5100	1	192,2	192,2	С355
П.747-2	380x22	5100	2	334,2	668,4	С355
П.246	U20	940	2	17.3	34.5	С345
П.748	PL 10x120	250	3	2.3	7.0	С245
П.749	PL 10x190	250	3	3.7	11.1	С245
П.750	PL 8x266	398	2	6.6	13.2	С345
П.751	PL 10x200	374	2	5.8	11.7	С345
П.752	PL 12x400	570	2	21.3	42.7	С345
П.753	PL 30x400	494	1	46.2	46.2	С345
П.866	PL 40x250	700	1	54.6	54.6	С345
П.903	PL 20x420	1200	1	78.6	78.6	С345

БЭЛТГЭЦ

Марк	Тоо, ш	Жин, кг	
		Нэгж	Нийт
БДХ13	1	1133,9	1133,9
БДХ15	1	1161,2	1161,2
Гагнаасын жин /0.01/			22,9
Нийт			2295,1

ГАНГИЙН СОНГОЛТ

Огтлол	Жин, кг	ГОСТ
U20	69.0	19903-97
PL 10	53.7	19903-97
PL 12	448,4	19903-97
PL 20	157.3	19903-97
PL 30	92.4	19903-97
PL 40	109.4	19903-97
PL 8	26,4	19903-97
PL 22	1338,8	19903-92
Нийт	2295,1	

1. Ерөнхий өгөгдлийг худас 1-ээс хар.
2. Угсралтын схемийг 2-25-р худаснаас хар.
3. Тэмдэглэгээгүй бүсэд гагнаасын өндөр 6мм. Электрод /342А/ ГОСТ 9467-75.

"Эрдэнэт үйлдвэр" ТӨҮГ ЭТХ	"Эрдэнэт үйлдвэр" ТӨҮГ. Засвар механикийн завод Механик цехийн өрөмтөл				Ye шат: A.3
	БДХ13, БДХ15				
Захирал	Д.Тамир	ЕГ Шифр: 21.15.049	Масштаб: 1:10,1:15		Огноо: Rev0
З.Е.И	Т.Нямсрайсүрэн				
Тэргүүлэх инж	А.Хатантуул	ТГ Шифр:	Зурагийн дугаар: ГБ- 069		Хуудас: 289
Шалгасан	А.Хатантуул				
Гүйцэтгэсэн	Х.Галхүү				

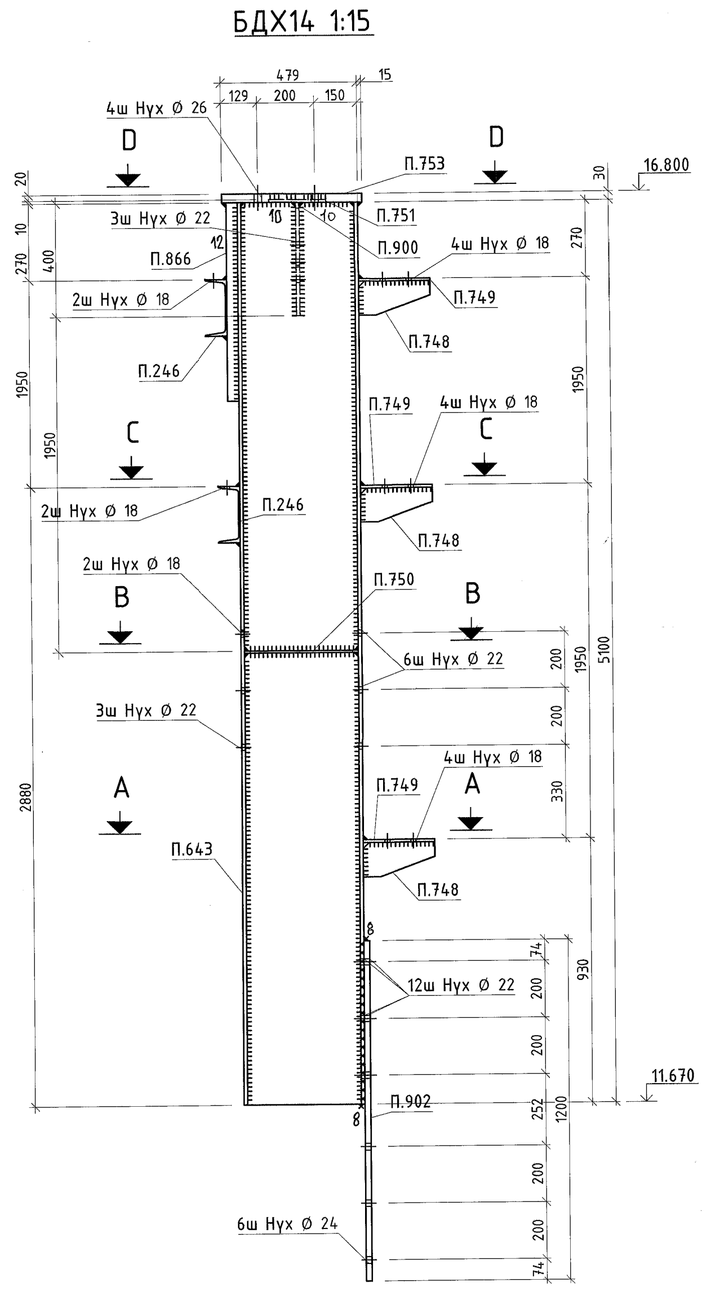

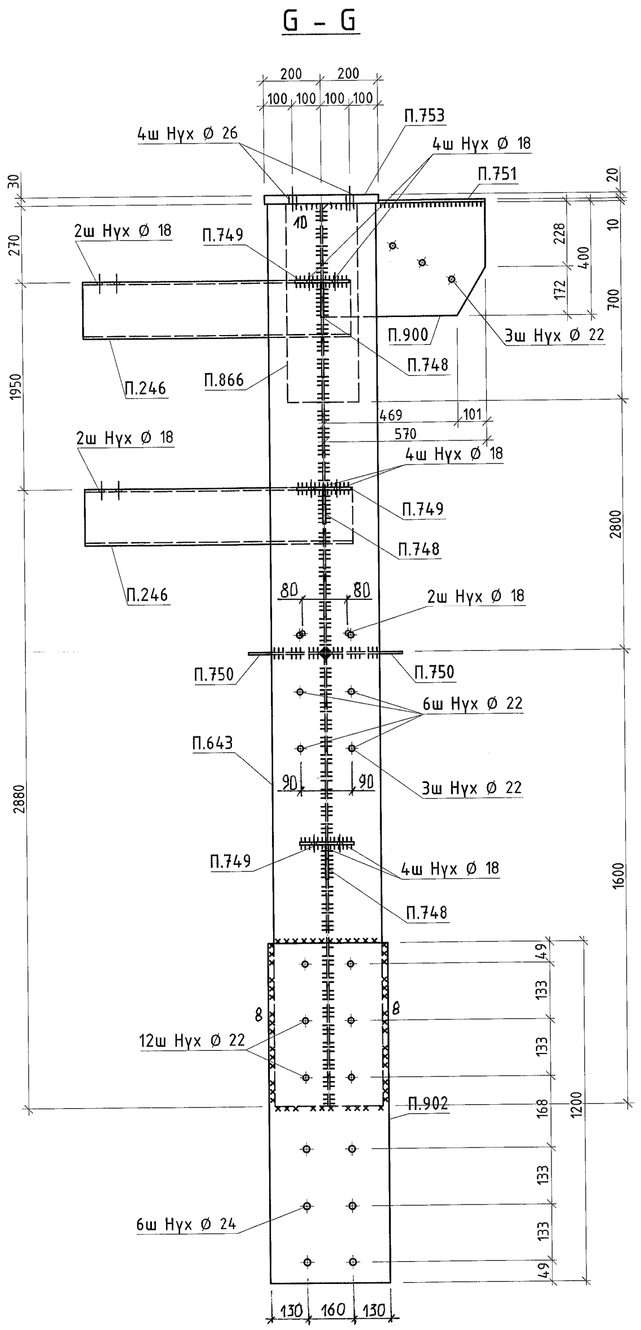

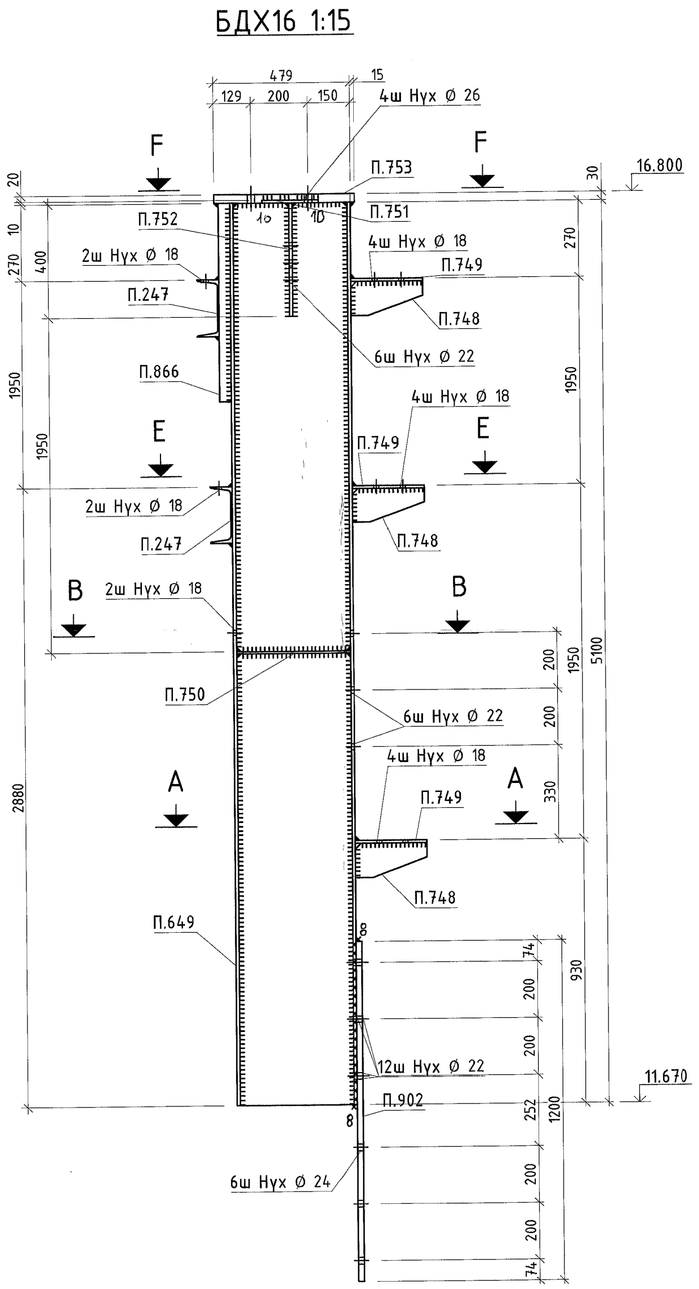

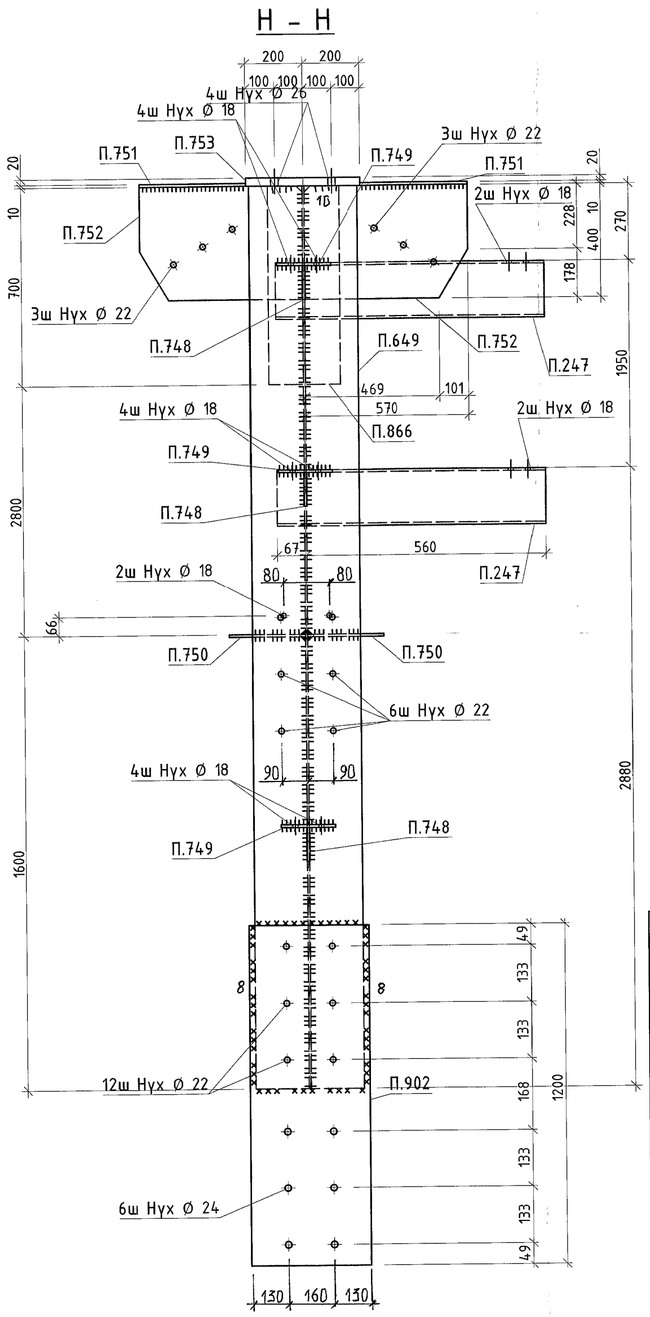

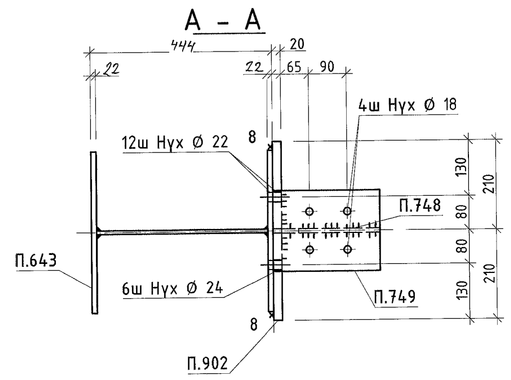

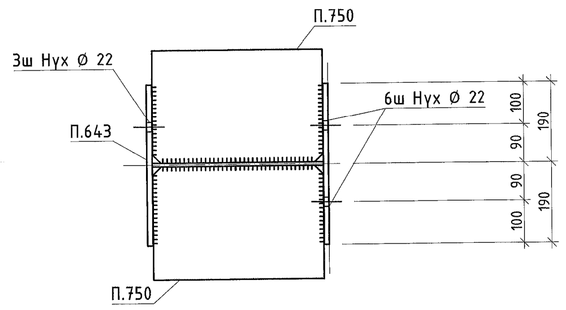

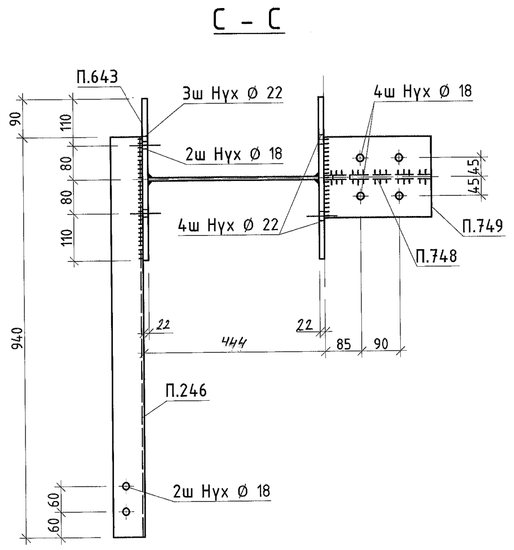

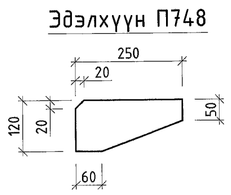

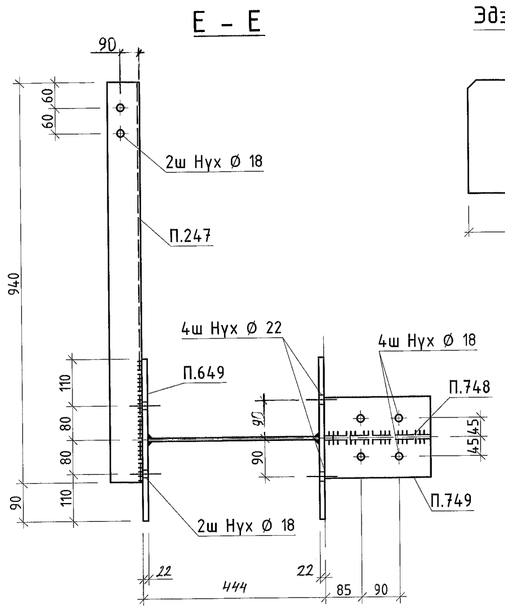

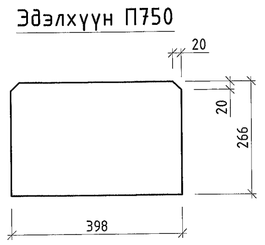

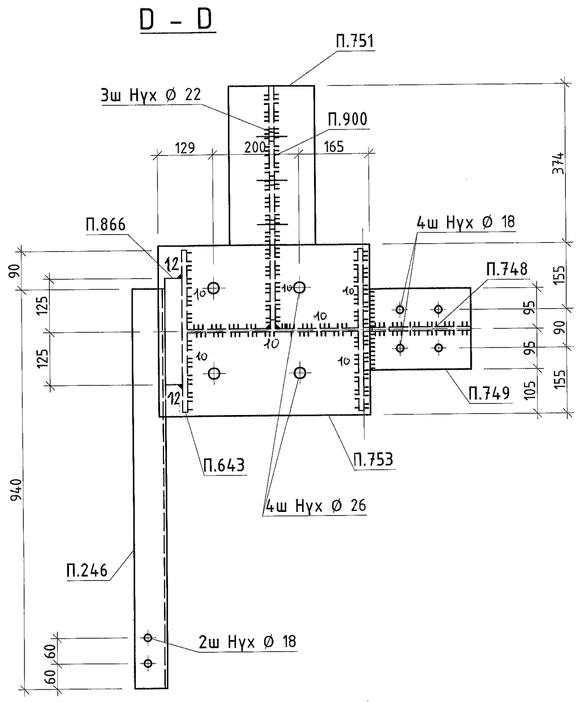

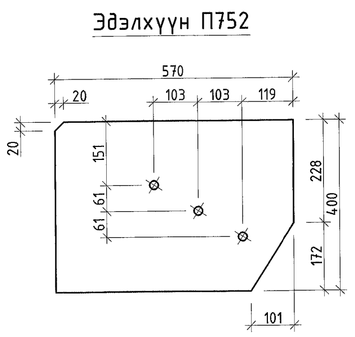

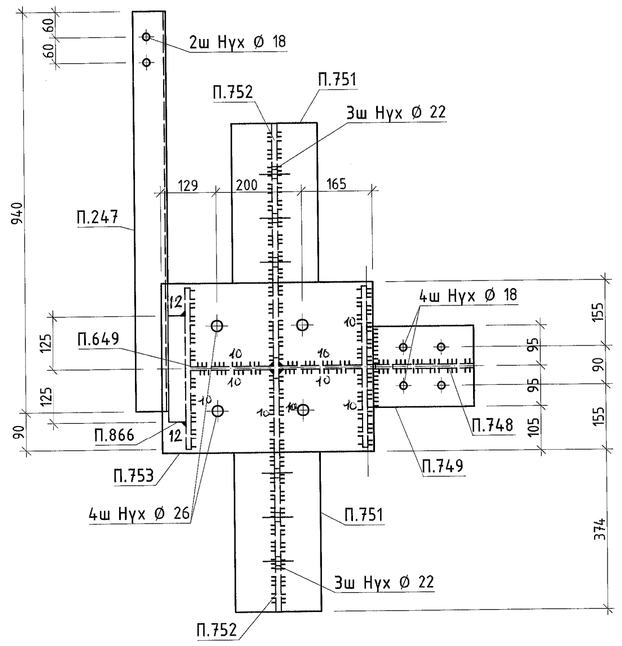

МАТЕРИАЛЫН ТҮҮВЭР

Марк	Огтлол	Урт, мм	Тоо, ш	Жин, кг Нэгж	Жин, кг Нийт	Материал
БДХ14					1133,9	
П.643-1	400x12	5100	1	192,2	192,2	С 355
П.643-2	380x22	5100	2	334,7	669,4	С 355
П.246	U20	940	2	17.3	34.5	С 345
П.748	PL 10x120	250	3	2.3	7.0	С 245
П.749	PL 10x190	250	3	3.7	11.1	С 245
П.750	PL 8x266	398	2	6.6	13.2	С 345
П.751	PL 10x200	374	1	5.8	5.8	С 345
П.753	PL 30x400	494	1	46.2	46.2	С 345
П.866	PL 40x250	700	1	54.6	54.6	С 345
П.900	PL 12x400	570	1	21.3	21.3	С 345
П.902	PL 20x420	1200	1	78.6	78.6	С 345
БДХ16					1161,2	
П.649-1	400x12	5100	1	192,2	192,2	С 355
П.649-2	380x22	5100	2	334,7	669,4	С 355
П.246	U20	940	2	17.3	34.5	С 345
П.748	PL 10x120	250	3	2.3	7.0	С 245
П.749	PL 10x190	250	3	3.7	11.1	С 245
П.750	PL 8x266	398	2	6.6	13.2	С 345
П.751	PL 10x200	374	2	5.8	11.7	С 345
П.752	PL 12x400	570	2	21.3	42.7	С 345
П.753	PL 30x400	494	1	46.2	46.2	С 345
П.866	PL 40x250	700	1	54.6	54.6	С 345
П.902	PL 20x420	1200	1	78.6	78.6	С 345

БЭЛТГЭЦ

Марк	Тоо, ш	Жин, кг Нэгж	Жин, кг Нийт
БДХ14	1	1133,9	1133,9
БДХ16	1	1161,2	1161,2
Гагнаасын жин /0.01/			22,9
Нийт			2295,1

ГАНГИЙН СОНГОЛТ

Огтлол	Жин, кг	ГОСТ
U20	69.0	19903-97
PL 10	53.7	19903-97
PL 12	448,4	19903-97
PL 20	157.3	19903-97
PL 30	92.4	19903-97
PL 40	109.4	19903-97
PL 8	26,4	19903-97
PL 22	1338,8	19903-97
Нийт	2295,1	

1. Ерөнхий өгөгдлийг хуудас 1-ээс хар.
2. Угсралтын схемийг 2-25-р хуудаснаас хар.
3. Тэмдэглэснээс бусад гагнаасын өндөр 6мм. Электрод /342А/ ГОСТ 9467-75.

"Эрдэнэт үйлдвэр" ТӨҮГ
ЗТХ

"Эрдэнэт үйлдвэр" ТӨҮГ. Засвар механикийн завод
Механик цехийн ерөнхөл

БДХ14,БДХ16

Захирал	Д.Тамир	ЕГ Шифр:	Масштаб:	Огноо:	Үе шат: А.3
З.Е.И	Т.Нанцрайсүрэн	21.15.049	1:10,1:15	Rev0	
Тэрэгчлэх инж.	А.Хаанчуулт	ТГ Шифр:	Зурагийн дугаар:	Хуудас:	
Шалгасан	А.Хаанчуулт		ГБ- 070	289	
Гүйцэтгэсэн	Х.Галхүү				

А.1

ТТл1, ТТл2 1:10

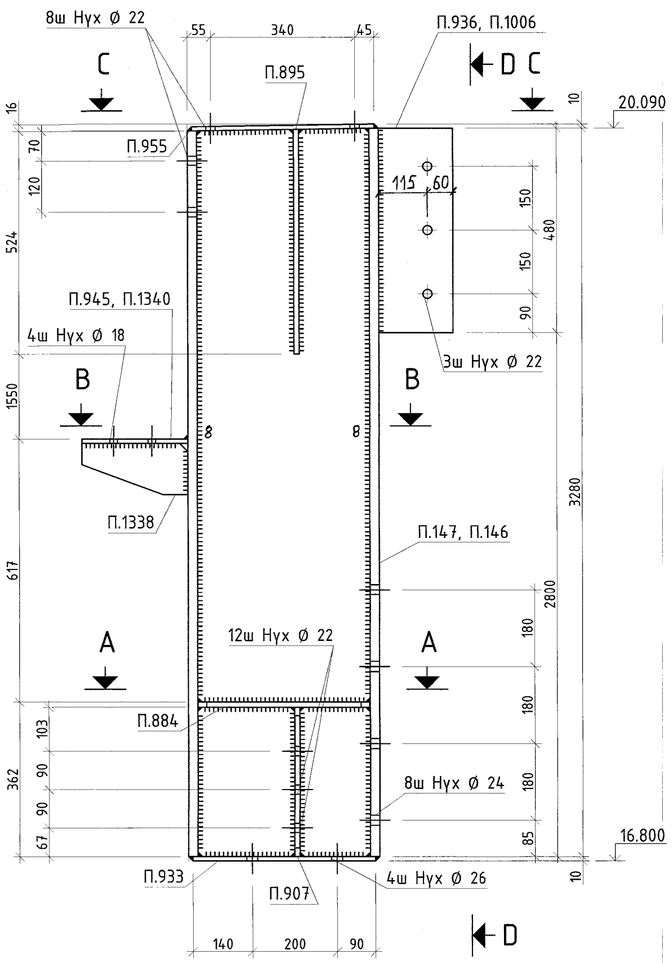

D - D

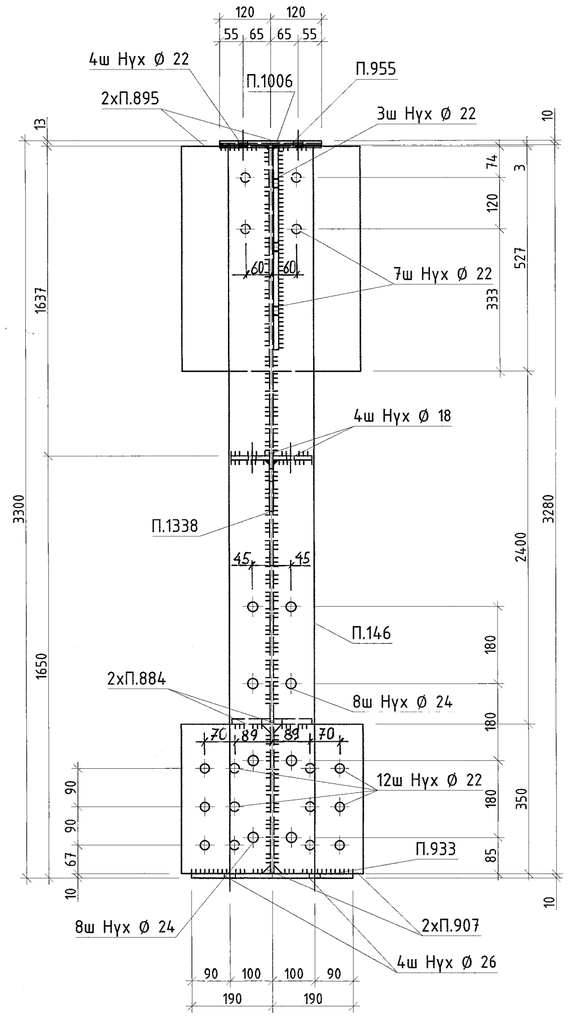

А - А

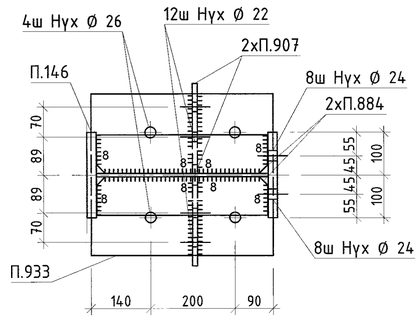

МАТЕРИАЛЫН ТУУВЭР

Марк	Огтлол	Урт, мм	Тоо, ш	Жин, кг		Материал
				Нэгж	Нийт	
ТТл1					383.8	
П.147-1	406x8	3280	1	83.1	83.1	С235
П.147-2	200x22	3280	2	112.6	225.2	С 355
П.884	PL 12x90	404	2	3.4	6.8	С355
П.895	PL 12x206	527	2	10.2	20.4	С 355
П.907	PL 12x210	350	2	6.9	13.8	С355
П.933	PL 10x380	430	1	12.7	12.7	С245
П.936	PL 12x175	480	1	7.9	7.9	С 355
П.955	PL 10x240	430	1	8.1	8.1	С245
П.944	PL 10x120	240	1	2.2	2.2	С245
П.945	PL 10x190	240	1	3.6	3.6	С245
ТТл2					383.8	
П.146-1	406x8	3280	1	83.1	83.1	С235
П.146-2	200x22	3280	2	112.6	225.2	С 355
П.884	PL 12x90	404	2	3.4	6.8	С 355
П.895	PL 12x206	527	2	10.2	20.4	С 355
П.907	PL 12x210	350	2	6.9	13.8	С 355
П.933	PL 10x380	430	1	12.7	12.7	С245
П.955	PL 10x240	430	1	8.1	8.1	С245
П.1006	PL 12x175	480	1	7.9	7.9	С355
П.1338	PL 10x120	240	1	2.2	2.2	С245
П.1340	PL 10x190	240	1	3.6	3.6	С245

С - С

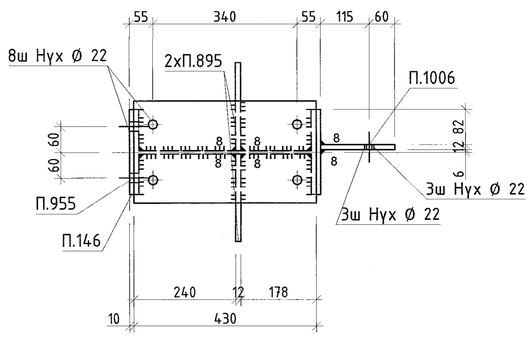

В - В

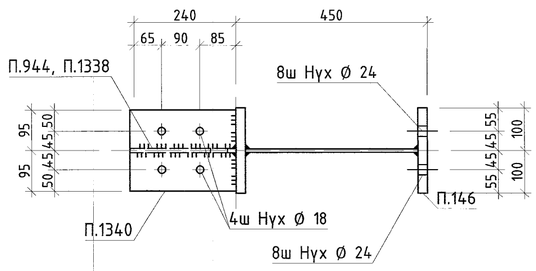

Эдэлхүүн П.884

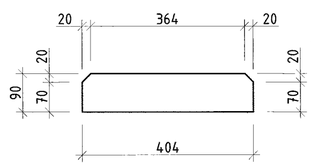

БЭЛТГЭЦ

Марк	Тоо, ш	Жин, кг	
		Нэгж	Нийт
ТТл1	5	383.8	1919.0
ТТл2	5	383.8	1919.0
Гагнаасын жин /0.01/			38.4
Нийт			3838.00

ГАНГИЙН СОНГОЛТ

Огтлол	Жин, кг	ГОСТ
PL 10	266.0	19903-97
PL 12	489.0	19903-97
PL 22	2252.0	19903-97
PL 8	831.0	19903-97
Нийт	3838.0	

1. Ерөнхий өгөгдлийг хуудас 1-ээс хар.
2. Угсралтын схемийг 2-25-р хуудаснаас хар.
3. Тэмдэглэснээс бусад гагнаасын өндөр 6мм. Электрод /Э42А/ ГОСТ 9467-75.

"Эрдэнэт үйлдвэр" ТӨҮГ. Засвар механикийн завод
Механик цехийн өргөтгөл

ТТл1,ТТл2

Захирал	Д.Тамир	ЕГ Шифр: 21.15.049	Масштаб: 1:10	Огноо: Rev0	Ye шат: А.3
З.Е.И	Т.Намсрайсүрэн				
Тэргүүлэх инж.	А.Хатантуул	ТГ Шифр:	Зургийн дугаар: ГБ- 071	Хуудас: 289	
Шалгасан	А.Хатантуул				
Гүйцэтгэсэн	Х.Галхүү				

"Эрдэнэт үйлдвэр"ТӨҮГ ЗТХ

А.2

ТТлЗ 1:10

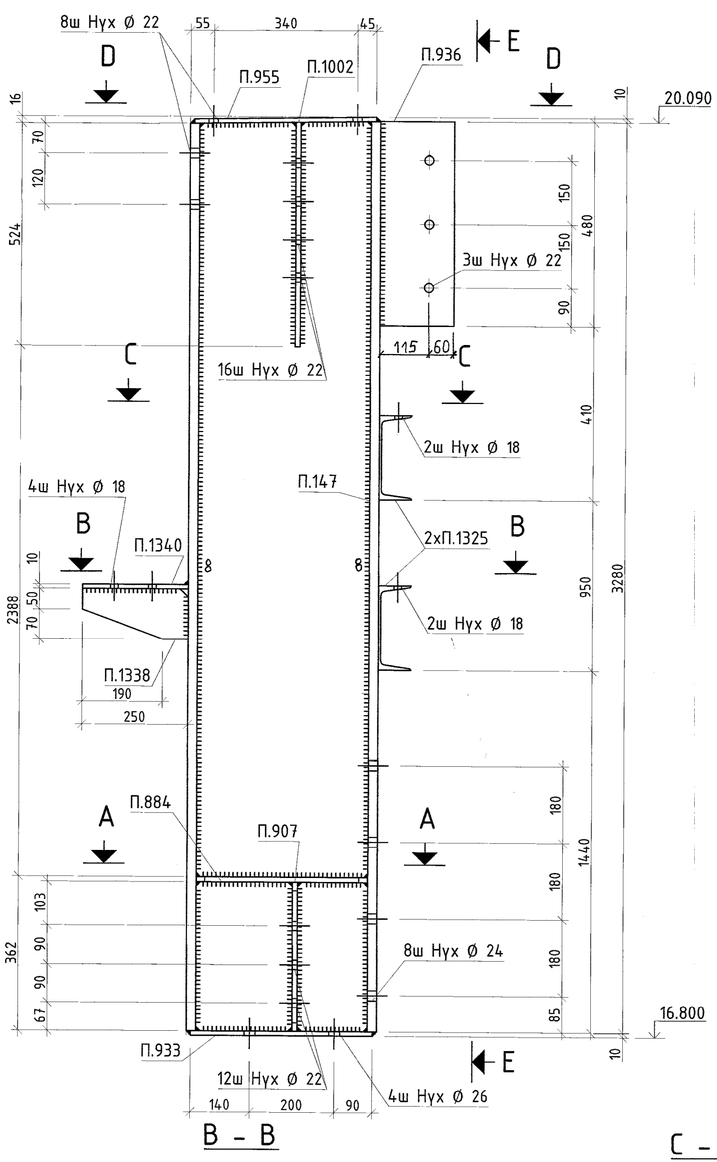

Е - Е

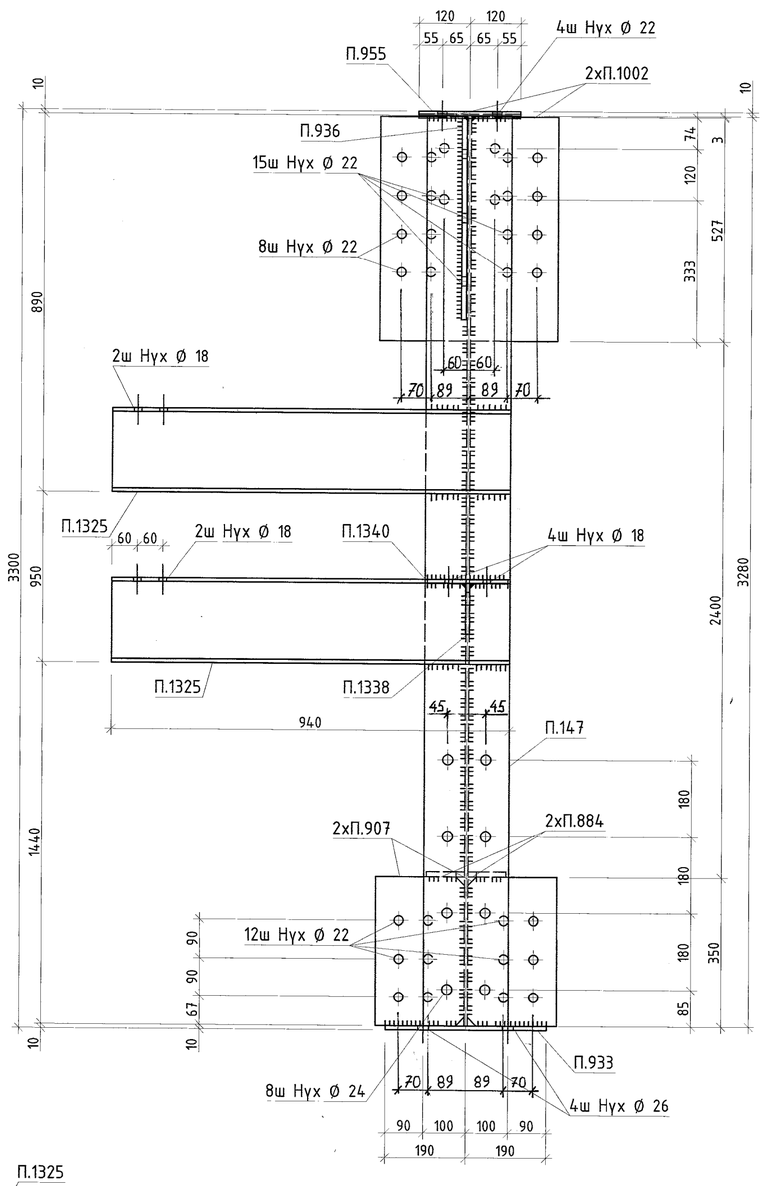

А - А

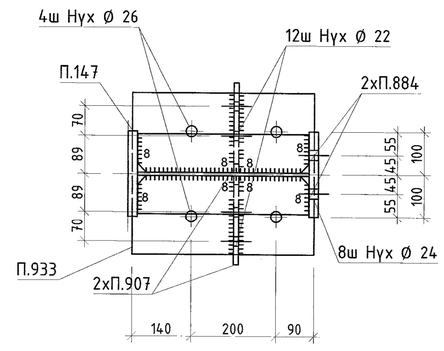

Эдэлхүүн П.884

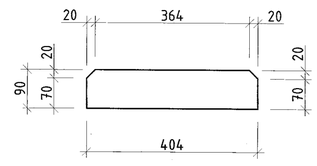

В - В

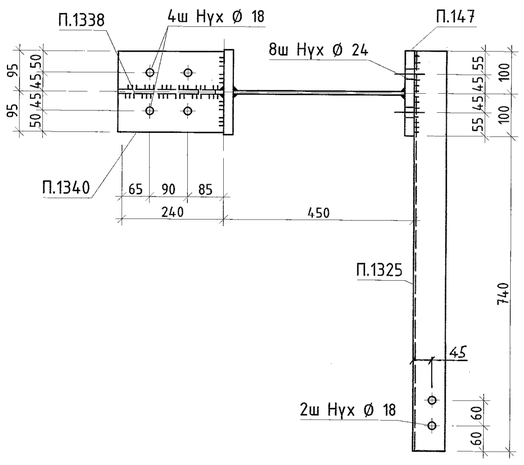

С - С

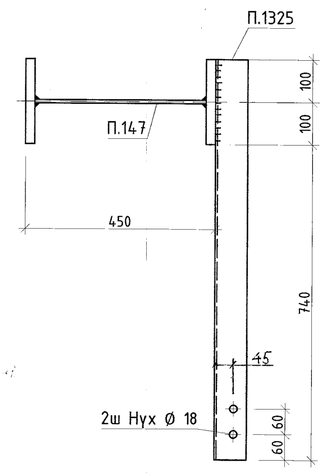

D - D

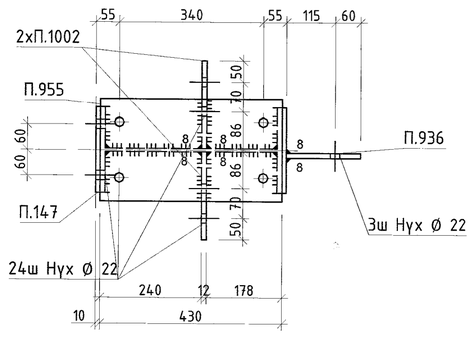

МАТЕРИАЛЫН ТУУВЭР

Марк	Огтлол	Урт, мм	Тоо, ш	Жин, кг		Материал
				Нэгж	Нийт	
ТТлЗ					418.3	
П.147-1	406x8	3280	1	83.1	83.1	С245
П.147-2	200x22	3280	2	112.6	225.2	С355
П.884	PL 12x90	404	2	3.4	6.8	С355
П.907	PL 12x210	350	2	6.9	13.8	С355
П.933	PL 10x380	430	1	12.7	12.7	С245
П.936	PL 12x175	480	1	7.9	7.9	С355
П.955	PL 10x240	430	1	8.1	8.1	С245
П.1002	PL 12x206	527	2	10.2	20.4	С355
П.1325	U20	940	2	17.3	34.5	С355
П.1338	PL 10x120	240	1	2.2	2.2	С245
П.1340	PL 10x190	240	1	3.6	3.6	С245

БЭЛТГЭЦ

Марк	Тоо, ш	Жин, кг	
		Нэгж	Нийт
ТТлЗ	1	418.3	418.3
Гагнаасын жин /0.01/			4.2
Нийт			418.30

1. Ерөнхий өгөгдлийг хуудас 1-ээс хар.
2. Угсралтын схемийг 2-25-р хуудаснаас хар.
3. Тэмдэглэснээс бусад гагнаасын өндөр 6мм. Электрод /Э42А/ ГОСТ 9467-75.

ГАНГИЙН СОНГОЛТ

Огтлол	Жин, кг	ГОСТ
U20	34.5	19903-97
PL 10	26.6	19903-97
PL 12	48.9	19903-97
PL 22	225.2	19903-97
PL 8	83.1	19903-97
Нийт	418.3	

"Эрдэнэт үйлдвэр" ТӨҮГ. Засвар механикийн завод
Механик цехийн өргөтгөл

"Эрдэнэт үйлдвэр"ТӨҮГ ЗТХ

ТТлЗ				Ye шат: А.3	
Захирал	Д.Тамир	ЕГ Шифр: 21.15.049	Масштаб: 1:10	Огноо: Rev0	
З.Е.И	Т.Намсрайсүрэн				
Тэргүүлэх инж.	А.Хатантуул	ТГ Шифр:	Зургийн дугаар: ГБ- 072	Хуудас: 289	
Шалгасан	А.Хатантуул				
Гүйцэтгэсэн	Х.Галхүү				

А.2

ТТл4 1:10

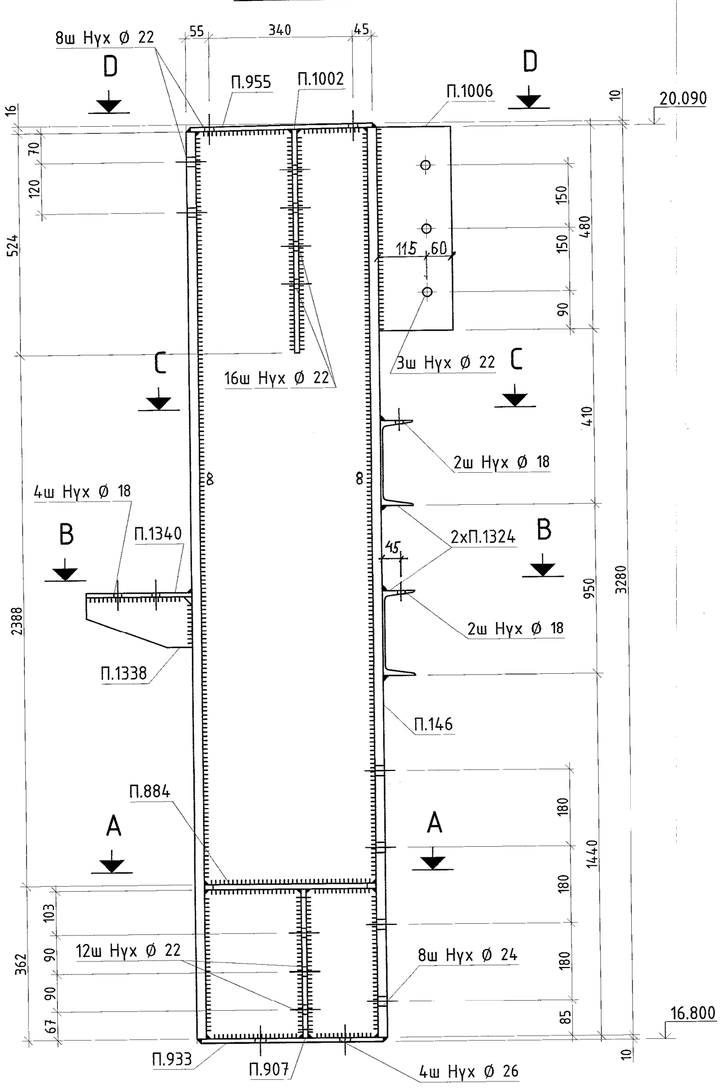

D - D

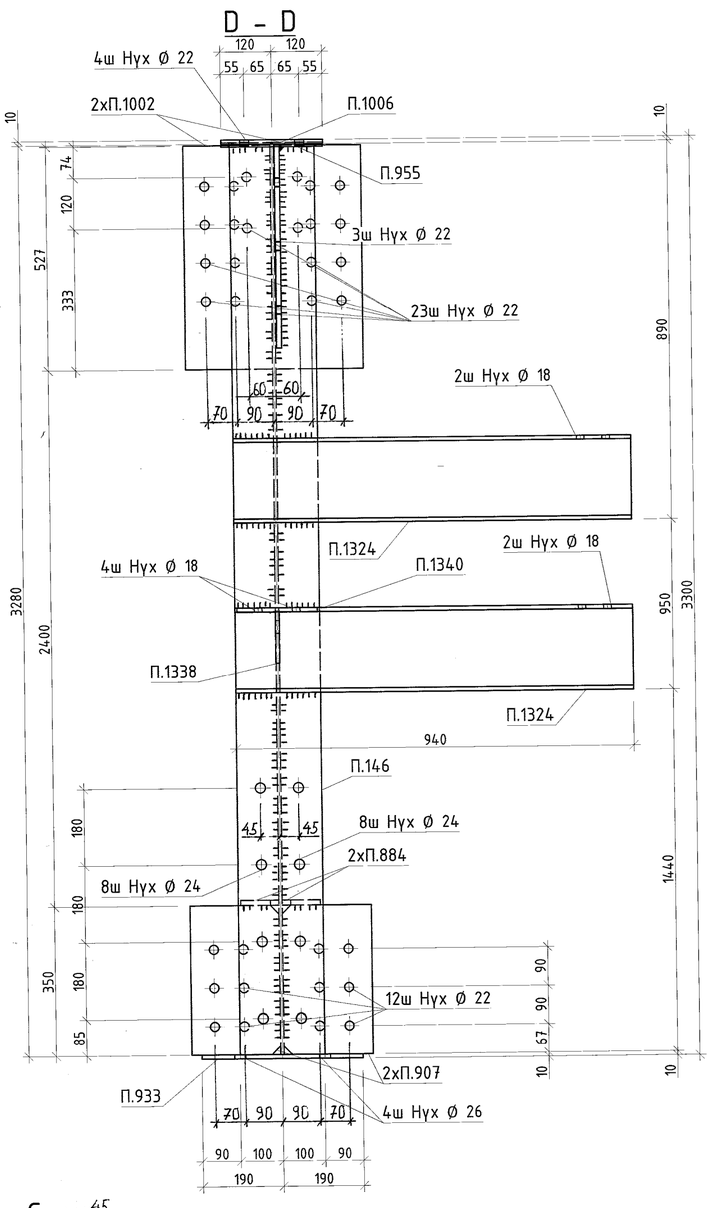

А - А

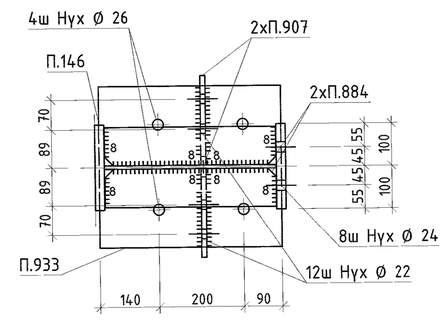

Эдэлхүүн П.884

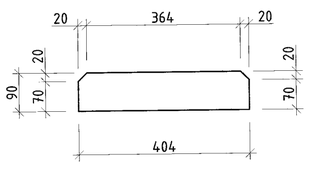

В - В

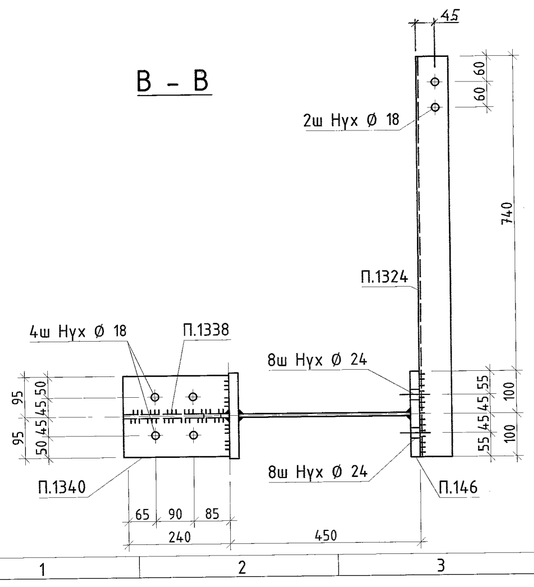

С - С

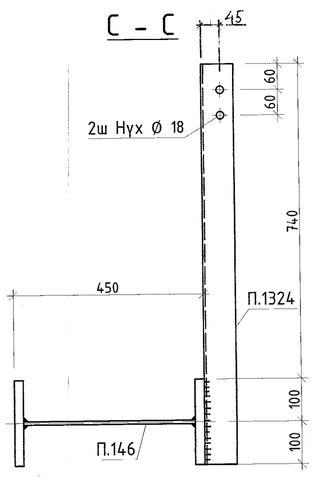

D - D

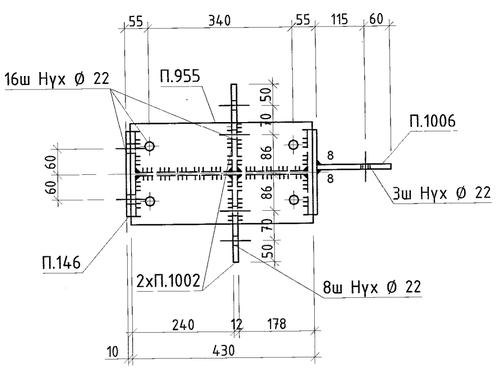

МАТЕРИАЛЫН ТУУВЭР

Марк	Огтлол	Урт, мм	Тоо, ш	Жин, кг		Материал
				Нэгж	Нийт	
ТТл4					418.3	
П.147-1	406x8	3280	1	83.1	83.1	С245
П.147-2	200x22	3280	2	112.6	225.2	С355
П.884	PL 12x90	404	2	3.4	6.8	С355
П.907	PL 12x210	350	2	6.9	13.8	С355
П.933	PL 10x380	430	1	12.7	12.7	С245
П.955	PL 10x240	430	1	8.1	8.1	С245
П.1002	PL 12x206	527	2	10.2	20.4	С355
П.936	PL 12x175	480	1	7.9	7.9	С355
П.1325	U20	940	2	17.3	34.5	С355
П.1338	PL 10x120	240	1	2.2	2.2	С245
П.1340	PL 10x190	240	1	3.6	3.6	С245

БЭЛТГЭЦ

Марк	Тоо, ш	Жин, кг	
		Нэгж	Нийт
ТТл4	1	418.3	418.3
Гагнаасын жин /0.01/			4.2
Нийт			418.30

1. Ерөнхий өгөгдлийг хуудас 1-ээс хар.
2. Угсралтын схемийг 2-25-р хуудаснаас хар.
3. Тэмдэглэснээс бусад гагнаасын өндөр 6мм. Электрод /Э42А/ ГОСТ 9467-75.

ГАНГИЙН СОНГОЛТ

Огтлол	Жин, кг	ГОСТ
U20	34.5	19903-97
PL 10	26.6	19903-97
PL 12	48.9	19903-97
PL 22	225.2	19903-97
PL 8	83.1	19903-97
Нийт	418.3	

"Эрдэнэт үйлдвэр" ТӨҮГ. Засвар механикийн завод
Механик цехийн өргөтгөл

"Эрдэнэт үйлдвэр"ТӨҮГ ЗТХ

ТТл4				Ye шат: А.3	
Захирал	Д.Тамир	ЕГ Шифр: 21.15.049	Масштаб: 1:10	Огноо: Rev0	
З.Е.И	Т.Намсрайсүрэн				
Тэргүүлэх инж.	А.Хатантуул	ТГ Шифр:	Зургийн дугаар: ГБ- 073	Хуудас: 289	
Шалгасан	А.Хатантуул				
Гүйцэтгэсэн	Х.Галхүү				

А.2

ТТл5 1:10

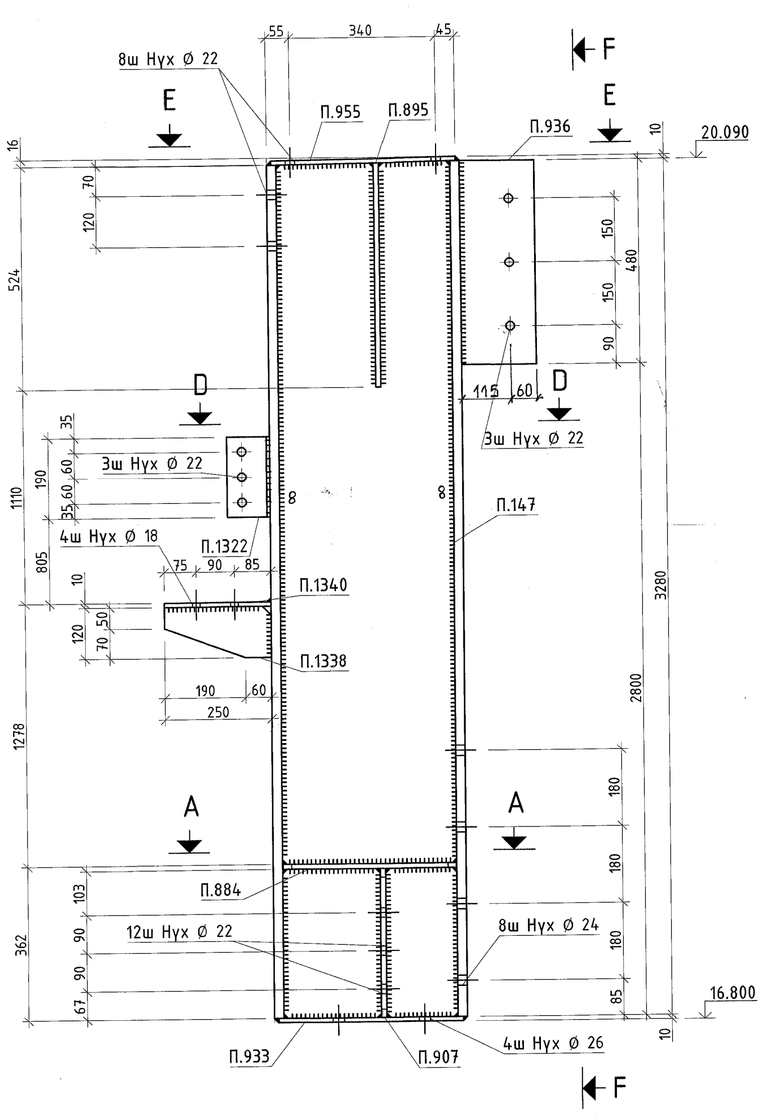

F – F

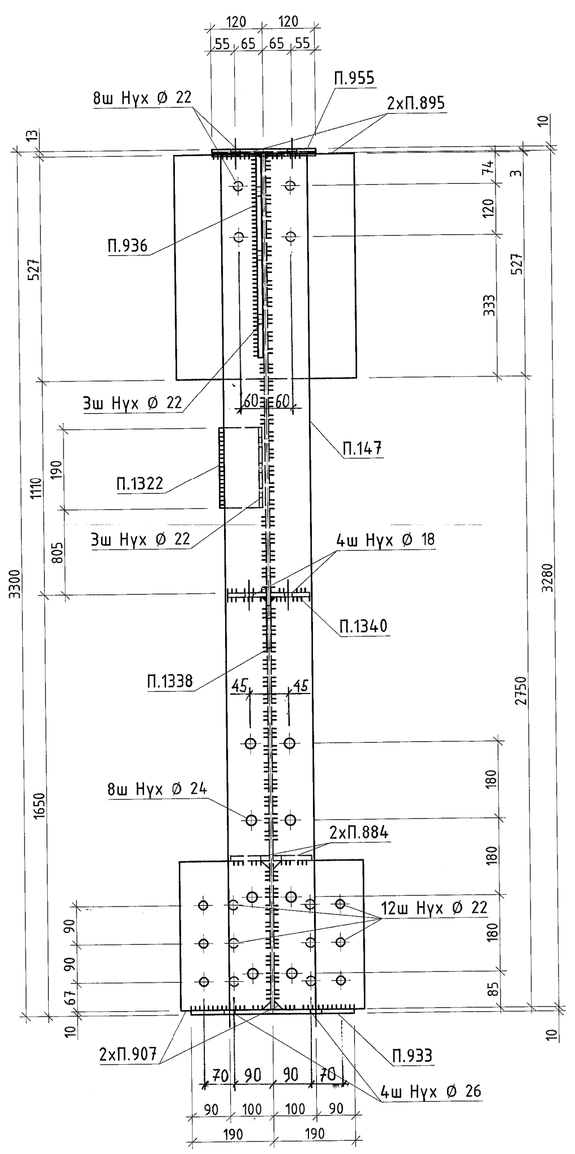

ТТл6 1:10

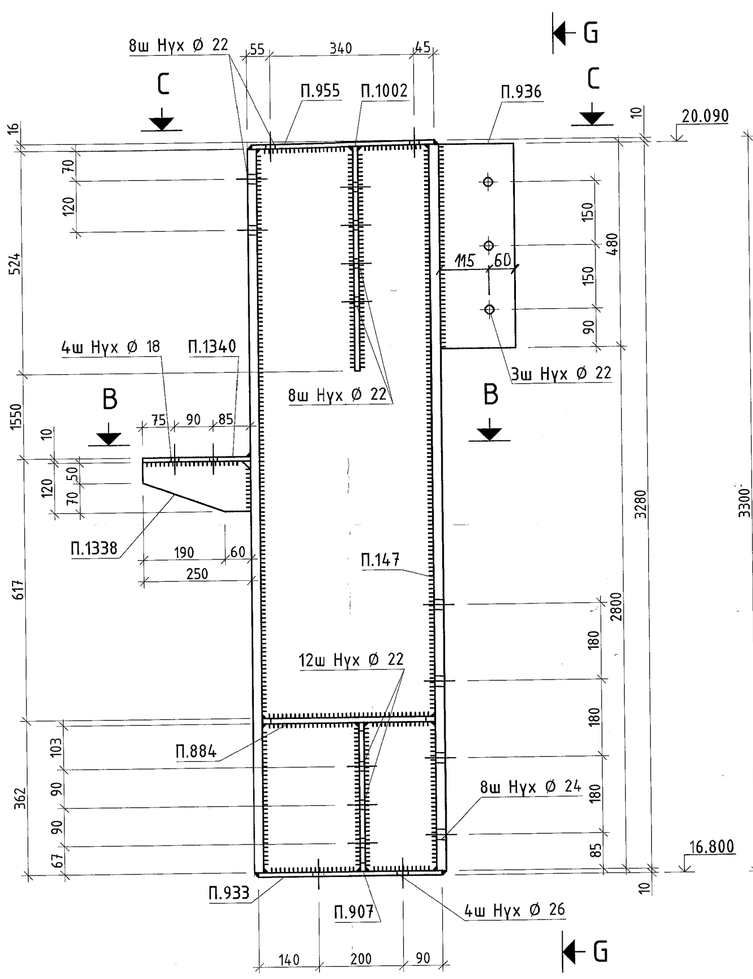

G – G

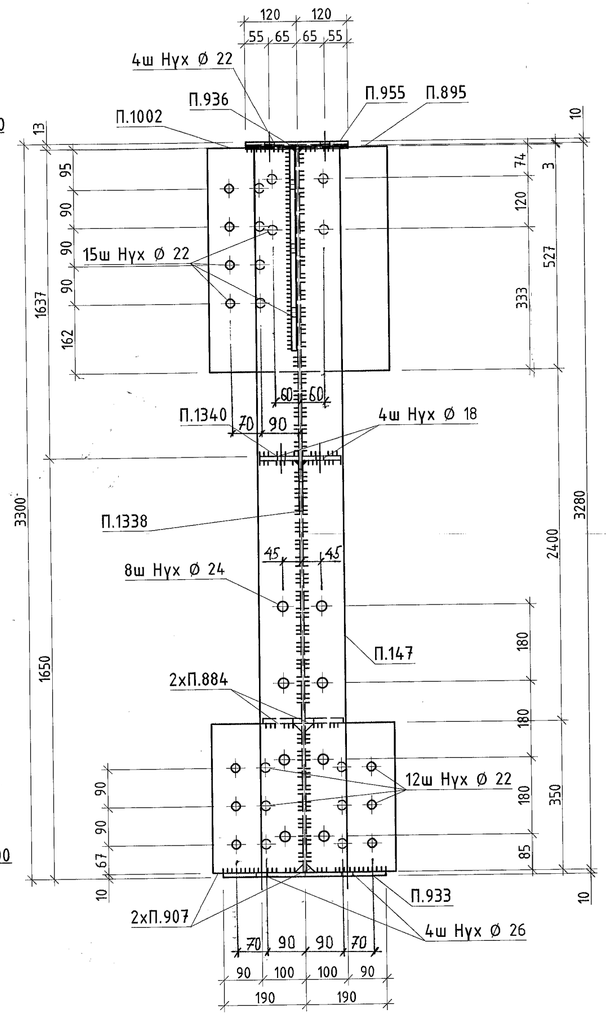

МАТЕРИАЛЫН ТУУВЭР

Марк	Огтлол	Урт, мм	Тоо, ш	Жин, кг		Материал
				Нэгж	Нийт	
ТТл5					386.1	
П.147-1	406x8	3280	1	83.1	83.1	С245
П.147-2	200x22	3280	2	112.6	225.2	С355
П.884	PL 12x90	404	2	3.4	6.8	С355
П.895	PL 12x206	527	2	10.2	20.4	С355
П.907	PL 12x210	350	2	6.9	13.8	С355
П.933	PL 10x380	430	1	12.7	12.7	С245
П.936	PL 12x175	480	1	7.9	7.9	С355
П.955	PL 10x240	430	1	8.1	8.1	С245
П.1322	L 100x8	190	1	2.3	2.3	С235
П.1338	PL 10x120	250	1	2.2	2.2	С245
П.1340	PL 10x190	250	1	3.6	3.6	С245
ТТл6					383.8	
П.147-1	406x8	3280	1	83.1	83.1	С245
П.147-2	200x22	3280	2	112.6	225.2	С355
П.884	PL 12x90	404	2	3.4	6.8	С355
П.895	PL 12x206	527	1	10.2	10.2	С355
П.907	PL 12x210	350	2	6.9	13.8	С355
П.933	PL 10x380	430	1	12.7	12.7	С245
П.955	PL 10x240	430	1	8.1	8.1	С245
П.936	PL 12x175	480	1	7.9	7.9	С355
П.1002	PL 12x206	527	1	10.2	10.2	С355
П.1338	PL 10x120	240	1	2.2	2.2	С245
П.1340	PL 10x190	240	1	3.6	3.6	С245

А – А

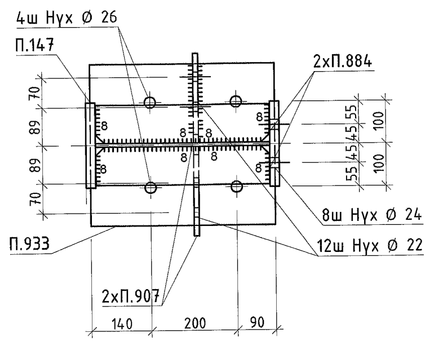

В – В

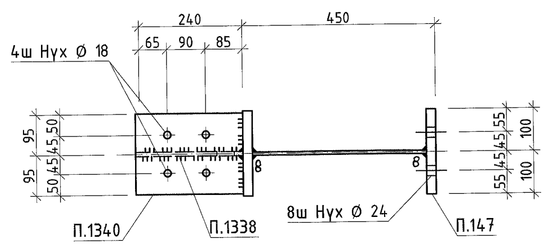

С – С

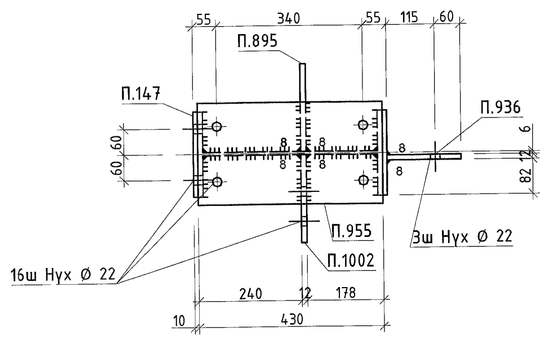

БЭЛТГЭЦ

Марк	Тоо, ш	Жин, кг	
		Нэгж	Нийт
ТТл5	1	386.1	386.1
ТТл6	1	383.8	383.8
Гагнаасын жин /0.01/			7.7
Нийт			769.90

ГАНГИЙН СОНГОЛТ

Огтлол	Жин, кг	ГОСТ
PL 10	53.2	19903-97
PL 12	97.8	19903-97
PL 22	450.4	19903-97
PL 8	166.2	19903-97
L 100x8	2.3	19903-97
Нийт	769.9	

D – D

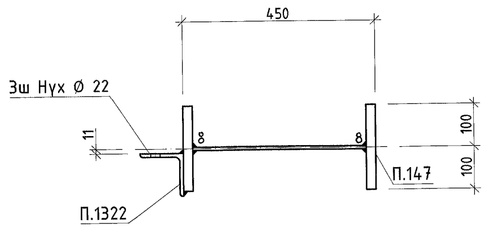

Е – Е

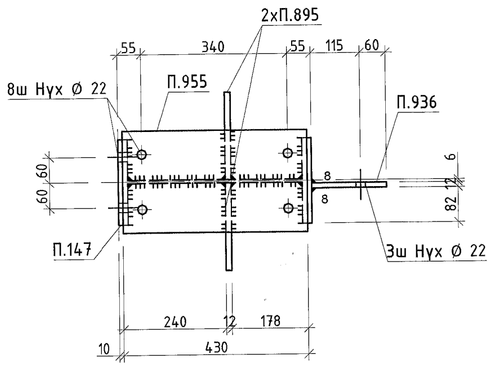

Эдэлхүүн П.884

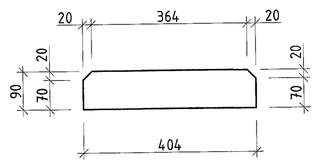

1. Ерөнхий өгөгдлийг хуудас 1-ээс хар.
2. Усгалтын схемийг 2-25-р хуудаснаас хар.
3. Тэмдэглэснээс бусад гагнаасын өндөр 6мм. Электрод /342А/ ГОСТ 9467-75.

"Эрдэнэт үйлдвэр" ТӨҮГ 31Х	"Эрдэнэт үйлдвэр" ТӨҮГ. Засвар механикийн завод Механик цехийн өргөтгөл				Үе шат: А.3	
	ТТл5,ТТл6					
Захирал	Д.Тамир	ЕГ Шифр: 21.15.04-9	Масштаб: 1:10		Огноо: Rev0	
З.ЕИ	Т.Намсрайсүрэн					
Тэргүүлэх инж	А.Хаантуул	ТГ Шифр:	Зурвасын дугаар: ГБ- 074		Хуудас: 289	
Шалгасан	А.Хаантуул					
Гүйцэтгэсэн	Х.Галхүү					

А.1

ТТл7 1:10

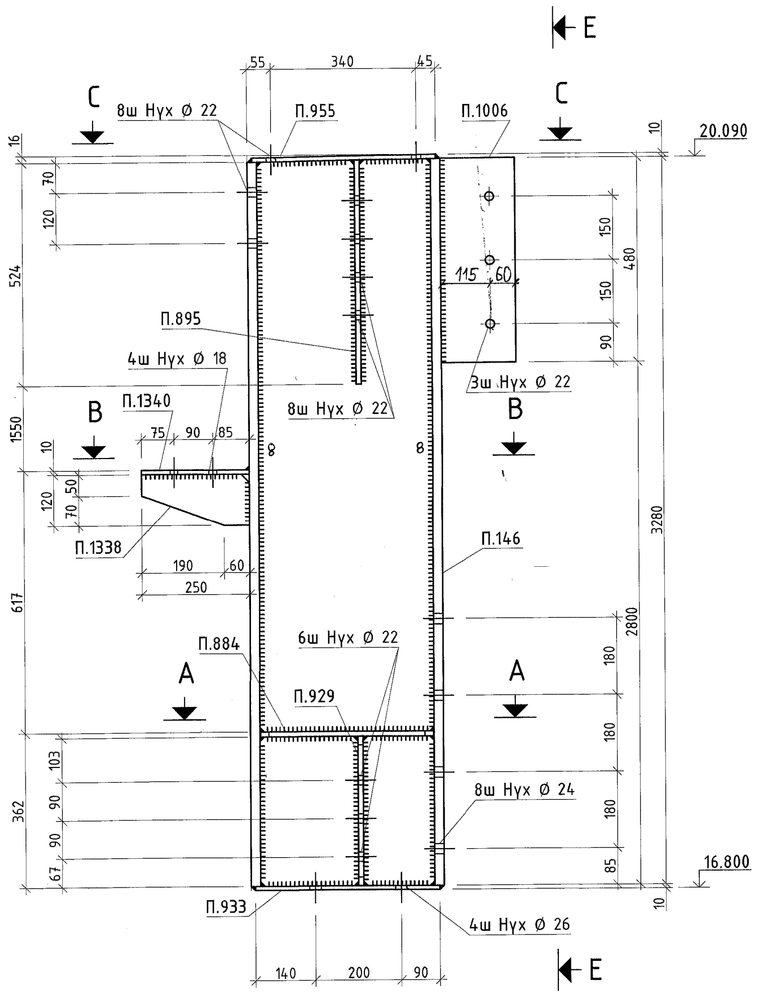

Е - Е

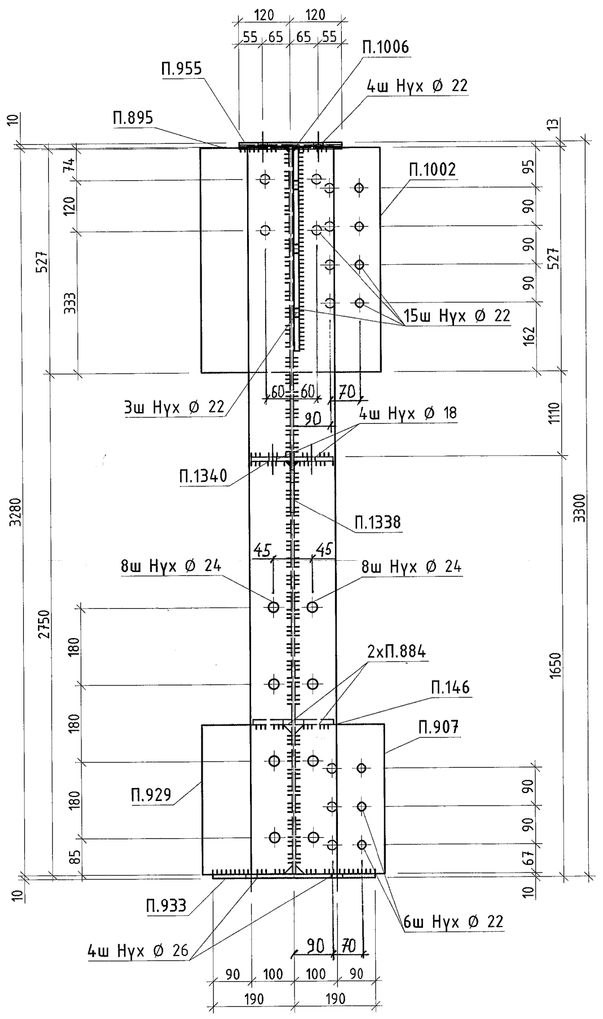

А - А

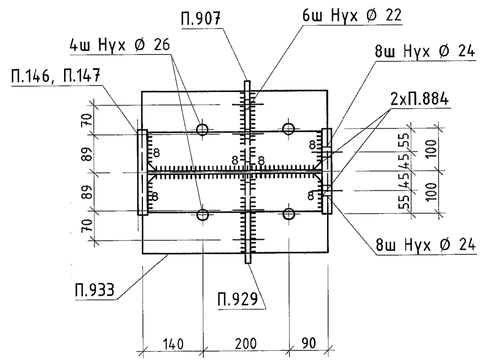

В - В

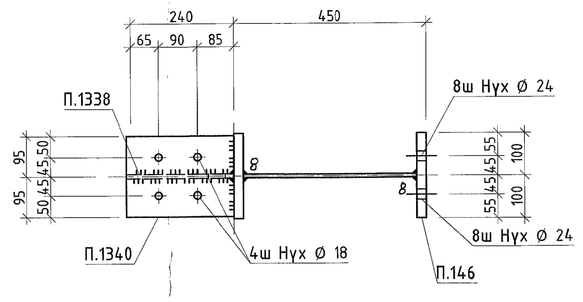

С - С

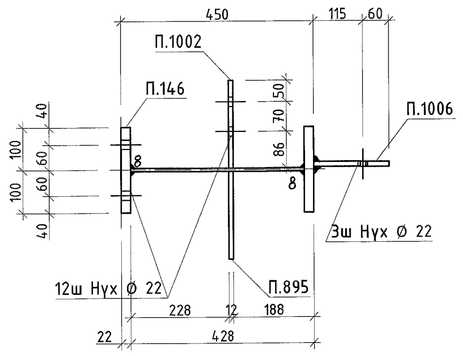

ТТл8 1:10

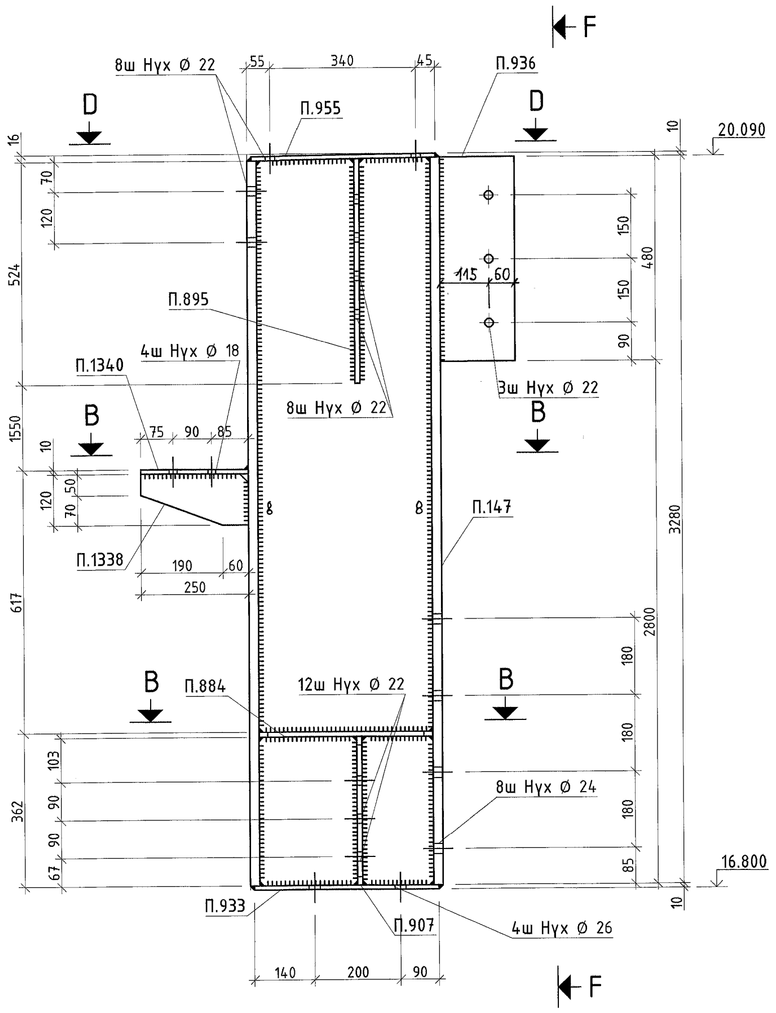

F - F

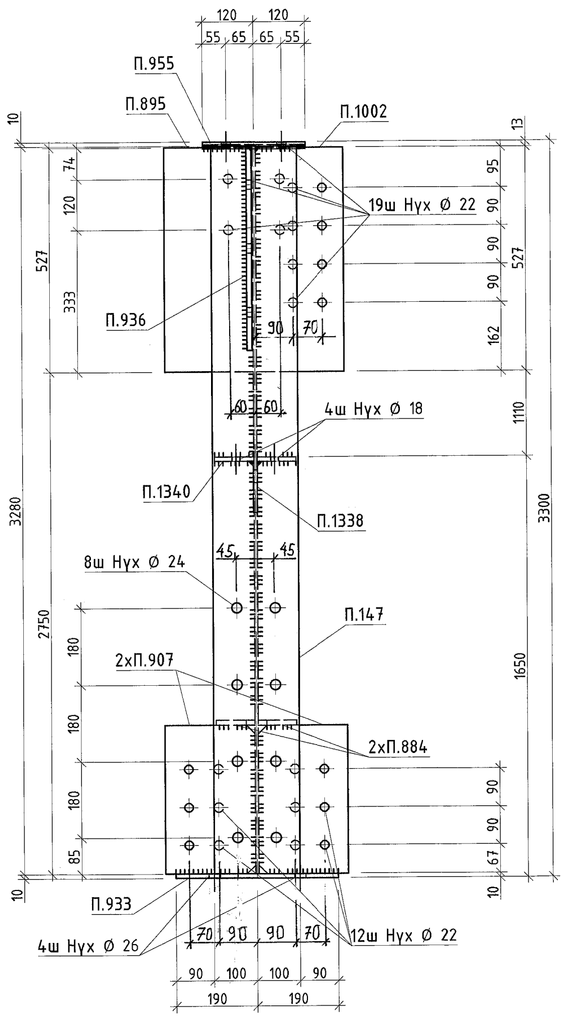

D - D

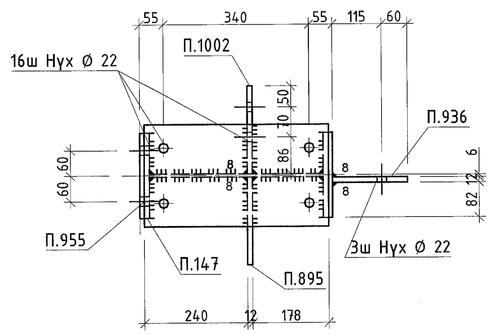

Эдэлхүүн П.884

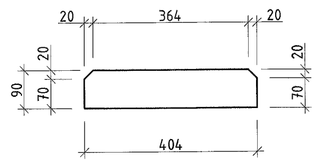

МАТЕРИАЛЫН ТУУВЭР

Марк	Огтлол	Урт, мм	Тоо, ш	Жин, кг		Материал
				Нэгж	Нийт	
ТТл7					385.0	
П.146-1	406x8	3280	1	83.1	83.1	С245
П.146-2	200x22	3280	2	112.6	225.2	С355
П.884	PL 12x90	404	2	3.4	6.8	С355
П.895	PL 12x206	527	1	10.2	10.2	С355
П.907	PL 12x210	350	1	6.9	6.9	С355
П.929	PL 12x210	350	1	7.9	7.9	С355
П.933	PL 10x380	430	1	12.7	12.7	С245
П.955	PL 10x240	430	1	8.1	8.1	С245
П.1002	PL 12x206	527	1	10.2	10.2	С355
П.1006	PL 12x175	480	1	7.9	7.9	С355
П.1338	PL 10x120	250	1	2.3	2.3	С245
П.1340	PL 10x190	250	1	3.7	3.7	С245
ТТл8					384.0	
П.147-1	406x8	3280	1	83.1	83.1	С245
П.147-2	200x22	3280	2	112.6	225.2	С355
П.884	PL 12x90	404	2	3.4	6.8	С355
П.895	PL 12x206	527	1	10.2	10.2	С355
П.907	PL 12x210	350	2	6.9	13.8	С355
П.933	PL 10x380	430	1	12.7	12.7	С245
П.936	PL 12x175	480	1	7.9	7.9	С355
П.955	PL 10x240	430	1	8.1	8.1	С245
П.1002	PL 12x206	527	1	10.2	10.2	С355
П.1338	PL 10x120	250	1	2.3	2.3	С245
П.1340	PL 10x190	250	1	3.7	3.7	С245

БЭЛТГЭЦ

Марк	Тоо, ш	Жин, кг	
		Нэгж	Нийт
ТТл7	1	385.0	385.0
ТТл8	1	384.0	384.0
Гагнаасын жин /0.01/			7.7
Нийт			769.00

ГАНГИЙН СОНГОЛТ

Огтлол	Жин, кг	ГОСТ
PL 10	53.6	19903-97
PL 12	98.8	19903-97
PL 22	450.4	19903-97
PL 8	166.2	19903-97
Нийт	769.0	

1. Ерөнхий өгөгдлийг хуудас 1-ээс хар.
2. Угсралтын схемийг 2-25-р хуудаснаас хар.
3. Тэмдэглэгээгүй бусад гагнаасын өндөр 6мм. Электрод /Э42А/ ГОСТ 9467-75.

"Эрдэнэт үйлдвэр" ТӨҮГ. Засвар механикийн завод Механик цехийн өргөтгөл					Ye шат: А.3
		ТТл7,ТТл8			
Захирал	Д.Тамир	ЕГ Шифр: 21.15.049	Масштаб: 1:10	Огноо: Rev0	
З.Е.И	Т.Нанцрайсүрэн				
Тэргүүлэх инж	А.Хатантуул	ТГ Шифр:	Зургийн дугаар: ГБ- 075	Хуудас: 289	
Шалгасан	А.Хатантуул				
Гүйцэтгэсэн	Х.Галхүү				

"Эрдэнэт үйлдвэр"ТӨҮГ ЗТХ

ТТл9 1:10

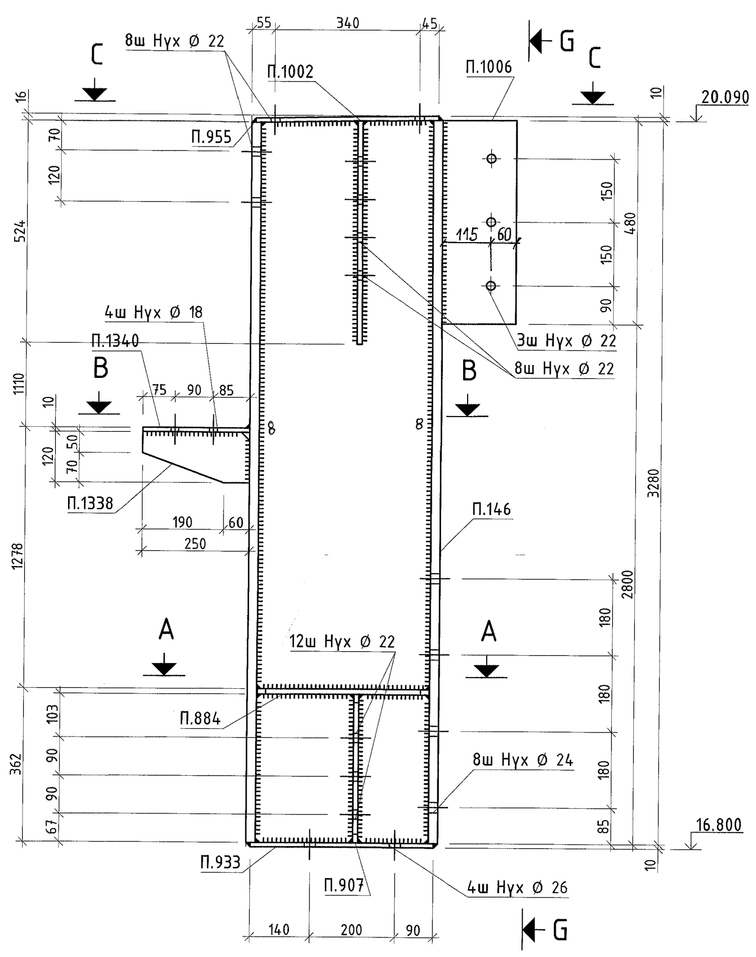

G – G

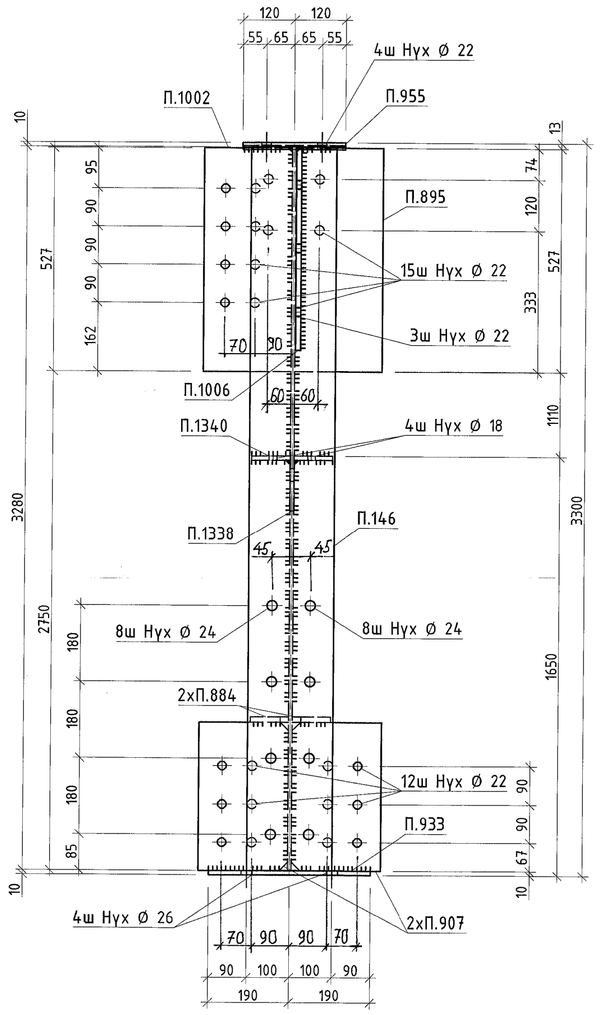

А – А

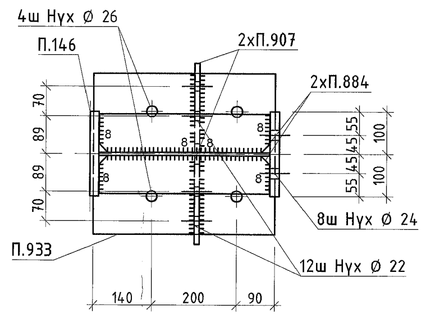

В – В

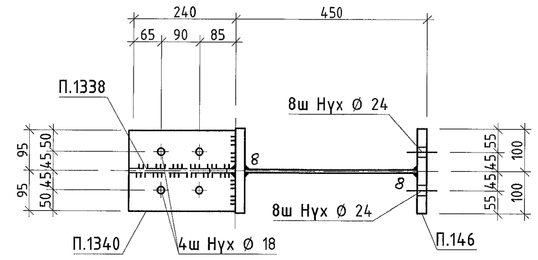

Эдэлхүүн П.884

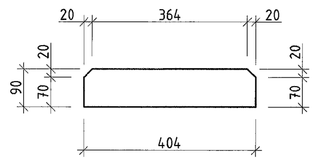

С – С

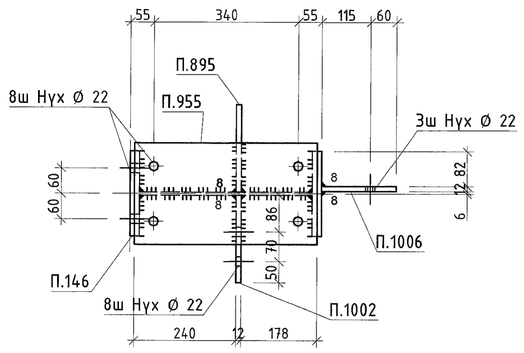

МАТЕРИАЛЫН ТУУВЭР

Марк	Огтлол	Урт, мм	Тоо, ш	Жин, кг		Материал
				Нэгж	Нийт	
ТТл9					384.0	
П.146-1	406x8	3280	1	83.1	83.1	С245
П.146-2	200x22	3280	2	112.6	225.2	С355
П.884	PL 12x90	404	2	3.4	6.8	С355
П.895	PL 12x206	527	1	10.2	10.2	С355
П.907	PL 12x210	350	2	6.9	13.8	С355
П.933	PL 10x380	430	1	12.7	12.7	С245
П.955	PL 10x240	430	1	8.1	8.1	С245
П.1002	PL 12x206	527	1	10.2	10.2	С355
П.1006	PL 12x175	480	1	7.9	7.9	С355
П.1338	PL 10x120	250	1	2.3	2.3	С245
П.1340	PL 10x190	250	1	3.7	3.7	С245
ТТл10					412.0	
П.147-1	406x8	3280	1	83.1	83.1	С245
П.147-2	200x22	3280	2	112.6	225.2	С355
П.884	PL 12x90	404	2	3.4	6.8	С355
П.907	PL 12x210	350	1	6.9	6.9	С355
П.929	PL 12x210	350	1	6.9	6.9	С355
П.933	PL 10x380	430	1	12.7	12.7	С245
П.936	PL 12x175	480	1	7.9	7.9	С355
П.955	PL 10x240	430	1	8.1	8.1	С245
П.971	PL 12x180	651	2	9.1	18.1	С245
П.972	PL 10x200	651	2	10.1	20.1	С245
П.1002	PL 12x206	527	1	10.2	10.2	С355
П.1338	PL 10x120	250	1	2.3	2.3	С245
П.1340	PL 10x190	250	1	3.7	3.7	С245

ТТл10 1:10

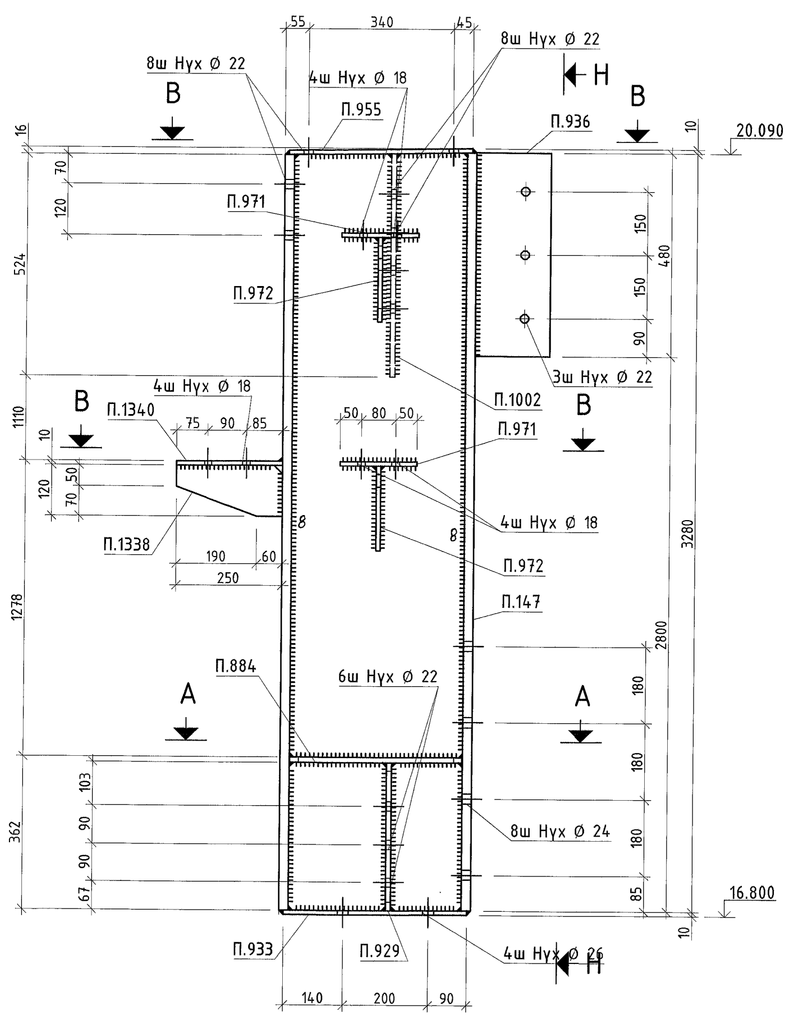

Н – Н

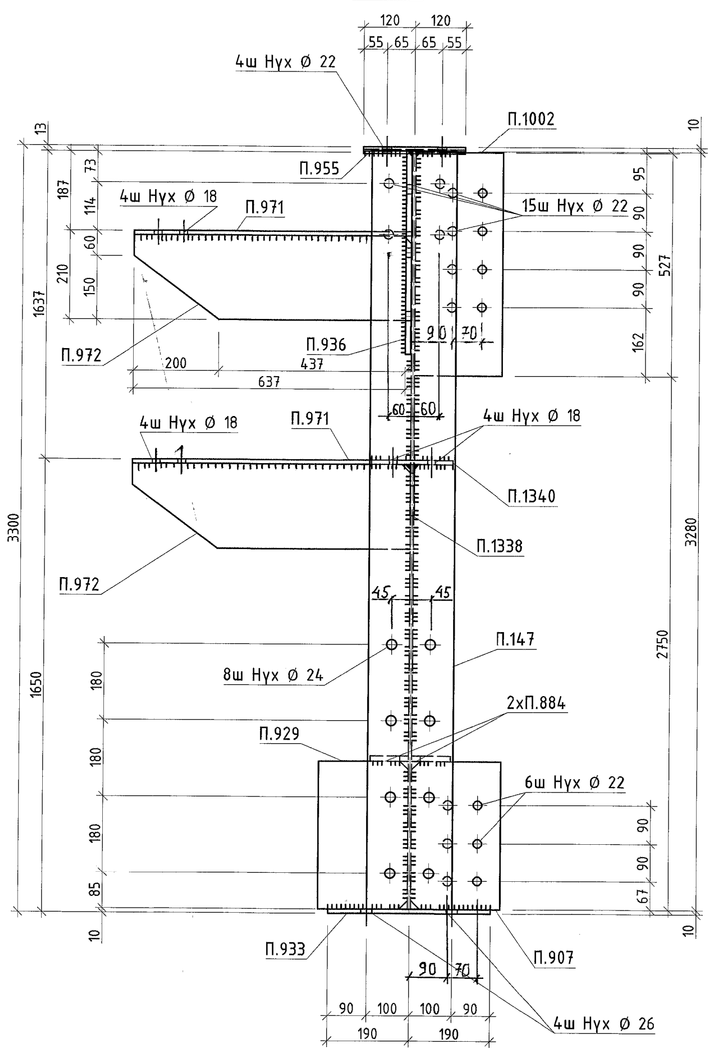

D – D

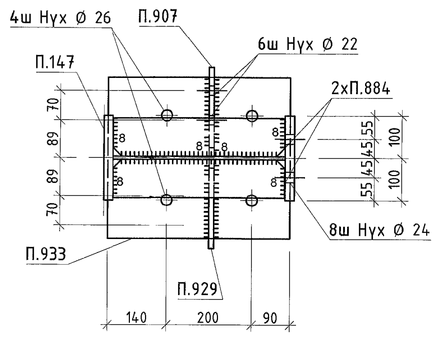

Е – Е

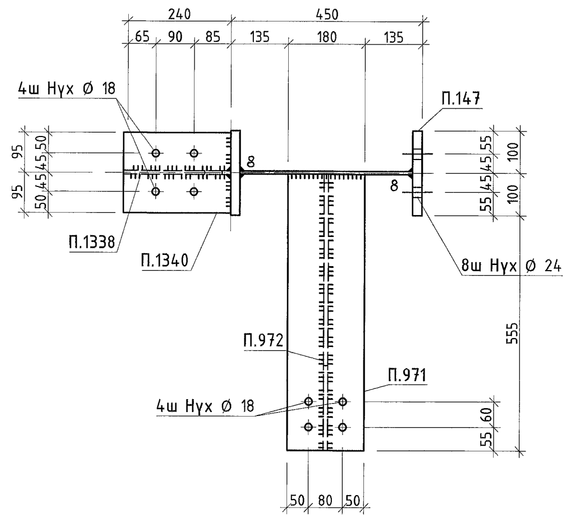

F – F

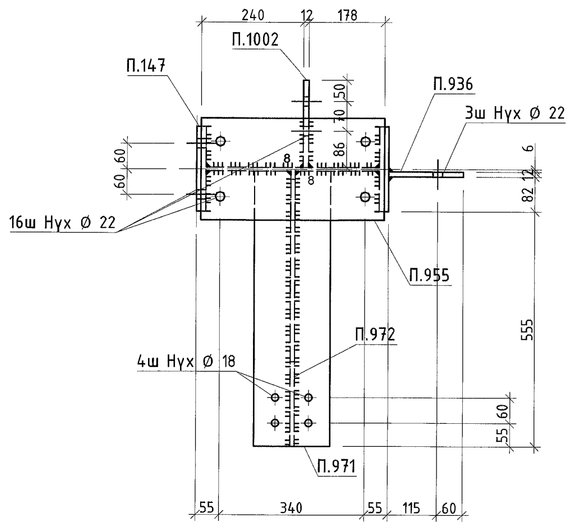

БЭЛТГЭЦ

Марк	Тоо, ш	Жин, кг	
		Нэгж	Нийт
ТТл9	1	384.0	384.0
ТТл10	1	412.0	412.0
Гагнаасын жин /0.01/			8.0
Нийт			796.00

ГАНГИЙН СОНГОЛТ

Огтлол	Жин, кг	ГОСТ
PL 10	91.8	19903-97
PL 12	87.6	19903-97
PL 22	450.4	19903-97
PL 8	166.2	19903-97
Нийт	796.0	

1. Ерөнхий өгөгдлийг хуудас 1-ээс хар.
2. Угсралтын схемийг 2-25-р хуудаснаас хар.
3. Тэмдэглэгээгүй бусад гагнаасын өндөр 6мм. Электрод /342А/ ГОСТ 9467-75.

"Эрдэнэт үйлдвэр" ТӨҮГ. Засвар механикийн завод Механик цехийн өргөтгөл					Үе шат: А.3
	ТТл10,ТТл9				
Захирал	Д.Тамир	ЕГ Шифр:	Масштаб:	Огноо:	
З.Е.И	Т.Нямсрайсүрэн	21.15.049	1:10	Rev0	
Тэргүүлэх инж.	А.Хатантуул	ТГ Шифр:	Зургийн дугаар:	Хуудас:	
Шалгасан	А.Хатантуул		ГБ- 076	289	
"Эрдэнэт үйлдвэр"ТӨҮГ ЭТХ	Гүйцэтгэсэн	Х.Галхүү			

А.1

ТТл11 1:10

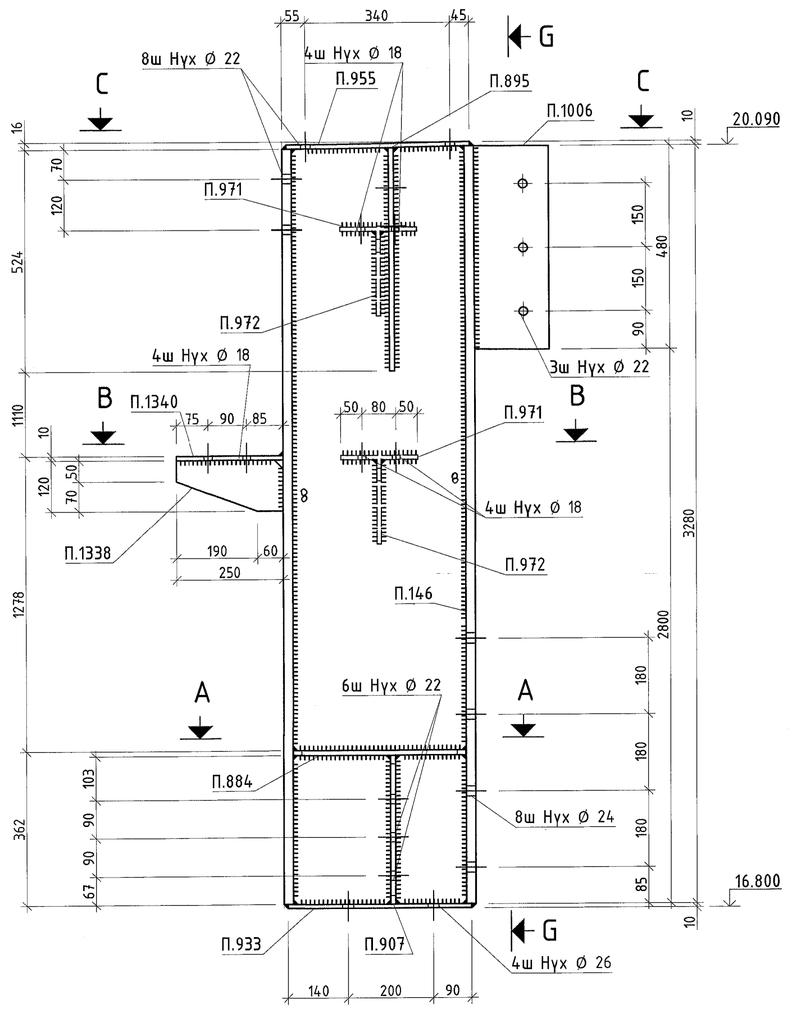

G – G

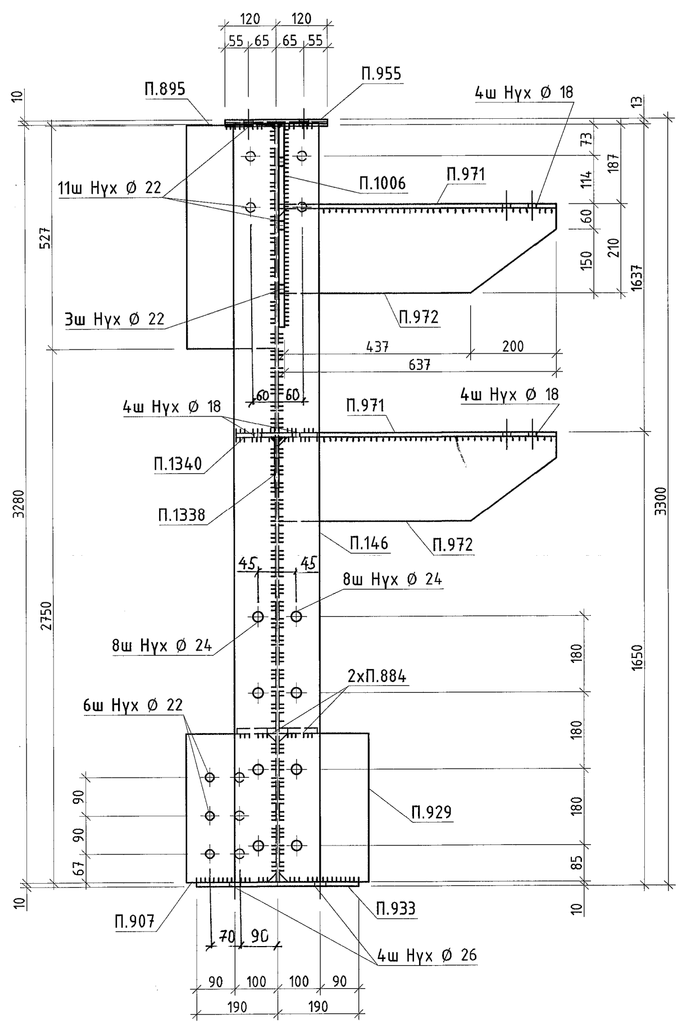

A – A

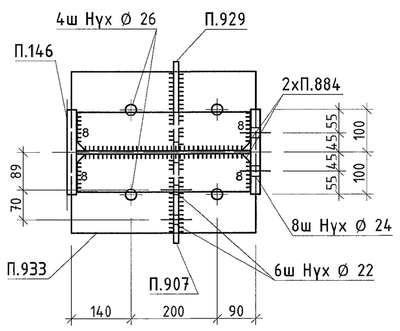

B – B

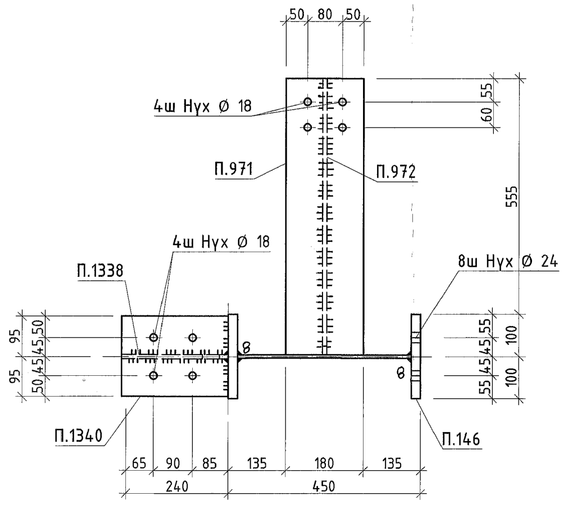

C – C

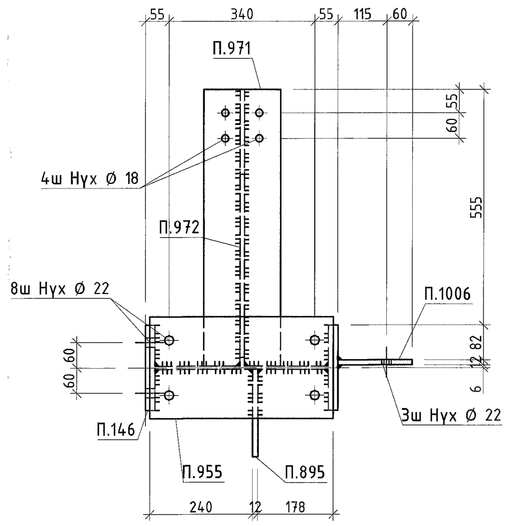

ТТл12 1:10

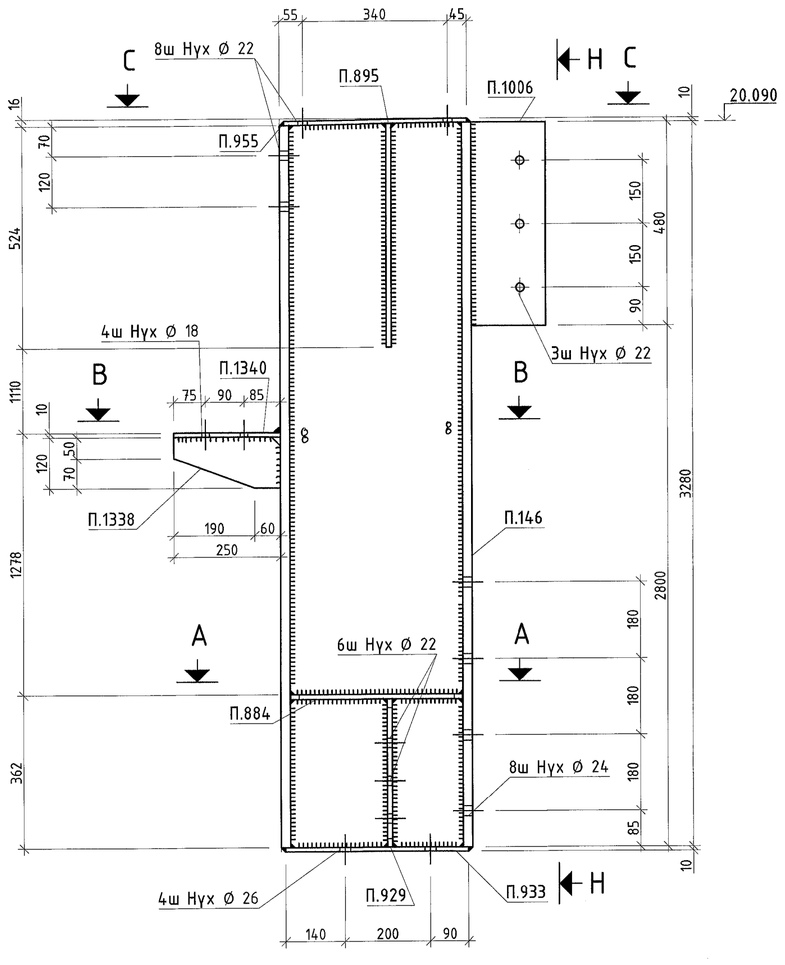

H – H

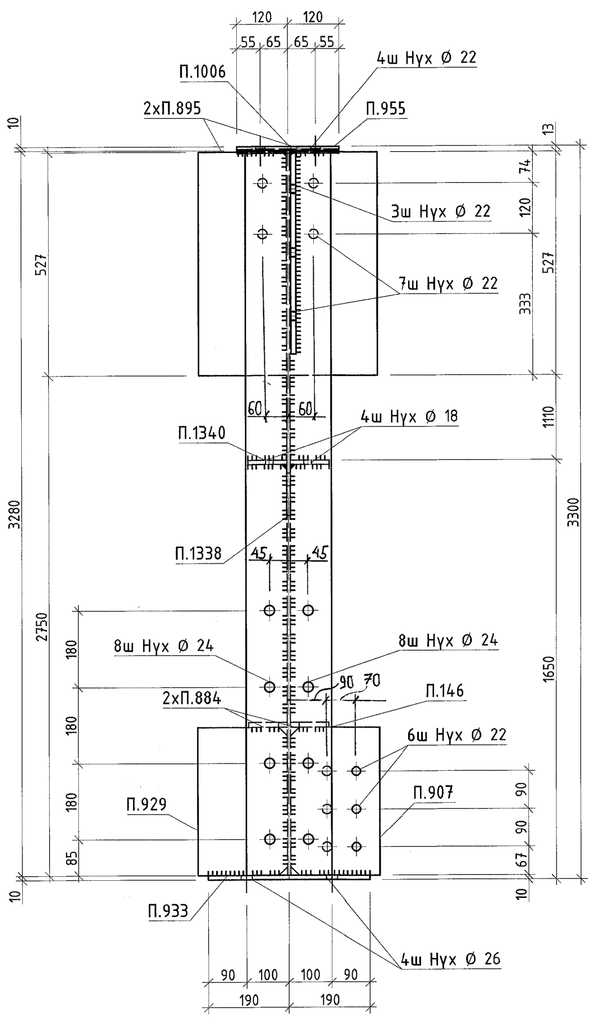

D – D

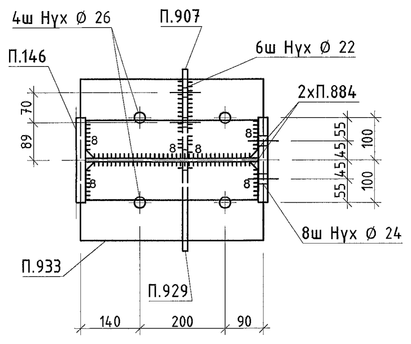

E – E

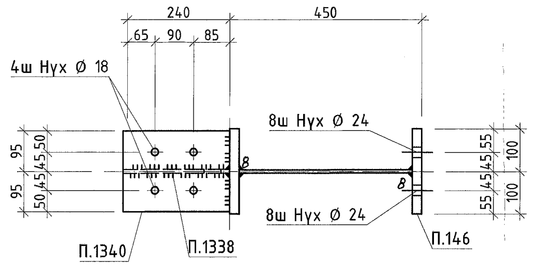

F – F

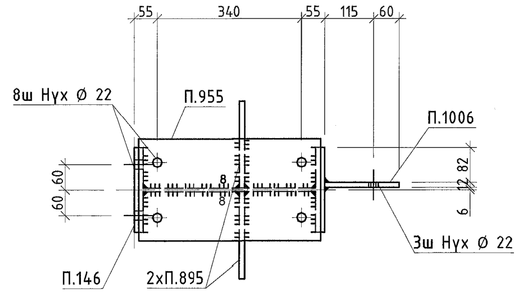

МАТЕРИАЛЫН ТУУВЭР

Марк	Огтлол	Урт, мм	Тоо, ш	Жин, кг		Материал
				Нэгж	Нийт	
ТТл11					412.0	
П.146-1	406x8	3280	1	83.1	83.1	С245
П.146-2	200x22	3280	2	112.6	225.2	С355
П.884	PL 12x90	404	2	3.4	6.8	С355
П.895	PL 12x206	527	1	10.2	10.2	С355
П.907	PL 12x210	350	1	6.9	6.9	С355
П.929	PL 12x210	350	1	6.9	6.9	С355
П.933	PL 10x380	430	1	12.7	12.7	С245
П.955	PL 10x240	430	1	8.1	8.1	С245
П.971	PL 10x180	651	2	9.1	18.1	С245
П.972	PL 10x200	651	2	10.1	20.1	С245
П.1006	PL 12x175	480	1	7.9	7.9	С355
П.1338	PL 10x120	250	1	2.3	2.3	С245
П.1340	PL 10x190	250	1	3.7	3.7	С245
ТТл12					384	
П.146-1	406x8	3280	1	83.1	83.1	С245
П.146-2	200x22	3280	2	112.6	225.2	С355
П.884	PL 12x90	404	2	3.4	6.8	С355
П.895	PL 12x206	527	1	10.2	20.4	С355
П.907	PL 12x210	350	2	6.9	13.8	С355
П.929	PL 12x210	350	1	6.9	6.9	С355
П.933	PL 10x380	430	1	12.7	12.7	С245
П.955	PL 10x240	430	1	8.1	8.1	С245
П.1006	PL 12x175	480	1	7.9	7.9	С355
П.1338	PL 10x120	250	1	2.3	2.3	С245
П.1340	PL 10x190	250	1	3.7	3.7	С245

БЭЛТГЭЦ

Марк	Тоо, ш	Жин, кг	
		Нэгж	Нийт
ТТл11	1	412.0	412.0
ТТл12	1	384	384
Гагнаасын жин /0.01/			7.9
Нийт			796

ГАНГИЙН СОНГОЛТ

Огтлол	Жин, кг	ГОСТ
PL 10	91.8	19903-97
PL 12	84.3	19903-97
PL 22	450.4	19903-97
PL 8	166.2	19903-97
Нийт	796	

1. Ерөнхий өгөгдлийг хуудас 1-ээс хар.
2. Угсралтын схемийг 2-25-р хуудаснаас хар.
3. Тэмдэглэгээгүй бусад гагнаасын өндөр 6мм. Электрод /342А/ ГОСТ 9467-75.

"Эрдэнэт үйлдвэр" ТӨҮГ. Засвар механикийн завод Механик цехийн өргөтгөл					Уе шат: А.З
ТТл11,ТТл12					
Захирал	Д.Тамир	ЕГ Шифр:	Масштаб:	Дугаар:	
З.Е.И	Т.Намсрайсүрэн	21.15.049	1:10	Rev0	
Тэргүүлэх инж.	А.Хишигтуул	ТГ Шифр:	Зурагийн дугаар:	Хуудас:	
Шалгасан	А.Хишигтуул		ГБ- 077	289	
Гүйцэтгэсэн	Х.Галхүү				
"Эрдэнэт үйлдвэр"ТӨҮГ ЭТХ					

ТТл13 1:10

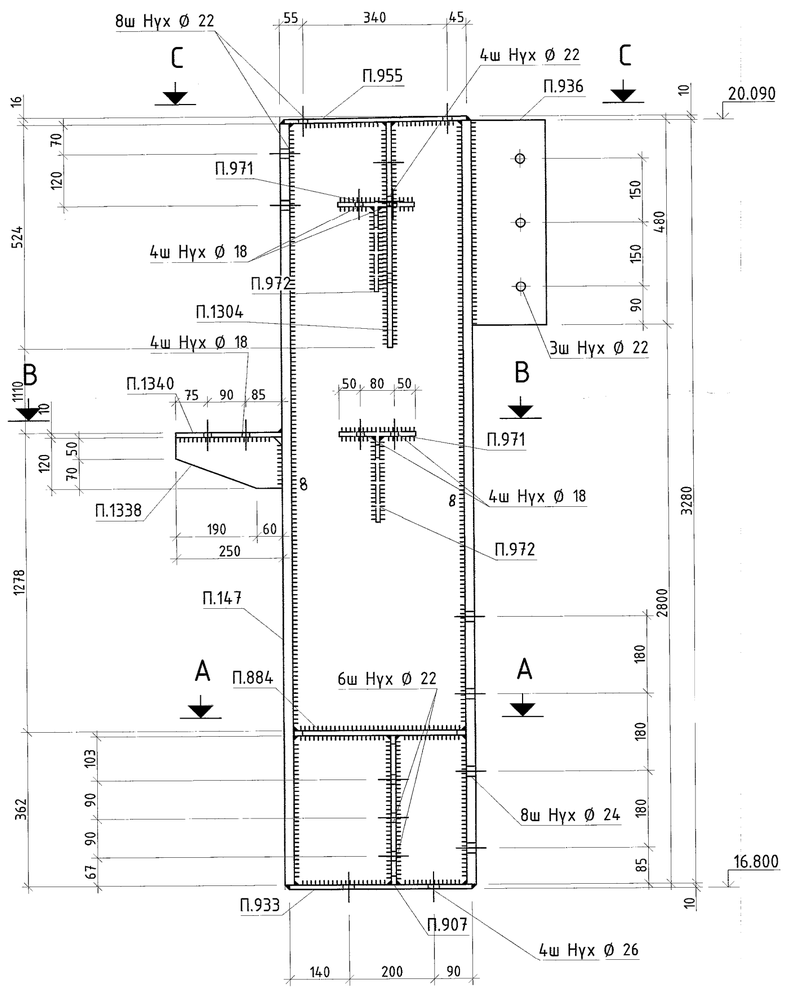

G - G

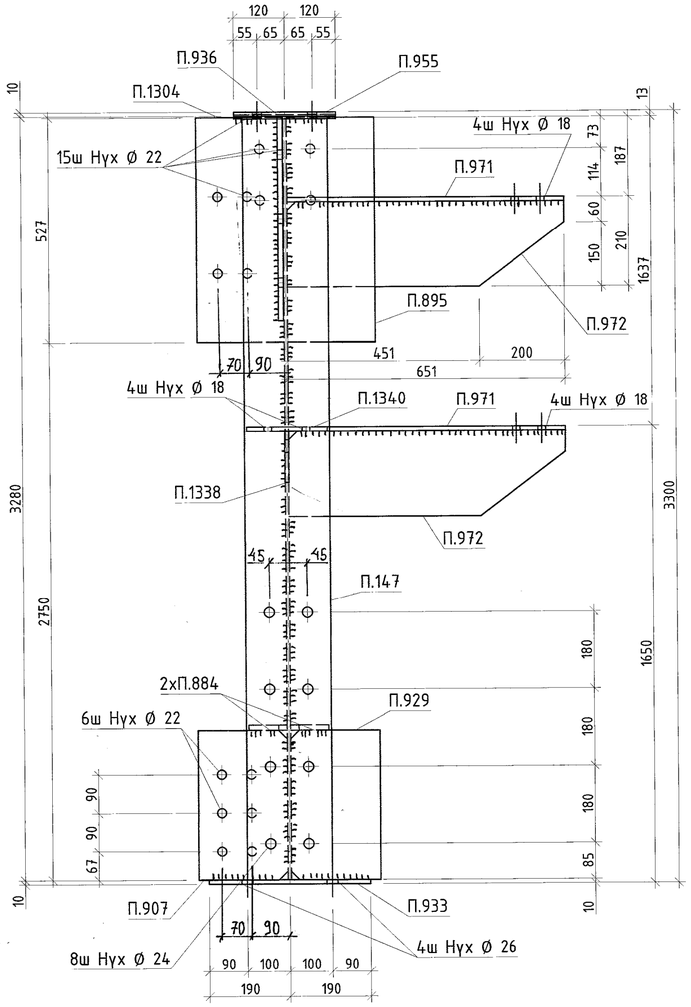

A - A

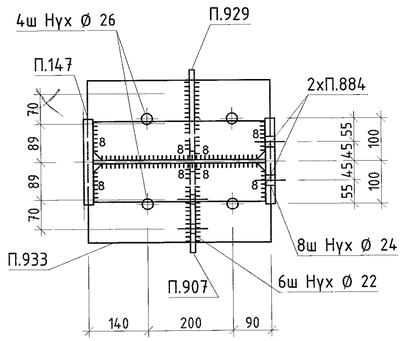

МАТЕРИАЛЫН ТУУВЭР

Марк	Огтлол	Урт, мм	Тоо, ш	Жин, кг		Материал
				Нэгж	Нийт	
ТТл13					422.2	
П.147-1	406x8	3280	1	83.1	83.1	С245
П.147-2	200x22	3280	2	112.6	225.2	С355
П.884	PL 12x90	404	2	3.4	6.8	С355
П.895	PL 12x206	527	1	10.2	10.2	С355
П.907	PL 12x210	350	1	6.9	6.9	С355
П.929	PL 12x210	350	1	6.9	6.9	С355
П.933	PL 10x380	430	1	12.7	12.7	С245
П.936	PL 12x175	480	1	7.9	7.9	С355
П.955	PL 10x240	430	1	8.1	8.1	С245
П.971	PL 10x180	651	2	9.1	18.1	С245
П.972	PL 10x200	651	2	10.1	20.1	С245
П.1304	PL 12x206	527	1	10.2	10.2	С355
П.1338	PL 10x120	250	1	2.3	2.3	С245
П.1340	PL 10x190	250	1	3.7	3.7	С245

В - В

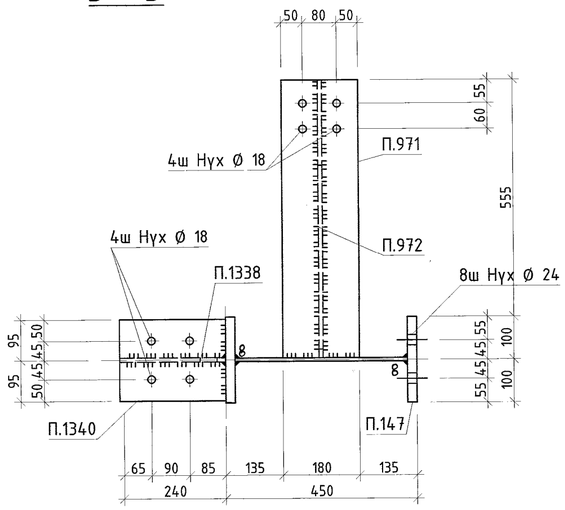

С - С

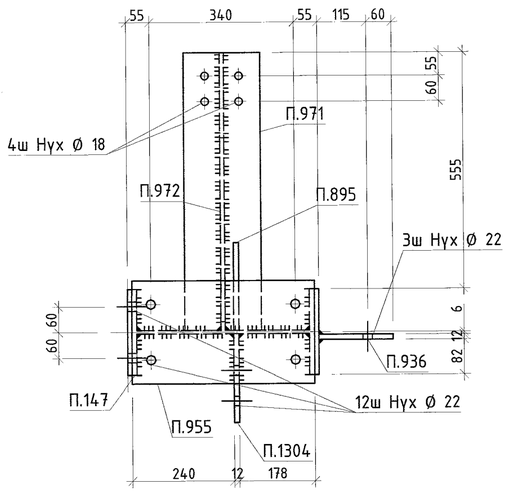

БЭЛТГЭЦ

Марк	Тоо, ш	Жин, кг	
		Нэгж	Нийт
ТТл13	1	422.2	422.2
Гагнаасын жин /0.01/			4.2
Нийт			422.20

ГАНГИЙН СОНГОЛТ

Огтлол	Жин, кг	ГОСТ
PL 10	65.0	19903-97
PL 12	48.9	19903-97
PL 22	225.2	19903-97
PL 8	83.1	19903-97
Нийт	422.2	

1. Ерөнхий өгөгдлийг хуудас 1-ээс хар.
2. Угсралтын схемийг 2-25-р хуудаснаас хар.
3. Тэмдэглэгнээс бусад гагнаасын өндөр 6мм. Электрод /Э42А/ ГОСТ 9467-75.

"Эрдэнэт үйлдвэр" ТӨҮГ. Засвар механикийн завод Механик цехийн өргөтгөл					Ye шат: А.3
"Эрдэнэт үйлдвэр"ТӨҮГ ЗТХ	ТТл13				
Захирал		Д.Тамир	ЕГ Шифр: 21.15.049	Масштаб: 1:10	Огноо: Rev0
З.Е.И		Т.Намсрайсүрэн			
Тэргүүлэх инж.		А.Хатантуул	ТГ Шифр:	Зургийн дугаар: ГБ- 078	Хуудас: 289
Шалгасан		А.Хатантуул			
Гүйцэтгэсэн		Х.Галхүү			

А.2

ТТл14 1:10

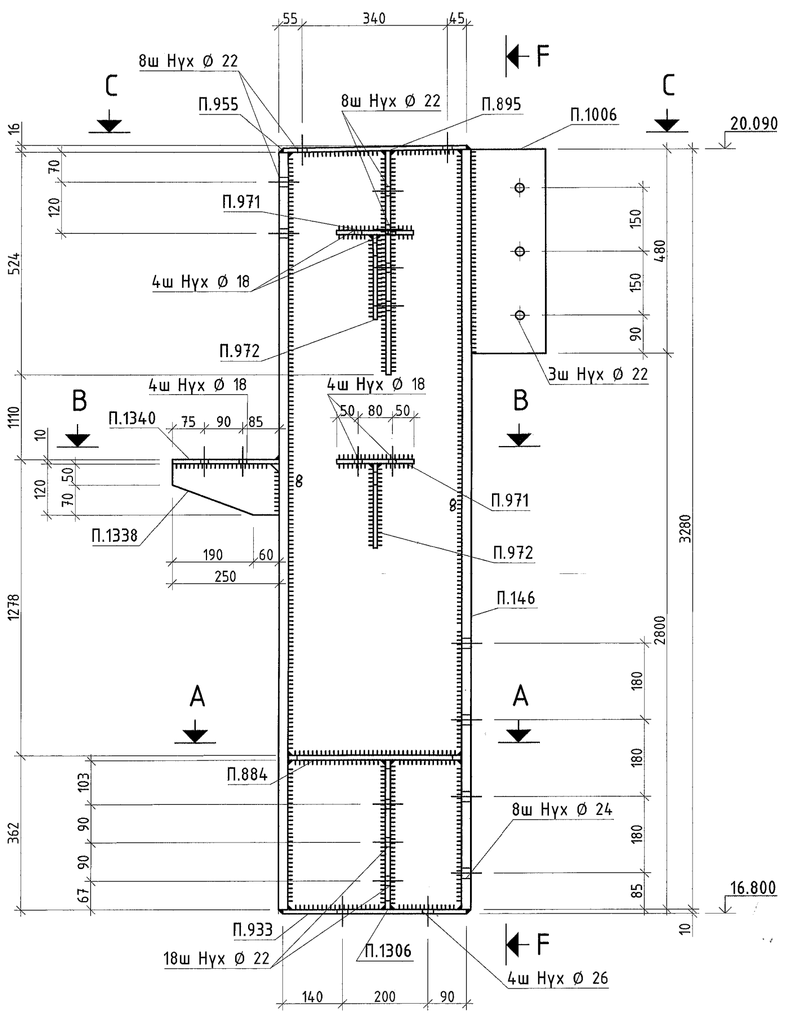

F – F

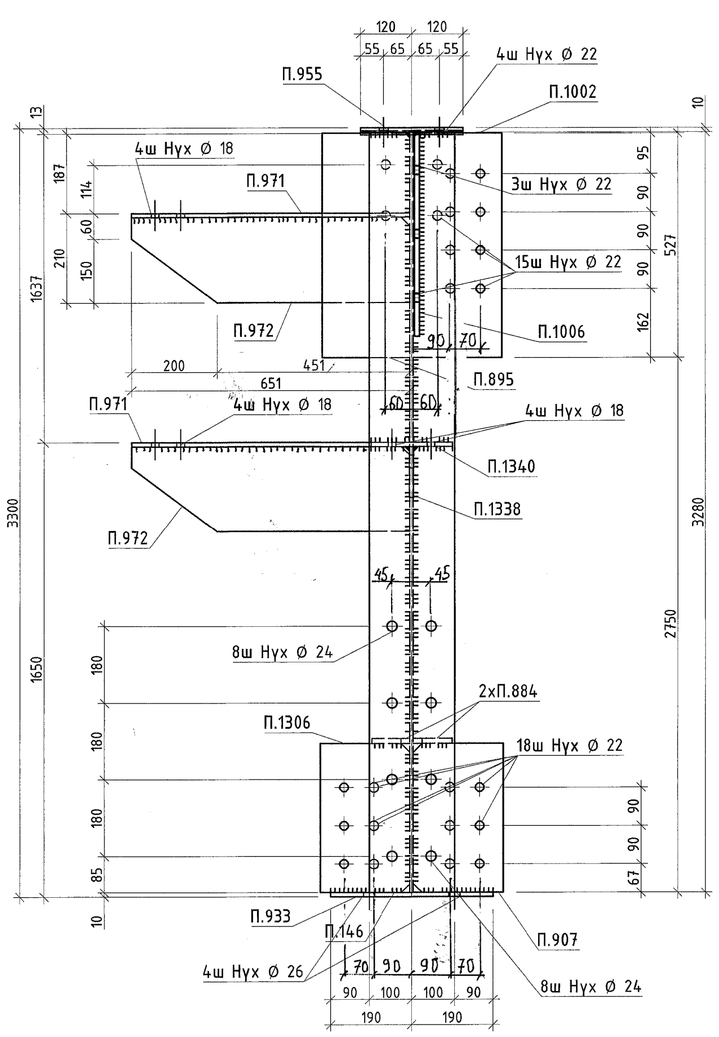

А – А

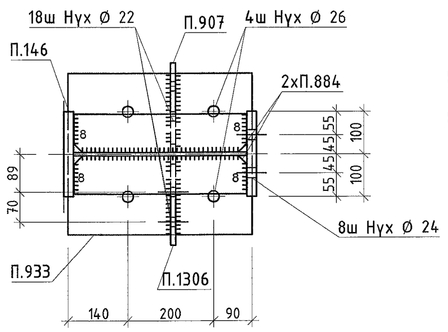

В – В

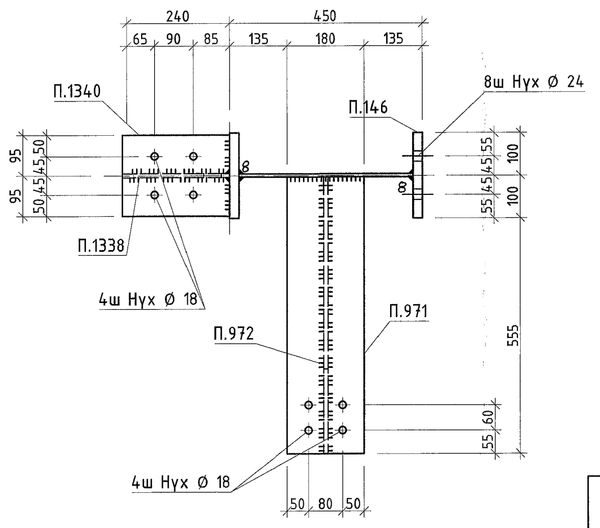

Эдэлхүүн П.884

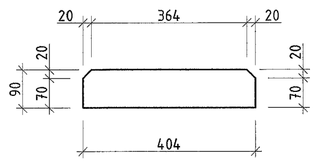

С – С

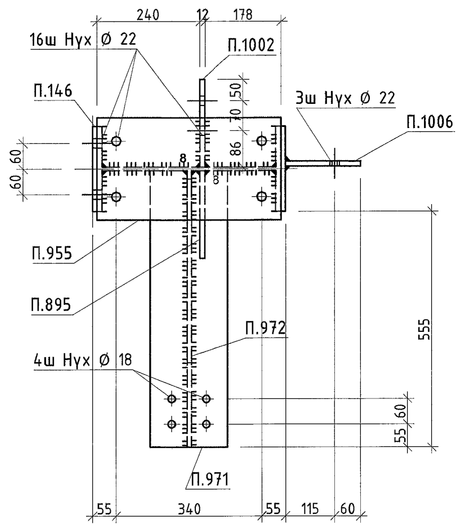

ТТл15 1:10

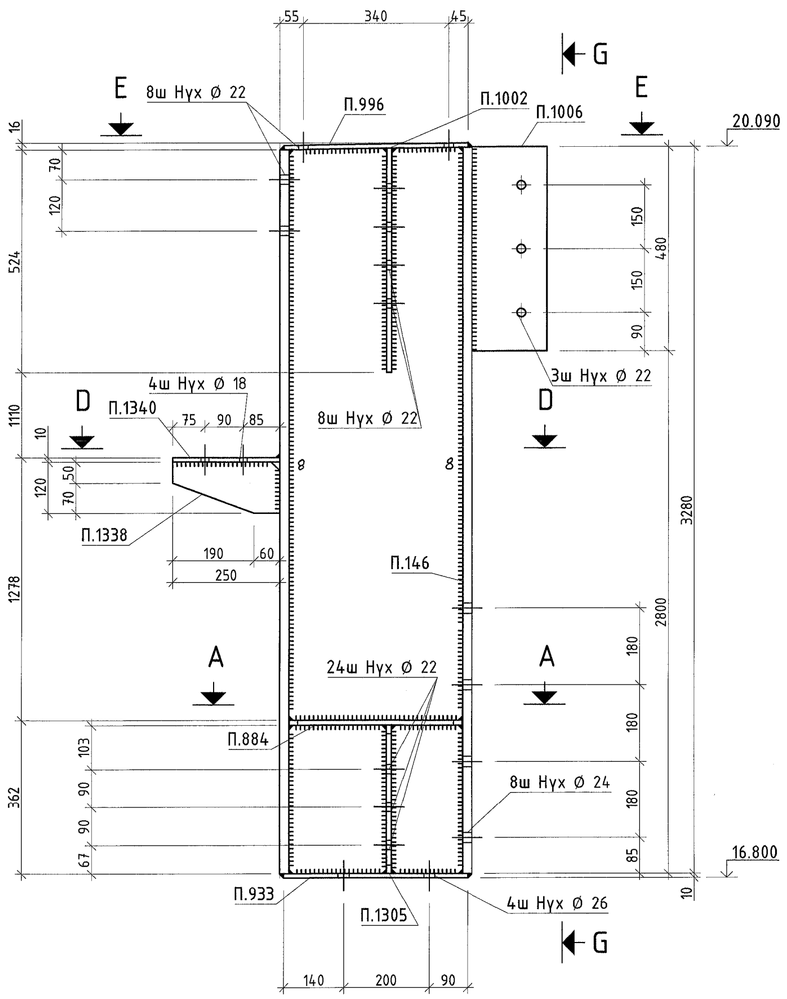

G – G

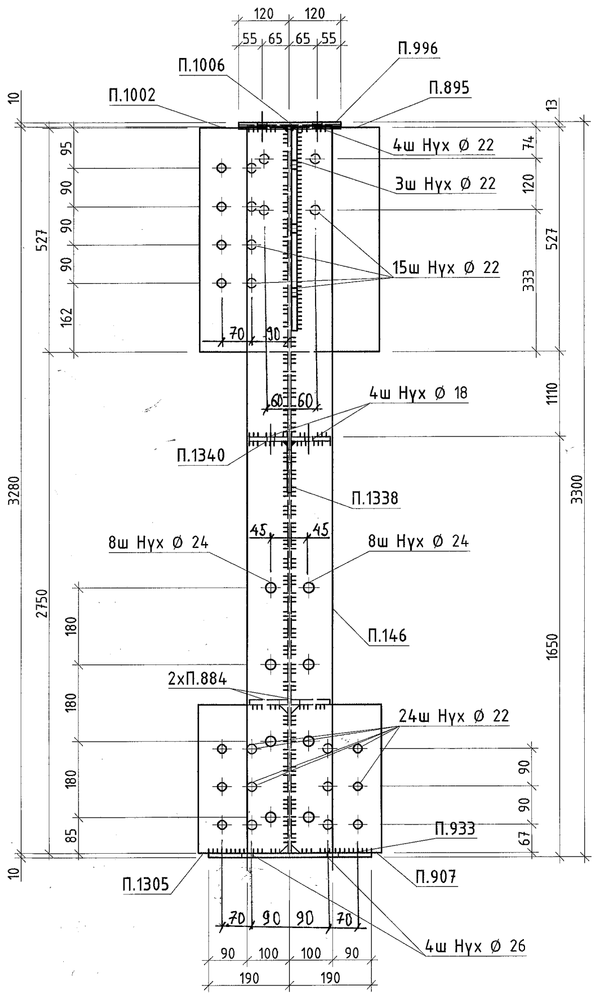

D – D

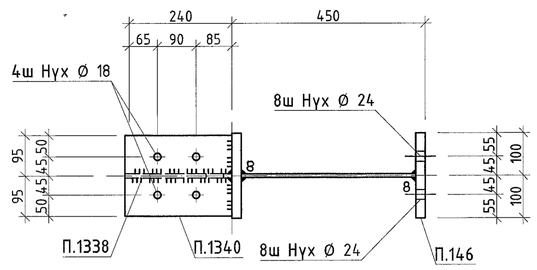

Е – Е

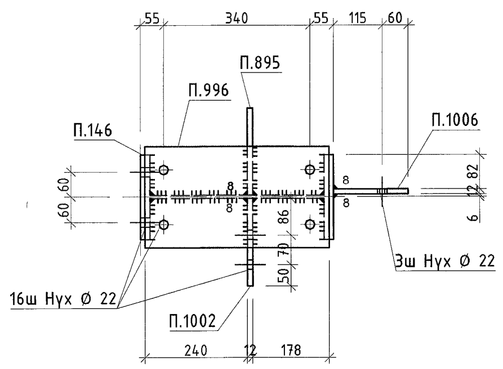

МАТЕРИАЛЫН ТҮҮВЭР

Марк	Огтлол	Урт, мм	Тоо, ш	Жин, кг		Материал
				Нэгж	Нийт	
ТТл14					422.2	
П.146-1	406x8	3280	1	83.1	83.1	С245
П.146-2	200x22	3280	2	112.6	225.2	С355
П.884	PL 12x90	404	2	3.4	6.8	С355
П.895	PL 12x206	527	1	10.2	10.2	С355
П.907	PL 12x210	350	1	6.9	6.9	С355
П.933	PL 10x380	430	1	12.7	12.7	С245
П.955	PL 10x240	430	1	8.1	8.1	С245
П.971	PL 10x180	651	2	9.1	18.1	С245
П.972	PL 10x200	651	2	10.1	20.1	С245
П.1002	PL 12x206	527	1	10.2	10.2	С355
П.1006	PL 12x175	480	1	7.9	7.9	С355
П.1306	PL 12x210	350	1	6.9	6.9	С355
П.1338	PL 10x120	250	1	2.3	2.3	С245
П.1340	PL 10x190	250	1	3.7	3.7	С245
ТТл15					384.0	
П.146-1	406x8	3280	1	83.1	83.1	С245
П.146-2	200x22	3280	2	112.6	225.2	С355
П.884	PL 12x90	404	2	3.4	6.8	С355
П.895	PL 12x206	527	1	10.2	10.2	С355
П.907	PL 12x210	350	1	6.9	6.9	С355
П.933	PL 10x380	430	1	12.7	12.7	С245
П.996	PL 10x240	430	1	8.1	8.1	С245
П.895	PL 12x206	527	1	10.2	10.2	С355
П.929	PL 12x210	350	1	6.9	6.9	С355
П.1006	PL 12x175	480	1	7.9	7.9	С355
П.1338	PL 10x120	250	1	2.3	2.3	С245
П.1340	PL 10x190	250	1	3.7	3.7	С245

БЭЛТГЭЦ

Марк	Тоо, ш	Жин, кг	
		Нэгж	Нийт
ТТл14	1	422.2	422.2
ТТл15	1	384.0	384.0
Гагнаасын жин /0.01/			8.1
Нийт			806.20

ГАНГИЙН СОНГОЛТ

Огтлол	Жин, кг	ГОСТ
PL 10	91.8	19903-97
PL 12	97.8	19903-97
PL 22	450.4	19903-97
PL 8	166.2	19903-97
Нийт	806.2	

1. Ерөнхий өгөгдлийг хуудас 1-ээс хар.
2. Угсралтын схемийг 2-25-р хуудаснаас хар.
3. Тэмдэглэгээгүй бүсэд гагнаасын өндөр 6мм. Электрод /Э42А/ ГОСТ 9467-75.

"Эрдэнэт үйлдвэр" ТӨҮГ. Засвар механикийн завод Механик-цехийн өрөөтөл					
ТТл14,ТТл15					Үе шат: А.3
Захирал	Д.Тамир	ЕГ Шифр:	Масштаб:	Огноо:	
З.Е.И	Т.Намсрайсүрэн	21.15.049	1:10	Rev0	
Тэрөөлөх инж.	А.Хатантуул	ТГ Шифр:	Зурвасын дугаар:	Хуудас:	
Шалгасан	А.Хатантуул		ГБ- 079	289	
Гүйцэтгэсэн	Х.Галхүү				

"Эрдэнэт үйлдвэр"ТӨҮГ ЗТХ

А.1

ТТл16 1:10

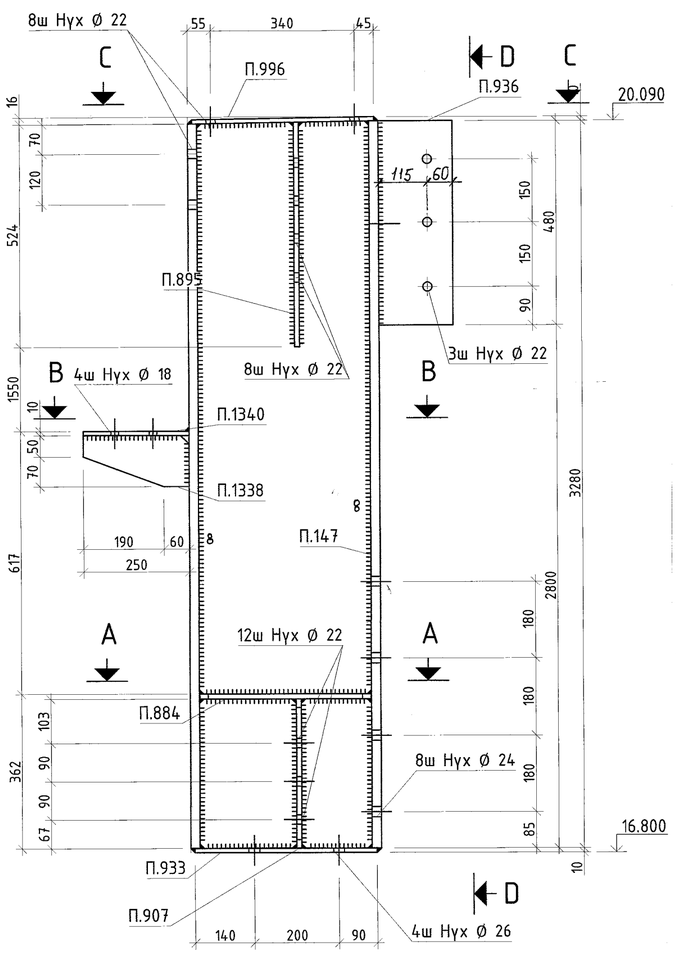

D - D

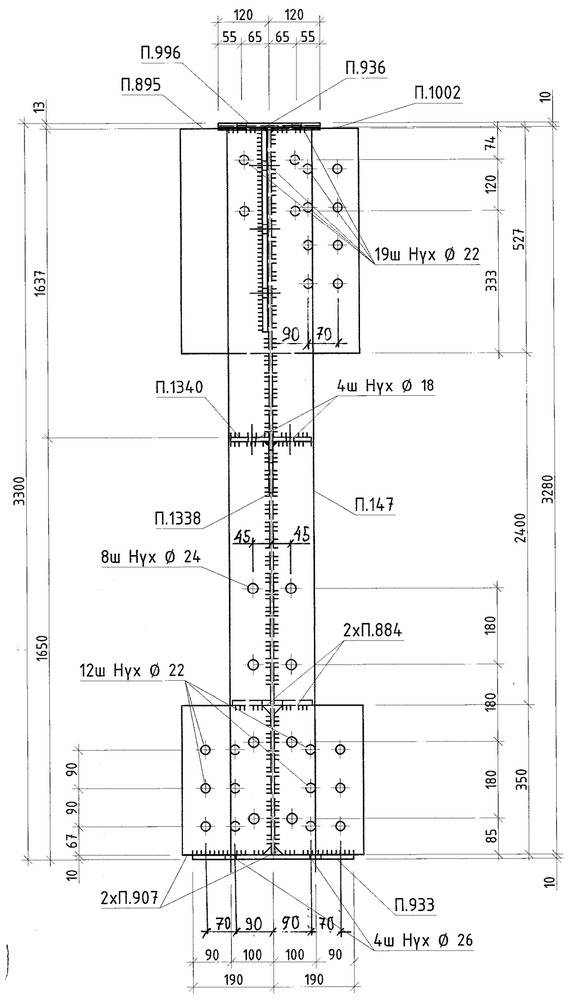

А - А

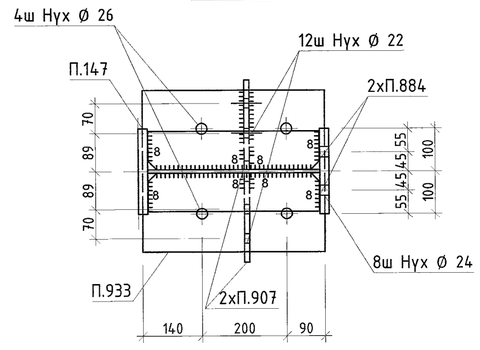

МАТЕРИАЛЫН ТУУВЭР

Марк	Огтлол	Урт, мм	Тоо, ш	Жин, кг		Материал
				Нэгж	Нийт	
ТТл16					384.0	
П.147-1	406x8	3280	1	83.1	83.1	С245
П.147-2	200x22	3280	2	112.6	225.2	С355
П.884	PL 12x90	404	2	3.4	6.8	С355
П.895	PL 12x206	527	1	10.2	10.2	С355
П.907	PL 12x210	350	2	6.9	13.8	С355
П.933	PL 10x380	430	1	12.7	12.7	С245
П.936	PL 12x175	480	1	7.9	7.9	С355
П.996	PL 10x240	430	1	8.1	8.1	С245
П.1002	PL 12x206	527	1	10.2	10.2	С355
П.1338	PL 10x120	250	1	2.3	2.3	С245
П.1340	PL 10x190	250	1	3.7	3.7	С245

БЭЛТГЭЦ

Марк	Тоо, ш	Жин, кг	
		Нэгж	Нийт
ТТл16	1	384.0	384.0
Гагнаасын жин /0.01/			3.8
Нийт			384.00

ГАНГИЙН СОНГОЛТ

Огтлол	Жин, кг	ГОСТ
PL 10	26.8	19903-97
PL 12	48.9	19903-97
PL 22	225.2	19903-97
PL 8	83.1	19903-97
Нийт	384.0	

В - В

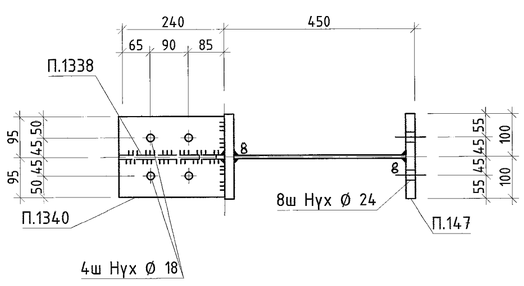

С - С

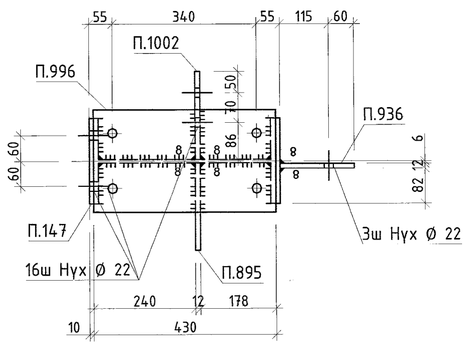

Эдэлхүүн П.884

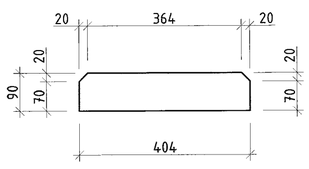

1. Ерөнхий өгөгдлийг хуудас 1-ээс хар.
2. Угсралтын схемийг 2-25-р хуудаснаас хар.
3. Тэмдэглэснээс бусад гагнаасын өндөр 6мм. Электрод /Э42А/ ГОСТ 9467-75.

"Эрдэнэт үйлдвэр"ТӨҮГ ЗТХ	"Эрдэнэт үйлдвэр" ТӨҮГ. Засвар механикийн завод Механик цехийн өргөтгөл					
	ТТл16					Ye шат: А.3
	Захирал		Д.Тамир	ЕГ Шифр: 21.15.049	Масштаб: 1:10	Огноо: Rev0
	З.Е.И		Т.Намсрайсүрэн			
	Тэргүүлэх инж.		А.Хатантуул	ТГ Шифр:	Зургийн дугаар: ГБ- 080	Хуудас: 289
	Шалгасан		А.Хатантуул			
	Гүйцэтгэсэн		Х.Галхүү			

А.2

ТТл17 1:10

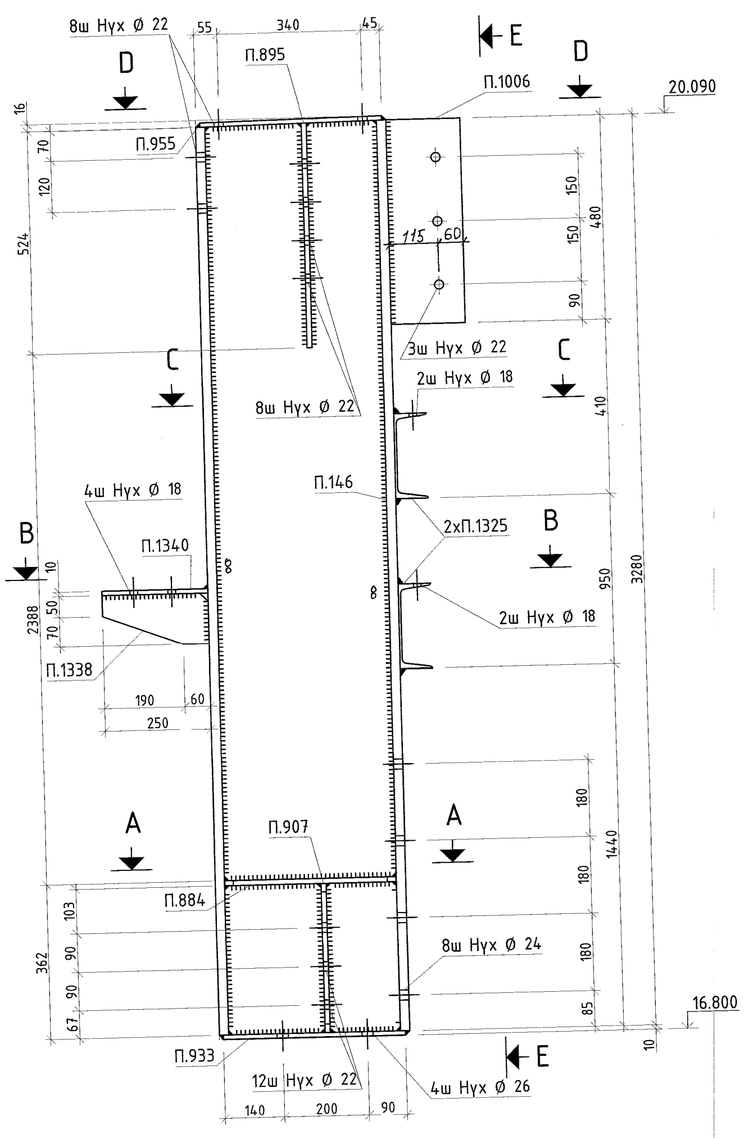

Е - Е

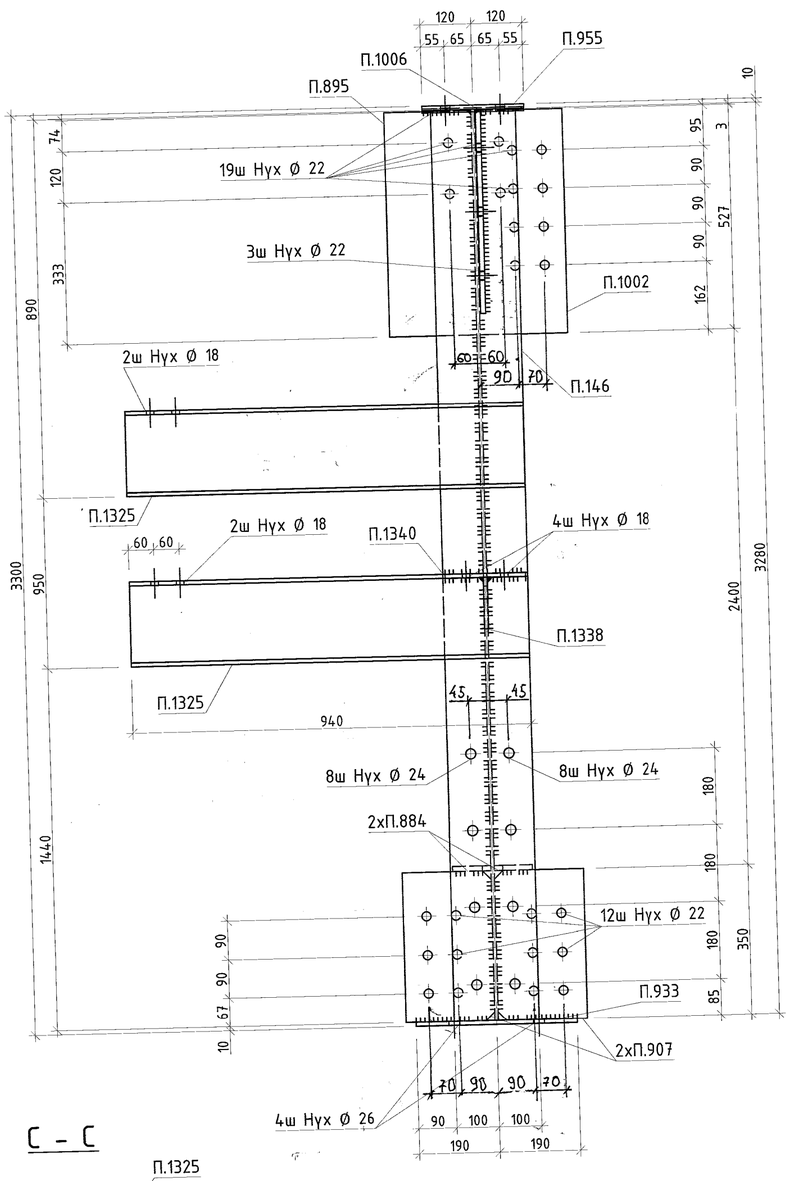

А - А

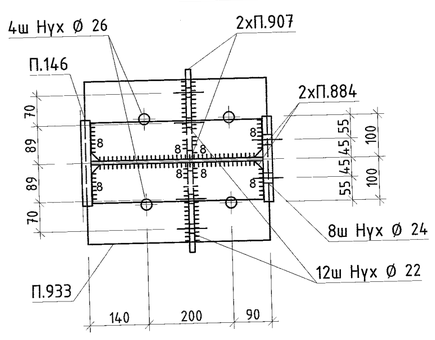

Эдэлхүүн П.884

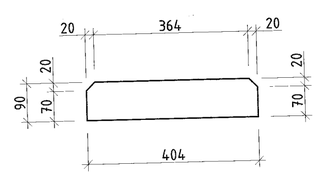

МАТЕРИАЛЫН ТУУВЭР

Марк	Огтлол	Урт, мм	Тоо, ш	Жин, кг		Материал
				Нэгж	Нийт	
ТТл17					418.3	
П.146-1	406x8	3280	1	83.1	83.1	С245
П.146-2	200x22	3280	2	112.6	225.2	С355
П.884	PL 12x90	404	2	3.4	6.8	С355
П.895	PL 12x206	527	1	10.2	10.2	С355
П.907	PL 12x210	350	2	6.9	13.8	С355
П.933	PL 10x380	430	1	12.7	12.7	С245
П.955	PL 10x240	430	1	8.1	8.1	С245
П.1002	PL 12x206	527	1	10.2	10.2	С355
П.1006	PL 12x175	480	1	7.9	7.9	С355
П.1325	U20	940	2	17.3	34.5	С355
П.1338	PL 10x120	240	1	2.2	2.2	С245
П.1340	PL 10x190	240	1	3.6	3.6	С245

БЭЛТГЭЦ

Марк	Тоо, ш	Жин, кг	
		Нэгж	Нийт
ТТл17	1	418.3	418.3
Гагнаасын жин /0.01/			4.2
Нийт			418.30

ГАНГИЙН СОНГОЛТ

Огтлол	Жин, кг	ГОСТ
U20	34.5	19903-97
PL 10	26.6	19903-97
PL 12	48.9	19903-97
PL 22	225.2	19903-97
PL 8	83.1	19903-97
Нийт	418.3	

1. Ерөнхий өгөгдлийг хуудас 1-ээс хар.
2. Угсралтын схемийг 2-25-р хуудаснаас хар.
3. Тэмдэглэснээс бусад гагнаасын өндөр 6мм. Электрод /Э42А/ ГОСТ 9467-75.

В - В

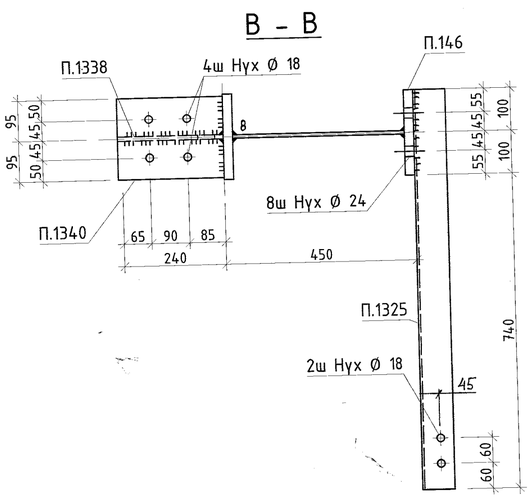

С - С

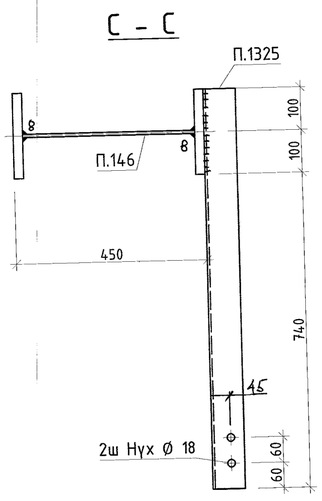

D - D

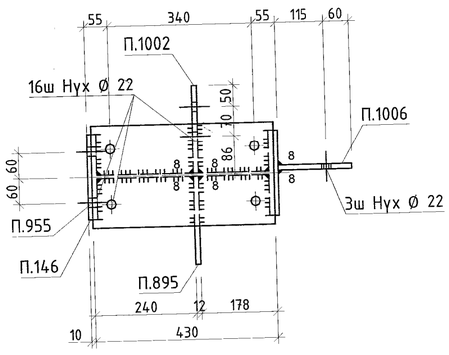

"Эрдэнэт үйлдвэр"ТӨҮГ ЗТХ	"Эрдэнэт үйлдвэр" ТӨҮГ. Засвар механикийн завод Механик цехийн өргөтгөл					
	ТТл17					Ye шат: А.3
	Захирал		Д.Тамир	ЕГ Шифр: 21.15.049	Масштаб: 1:10	Огноо: Rev0
	З.Е.И		Т.Намсрайсүрэн			
	Тэргүүлэх инж.		А.Хатантуул	ТГ Шифр:	Зургийн дугаар: ГБ- 081	Хуудас: 289
	Шалгасан		А.Хатантуул			
	Гүйцэтгэсэн		Х.Галхүү			

А.2

ТТл18 1:10

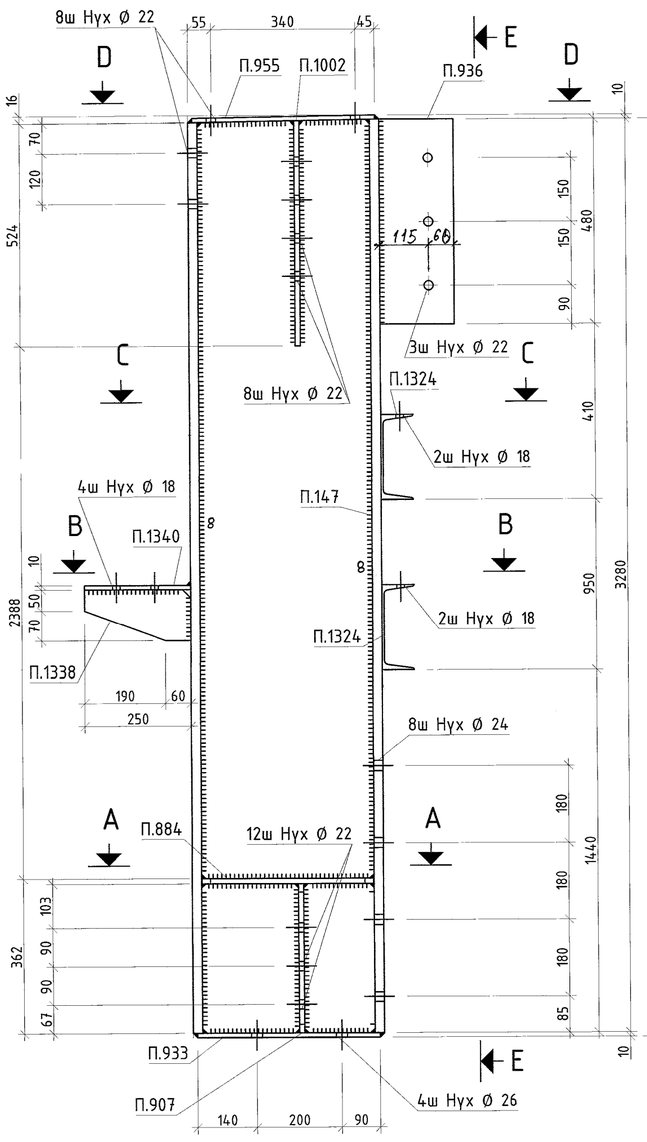

Е – Е

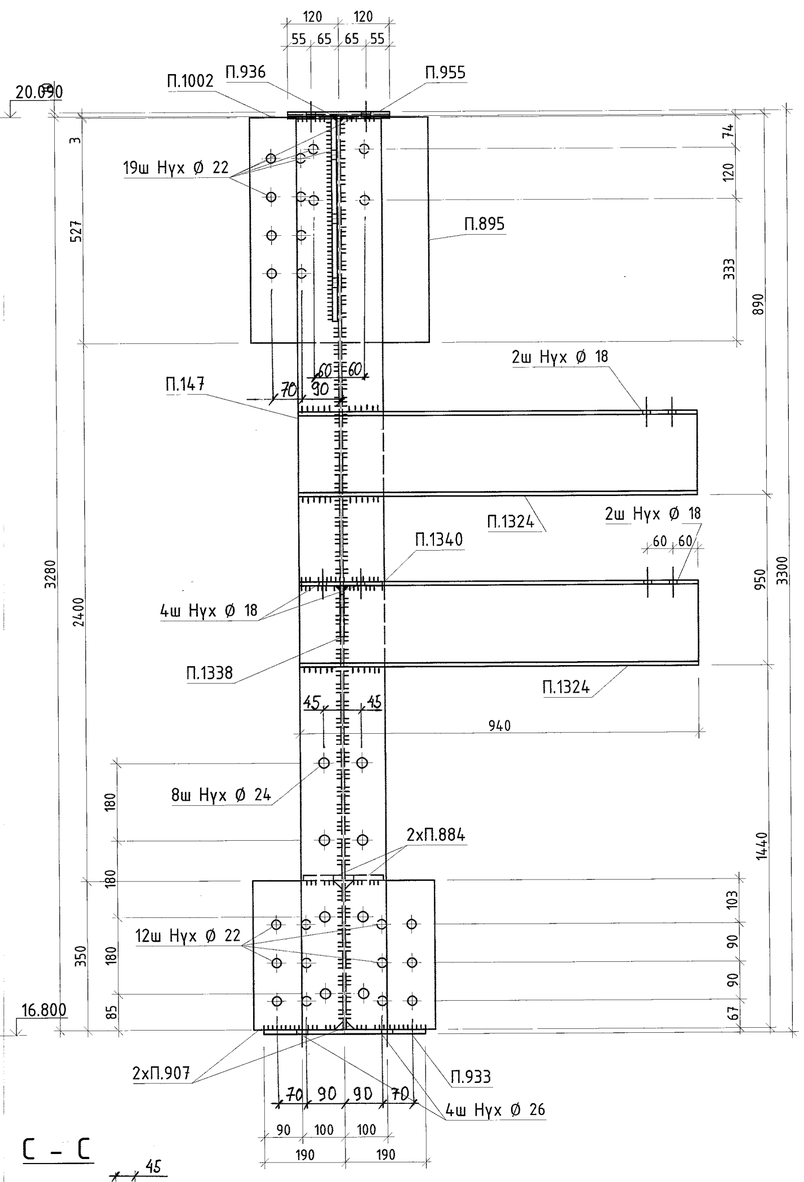

А – А

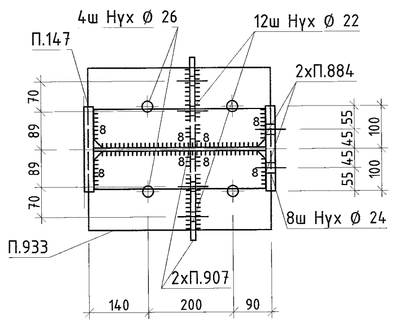

Эдэлхүүн П.884

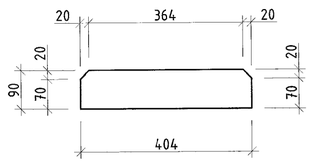

МАТЕРИАЛЫН ТУУВЭР

Марк	Огтлол	Урт, мм	Тоо, ш	Жин, кг Нэгж	Жин, кг Нийт	Материал
ТТл18					418.3	
П.147-1	406x8	3280	1	83.1	83.1	С245
П.147-2	200x22	3280	2	112.6	225.2	С355
П.884	PL 12x90	404	2	3.4	6.8	С355
П.895	PL 12x206	527	1	10.2	10.2	С355
П.907	PL 12x210	350	2	6.9	13.8	С355
П.933	PL 10x380	430	1	12.7	12.7	С245
П.936	PL 12x175	480	1	7.9	7.9	С355
П.955	PL 10x240	430	1	8.1	8.1	С245
П.1002	PL 12x206	527	1	10.2	10.2	С355
П.1325	U20	940	2	17.3	34.5	С355
П.1338	PL 10x120	240	1	2.2	2.2	С245
П.1340	PL 10x190	240	1	3.6	3.6	С245

БЭЛТГЭЦ

Марк	Тоо, ш	Жин, кг Нэгж	Жин, кг Нийт
ТТл18	1	418.3	418.3
Гагнаасын жин /0.01/			4.2
Нийт			418.30

ГАНГИЙН СОНГОЛТ

Огтлол	Жин, кг	ГОСТ
U20	34.5	19903-97
PL 10	26.6	19903-97
PL 12	48.9	19903-97
PL 22	225.2	19903-97
PL 8	83.1	19903-97
Нийт	418.3	

1. Ерөнхий өгөгдлийг хуудас 1-ээс хар.
2. Угсралтын схемийг 2-25-р хуудаснаас хар.
3. Тэмдэглэгээгүй бусад гагнаасын өндөр 6мм. Электрод /Э42А/ ГОСТ 9467-75.

В – В

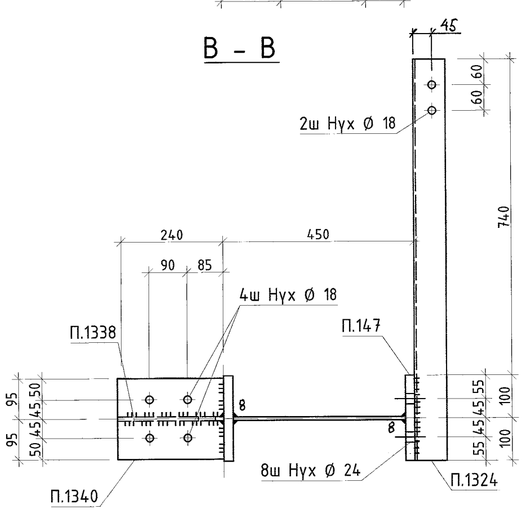

С – С

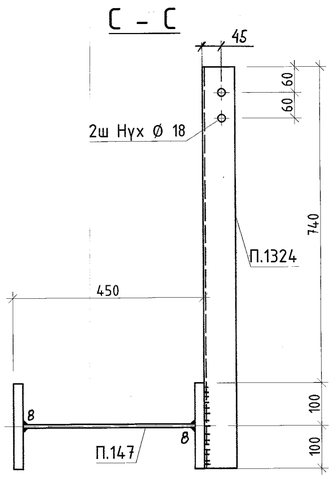

D – D

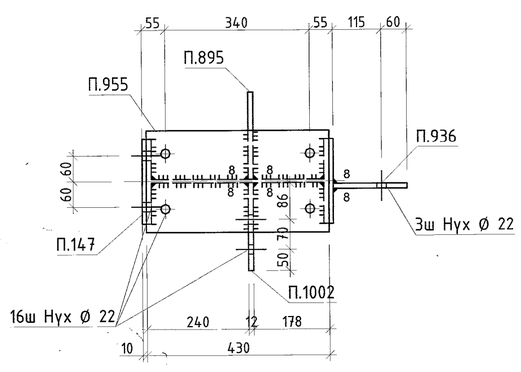

"Эрдэнэт үйлдвэр" ТӨҮГ. Засвар механикийн завод Механик цехийн өргөтгөл						
ТТл18						Ує шат: А.3
Захирал	Д.Тамир	ЕГ Шифр:	Масштаб:	Огноо:		
З.Е.И	Т.Намсрайсүрэн	21.15.049	1:10	Rev0		
Тэргүүлэх инж.	А.Хатантуул	ТГ Шифр:	Зургийн дугаар:	Хуудас:		
Шалгасан	А.Хатантуул		ГБ- 082	289		
Гүйцэтгэсэн	Х.Галхүү					

"Эрдэнэт үйлдвэр"ТӨҮГ ЗТХ

А.2

Тл2

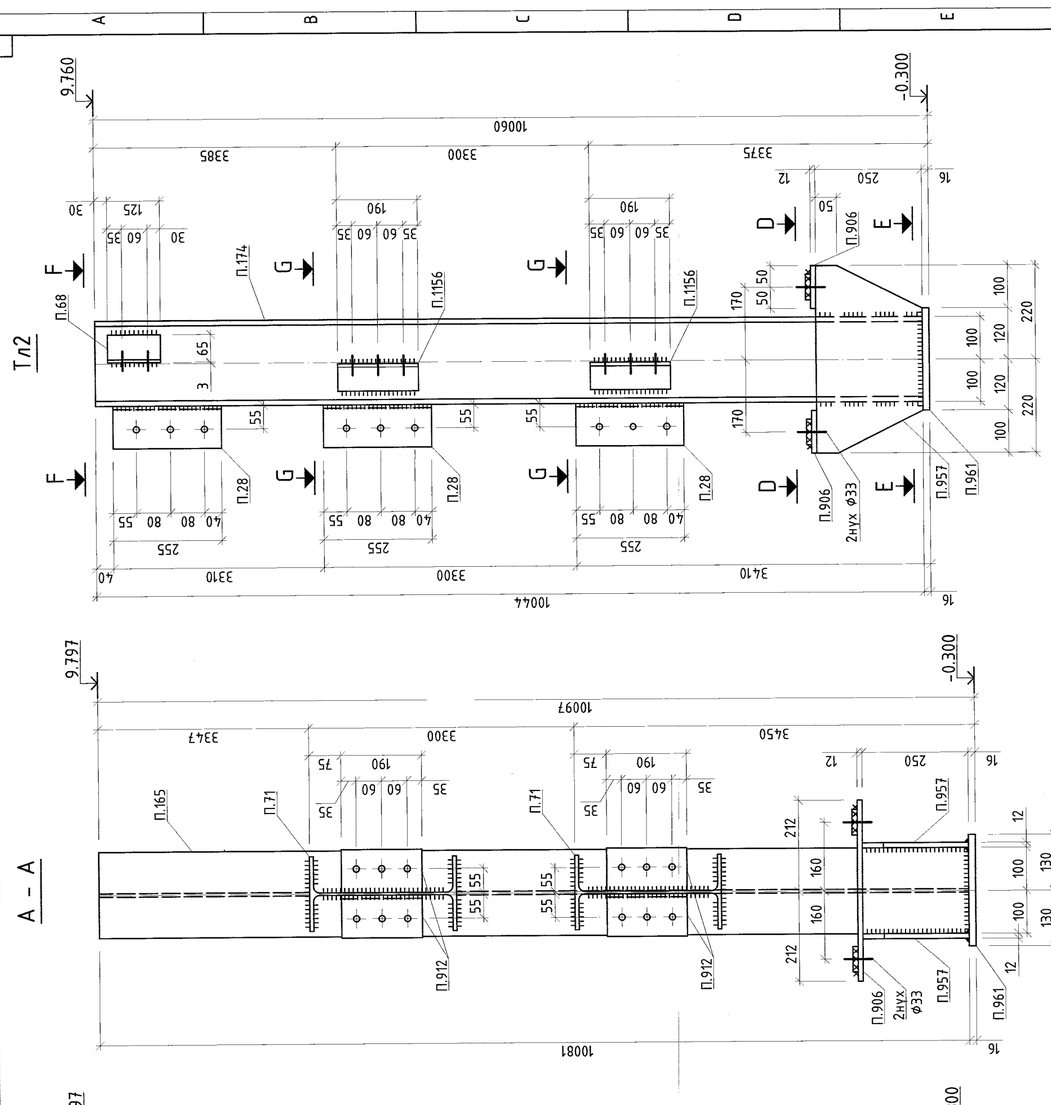

А – А

Тл1

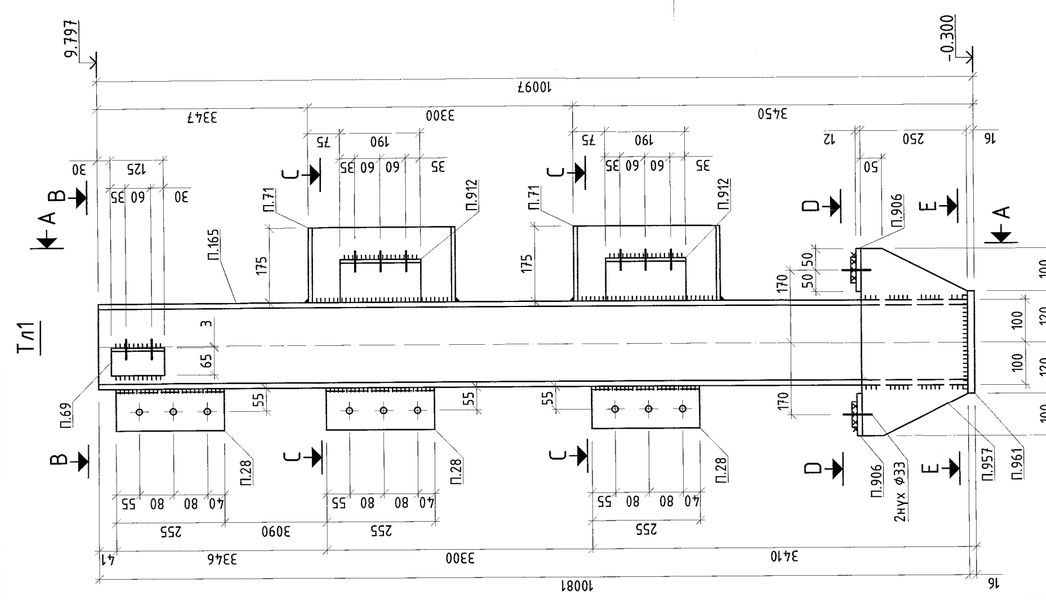

МАТЕРИАЛЫН ТУУВЭР

Д/Д	Огтлол	Урт, мм	Тоо, ш	Жин, кг Нэгж	Жин, кг Нийт	Материал
Тл1					570	
П.28	L100x8	255	3	3.1	9.2	С355
П.68	L100x65x7	125	1	1.1	1.1	С355
П.69	L100x65x7	125	1	1.1	1.1	С355
П.71	I35B1	175	2	7.2	14.5	С355
П.165	I20K2	10081	1	502.7	502.7	С355
П.906	PL 12x100	424	2	4	8	С355
П.912	L100x8	190	4	2.3	9	С355
П.957	PL 12x250	440	2	8.5	17	С355
П.961	PL 16x240	260	1	7.8	7.8	С355
Тл2					553	
П.68	L100x65x7	125	1	1.1	1.1	С355
П.69	L100x65x7	125	1	1.1	1.1	С355
П.174	I20K2	10044	1	501.6	501.6	С355
П.906	PL 12x100	424	2	4	8	С355
П.28	L100x8	255	3	3.1	9.2	С355
П.961	PL 16x240	260	1	7.8	7.8	С355
П.957	PL 12x250	440	2	8.5	17	С355
П.1156	L100x65x7	190	4	1.7	6.8	С355

БЭЛТГЭЦ

Марк	Тоо, ш	Жин, кг Нэгж	Жин, кг Нийт
Тл1	8	570	4563
Тл2	8	553	4421
Гагнаасын жин /0.01			90
Нийт			8984

ГАНГИЙН СОНГОЛТ

Огтлол	Жин, кг	Гост
I20K2	8034	19903-2015
I35B1	116	19903-2015
L100x8	219	8509-93
L100x65x7	90	8509-93
PL 16	125	19903-74
PL 12	400	19903-74
Нийт	8984	

1. Ерөнхий өгөгдлийг ГБ1 хуудаснаас уз.
2. Ган хийцийн цехийн схемийг ГБ2-ГБ25 хуудаснаас уз.
3. Угсралтын үеийн гагнаасыг Э42 маркийн электродоор хийнэ. Электродын ГОСТ 9467-75.
4. Гагнаасын өндөр h=6мм.
5. Тэмдэглэгээгүй бусад нүх ø22мм.

"Эрдэнэт үйлдвэр" ТӨҮГ. Засвар механикийн завод Механик цехийн өргөтгөл						
Тл1, Тл2						Ує шат: А.3
Захирал	Д.Тамир	ЕГ Шифр:	Масштаб:	Огноо:		
З.Е.И	Т.Намсрайсүрэн	21.15.049	1:10	Rev0		
Тэргүүлэх инж.	А.Хатантуул	ТГ Шифр:	Зургийн дугаар:	Хуудас:		
Шалгасан	А.Хатантуул		ГБ- 083	289		
Гүйцэтгэсэн	Х.Галхүү					

"Эрдэнэт үйлдвэр"ТӨҮГ ЗТХ

А.2

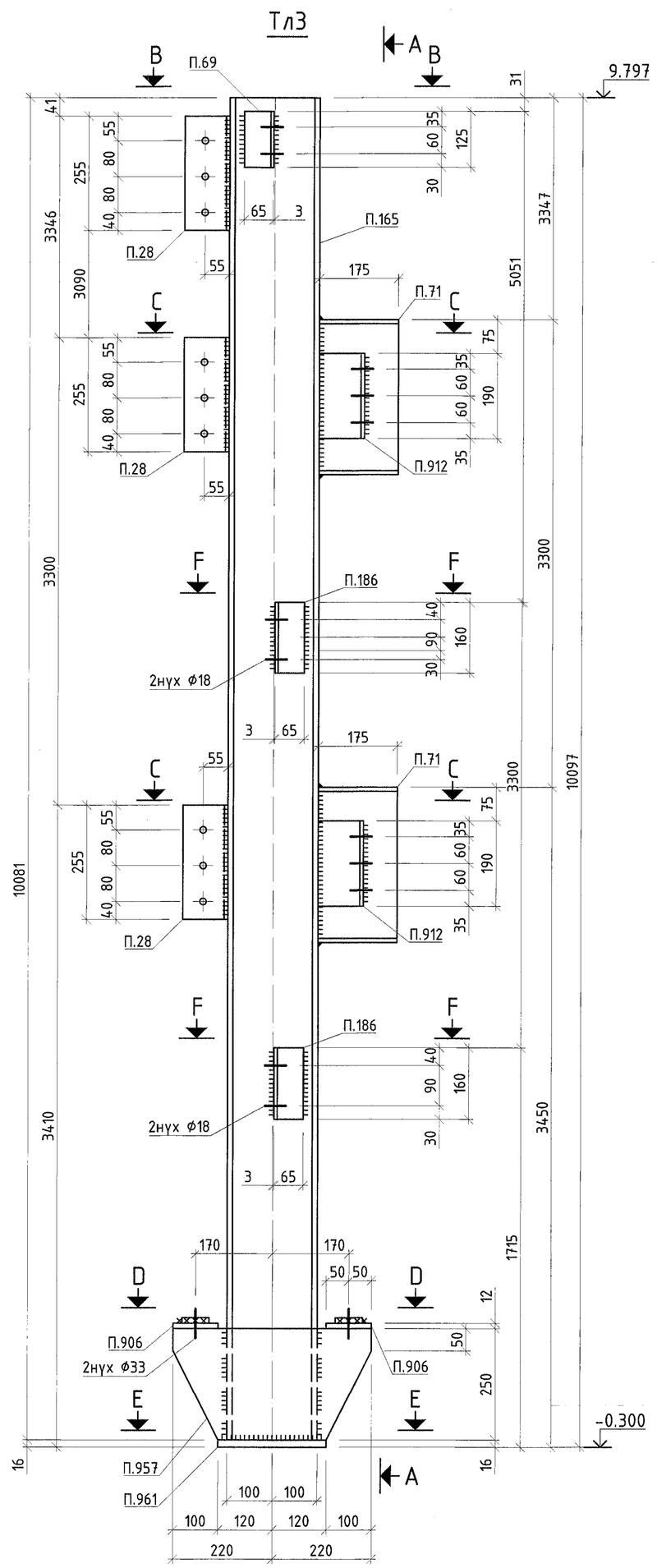

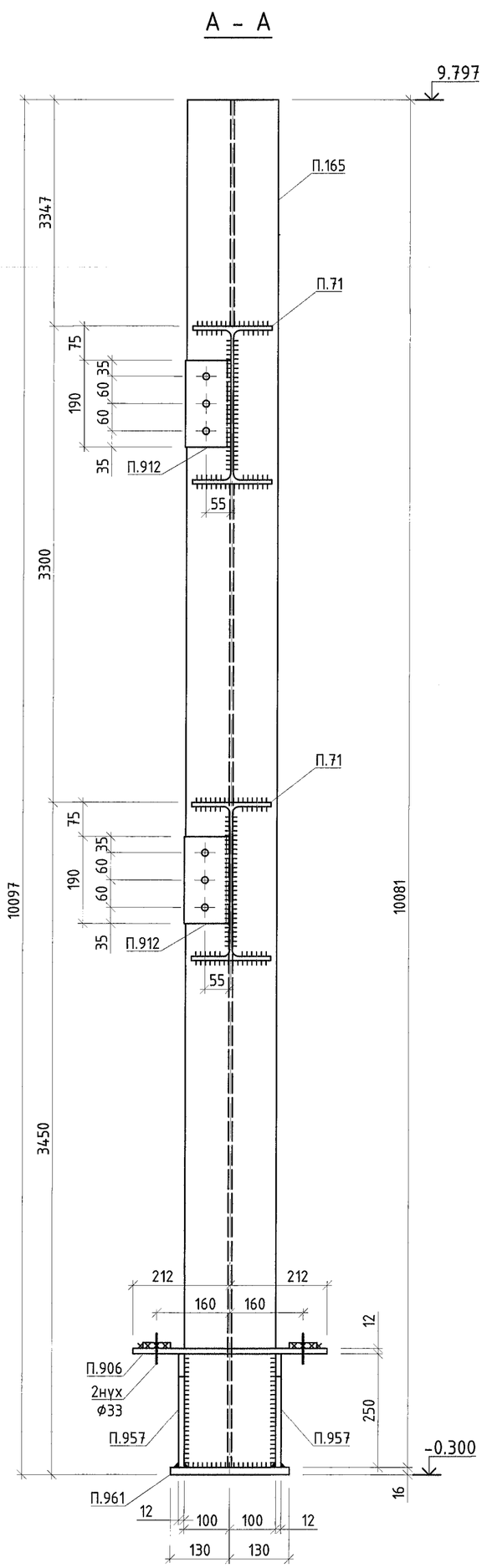

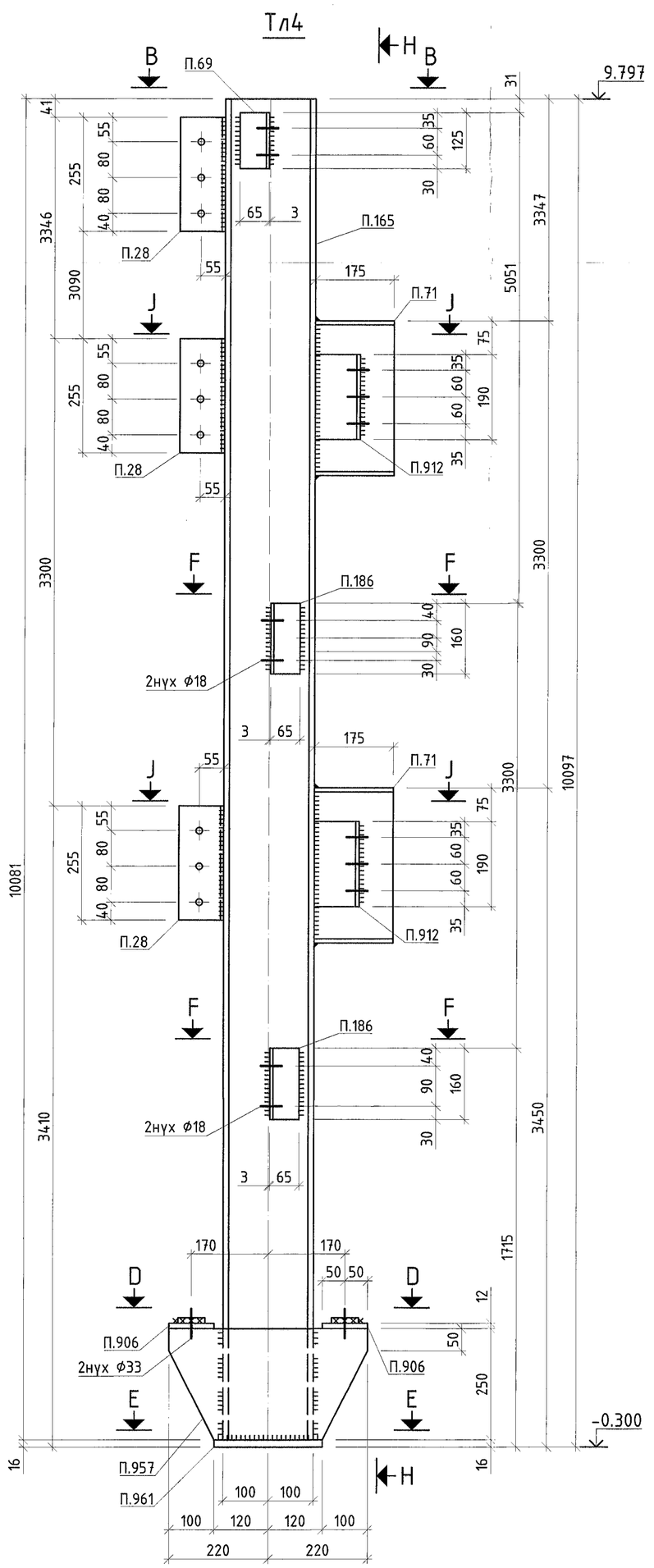

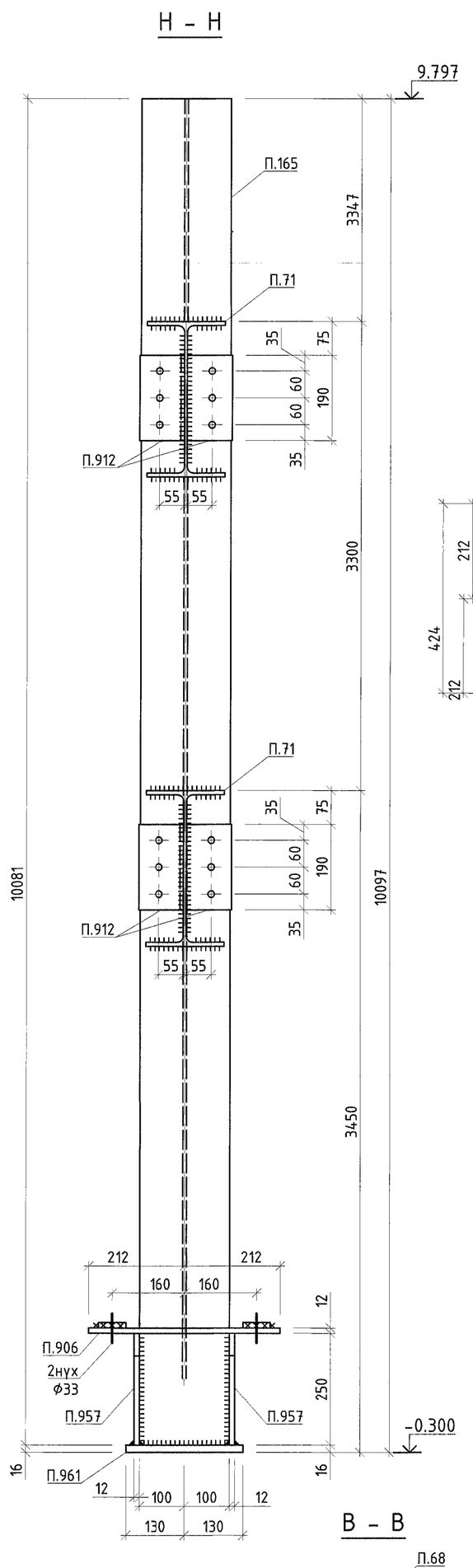

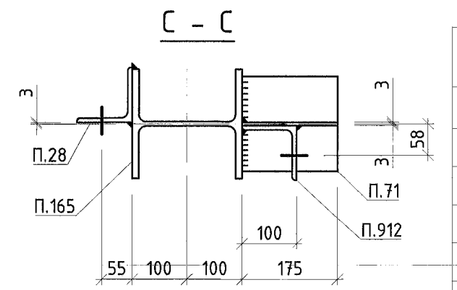

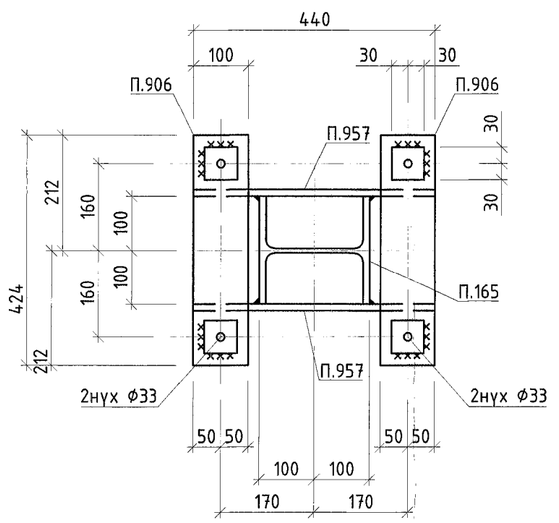

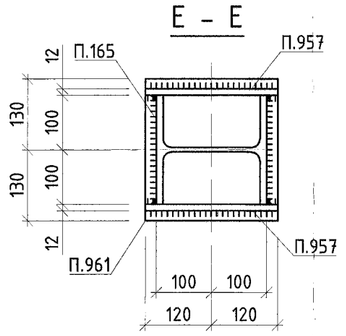

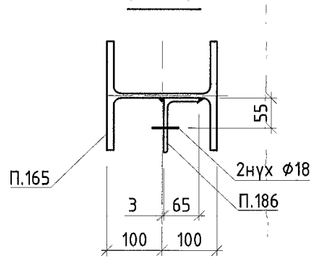

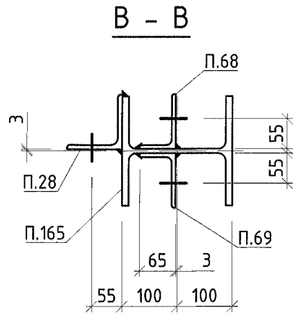

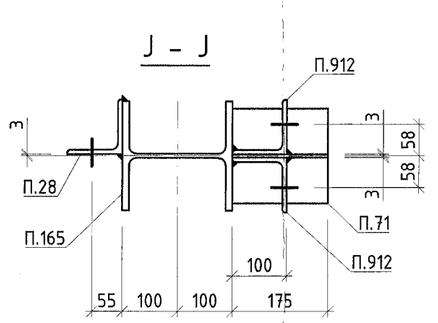

МАТЕРИАЛЫН ТУУВЭР

Д/Д	Огтлол	Урт, мм	Тоо, ш	Жин, кг		Материал
				Нэгж	Нийт	
Тл3					569	
П.28	L100x8	255	3	3.1	9.2	С355
П.68	L100x65x7	125	1	1.1	1.1	С355
П.69	L100x65x7	125	1	1.1	1.1	С355
П.71	I35B1	175	2	7.2	14.5	С355
П.165	I20K2	10081	1	502.7	502.7	С355
П.186	L100x65x7	160	2	1,4	2,8	С355
П.906	PL 12x100	424	2	4	8	С355
П.912	L100x8	190	2	2.3	4,6	С355
П.957	PL 12x250	440	2	8.5	17	С355
П.961	PL 16x240	260	1	7,8	7,8	С355
Тл4					573	
П.28	L100x8	255	3	3.1	9.2	С355
П.68	L100x65x7	125	1	1.1	1.1	С355
П.69	L100x65x7	125	1	1.1	1.1	С355
П.71	I35B1	175	2	7.2	14.5	С355
П.165	I20K2	10081	1	502.7	502.7	С355
П.186	L100x65x7	160	2	1,4	2,8	С355
П.906	PL 12x100	424	2	4	8	С355
П.912	L100x8	190	4	2.3	9	С355
П.957	PL 12x250	440	2	8.5	17	С355
П.961	PL 16x240	260	1	7,8	7,8	С355

БЭЛТГЭЦ

Марк	Тоо, ш	Жин, кг	
		Нэгж	Нийт
Тл3	2	569	1138
Тл4	1	573	573
Гагнаасын жин /0.01			17
Нийт			1711

ГАНГИЙН СОНГОЛТ

Огтлол	Жин, кг	Гост
I20K2	1508	19903-2015
I35B1	44	19903-2015
L100x8	46	8509-93
L100x65x7	15	8509-93
PL 16	23	19903-74
PL 12	75	19903-74
Нийт	1711	

1. Ерөнхий өгөгдлийг ГБ1 хуудаснаас үз.
2. Ган хийцийн угсралтын схемийг ГБ2-ГБ25 хуудаснаас үз.
3. Угсралтын үеийн гагнаасыг Э42 маркийн электродоор хийнэ. Электродийн ГОСТ 9467-75.
4. Гагнаасын өндөр h=6мм.
5. Тэмдэглэснээс бусад нух Ф22мм.

"Эрдэнэт үйлдвэр" ТӨҮГ. Засвар механикийн завод Механик цехийн өргөтгөл					
Тл3, Тл4					Уе шат: А.3
Захирал	Д.Тамир	ЕГ Шифр:	Масштаб:	Огноо:	
З.Е.И	Т.Намсрайсүрэн	21.15.049	1:10	Rev0	
Тэрэгүүлэх инж	А.Хатантуул	ТГ Шифр:	Зургийн дугаар:	Хуудас:	
Шалгасан	А.Хатантуул		ГБ- 084	289	
"Эрдэнэт үйлдвэр"ТӨҮГ ЭТХ	Гүйцэтгэсэн	Х.Галхүү			

А.2'1

Тл6

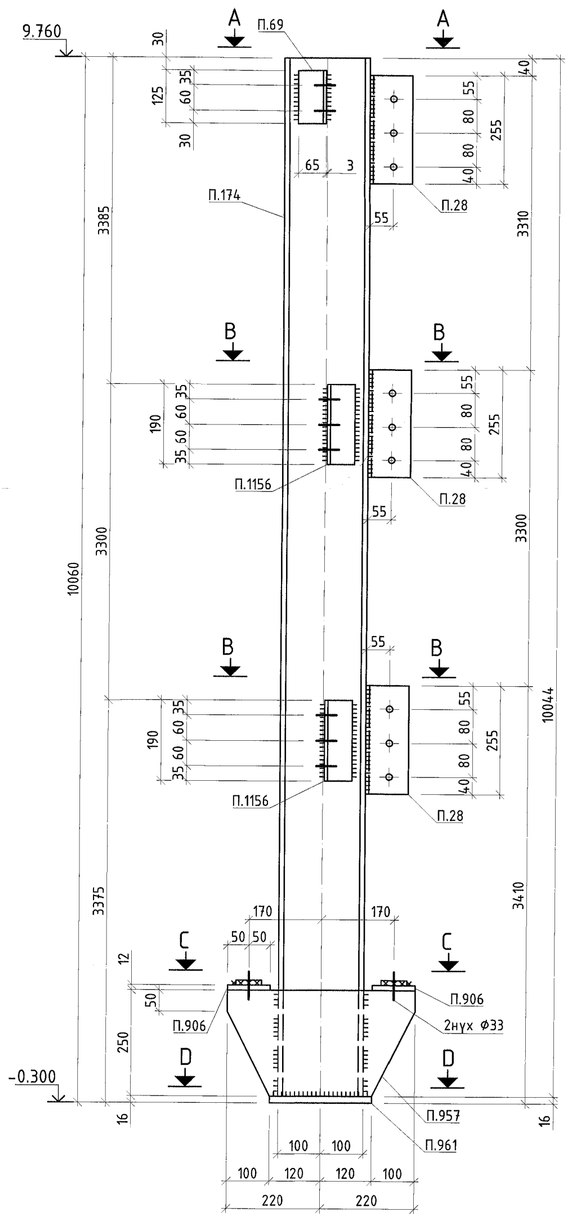

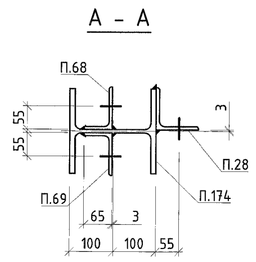

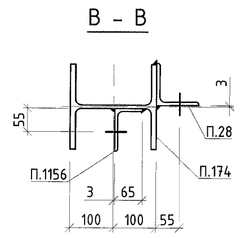

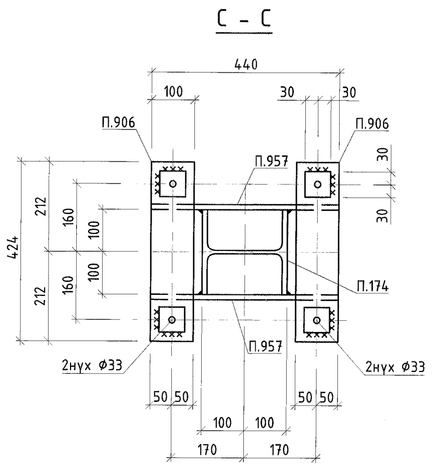

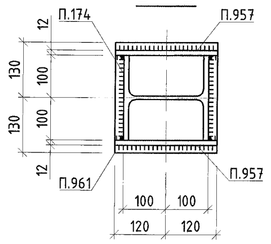

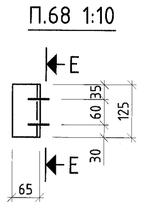

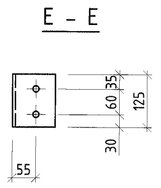

МАТЕРИАЛЫН ТУУВЭР

Д/Д	Огтлол	Урт, мм	Тоо, ш	Жин, кг		Материал
				Нэгж	Нийт	
Тл6					549	
П.68	L100x65x7	125	1	1.1	1.1	С355
П.69	L100x65x7	125	1	1.1	1.1	С355
П.174	I20K2	10044	1	501.6	501.6	С355
П.906	PL 12x100	424	2	4	8	С355
П.28	L100x8	255	3	3.1	9.2	С355
П.961	PL 16x240	260	1	7,8	7,8	С355
П.957	PL 12x250	440	2	8.5	17	С355
П.1156	L100x65x7	190	2	1,7	3,4	С355

БЭЛТГЭЦ

Марк	Тоо, ш	Жин, кг	
		Нэгж	Нийт
Тл6	1	549	549
Гагнаасын жин /0.01			6
Нийт			549

ГАНГИЙН СОНГОЛТ

Огтлол	Жин, кг	Гост
I20K2	502	19903-2015
L100x8	9	8509-93
L100x65x7	6	8509-93
PL 16	8	19903-74
PL 12	25	19903-74
Нийт	549	

1. Ерөнхий өгөгдлийг ГБ1 хуудаснаас үз.
2. Ган хийцийн үсгэлтэй схемийг ГБ2-ГБ25 хуудаснаас үз.
3. Үсгэлтэй үеийн гагнаасыг Э42 маркийн электродоор хийнэ. Электродийн ГОСТ 9467-75.
4. Гагнаасын өндөр h=6мм.
5. Тэмдэглэгээгүй бүсэд нүх Ф22мм.

"Эрдэнэт үйлдвэр" ТӨҮГ. Засвар механикийн завод Механик цехийн ерөнхөл					
"Эрдэнэт үйлдвэр"ТӨҮГ ЗТХ	Тл6				Үе шат: А.3
Захирал	Д.Тамир	ЕГ Шифр: 21.15.049	Масштаб: 1:10	Огноо: Rev0	
З.Е.И	Т.Намсрайсүрэн				
Тэрэгүүлэх инж.	А.Хатантуул	ТГ Шифр:	Зургийн дугаар: ГБ- 086	Хуудас: 289	
Шалгасан	А.Хатантуул				
Гүйцэтгэсэн	Х.Галхүү				

А.2

Тл5

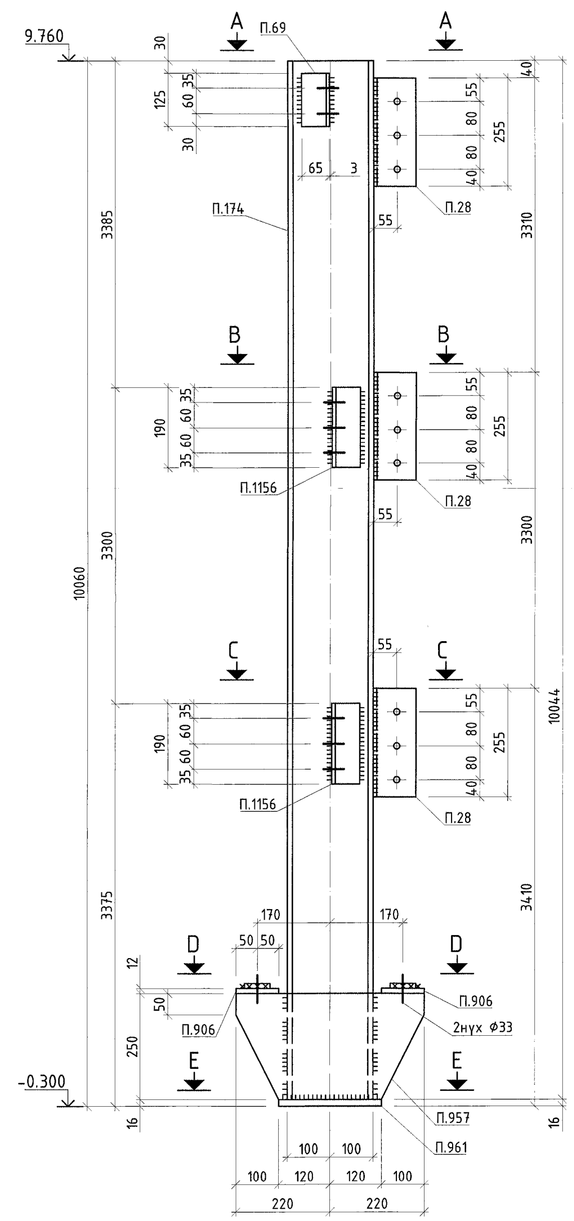

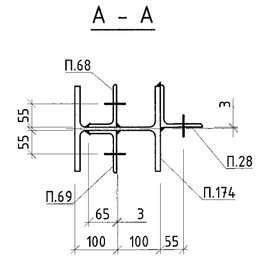

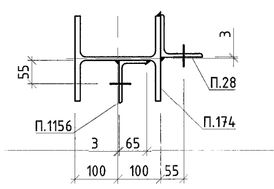

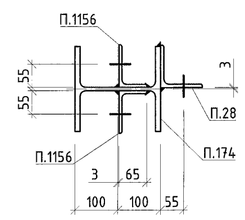

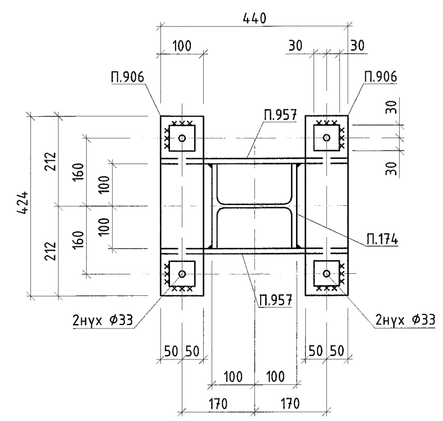

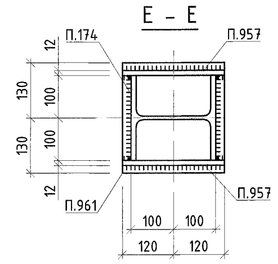

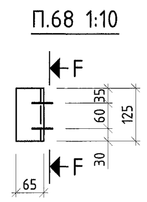

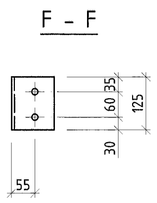

МАТЕРИАЛЫН ТУУВЭР

Д/Д	Огтлол	Урт, мм	Тоо, ш	Жин, кг		Материал
				Нэгж	Нийт	
Тл5					551	
П.68	L100x65x7	125	1	1.1	1.1	С355
П.69	L100x65x7	125	1	1.1	1.1	С355
П.174	I20K2	10044	1	501.6	501.6	С355
П.906	PL 12x100	424	2	4	8	С355
П.28	L100x8	255	3	3.1	9.2	С355
П.961	PL 16x240	260	1	7,8	7,8	С355
П.957	PL 12x250	440	2	8.5	17	С355
П.1156	L100x65x7	190	3	1,7	5	С355

БЭЛТГЭЦ

Марк	Тоо, ш	Жин, кг	
		Нэгж	Нийт
Тл5	1	551	551
Гагнаасын жин /0.01			6
Нийт			551

ГАНГИЙН СОНГОЛТ

Огтлол	Жин, кг	Гост
I20K2	502	19903-2015
L100x8	9	8509-93
L100x65x7	7	8509-93
PL 16	8	19903-74
PL 12	25	19903-74
Нийт	551	

1. Ерөнхий өгөгдлийг ГБ1 хуудаснаас үз.
2. Ган хийцийн үсгэлтэй схемийг ГБ2-ГБ25 хуудаснаас үз.
3. Үсгэлтэй үеийн гагнаасыг Э42 маркийн электродоор хийнэ. Электродийн ГОСТ 9467-75.
4. Гагнаасын өндөр h=6мм.
5. Тэмдэглэгээгүй бүсэд нүх Ф22мм.

"Эрдэнэт үйлдвэр" ТӨҮГ. Засвар механикийн завод Механик цехийн ерөнхөл					
"Эрдэнэт үйлдвэр"ТӨҮГ ЗТХ	Тл5				Үе шат: А.3
Захирал	Д.Тамир	ЕГ Шифр: 21.15.049	Масштаб: 1:10	Огноо: Rev0	
З.Е.И	Т.Намсрайсүрэн				
Тэрэгүүлэх инж.	А.Хатантуул	ТГ Шифр:	Зургийн дугаар: ГБ- 085	Хуудас: 289	
Шалгасан	А.Хатантуул				
Гүйцэтгэсэн	Х.Галхүү				

А.2

Тл8

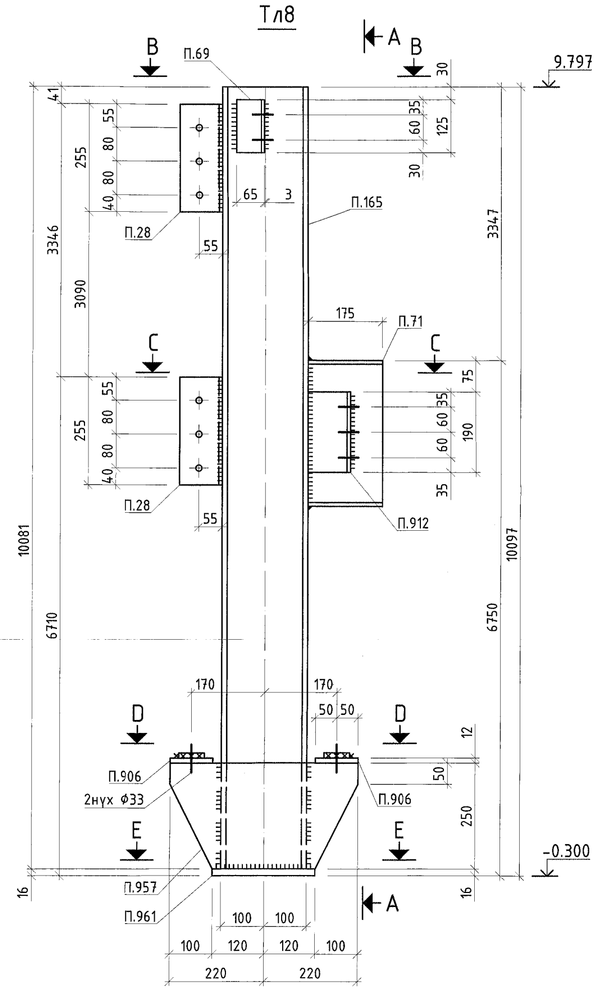

А – А

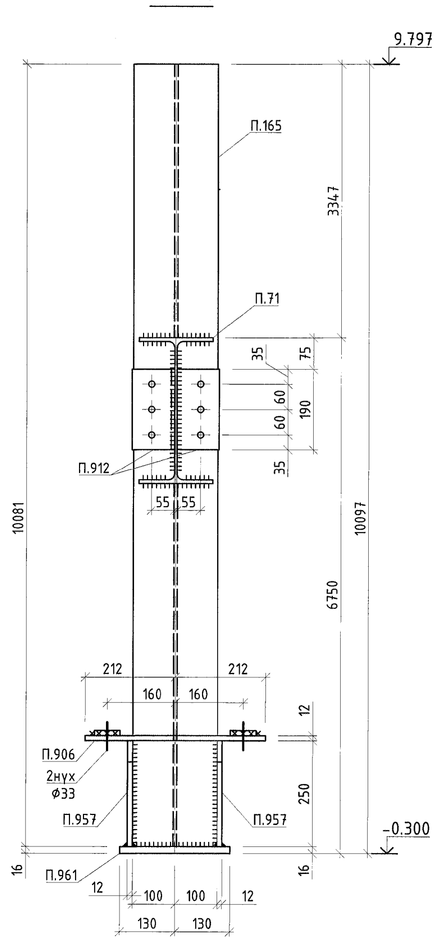

В – В

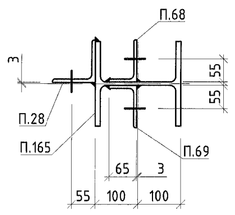

П.68 1:10

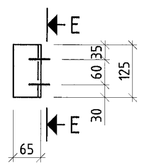

Е – Е

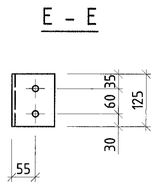

С – С

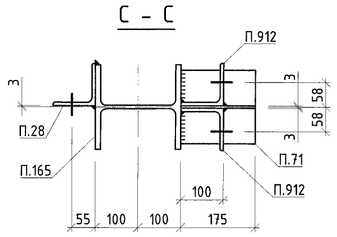

D – D

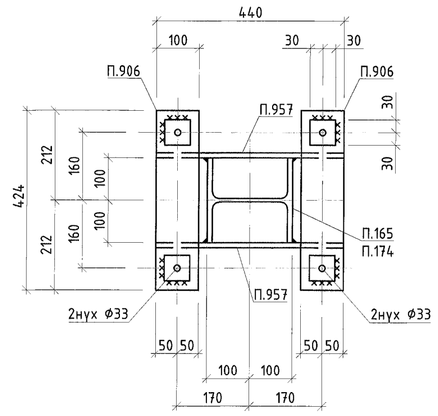

МАТЕРИАЛЫН ТҮҮВЭР

Д/Д	Огтлол	Урт, мм	Тоо, ш	Жин, кг		Материал
				Нэгж	Нийт	
Тл8					556	
П.28	L100x8	255	2	3.1	6.2	С355
П.68	L100x65x7	125	1	1.1	1.1	С355
П.69	L100x65x7	125	1	1.1	1.1	С355
П.71	I35B1	175	1	7.2	7,2	С355
П.165	I20K2	10081	1	502.7	502.7	С355
П.906	PL 12x100	424	2	4	8	С355
П.912	L100x8	190	2	2.3	4,6	С355
П.957	PL 12x250	440	2	8.5	17	С355
П.961	PL 16x240	260	1	7,8	7,8	С355

БЭЛТГЭЦ

Марк	Тоо, ш	Жин, кг	
		Нэгж	Нийт
Тл8	1	556	556
Гагнаасын жин /0.01			6
Нийт			556

ГАНГИЙН СОНГОЛТ

Огтлол	Жин, кг	Гост
I20K2	503	19903-2015
I35B1	7	19903-2015
L100x8	11	8509-93
L100x65x7	2	8509-93
PL 16	8	19903-74
PL 12	25	19903-74
Нийт	556	

1. Ерөнхий өгөгдлийг ГБ1 хуудаснаас үз.
2. Ган хийцийн үсгэлтийн схемийг ГБ2-ГБ25 хуудаснаас үз.
3. Үсгэлтийн үеийн гагнаасыг Э42 маркийн электродоор хийнэ. Электродийн ГОСТ 9467-75.
4. Гагнаасын өндөр h=6мм.
5. Тэмдэглэгээнээс бусад нүх Ф22мм.

"Эрдэнэт үйлдвэр" ТӨҮГ. Засвар механикийн завод Механик цехийн өргөтгөл						
Тл8						Үе шат: А.3
Захирал	Д.Тамир	ЕГ Шифр:	Масштаб:	Огноо:		
З.Е.И	Т.Намсрайсүрэн	21.15.049	1:10	Rev0		
Тэргүүлэх инж.	А.Хатантуул	ТГ Шифр:	Зургийн дугаар:	Хуудас:		
Шалгасан	А.Хатантуул		ГБ- 088	289		
Гүйцэтгэсэн	Х.Галхүү					
"Эрдэнэт үйлдвэр"ТӨҮГ ЗТХ						

Тл7

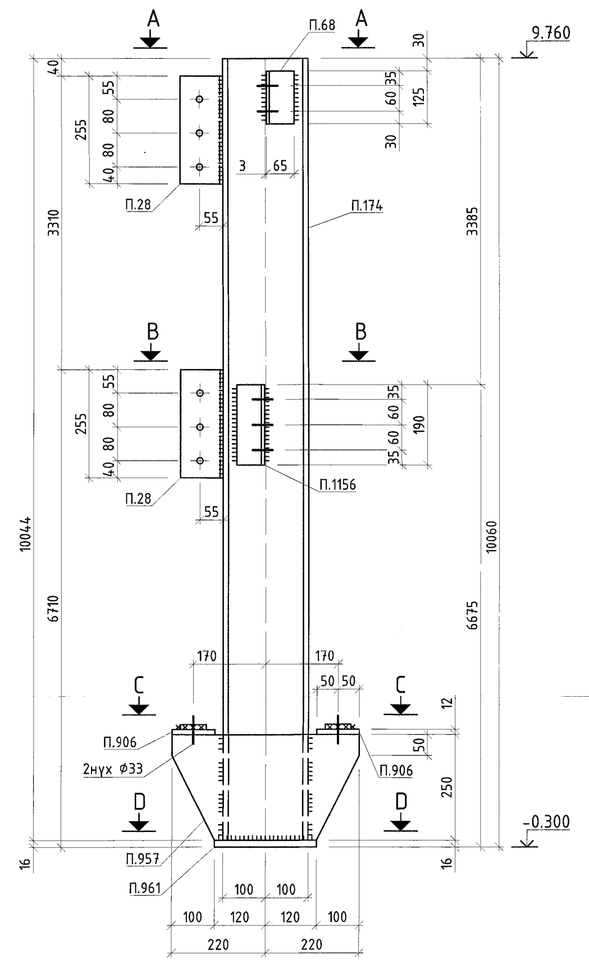

А – А

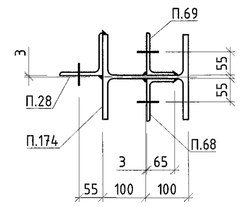

С – С

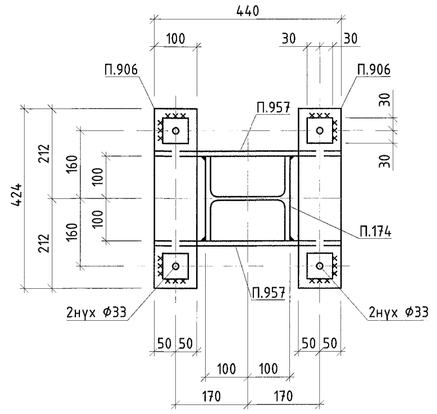

В – В

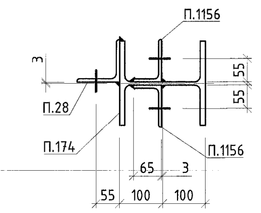

D – D

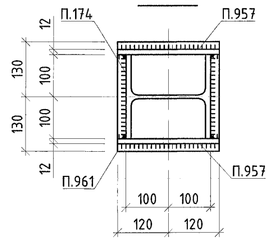

П.69 1:10

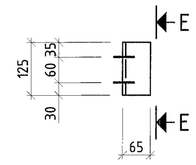

Е – Е

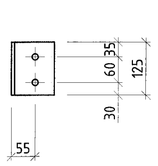

МАТЕРИАЛЫН ТҮҮВЭР

Д/Д	Огтлол	Урт, мм	Тоо, ш	Жин, кг		Материал
				Нэгж	Нийт	
Тл7					546	
П.68	L100x65x7	125	1	1.1	1.1	С355
П.69	L100x65x7	125	1	1.1	1.1	С355
П.174	I20K2	10044	1	501.6	501.6	С355
П.906	PL 12x100	424	2	4	8	С355
П.28	L100x8	255	2	3.1	6.2	С355
П.961	PL 16x240	260	1	7,8	7,8	С355
П.957	PL 12x250	440	2	8.5	17	С355
П.1156	L100x65x7	190	2	1,7	3,4	С355

БЭЛТГЭЦ

Марк	Тоо, ш	Жин, кг	
		Нэгж	Нийт
Тл7	1	546	546
Гагнаасын жин /0.01			5
Нийт			546

ГАНГИЙН СОНГОЛТ

Огтлол	Жин, кг	Гост
I20K2	502	19903-2015
L100x8	6	8509-93
L100x65x7	6	8509-93
PL 16	8	19903-74
PL 12	25	19903-74
Нийт	546	

1. Ерөнхий өгөгдлийг ГБ1 хуудаснаас үз.
2. Ган хийцийн үсгэлтийн схемийг ГБ2-ГБ25 хуудаснаас үз.
3. Үсгэлтийн үеийн гагнаасыг Э42 маркийн электродоор хийнэ. Электродийн ГОСТ 9467-75.
4. Гагнаасын өндөр h=6мм.
5. Тэмдэглэгээнээс бусад нүх Ф22мм.

"Эрдэнэт үйлдвэр" ТӨҮГ. Засвар механикийн завод Механик цехийн өргөтгөл						
Тл7						Үе шат: А.3
Захирал	Д.Тамир	ЕГ Шифр:	Масштаб:	Огноо:		
З.Е.И	Т.Намсрайсүрэн	21.15.049	1:10	Rev0		
Тэргүүлэх инж.	А.Хатантуул	ТГ Шифр:	Зургийн дугаар:	Хуудас:		
Шалгасан	А.Хатантуул		ГБ- 087	289		
Гүйцэтгэсэн	Х.Галхүү					
"Эрдэнэт үйлдвэр"ТӨҮГ ЗТХ						

Тл9 1:10

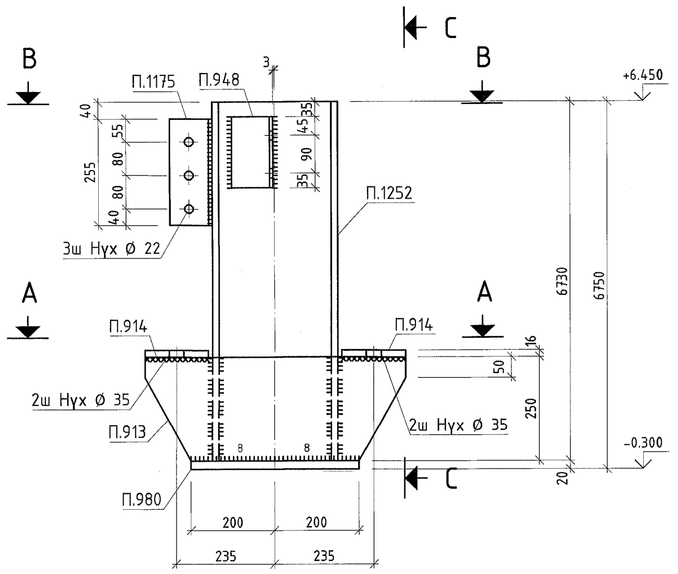

А - А

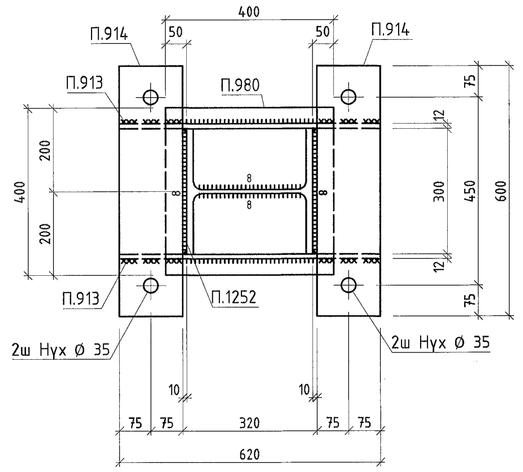

В - В

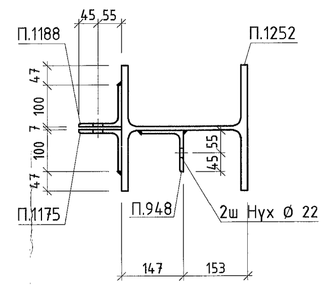

С - С

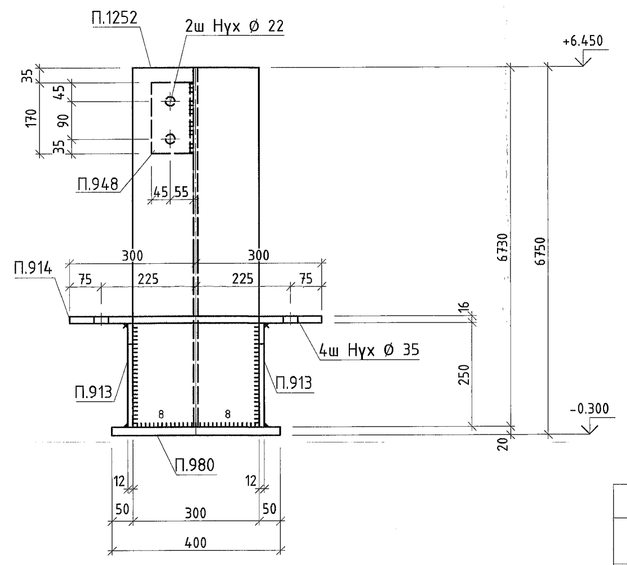

Тл10 1:10

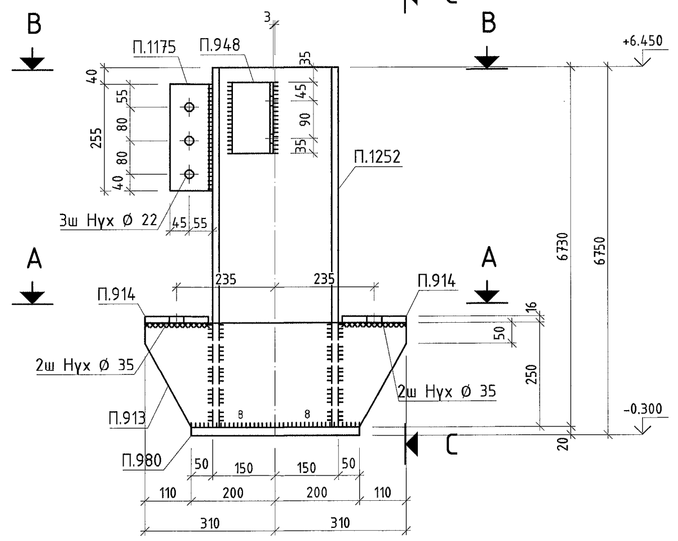

А - А

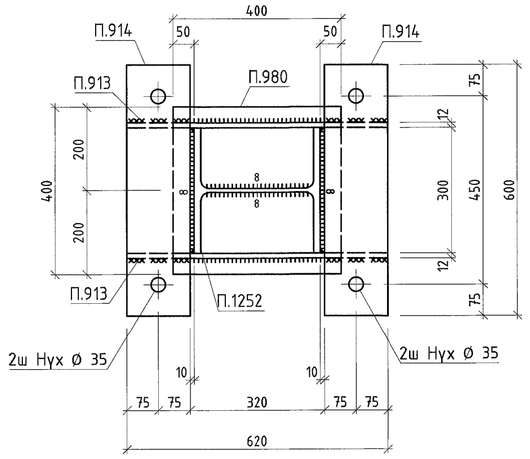

В - В

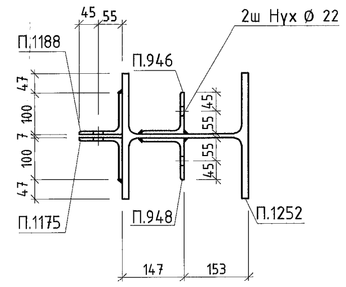

С - С

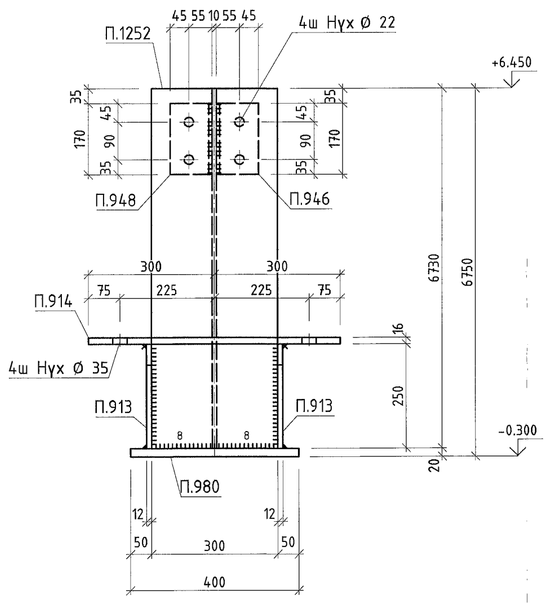

Тл11 1:10

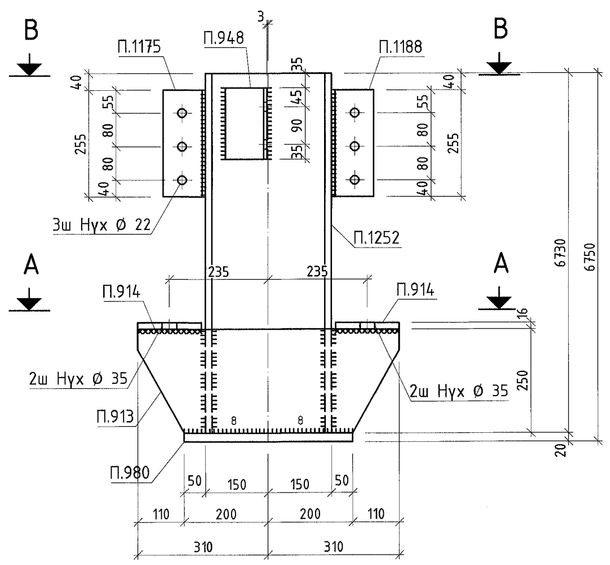

А - А

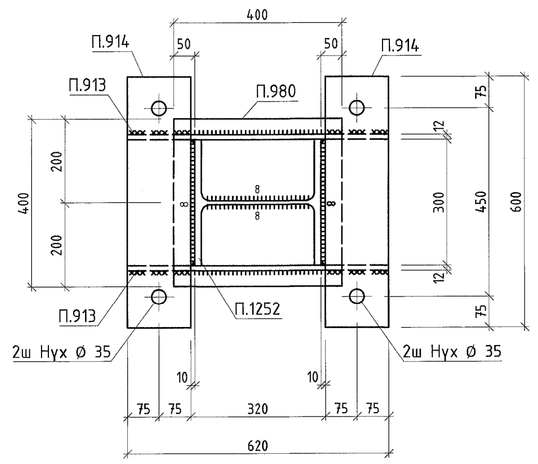

В - В

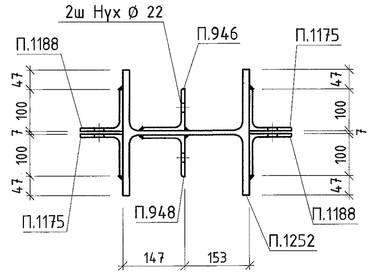

С - С

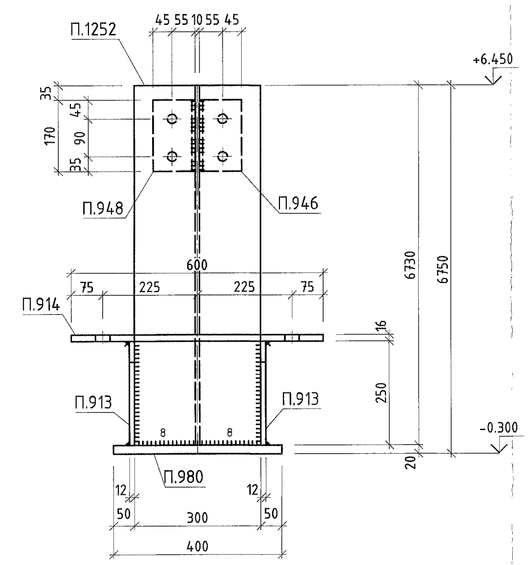

МАТЕРИАЛЫН ТУУВЭР

Д/Д	Огтлол	Урт, мм	Тоо, ш	Жин, кг Нэгж	Жин, кг Нийт	Материал
	Тл9				**728.6**	
П.913	PL 12x250	620	2	12.5	25.1	С355
П.914	PL 16x150	600	2	11.3	22.1	С355
П.948	L100x8	170	1	2.1	2	С355
П.980	PL 20x400	400	1	25.1	25.1	С355
П.1175	L100x8	255	1	3.1	3.1	С355
П.1188	L100x8	255	1	3.1	3.1	С355
П.1252	I30K2	6730	1	648.1	648.1	С355
	Тл10				**730.6**	
П.913	PL 12x250	620	2	12.5	25.1	С355
П.914	PL 16x150	600	2	11.3	22.1	С355
П.946	L100x8	170	1	2.1	2	С355
П.948	L100x8	170	1	2.1	2	С355
П.980	PL 20x400	400	1	25.1	25.1	С355
П.1175	L100x8	255	1	3.1	3.1	С355
П.1188	L100x8	255	1	3.1	3.1	С355
П.1252	I30K2	6730	1	648.1	648.1	С355
	Тл11				**736.7**	
П.913	PL 12x250	620	2	12.5	25.1	С355
П.914	PL 16x150	600	2	11.3	22.1	С355
П.946	L100x8	170	1	2.1	2	С355
П.948	L100x8	170	1	2.1	2	С355
П.980	PL 20x400	400	1	25.1	25.1	С355
П.1175	L100x8	255	2	3.1	6.1	С355
П.1188	L100x8	255	2	3.1	6.1	С355
П.1252	I30K2	6730	1	648.1	648.1	С355

БЭЛТГЭЦ

Марк	Тоо, ш	Жин, кг Нэгж	Жин, кг Нийт
Тл9	1	728.56	728.56
Тл10	1	730.59	730.59
Тл11	1	736.7	736.7
Гангаасын жин /0.01			0
Нийт			2195.85

ГАНГИЙН СОНГОЛТ

Огтлол	Жин, кг	Үндэслэл
I30K2	1944.3	СТО АСЧМ 20-93
L100x8	34.6	ГОСТ 8509-93
PL 12	75.3	ГОСТ 19903-2015
PL 16	66.3	ГОСТ 19903-2015
PL 20	75.3	ГОСТ 19903-2015
Нийт	2195.85	

1. Ерөнхий өгөгдлийг ГБ1 хуудаснаас үз.
2. Ган хийцийн үсгэлтэн схемийг ГБ2 -ГБ25 хуудаснаас үз.
3. Чөсөлтийн үеийн гагнаасыг Э42 маркийн электродоор хийнэ. Электродын ГОСТ 9467-75.
4. Тэмдэглэснээс бусад гагнаасын өндөр h=6мм.

"Эрдэнэт үйлдвэр" ТӨҮГ. Засвар механикийн завод Механик цехийн өргөтгөл					
	Тл9, Тл10,Тл11				Үе шат: А.3
Захирал	Д.Тамир	ЕГ Шифр: 21.15.049	Масштаб: 1:10	Огноо: Rev0	
З.Е.И	Т.Намсрайсүрэн				
Тэргүүлэх инж.	А.Хатантуул	ТГ Шифр:	Эдрийн дугаар: ГБ- 089	Хуудас: 289	
Шалгасан	А.Хатантуул				
Гүйцэтгэсэн	Х.Галхүү				
"Эрдэнэт үйлдвэр"ТӨҮГ ЭТХ					

Тл12 1:10

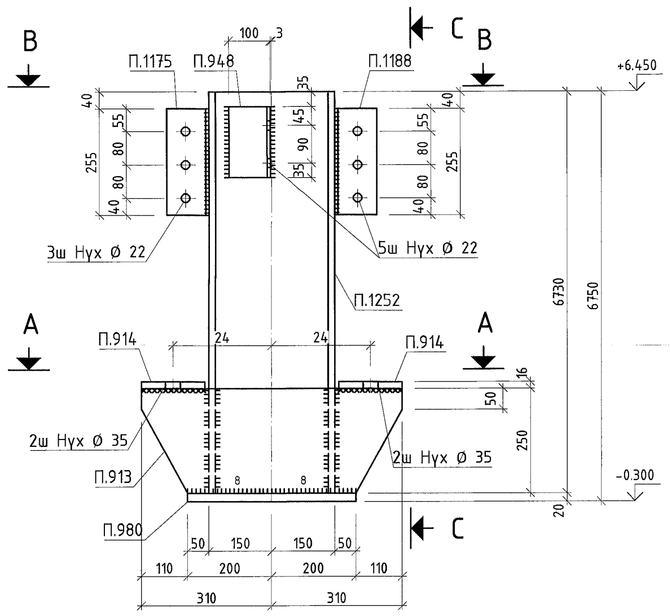

А - А

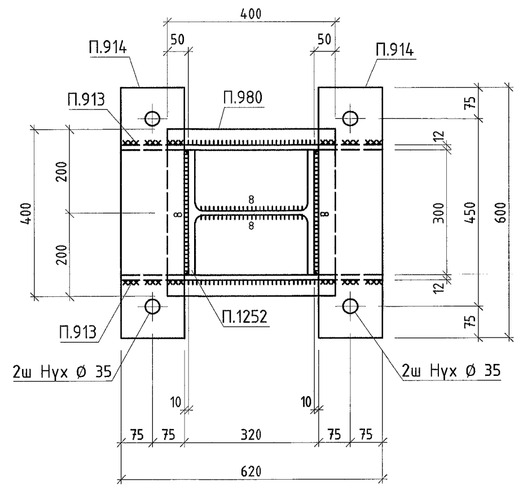

В - В

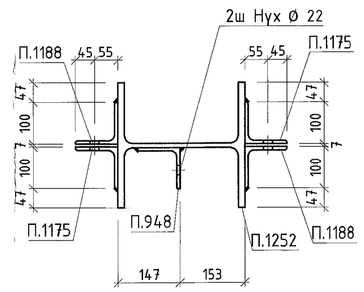

С - С

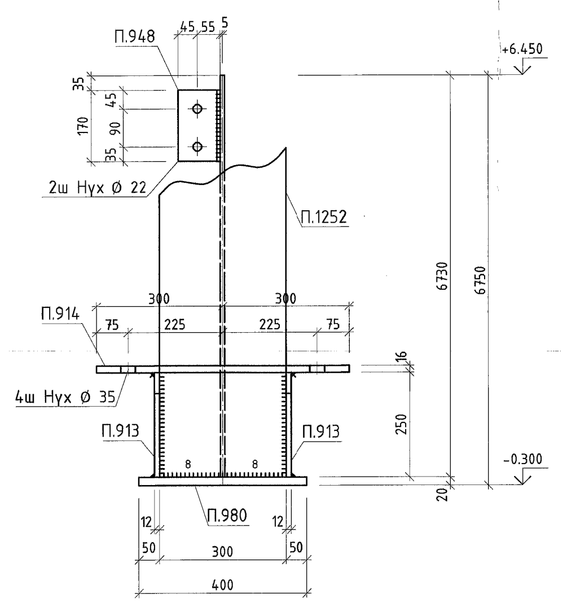

Тл13 1:10

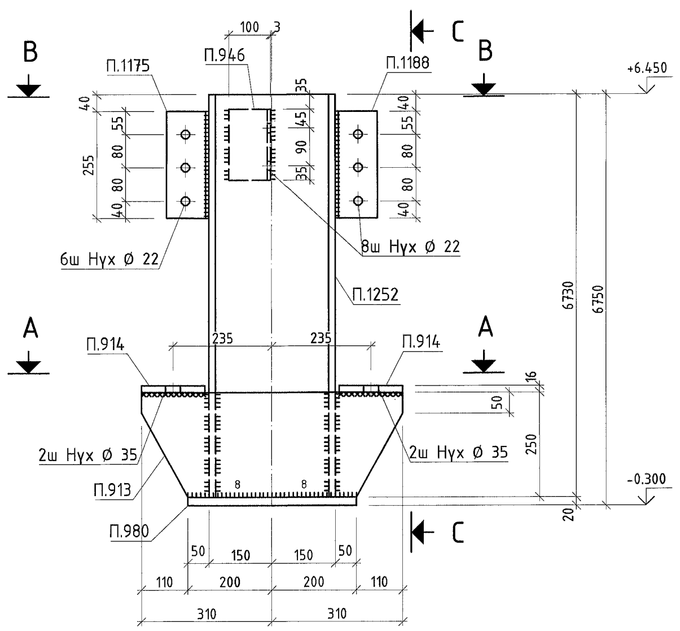

А - А

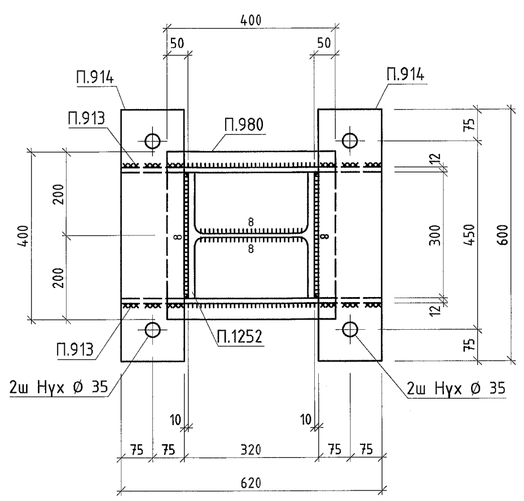

В - В

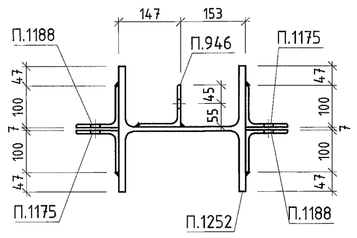

С - С

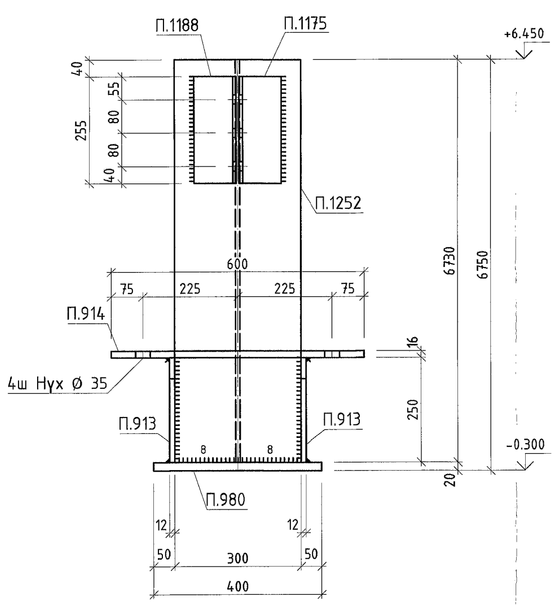

МАТЕРИАЛЫН ТУУВЭР

Д/Д	Огтлол	Урт, мм	Тоо, ш	Жин, кг Нэгж	Жин, кг Нийт	Материал
	Тл12				**734.7**	
П.913	PL 12x250	620	2	12.5	25.1	С355
П.914	PL 16x150	600	2	11.3	22.1	С355
П.948	L100x8	170	1	2.1	2	С355
П.980	PL 20x400	400	1	25.1	25.1	С355
П.1175	L100x8	255	2	3.1	6.1	С355
П.1188	L100x8	255	2	3.1	6.1	С355
П.1252	I30K2	6730	1	648.1	648.1	С355
	Тл13				**734.7**	
П.913	PL 12x250	620	2	12.5	25.1	С355
П.914	PL 16x150	600	2	11.3	22.1	С355
П.946	L100x8	170	1	2.1	2	С355
П.980	PL 20x400	400	1	25.1	25.1	С355
П.1175	L100x8	255	2	3.1	6.1	С355
П.1188	L100x8	255	2	3.1	6.1	С355
П.1252	I30K2	6730	1	648.1	648.1	С355

БЭЛТГЭЦ

Марк	Тоо, ш	Жин, кг Нэгж	Жин, кг Нийт
Тл12	1	734.66	734.66
Тл13	1	734.66	734.66
Гангаасын жин /0.01			0
Нийт			1469.33

ГАНГИЙН СОНГОЛТ

Огтлол	Жин, кг	Үндэслэл
I30K2	1296.2	СТО АСЧМ 20-93
L100x8	28.4	ГОСТ 8509-93
PL 12	50.2	ГОСТ 19903-2015
PL 16	44.2	ГОСТ 19903-2015
PL 20	50.2	ГОСТ 19903-2015
Нийт	1469.33	

1. Ерөнхий өгөгдлийг ГБ1 хуудаснаас үз.
2. Ган хийцийн цэсрэлтийн схемийг ГБ2 -ГБ25 хуудаснаас үз.
3. Чэсрэлтийн үеийн гагнаасыг Э42 маркийн электродоор хийнэ. Электродын ГОСТ 9467-75.
4. Тэмдэглэгээнээс бусад гагнаасын өндөр h=6мм.

"Эрдэнэт үйлдвэр"ТӨҮГ ЭТХ	"Эрдэнэт үйлдвэр" ТӨҮГ. Засвар механикийн завод Механик цехийн өргөтгөл				Ye шат: A.3
	Тл12,Тл13				Огноо: Rev0
Захирал	Д.Тамир	ЕГ Шифр: 21.15.049	Масштаб: 1:10		
З.Е.И	Т.Намсрайсүрэн				
Тэрэгчлэх инж.	А.Хатантуул	ТГ Шифр:	Эдгээгийн дугаар: ГБ- 090	Хуудас: 289	
Шалгасан	А.Хатантуул				
Гүйцэтгэсэн	Х.Галхүү				

A.1

Тл15 1:10

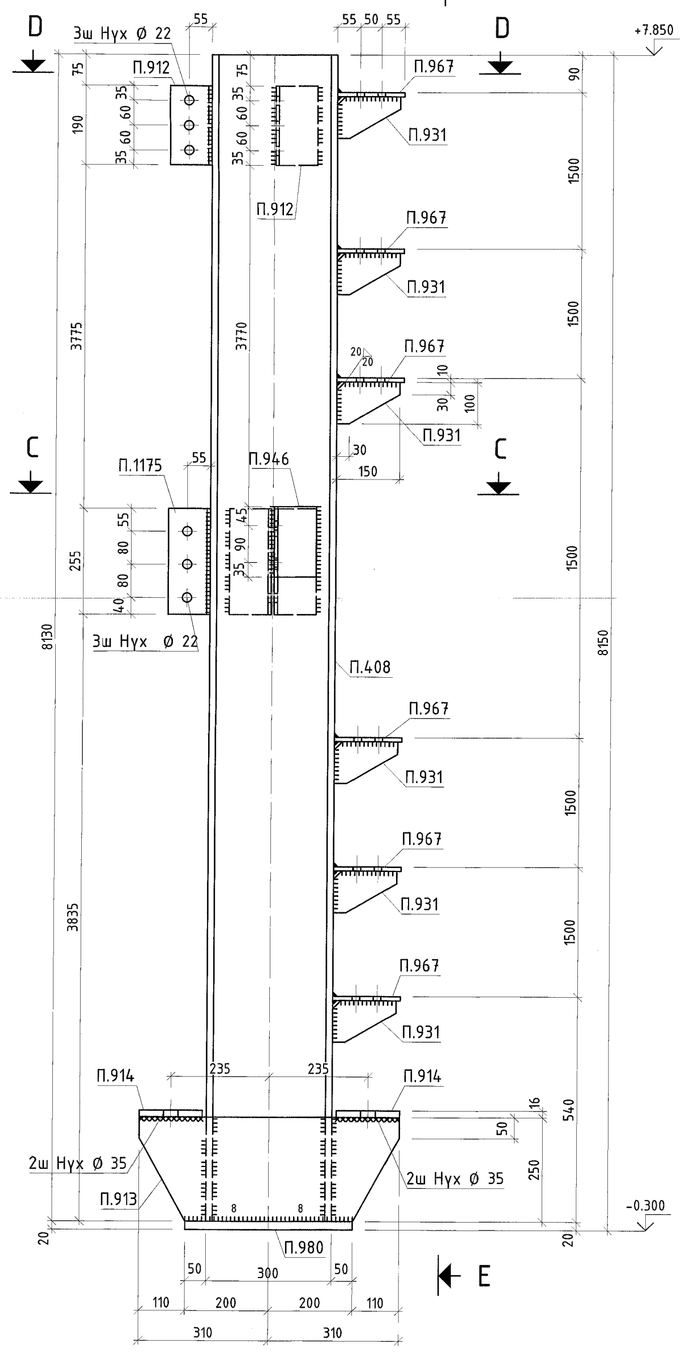

Е - Е

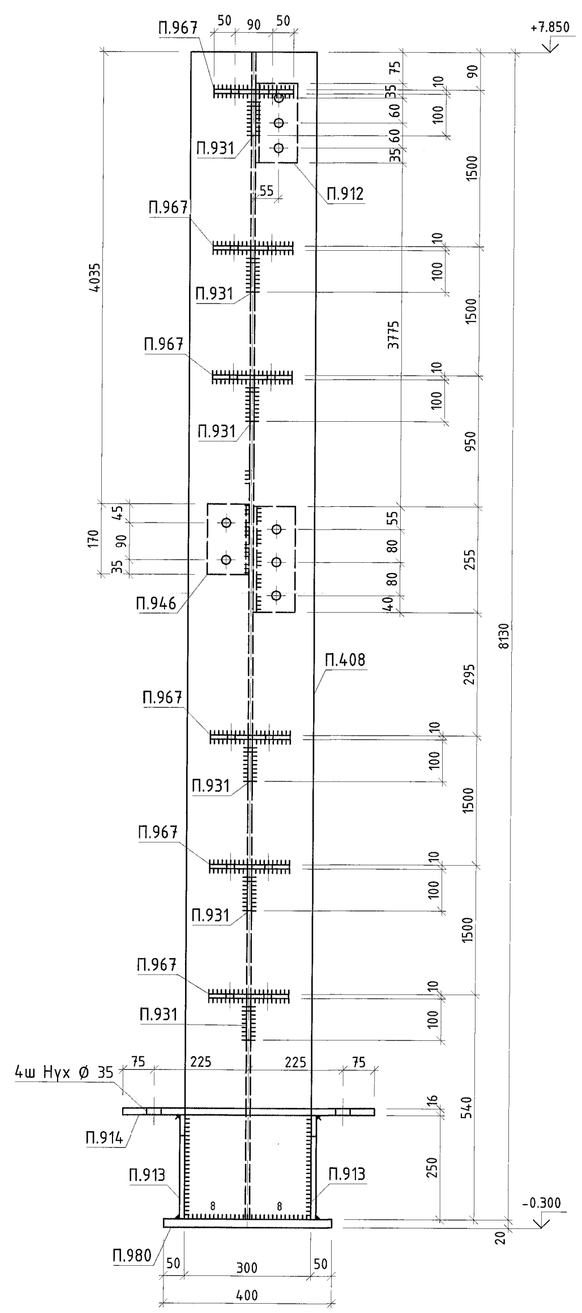

А - А

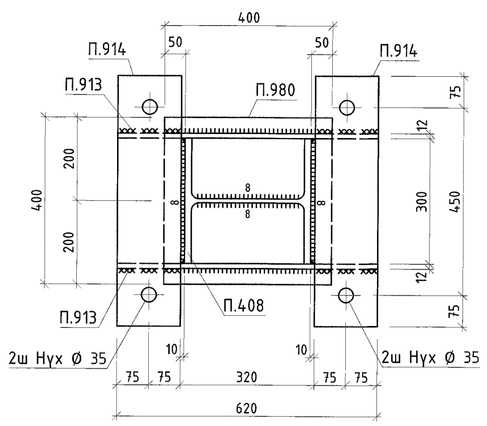

В - В

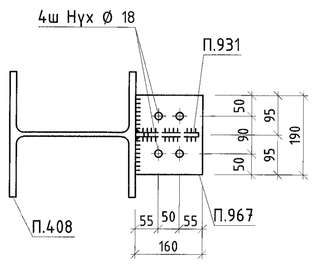

С - С

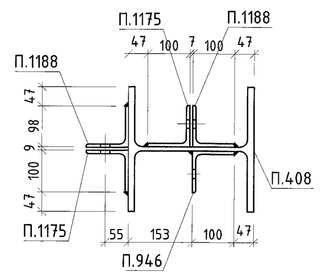

D - D

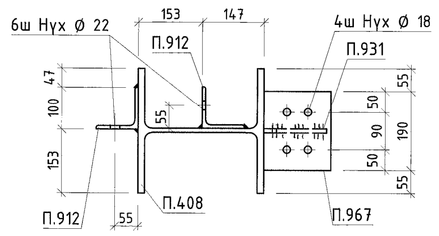

МАТЕРИАЛЫН ТУУВЭР

Д/Д	Огтлол	Урт, мм	Тоо, ш	Жин, кг Нэгж	Жин, кг Нийт	Материал
Тл15					892.9	
П.408	I30K2	8130	1	782.9	782.9	С355
П.912	L100x8	190	2	2.3	4.5	С355
П.913	PL 12x250	620	2	12.5	25.1	С355
П.914	PL 16x150	600	2	11.3	22.1	С355
П.931	PL 10x100	150	6	0.8	5	С245
П.946	L100x8	170	1	2.1	2	С355
П.967	PL 10x160	190	6	2.4	13.9	С245
П.980	PL 20x400	400	1	25.1	25.1	С355
П.1175	L100x8	255	2	3.1	6.1	С355
П.1188	L100x8	255	2	3.1	6.1	С355

БЭЛТГЭЦ

Марк	Тоо, ш	Жин, кг Нэгж	Жин, кг Нийт
Тл15	1	892.88	892.88
Ганзаасын жин /0.01			0
Нийт			892.88

ГАНГИЙН СОНГОЛТ

Огтлол	Жин, кг	Үндэслэл
I30K2	782.92	СТО АСЧМ 20-93
L100x8	18.7	ГОСТ 8509-93
PL 10	18.88	ГОСТ 19903-2015
PL 12	25.06	ГОСТ 19903-2015
PL 16	22.14	ГОСТ 19903-2015
PL 20	25.12	ГОСТ 19903-2015
Нийт	892.88	

1. Ерөнхий өгөгдлийг ГБ1 хуудаснаас үз.
2. Ган хийцийн үсгэлтэн схемийг ГБ2 -ГБ25 хуудаснаас үз.
3. Үсгэлтэн үеийн гагнаасыг З42 маркийн электродоор хийнэ. Электродын ГОСТ 9467-75.
4. Тэмдэглэгээгүй бүсад гагнаасын өндөр h=6мм.

"Эрдэнэт үйлдвэр" ТӨҮГ
ЗТХ

"Эрдэнэт үйлдвэр" ТӨҮГ. Засвар механикийн завод
Механик цехийн өргөтгөл

Тл15					Ye шат: А.3
Захирал	Д.Тамир	ЕГ Шифр: 21.15.049	Масштаб: 1:10	Огноо:	Rev0
З.Е.И	Т.Намсрайсүрэн				
Тэргүүлэх инж.	А.Хатантуул	ТГ Шифр:	Зурвасын дугаар: ГБ- 092	Хуудас: 289	
Шалгасан	А.Хатантуул				
Гүйцэтгэсэн	Х.Галхүү				

А.1

Тл14 1:10

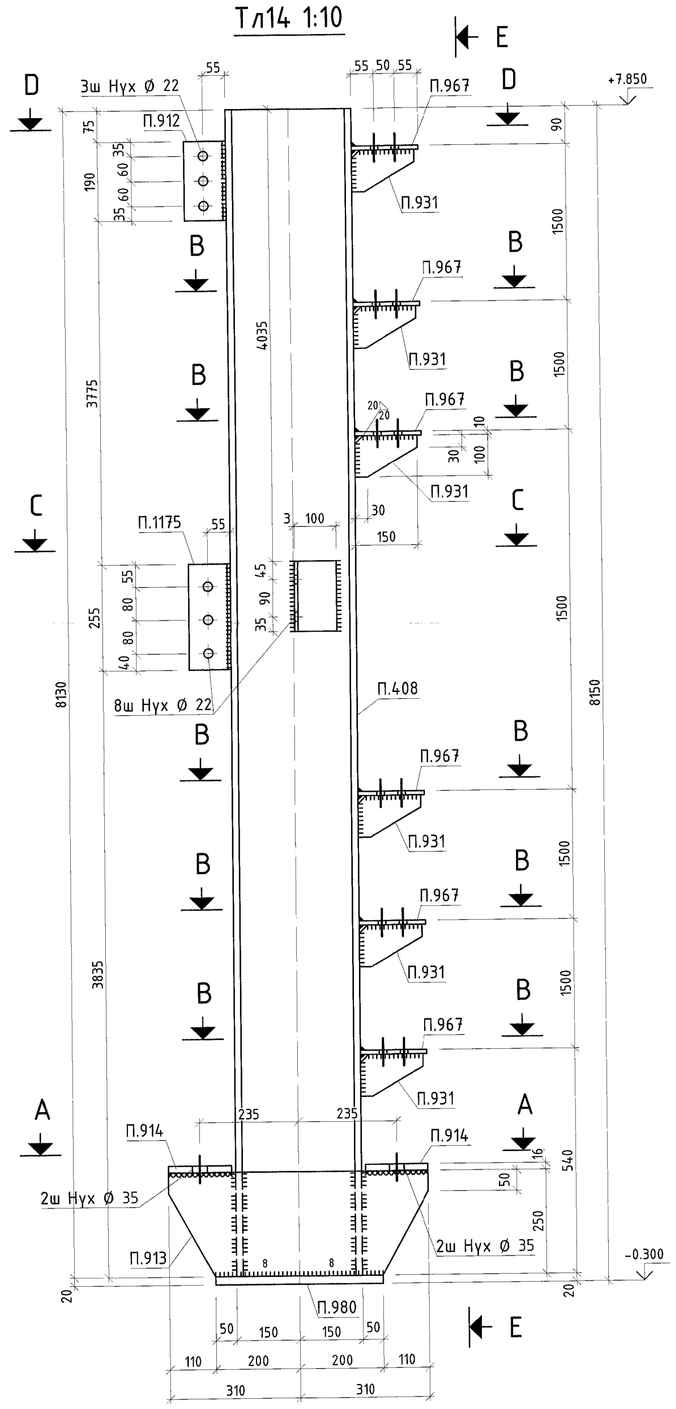

Е - Е

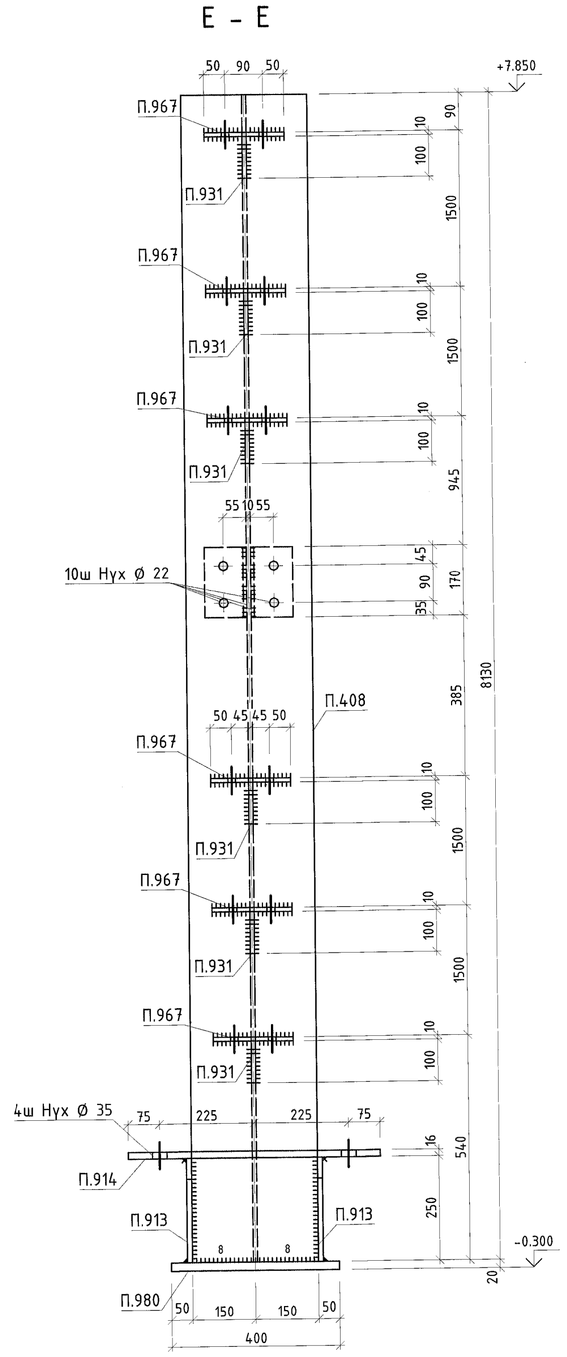

А - А

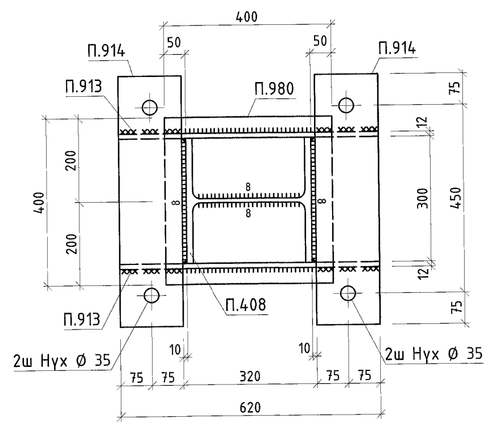

В - В

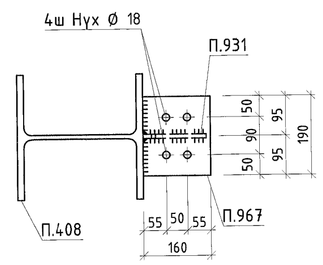

С - С

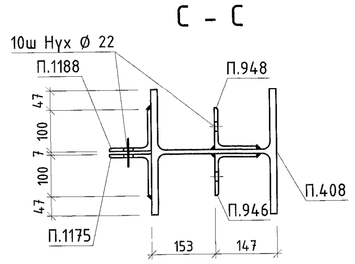

D - D

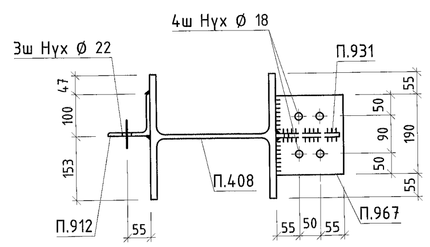

МАТЕРИАЛЫН ТУУВЭР

Д/Д	Огтлол	Урт, мм	Тоо, ш	Жин, кг Нэгж	Жин, кг Нийт	Материал
Тл14					886.6	
П.408	I30K2	8130	1	782.9	782.9	С355
П.912	L100x8	190	1	2.3	2.3	С355
П.913	PL 12x250	620	2	12.5	25.1	С355
П.914	PL 16x150	600	2	11.3	22.1	С355
П.931	PL 10x100	150	6	0.8	5	С245
П.946	L100x8	170	1	2.1	2	С355
П.948	L100x8	170	1	2.1	2	С355
П.967	PL 10x160	190	6	2.4	13.9	С245
П.980	PL 20x400	400	1	25.1	25.1	С355
П.1175	L100x8	255	1	3.1	3.1	С355
П.1188	L100x8	255	1	3.1	3.1	С355

БЭЛТГЭЦ

Марк	Тоо, ш	Жин, кг Нэгж	Жин, кг Нийт
Тл14	1	886.55	886.55
Ганзаасын жин /0.01			0
Нийт			886.55

ГАНГИЙН СОНГОЛТ

Огтлол	Жин, кг	Үндэслэл
I30K2	782.92	СТО АСЧМ 20-93
L100x8	12.5	ГОСТ 8509-93
PL 10	18.9	ГОСТ 19903-2015
PL 12	25.1	ГОСТ 19903-2015
PL 16	22.14	ГОСТ 19903-2015
PL 20	25.12	ГОСТ 19903-2015
Нийт	886.55	

1. Ерөнхий өгөгдлийг ГБ1 хуудаснаас үз.
2. Ган хийцийн үсгэлтэн схемийг ГБ2 -ГБ25 хуудаснаас үз.
3. Үсгэлтэн үеийн гагнаасыг З42 маркийн электродоор хийнэ. Электродын ГОСТ 9467-75.
4. Тэмдэглэгээгүй бүсад гагнаасын өндөр h=6мм.

"Эрдэнэт үйлдвэр" ТӨҮГ
ЗТХ

"Эрдэнэт үйлдвэр" ТӨҮГ. Засвар механикийн завод
Механик цехийн өргөтгөл

Тл14					Ye шат: А.3
Захирал	Д.Тамир	ЕГ Шифр: 21.15.049	Масштаб: 1:10	Огноо:	Rev0
З.Е.И	Т.Намсрайсүрэн				
Тэргүүлэх инж.	А.Хатантуул	ТГ Шифр:	Зурвасын дугаар: ГБ- 091	Хуудас: 289	
Шалгасан	А.Хатантуул				
Гүйцэтгэсэн	Х.Галхүү				

А.1

Тл17 1:10

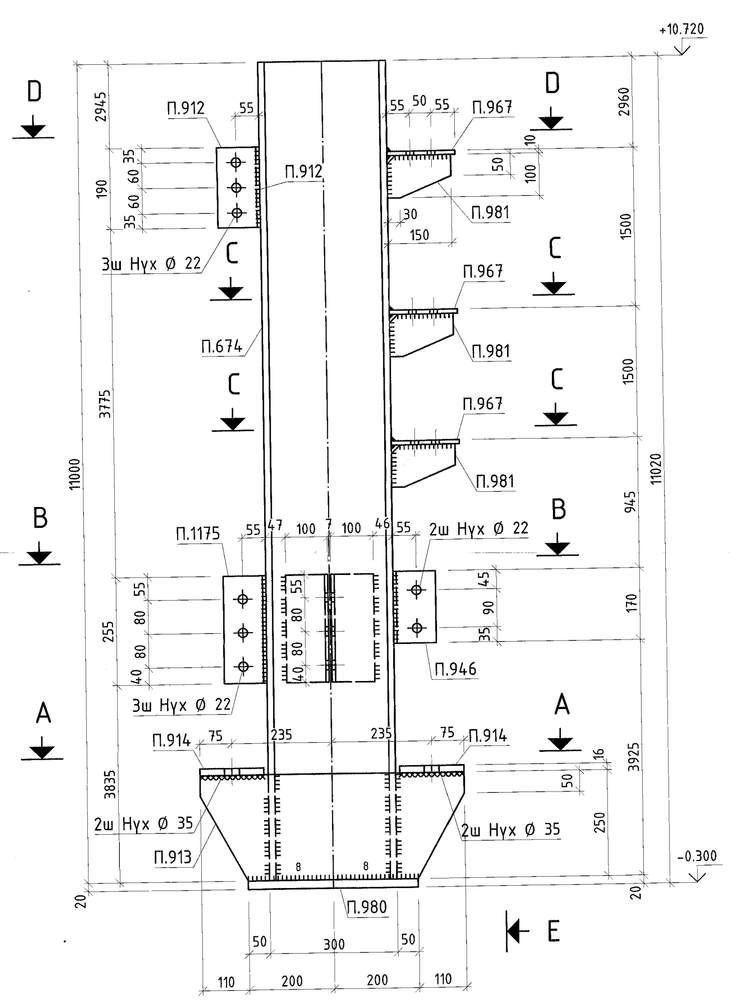

E - E

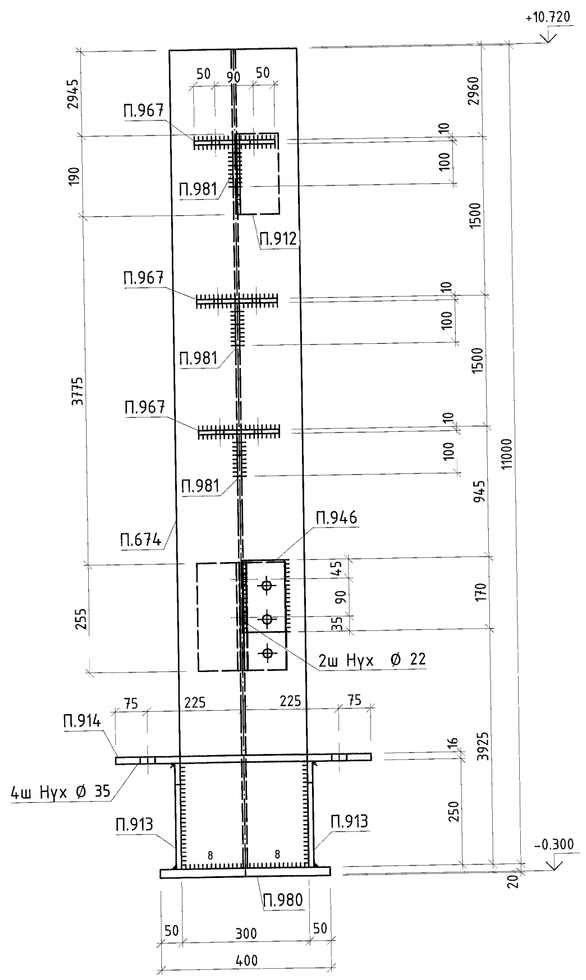

A - A

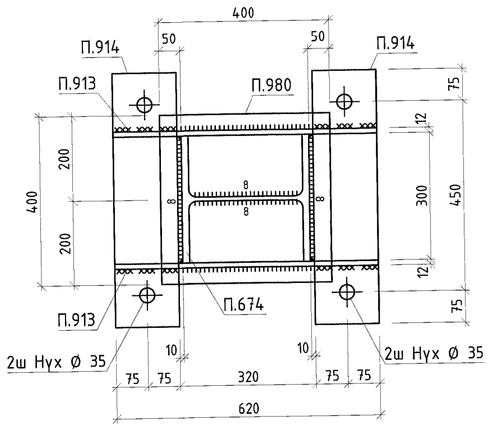

B - B

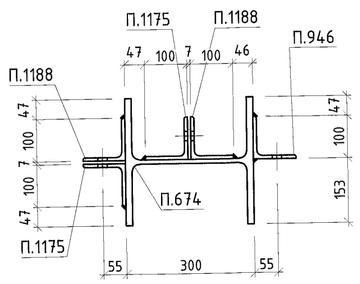

C - C

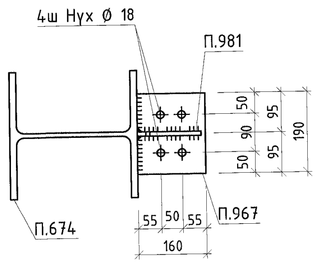

D - D

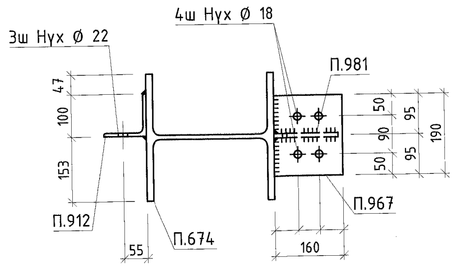

МАТЕРИАЛЫН ТУУВЭР

Д/Д	Огтлол	Урт, мм	Тоо, ш	Жин, кг Нэгж	Жин, кг Нийт	Материал
Тл17					1157.8	
П.674	I30K2	11000	1	1059.3	1059.3	С355
П.912	L100x8	190	1	2.3	2.3	С355
П.913	PL 12x250	620	2	12.5	25.1	С355
П.914	PL 16x150	600	2	11.3	22.1	С355
П.946	L100x8	170	1	2.1	2	С355
П.967	PL 10x160	190	3	2.4	6.9	С245
П.980	PL 20x400	400	1	25.1	25.1	С355
П.981	PL 10x100	150	3	0.9	2.8	С245
П.1175	L100x8	255	2	3.1	6.1	С355
П.1188	L100x8	255	2	3.1	6.1	С355

БЭЛТГЭЦ

Марк	Тоо, ш	Жин, кг Нэгж	Жин, кг Нийт
Тл17	1	1157.85	1157.85
Гангаасын жин /0.01			12
Нийт			1157.85

ГАНГИЙН СОНГОЛТ

Огтлол	Жин, кг	Үндэслэл
I30K2	1059.3	СТО АСЧМ 20-93
L100x8	16.5	ГОСТ 8509-93
PL 10	9.72	ГОСТ 19903-2015
PL 12	25.06	ГОСТ 19903-2015
PL 16	22.14	ГОСТ 19903-2015
PL 20	25.12	ГОСТ 19903-2015
Нийт	1157.85	

1. Ерөнхий өгөгдлийг ГБ1 хуудаснаас үз.
2. Ган хийцийн угсралтын схемийг ГБ2 -ГБ25 хуудаснаас үз.
3. Угсралтын үеийн гагнаасыг Э42 маркийн электродоор хийнэ. Электродын ГОСТ 9467-75.
4. Тэмдэглэгээнээс бусад гагнаасын өндөр h=6мм.

"Эрдэнэт үйлдвэр" ТӨҮГ. Засвар механикийн завод
Механик цехийн ерөнхөл

Захирал		Д.Тамир	Тл17			Үе шат: А.3
З.Е.И		Т.Нансрайсүрэн	ЕГ Шифр: 21.15.049	Масштаб: 1:10	Өгөгөө: Rev0	
Тэргүүлэх инж		А.Хатантуул	ТГ Шифр:	Зургийн дугаар: ГБ- 094	Хуудас: 289	
Шалгасан		А.Хатантуул				
Гүйцэтгэсэн		Х.Галхүү				

"Эрдэнэт үйлдвэр"ТӨҮГ ЗТХ

Тл16 1:10

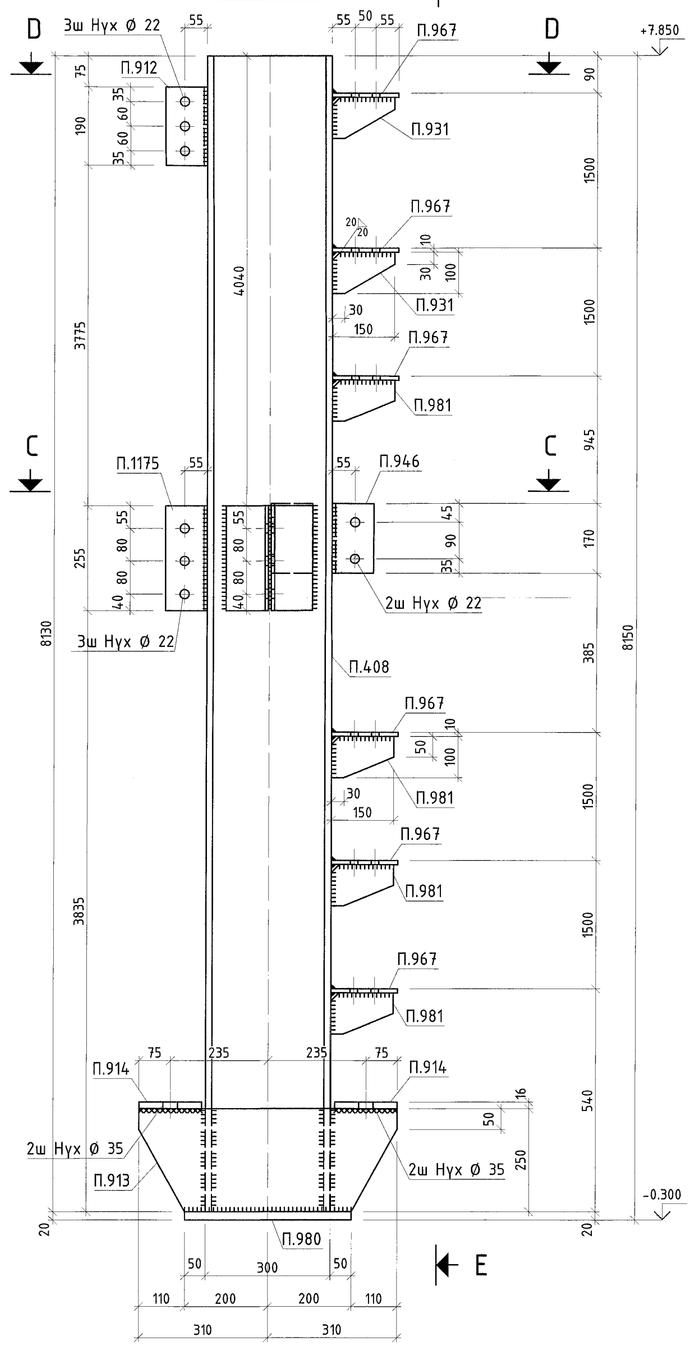

E - E

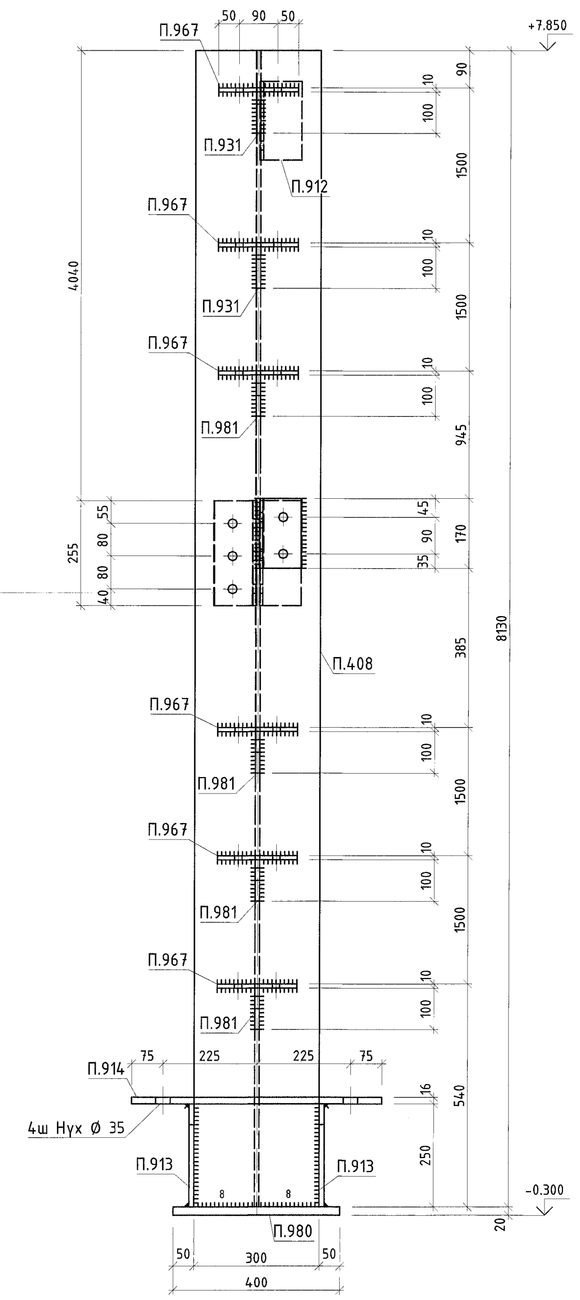

A - A

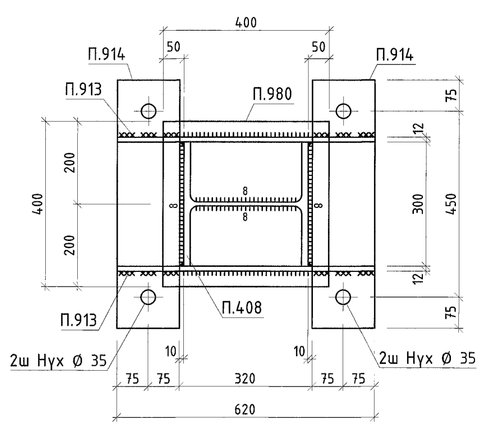

B - B

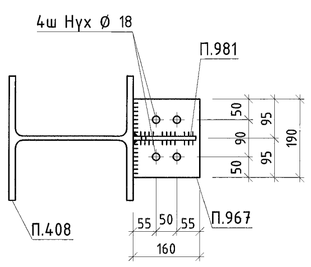

C - C

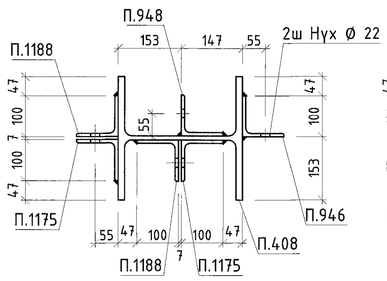

E - E

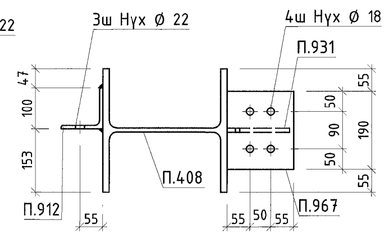

МАТЕРИАЛЫН ТУУВЭР

Д/Д	Огтлол	Урт, мм	Тоо, ш	Жин, кг Нэгж	Жин, кг Нийт	Материал
Тл16					893	
П.408	I30K2	8130	1	782.9	782.9	С355
П.912	L100x8	190	1	2.3	2.3	С355
П.913	PL 12x250	620	2	12.5	25.1	С355
П.914	PL 16x150	600	2	11.3	22.1	С355
П.931	PL 10x100	150	2	0.8	1.7	С245
П.946	L100x8	170	1	2.1	2	С355
П.948	L100x8	170	1	2.1	2	С355
П.967	PL 10x160	190	6	2.4	13.9	С235
П.980	PL 20x400	400	1	25.1	25.1	С355
П.981	PL 10x100	150	4	0.9	3.7	С245
П.1175	L100x8	255	2	3.1	6.1	С355
П.1188	L100x8	255	2	3.1	6.1	С355

БЭЛТГЭЦ

Марк	Тоо, ш	Жин, кг Нэгж	Жин, кг Нийт
Тл16	1	893.04	893.04
Гангаасын жин /0.01			0
Нийт			893.04

ГАНГИЙН СОНГОЛТ

Огтлол	Жин, кг	Үндэслэл
I30K2	782.92	СТО АСЧМ 20-93
L100x8	18.5	ГОСТ 8509-93
PL 10	19.26	ГОСТ 19903-2015
PL 12	25.1	ГОСТ 19903-2015
PL 16	22.14	ГОСТ 19903-2015
PL 20	25.12	ГОСТ 19903-2015
Нийт	893.04	

1. Ерөнхий өгөгдлийг ГБ1 хуудаснаас үз.
2. Ган хийцийн угсралтын схемийг ГБ2 -ГБ25 хуудаснаас үз.
3. Угсралтын үеийн гагнаасыг Э42 маркийн электродоор хийнэ. Электродын ГОСТ 9467-75.
4. Тэмдэглэгээнээс бусад гагнаасын өндөр h=6мм.

"Эрдэнэт үйлдвэр" ТӨҮГ. Засвар механикийн завод
Механик цехийн ерөнхөл

Захирал		Д.Тамир	Тл16			Үе шат: А.3
З.Е.И		Т.Нансрайсүрэн	ЕГ Шифр: 21.15.049	Масштаб: 1:10	Өгөгөө: Rev0	
Тэргүүлэх инж		А.Хатантуул	ТГ Шифр:	Зургийн дугаар: ГБ- 093	Хуудас: 289	
Шалгасан		А.Хатантуул				
Гүйцэтгэсэн		Х.Галхүү				

"Эрдэнэт үйлдвэр"ТӨҮГ ЗТХ

Тл18 1:10

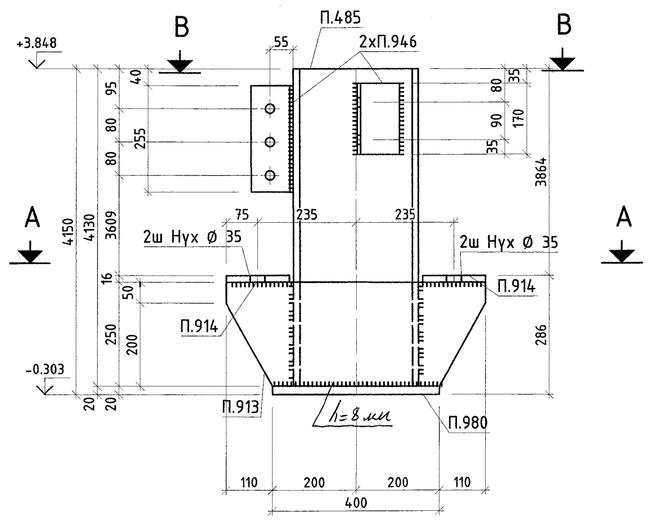

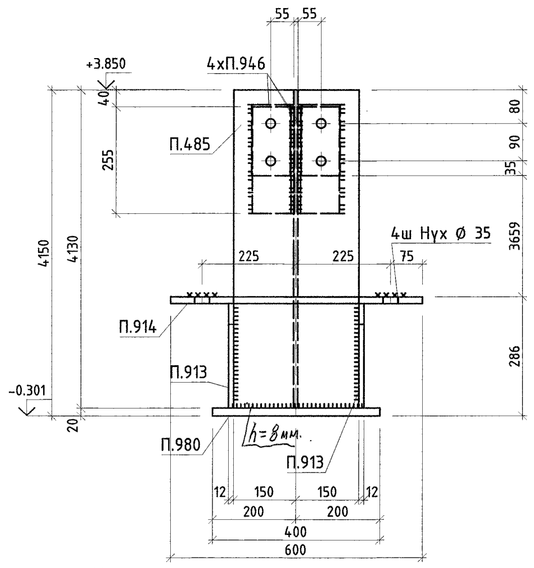

А - А

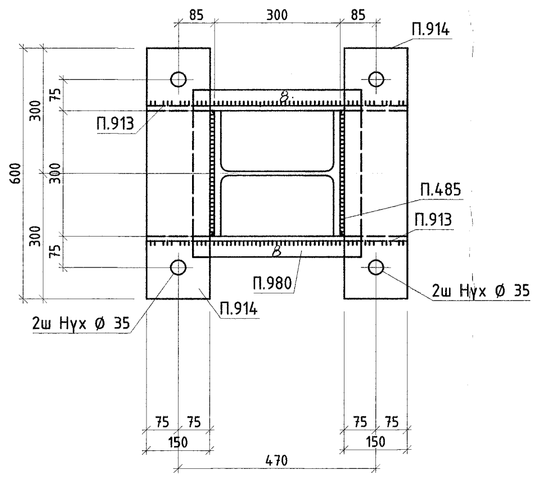

В - В

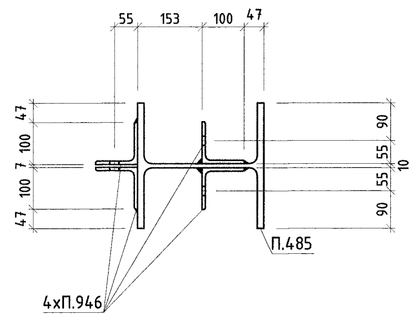

Тл19 1:10

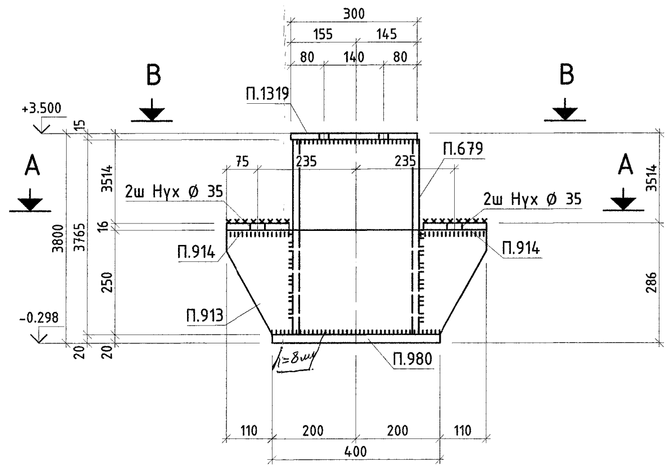

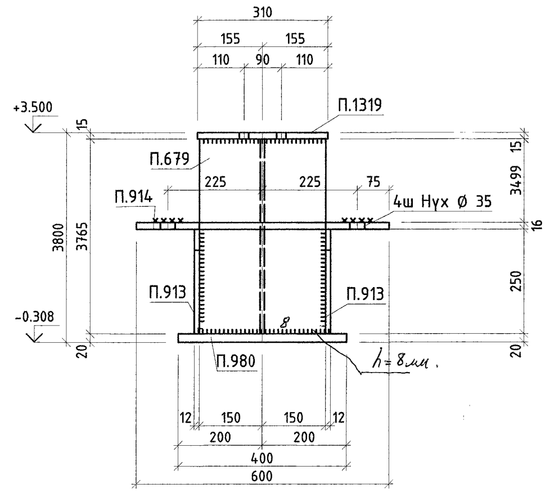

Тл20 1:10

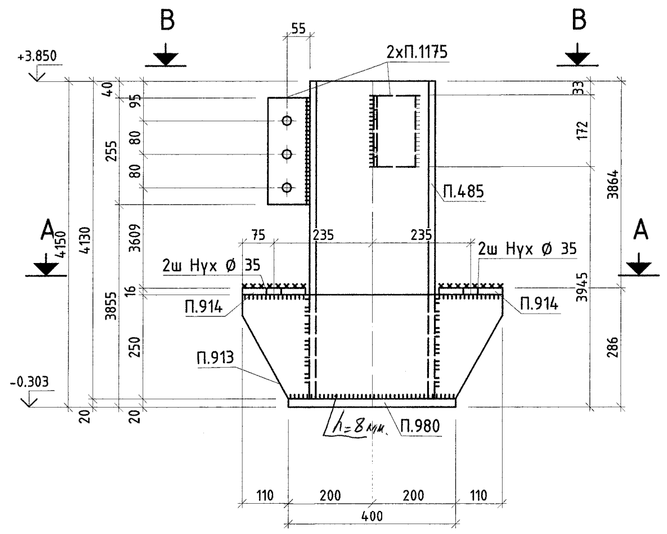

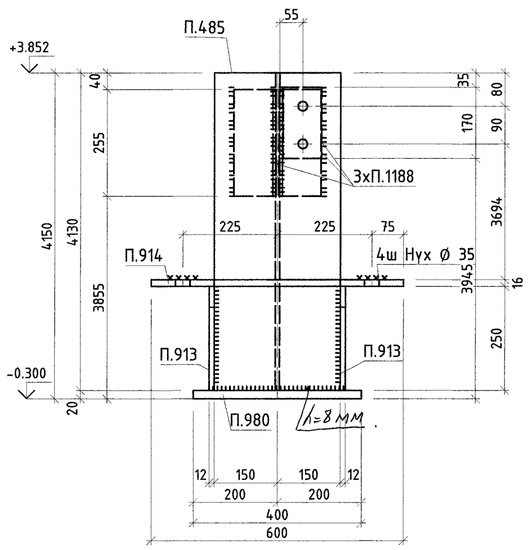

А - А

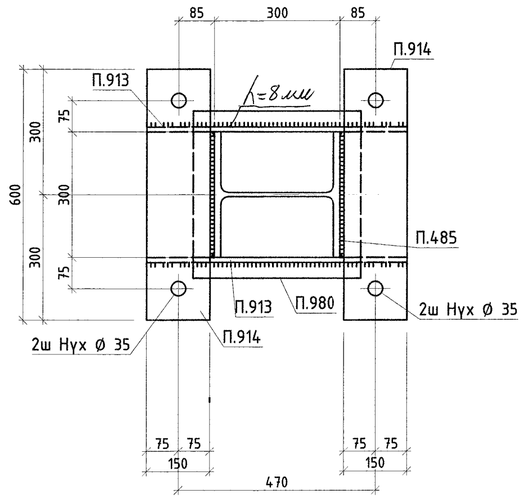

В - В

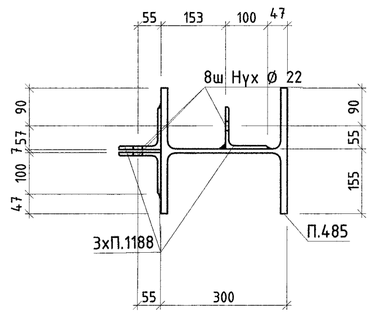

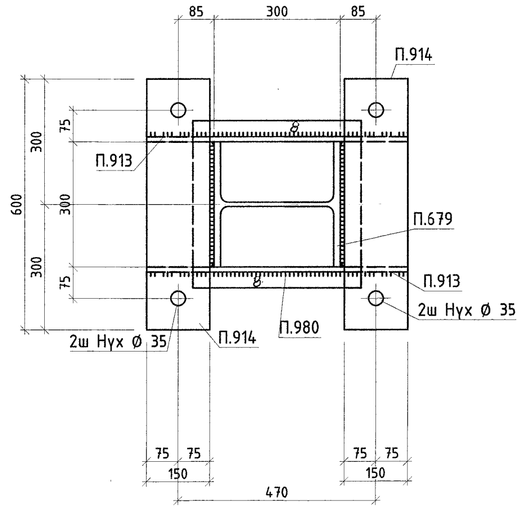

В - В

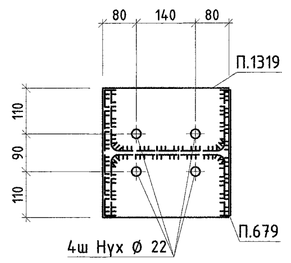

МАТЕРИАЛЫН ТУУВЭР

Д/Д	Огтлол	Урт, мм	Тоо, ш	Жин, кг Нэгж	Жин, кг Нийт	Материал
	Тл18				**480.2**	
П.485	I30K2	4130	1	397.7	397.7	С355
П.913	PL 12x250	620	2	12.5	25.1	С355
П.914	PL 16x150	600	2	11.3	22.1	С355
П.946	L100x8	170	1	2.1	2	С355
П.948	L100x8	170	1	2.1	2	С355
П.980	PL 20x400	400	1	25.1	25.1	С355
П.1175	L100x8	255	1	3.1	3.1	С355
П.1188	L100x8	255	1	3.1	3.1	С355
	Тл19				**445.7**	
П.679	I30K2	3765	1	362.6	362.6	С355
П.913	PL 12x250	620	2	12.5	25.1	С355
П.914	PL 16x150	600	2	11.3	22.1	С355
П.980	PL 20x400	400	1	25.1	25.1	С355
П.1319	PL 15x300	310	1	11	10.8	С355
	Тл20				**478.2**	
П.485	I30K2	4130	1	397.7	397.7	С355
П.913	PL 12x250	620	2	12.5	25.1	С355
П.914	PL 16x150	600	2	11.3	22.1	С355
П.948	L100x8	170	1	2.1	2	С355
П.980	PL 20x400	400	1	25.1	25.1	С355
П.1175	L100x8	255	1	3.1	3.1	С355
П.1188	L100x8	255	1	3.1	3.1	С355

БЭЛТГЭЦ

Марк	Тоо, ш	Жин, кг Нэгж	Жин, кг Нийт
Тл18	1	480.21	480.21
Тл19	1	445.67	445.67
Тл20	1	478.18	478.18
Гангаасын жин /0.01			0
Нийт			1404.06

ГАНГИЙН СОНГОЛТ

Огтлол	Жин, кг	Үндэслэл
I30K2	1158	8239-89
L100x8	16.7	8509-86
PL 12	75.3	19903-74
PL 15	10.79	19903-74
PL 16	67.8	19903-74
PL 20	75.3	19903-74
Нийт	1404.06	

1. Ерөнхий өгөгдлийг ГБ1 хуудаснаас үз.
2. Ган хийцийн үсгралтын схемийг ГБ2-ГБ25 хуудаснаас үз.
3. Үсгралтын үеийн гагнаасыг Э42 маркийн электродоор хийнэ. Электродийн ГОСТ 9467-75.
4. Гагнаасын өндөр h=6мм.
5. Тэнцэглэсэнээс бусад бүх нүх Ø22 мм

"Эрдэнэт үйлдвэр" ТӨҮГ. Засвар механикийн завод
Механик цехийн өргөтгөл

Тл18,Тл19,Тл20

Захирал					Ye шат: А.Э
З.Е.И	Д.Тамир	ЕГ Шифр: 21.15.049	Масштаб: 1:10		Огноо: Rev0
Тэргүүлэх инж.	Т.Намсрайсүрэн				
Шалгасан	А.Хаантуул	ТГ Шифр:	Эдгээгийн дугаар: ГБ- 095		Хуудас: 289
Гүйцэтгэсэн	А.Хаантуул				
	Х.Галхүү				

"Эрдэнэт үйлдвэр" ТӨҮГ ЭТХ

А.1

Тл21 1:10

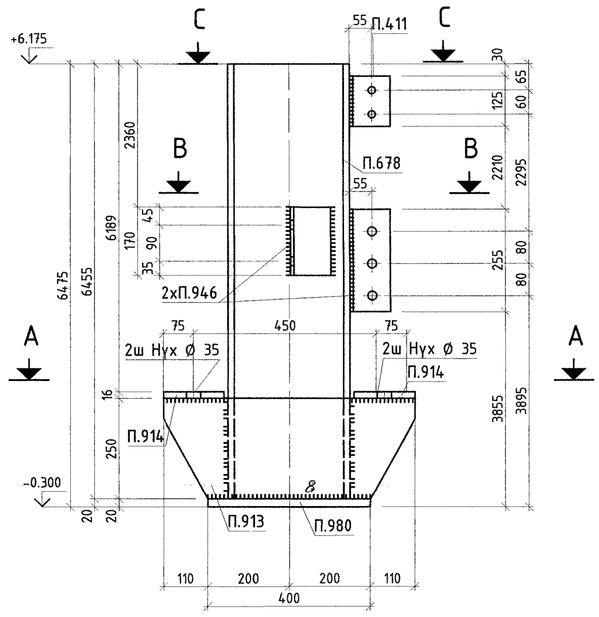

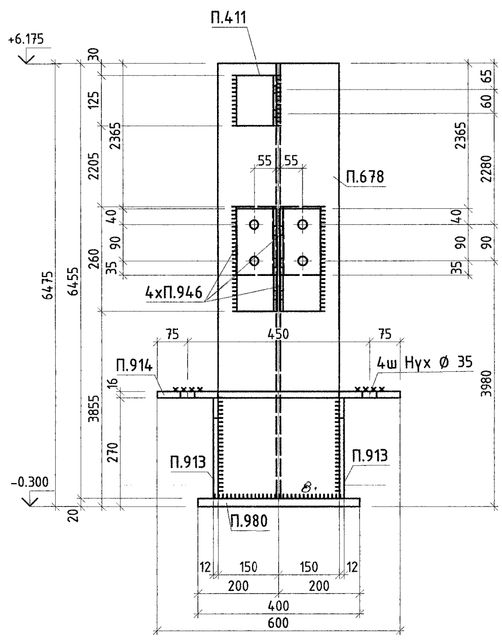

А - А

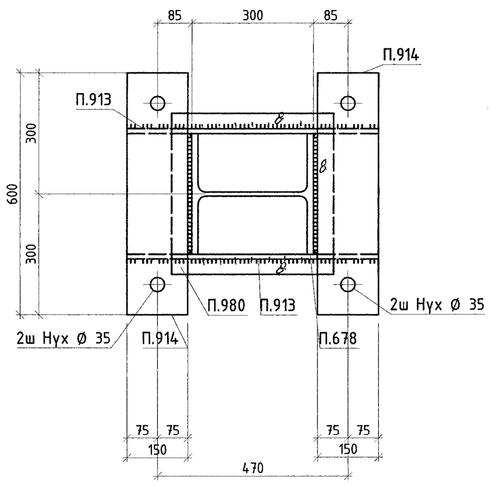

В - В

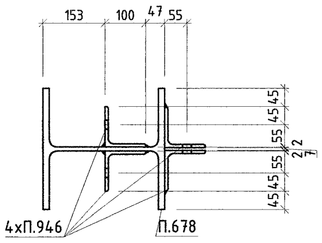

С - С

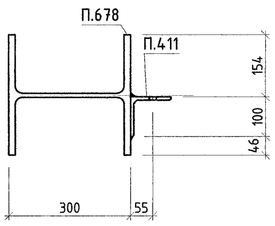

МАТЕРИАЛЫН ТУУВЭР

Д/Д	Огтлол	Урт, мм	Тоо, ш	Жин, кг Нэгж	Жин, кг Нийт	Материал
	Тл21				705.6	
П.411	L100x8	125	1	1.5	1.5	С355
П.678	I30K2	6455	1	621.6	621.6	С355
П.913	PL 12x250	620	2	12.5	25.1	С355
П.914	PL 16x150	600	2	11.3	22.1	С355
П.946	L100x8	170	1	2.1	2	С355
П.948	L100x8	170	1	2.1	2	С355
П.980	PL 20x400	400	1	25.1	25.1	С355
П.1175	L100x8	255	1	3.1	3.1	С355
П.1188	L100x8	255	1	3.1	3.1	С355

БЭЛТГЭЦ

Марк	Тоо, ш	Жин, кг Нэгж	Жин, кг Нийт
Тл21	1	705.61	705.61
Гангаасын жин /0.01			0
Нийт			705.61

ГАНГИЙН СОНГОЛТ

Огтлол	Жин, кг	Үндэслэл
I30K2	621.62	8239-89
L100x8	11.7	8509-86
PL 12	25.06	19903-74
PL 16	22.14	19903-74
PL 20	25.12	19903-74
Нийт	705.61	

1. Ерөнхий өгөгдлийг ГБ1 хуудаснаас үз.
2. Ган хийцийн үсгралтын схемийг ГБ2-ГБ25 хуудаснаас үз.
3. Үсгралтын үеийн гагнаасыг Э42 маркийн электродоор хийнэ. Электродийн ГОСТ 9467-75.
4. Гагнаасын өндөр h=6мм.
5. Тэмдэглэсэнээс бусад бүх нүх Ø22 мм

"Эрдэнэт үйлдвэр"ТӨҮГ ЗТХ	"Эрдэнэт үйлдвэр" ТӨҮГ. Засвар механикийн завод Механик цехийн өргөтгөл				Үе шат: А.3
	Тл21				
	Захирал	Д.Тамир	ЕГ Шифр: 21.15.049	Масштаб: 1:10	Огноо: Rev0
	З.Е.И	Т.Намсрайсүрэн			
	Тэргүүлэх инж.	А.Хатантуул	ТГ Шифр:	Зургийн дугаар: ГБ- 096	Хуудас: 289
	Шалгасан	А.Хатантуул			
	Гүйцэтгэсэн	Х.Галхүү			

А.1

Тл22 1:10

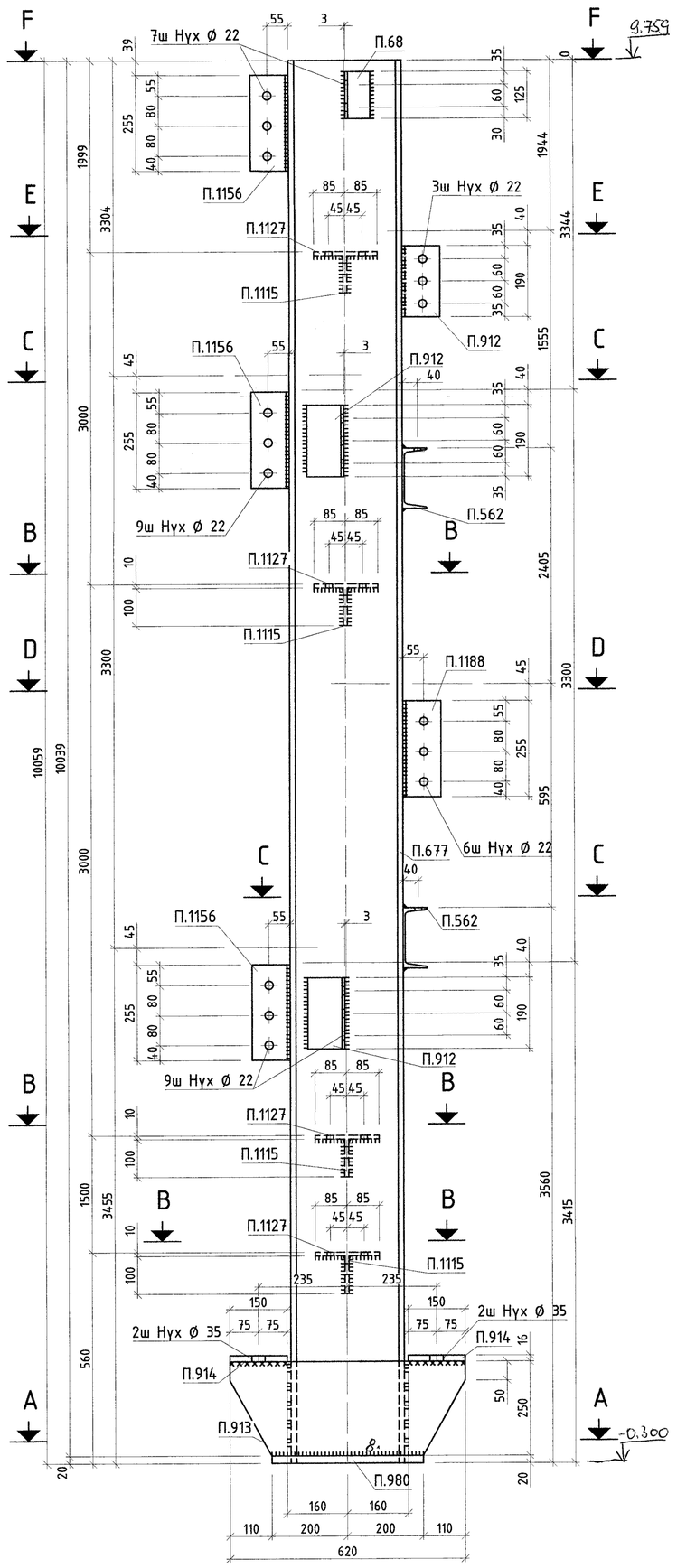

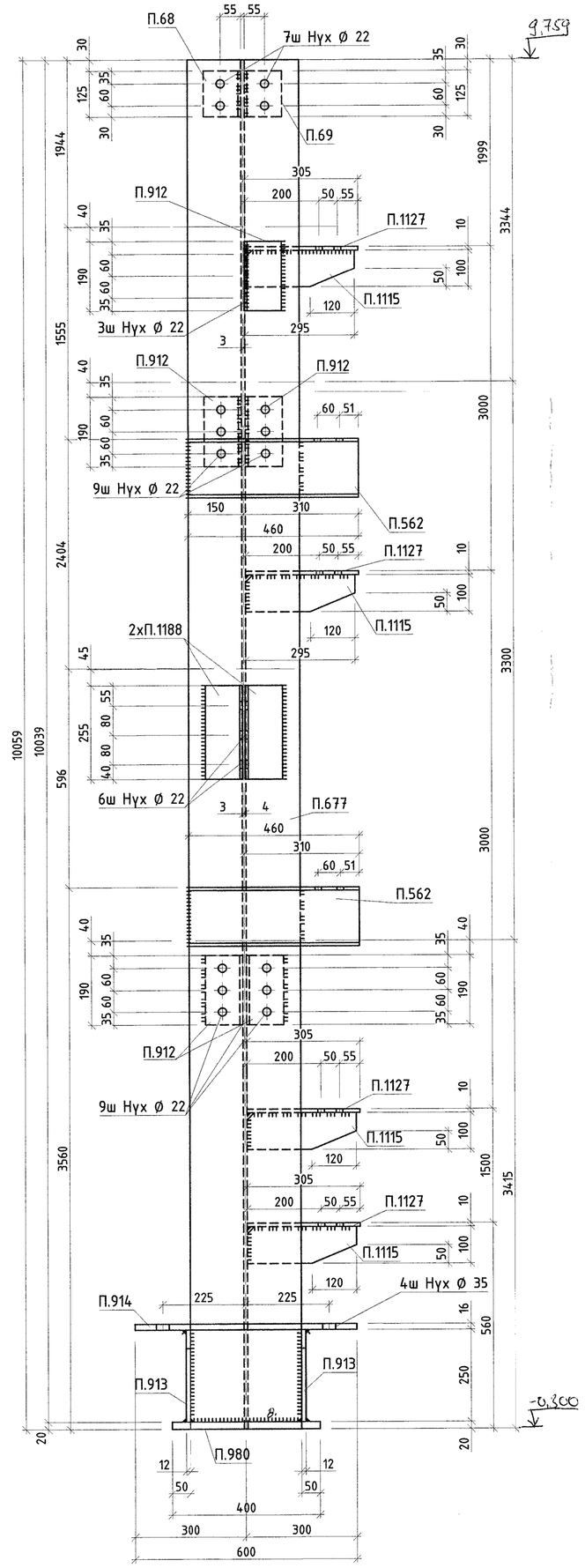

A - A

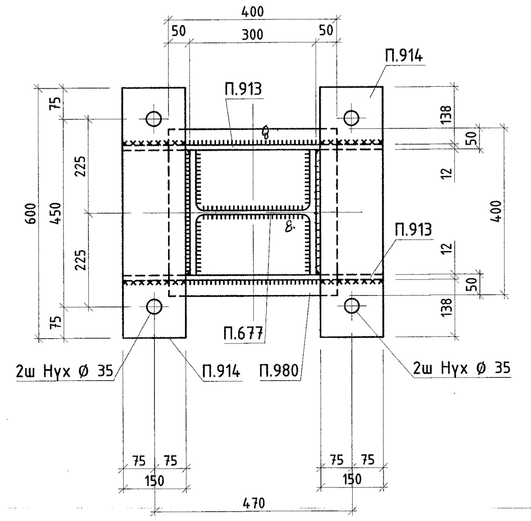

B - B

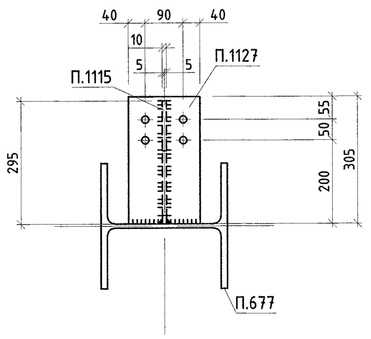

E - E

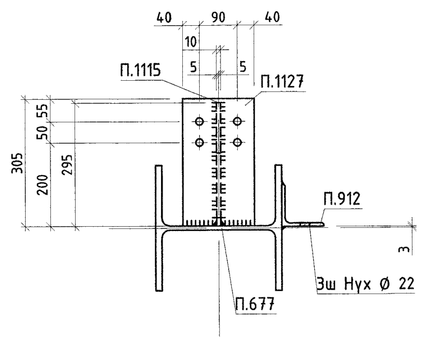

F - F

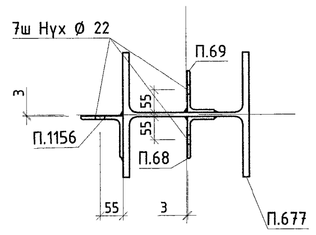

C - C

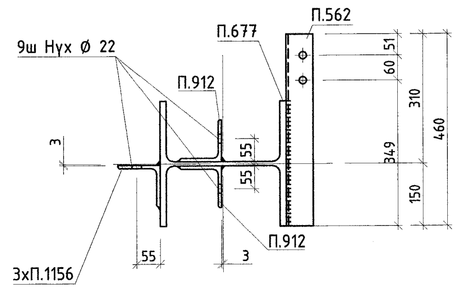

D - D

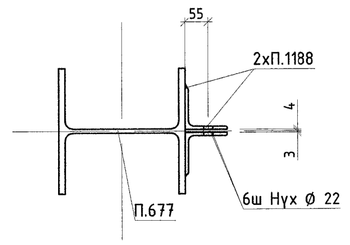

МАТЕРИАЛЫН ТУУВЭР

Д/Д	Огтлол	Урт, мм	Тоо, ш	Жин, кг		Материал
				Нэгж	Нийт	
Тл22					1084.1	
П.68	L100x65x7	125	1	1.1	1.1	С355
П.69	L100x65x7	125	1	1.1	1.1	С355
П.562	U16	460	2	6.5	13	С355
П.677	I30K2	10039	1	945.8	945.8	С355
П.912	L100x8	190	5	2.3	11.3	С355
П.913	PL 12x250	620	2	12.5	25.1	С355
П.914	PL 16x150	600	2	11.3	22.1	С355
П.980	PL 20x400	400	1	25.1	25.1	С355
П.1115	PL 10x100	295	4	2.1	8.3	С245
П.1127	PL 10x170	305	4	4.1	16	С245
П.1156	L100x8	255	3	3.1	9.2	С355
П.1175	L100x8	255	1	3.1	3.1	С355
П.1188	L100x8	255	1	3.1	3.1	С355

БЭЛТГЭЦ

Марк	Тоо, ш	Жин, кг	
		Нэгж	Нийт
Тл22	1	1084.1	1084.1
Гангаасын жин /0.01			0
Нийт			1084.1

ГАНГИЙН СОНГОЛТ

Огтлол	Жин, кг	Үндэслэл
I30K2	945.85	8239-89
L100x65x7	2.2	8510-86
L100x8	27.6	8509-86
U16	13.01	8240-89
PL 10	24.25	19903-74
PL 12	25.06	19903-74
PL 16	22.14	19903-74
PL 20	25.12	19903-74
Нийт	1084.33	

1. Ерөнхий өгөгдлийг ГБ1 хуудаснаас үз.
2. Ган хийцийн үсрэлтэн схемийг ГБ2-ГБ25 хуудаснаас үз.
3. Үсрэлтэн үеийн гагнаасыг Э42 маркийн электродоор хийнэ. Электродийн ГОСТ 9467-75.
4. Гагнаасын өндөр h=6мм.
5. Тэмдэглэсэнээс бусад бүх нүх Ø18 мм

"Эрдэнэт үйлдвэр" ТӨҮГ. Засвар механикийн завод Механик цехийн ергөтгөл					Ye шат: А.Э
	Тл22				
Захирал	Д.Тамир	ЕГ Шифр: 21.15.049	Масштаб: 1:10		Огноо: Rev0
З.Е.И	Т.Намсрайсүрэн				
Тэрэгчлэх инж.	А.Хатантуул	ТГ Шифр:	Эдрэлийн дугаар: ГБ- 097		Хуудас: 289
Шалгасан	А.Хатантуул				
Гүйцэтгэсэн	Х.Галхүү				

"Эрдэнэт үйлдвэр" ТӨҮГ ЗТХ

Тл23 1:10

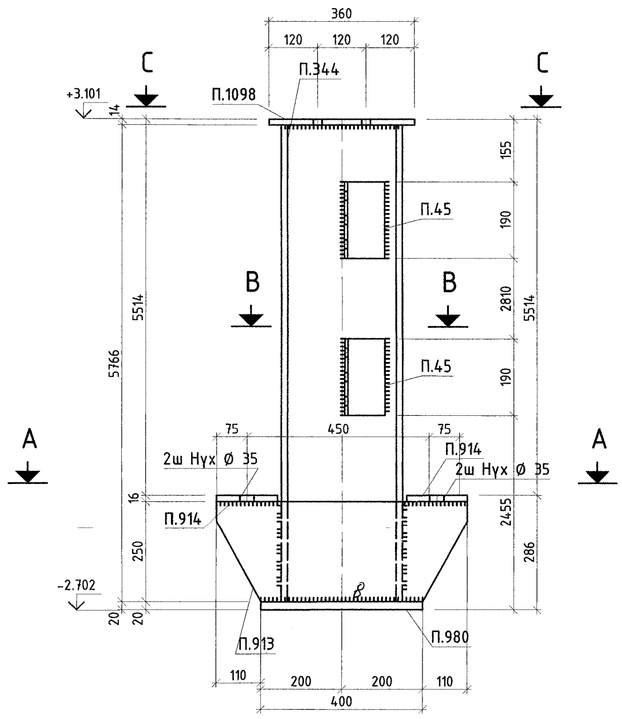

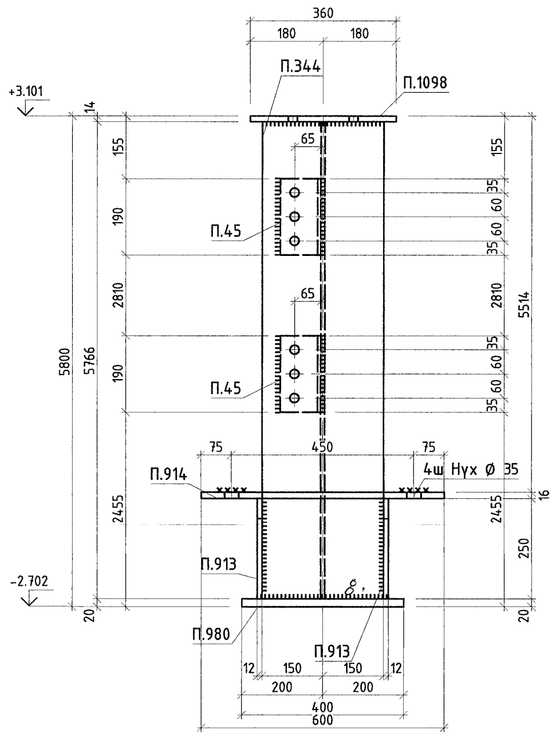

А - А

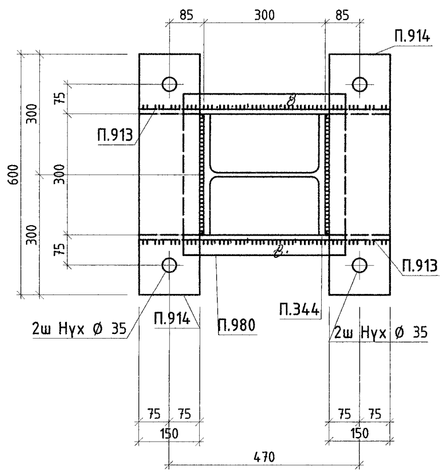

МАТЕРИАЛЫН ТУУВЭР

Д/Д	Огтлол	Урт, мм	Тоо, ш	Жин, кг Нэгж	Жин, кг Нийт	Материал
	Тл23				**646.2**	
П.45	L100x8	190	2	2.3	4.5	C355
П.344	I30K2	5766	1	555.3	555.3	C355
П.913	PL 12x250	620	2	12.5	25.1	C355
П.914	PL 16x150	600	2	11.3	22.1	C355
П.980	PL 20x400	400	1	25.1	25.1	C355
П.1098	PL 14x360	360	1	14.2	14.1	C355

БЭЛТГЭЦ

Марк	Тоо, ш	Жин, кг Нэгж	Жин, кг Нийт
Тл23	1	646.19	646.19
Гангаасын жин /0.01			0
Нийт			646.19

ГАНГИЙН СОНГОЛТ

Огтлол	Жин, кг	Үндэслэл
I30K2	555.27	8239-89
L100x8	4.52	8509-86
PL 12	25.06	19903-74
PL 14	14.09	19903-74
PL 16	22.14	19903-74
PL 20	25.12	19903-74
Нийт	646.19	

В - В

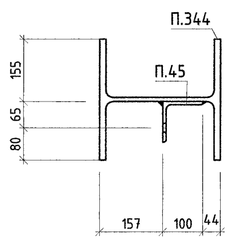

С - С

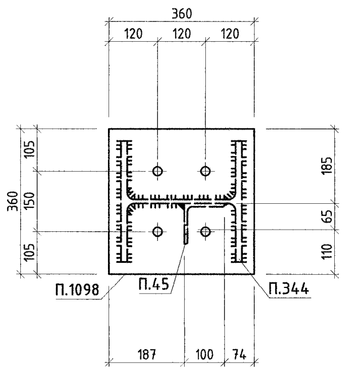

1. Ерөнхий өгөгдлийг ГБ1 хуудаснаас үз.
2. Ган хийцийн үсгралтын схемийг ГБ2-ГБ25 хуудаснаас үз.
3. Үсгралтын үеийн гагнаасыг Э42 маркийн электродоор хийнэ. Электродийн ГОСТ 9467-75.
4. Гагнаасын өндөр h=6мм.
5. Тэмдэглэсэнээс бусад бүх нүх Ø22 мм

"Эрдэнэт үйлдвэр" ТӨҮГ. Засвар механикийн завод Механик цехийн өргөтгөл					Ye шат: А.3
Тл23					
Захирал	Д.Тамир	ЕГ Шифр: 21.15.049	Масштаб: 1:10	Огноо: Rev0	
З.Е.И	Т.Намсрайсүрэн				
Тэргүүлэх инж.	А.Хатантуул	ТГ Шифр:	Зургийн дугаар: ГБ- 098	Хуудас: А.1	
Шалгасан	А.Хатантуул				
Гүйцэтгэсэн	Х.Галхүү				

"Эрдэнэт үйлдвэр"ТӨҮГ ЭТХ

Тл25 1:10

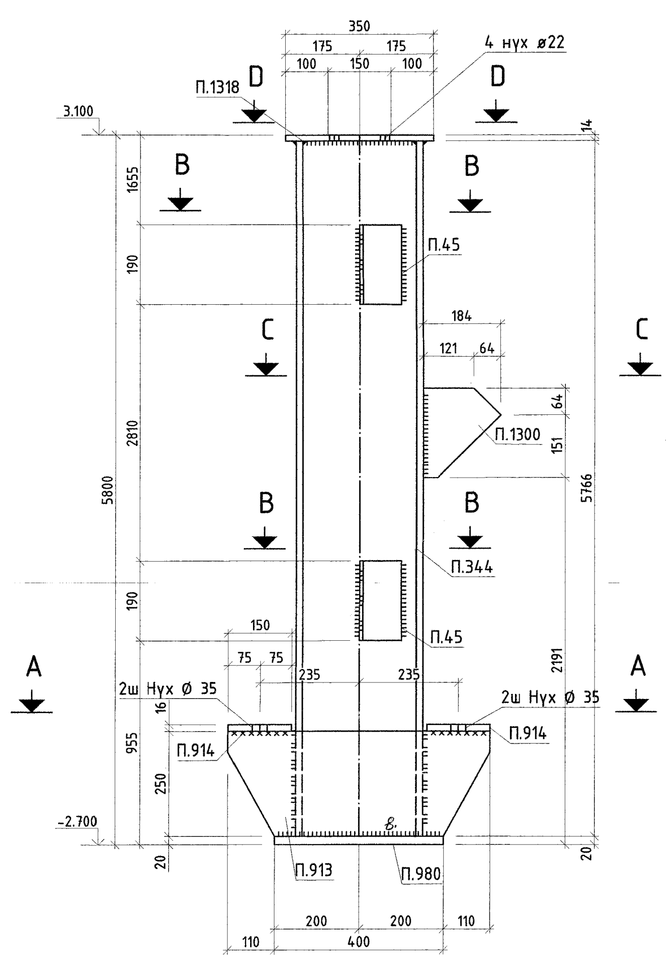

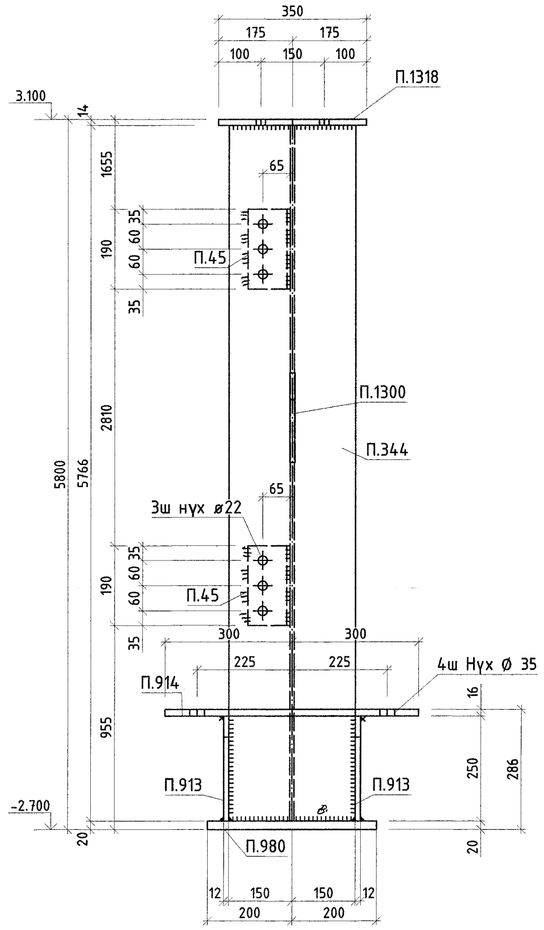

А – А

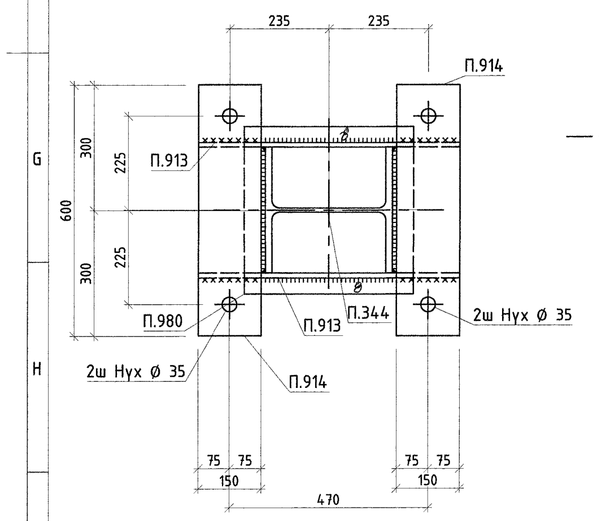

В – В

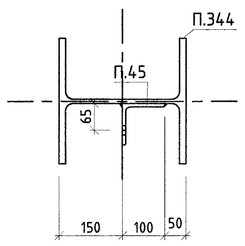

С – С

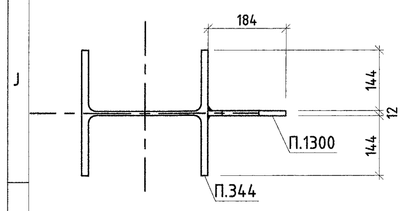

D – D

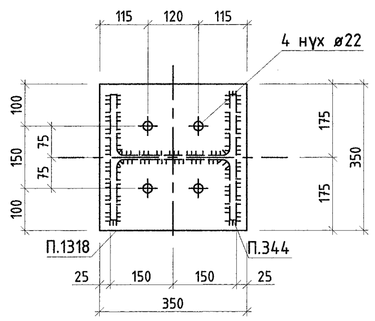

МАТЕРИАЛЫН ТУУВЭР						
Д/Д	Огтлол	Урт, мм	Тоо, ш	Жин, кг Нэгж	Жин, кг Нийт	Материал
	Тл25				**647.9**	
П.45	L100x8	190	2	2.3	4.5	С355
П.344	I30K2	5766	1	555.3	555.3	С355
П.913	PL 12x250	620	2	12.5	25.1	С355
П.914	PL 16x150	600	2	11.3	22.1	С355
П.980	PL 20x400	400	1	25.1	25.1	С355
П.1300	PL 12x184.35	214	1	2.5	2.5	С355
П.1318	PL 14x350	350	1	13.5	13.3	С355

БЭЛТГЭЦ			
Марк	Тоо, ш	Жин, кг Нэгж	Жин, кг Нийт
Тл25	1	647.87	647.87
Гангаасын жин /0.01			0
Нийт			647.87

ГАНГИЙН СОНГОЛТ		
Огтлол	Жин, кг	Үндэслэл
I30K2	555.27	8239-89
L100x8	4.52	8509-86
PL 12	27.52	19903-74
PL 14	13.31	19903-74
PL 16	22.14	19903-74
PL 20	25.12	19903-74
Нийт	647.87	

1. Ерөнхий өгөгдлийг ГБ1 хуудаснаас үз.
2. Ган хийцийн үгсралтын схемийг ГБ2-ГБ25 хуудаснаас үз.
3. Үгсралтын үеийн гагнаасыг Э42 маркийн электродоор хийнэ. Электродийн ГОСТ 9467-75.
4. Гагнаасын өндөр h=6мм.
5. Тэмдэглэгээнээс бусад бүх нүх Ø22 мм

"Эрдэнэт үйлдвэр" ТӨҮГ. Засвар механикийн завод Механик цехийн өргөтгөл					Үе шат: А.3
	Тл25				
Захирал	Д.Тамир	ЕГ Шифр: 21.15.049	Масштаб: 1:10		Огноо: Rev0
З.Е.И	Т.Намсрайсүрэн				
Тэргүүлэх инж	А.Хатантуул	ТГ Шифр:	Эзгийн дугаар: ГБ- 100		Хуудас: 289
Шалгасан	А.Хатантуул				
Гүйцэтгэсэн	Х.Галхүү				
"Эрдэнэт үйлдвэр"ТӨҮГ ЭТХ					А.1

Тл24 1:10

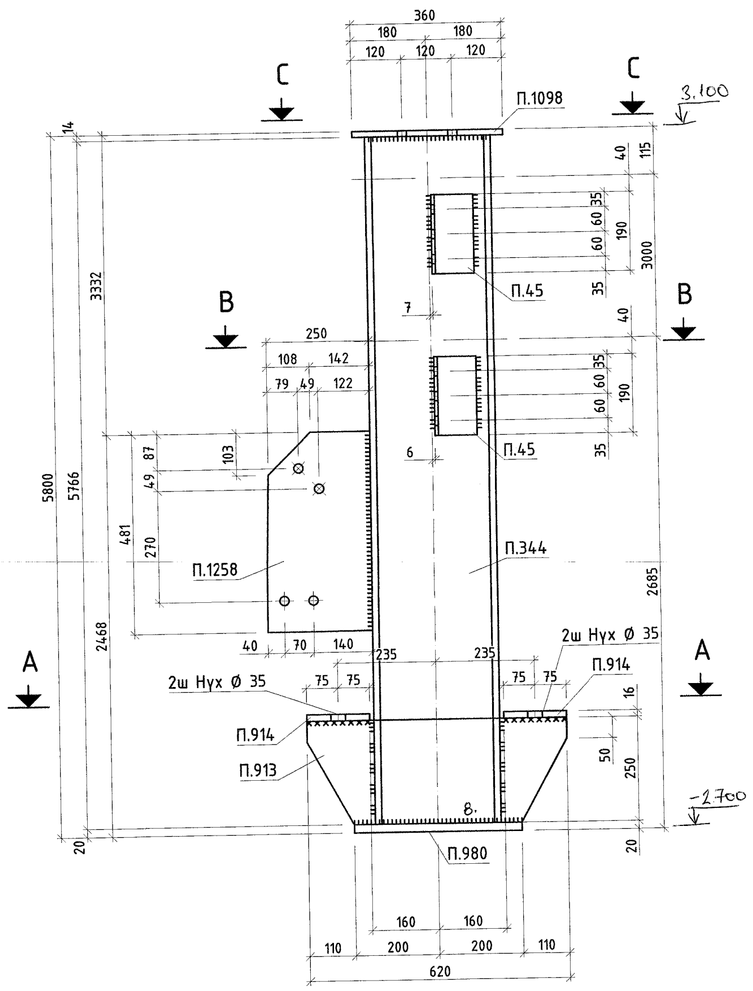

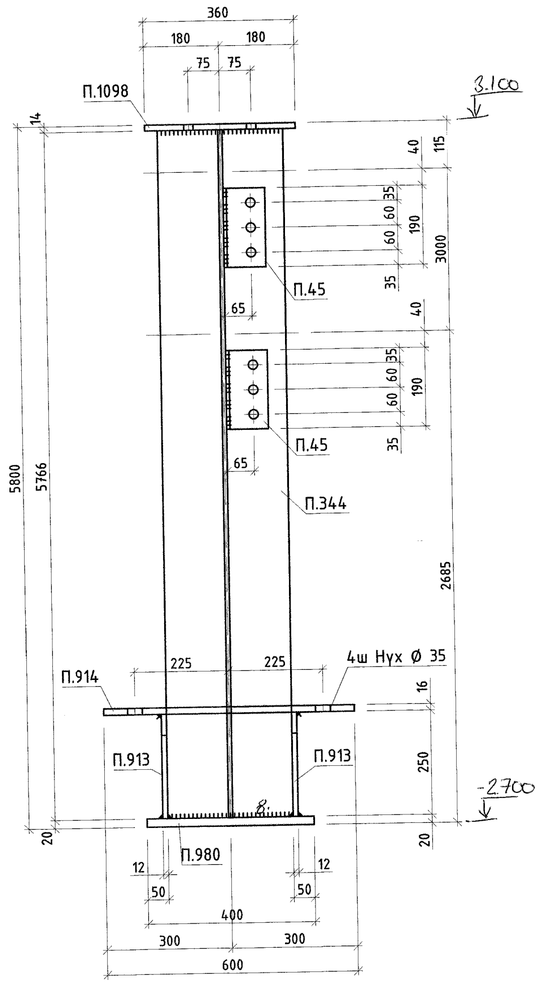

А – А

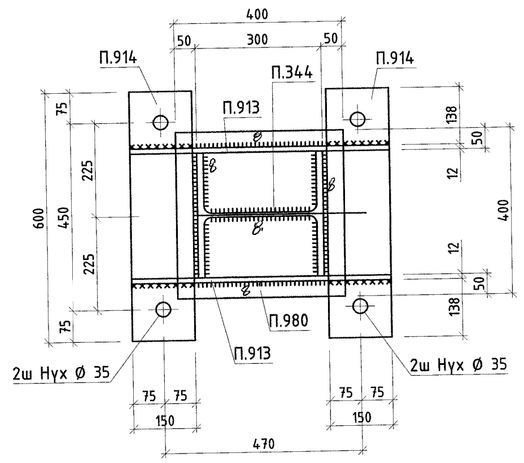

МАТЕРИАЛЫН ТУУВЭР						
Д/Д	Огтлол	Урт, мм	Тоо, ш	Жин, кг Нэгж	Жин, кг Нийт	Материал
	Тл24				**656.8**	
П.45	L100x8	190	2	2.3	4.5	С355
П.344	I30K2	5766	1	555.3	555.3	С355
П.913	PL 12x250	620	2	12.5	25.1	С355
П.914	PL 16x150	600	2	11.3	22.1	С355
П.980	PL 20x400	400	1	25.1	25.1	С355
П.1098	PL 14x360	360	1	14.2	14.1	С355
П.1258	PL 12x250	481	1	10.7	10.6	С355

В – В

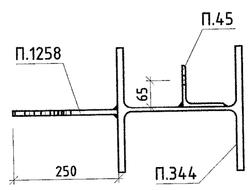

С – С

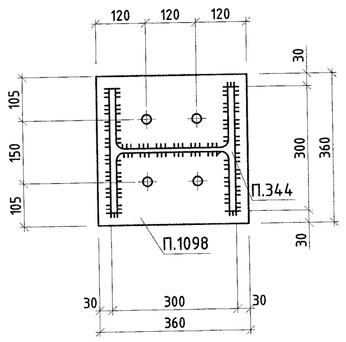

БЭЛТГЭЦ			
Марк	Тоо, ш	Жин, кг Нэгж	Жин, кг Нийт
Тл24	1	656.78	656.78
Гангаасын жин /0.01			0
Нийт			656.78

ГАНГИЙН СОНГОЛТ		
Огтлол	Жин, кг	Үндэслэл
I30K2	555.27	8239-89
L100x8	4.52	8509-86
PL 12	35.65	19903-74
PL 14	14.09	19903-74
PL 16	22.14	19903-74
PL 20	25.12	19903-74
Нийт	656.78	

1. Ерөнхий өгөгдлийг ГБ1 хуудаснаас үз.
2. Ган хийцийн үгсралтын схемийг ГБ2-ГБ25 хуудаснаас үз.
3. Үгсралтын үеийн гагнаасыг Э42 маркийн электродоор хийнэ. Электродийн ГОСТ 9467-75.
4. Гагнаасын өндөр h=6мм.
5. Тэмдэглэгээнээс бусад бүх нүх Ø22 мм

"Эрдэнэт үйлдвэр" ТӨҮГ. Засвар механикийн завод Механик цехийн өргөтгөл					Үе шат: А.3
	Тл24				
Захирал	Д.Тамир	ЕГ Шифр: 21.15.049	Масштаб: 1:10		Огноо: Rev0
З.Е.И	Т.Намсрайсүрэн				
Тэргүүлэх инж	А.Хатантуул	ТГ Шифр:	Эзгийн дугаар: ГБ- 099		Хуудас: 289
Шалгасан	А.Хатантуул				
Гүйцэтгэсэн	Х.Галхүү				
"Эрдэнэт үйлдвэр"ТӨҮГ ЭТХ					А.1