Тл26 1:10

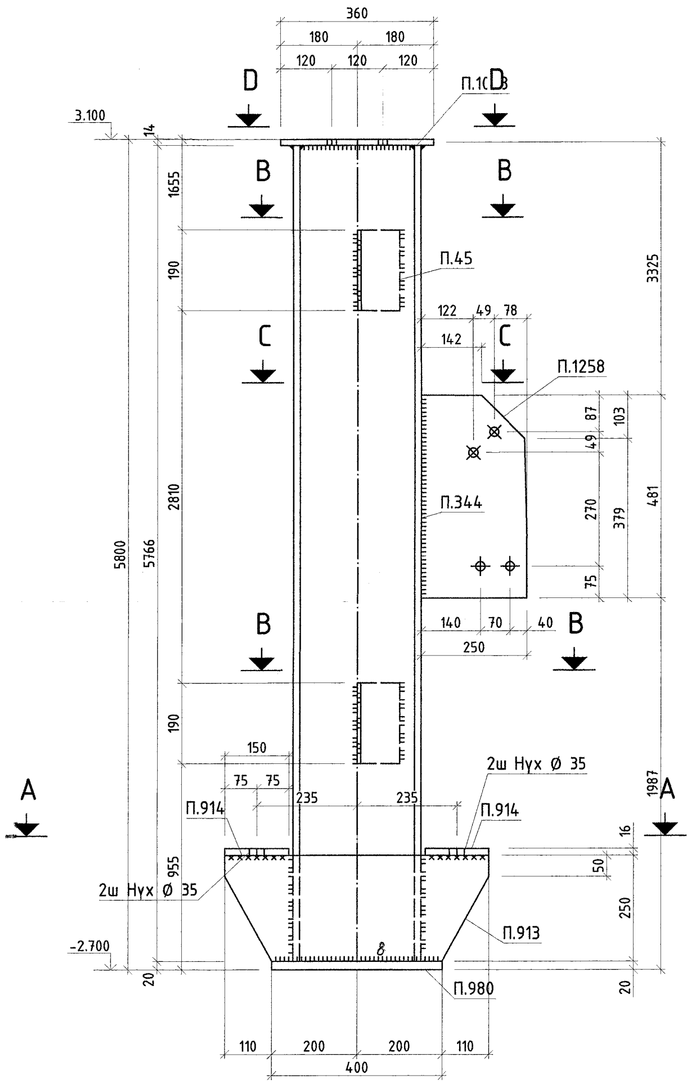

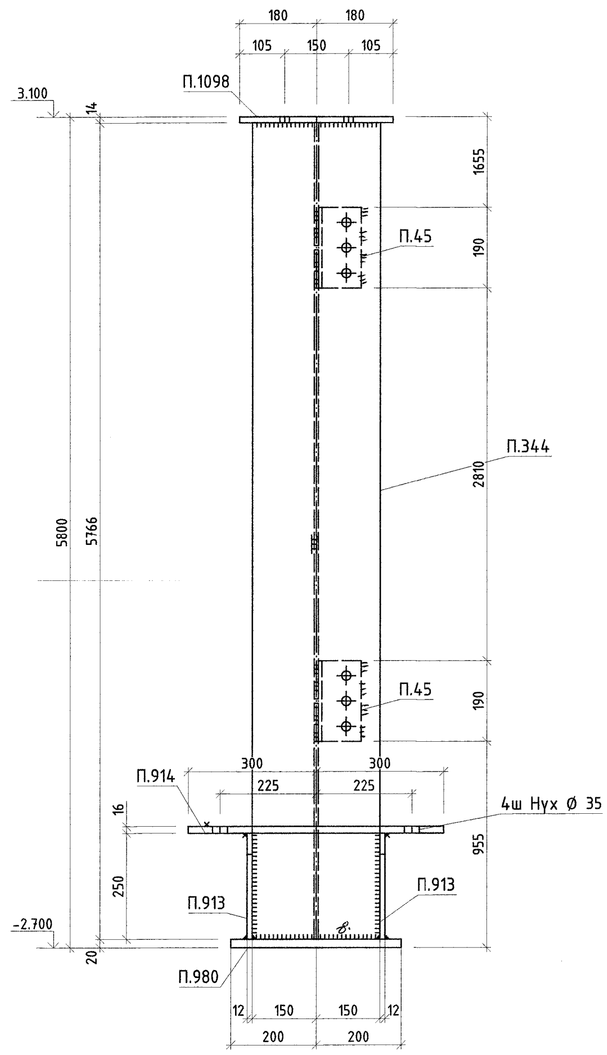

A - A

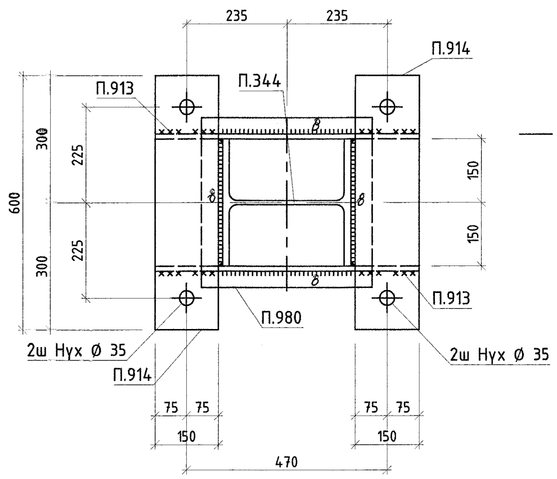

B - B

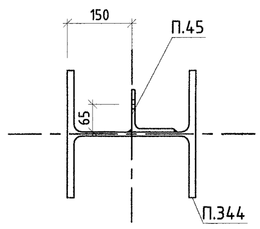

C - C

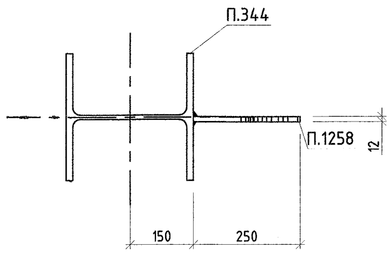

D - D

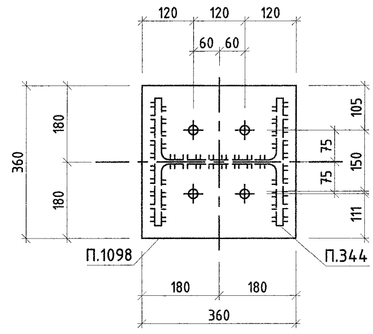

МАТЕРИАЛЫН ТУУВЭР

Д/Д	Огтлол	Урт, мм	Тоо, ш	Жин, кг Нэгж	Жин, кг Нийт	Материал
	Тл26				656.8	
П.45	L100x8	190	2	2.3	4.5	C355
П.344	I30K2	5766	1	555.3	555.3	C355
П.913	PL 12x250	620	2	12.5	25.1	C355
П.914	PL 16x150	600	2	11.3	22.1	C355
П.980	PL 20x400	400	1	25.1	25.1	C355
П.1098	PL 14x360	360	1	14.2	14.1	C355
П.1258	PL 12x250	481	1	10.7	10.6	C355

БЭЛТГЭЦ

Марк	Тоо, ш	Жин, кг Нэгж	Жин, кг Нийт
Тл26	1	656.78	656.78
Гангаасын жин /0.01			0
Нийт			656.78

ГАНГИЙН СОНГОЛТ

Огтлол	Жин, кг	Үндэслэл
I30K2	555.27	8239-89
L100x8	4.52	8509-86
PL 12	35.65	19903-74
PL 14	14.09	19903-74
PL 16	22.14	19903-74
PL 20	25.12	19903-74
Нийт	656.78	

1. Ерөнхий өгөгдлийг ГБ1 хуудаснаас үз.
2. Ган хийцийн угсралтын схемийг ГБ2-ГБ25 хуудаснаас үз.
3. Угсралтын үеийн гагнаасыг Э42 маркийн электродоор хийнэ. Электродийн ГОСТ 9467-75.
4. Гагнаасын өндөр h=6мм.
5. Тэмдэглэсэнээс бусад бүх нүх Ø22 мм

"Эрдэнэт үйлдвэр" ТӨҮГ. Засвар механикийн завод Механик цехийн өргөтгөл					
	Тл26				Ye шат: А.3
Захирал	Д.Тамир	ЕГ Шифр: 21.15.049	Масштаб: 1:10		Огноо: Rev0
З.Е.И	Т.Намсрайсүрэн				
Тэргүүлэх инж.	А.Хатантуул	ТГ Шифр:	Зургийн дугаар: ГБ- 101		Хуудас: 289
Шалгасан	А.Хатантуул				
Гүйцэтгэсэн	Х.Галхүү				
"Эрдэнэт үйлдвэр"ТӨҮГ ЗТХ					

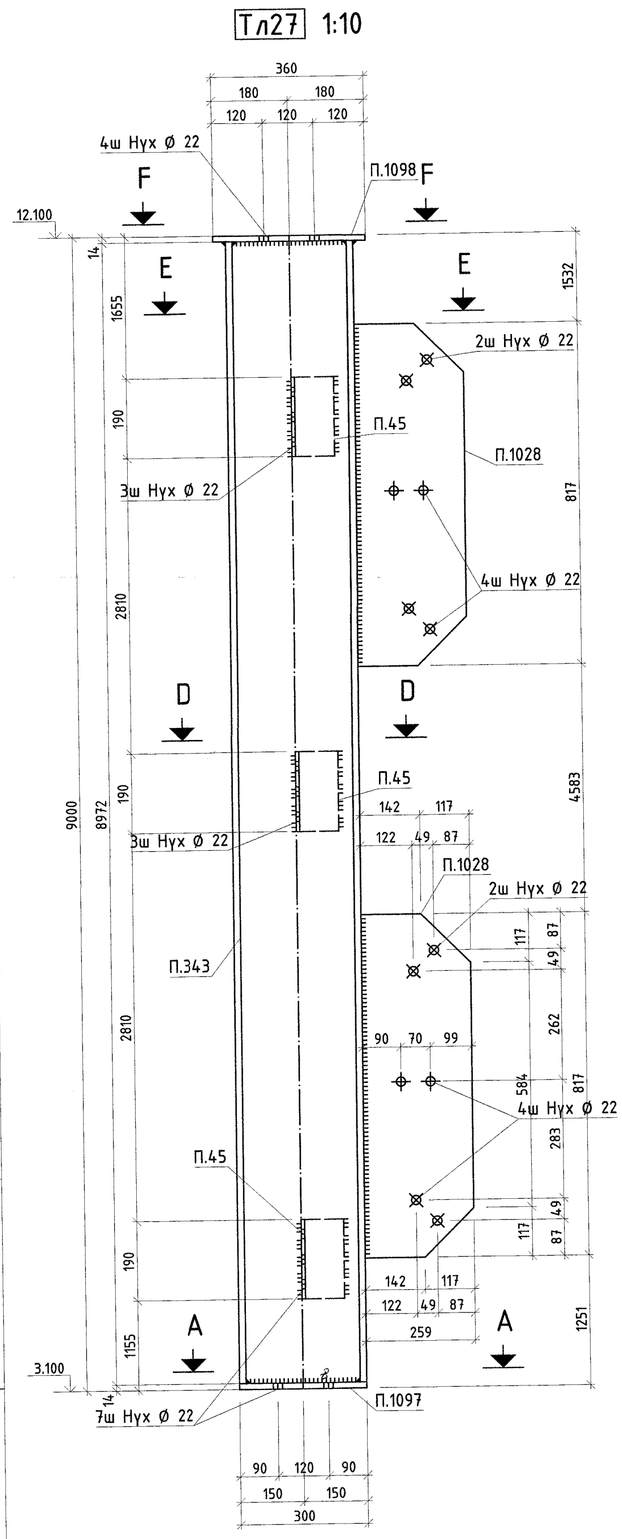

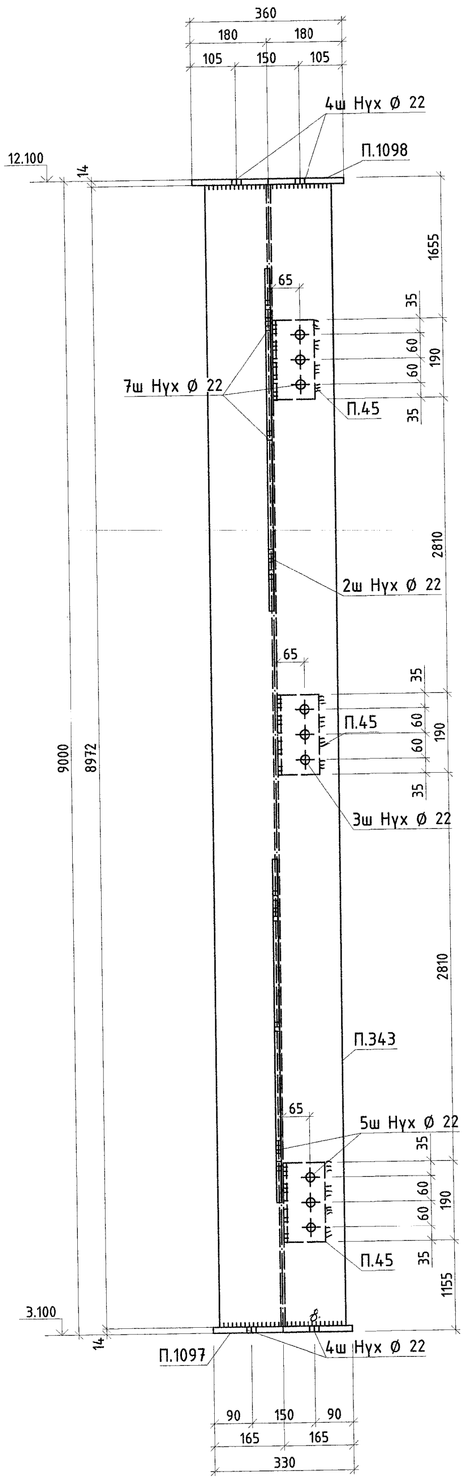

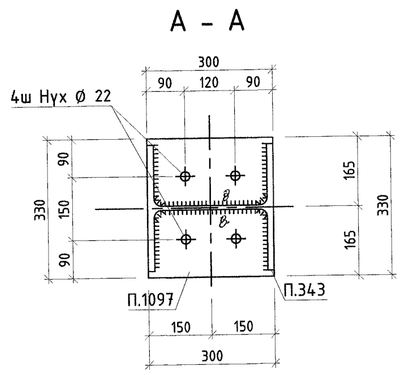

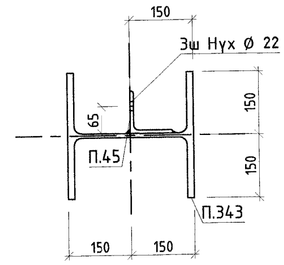

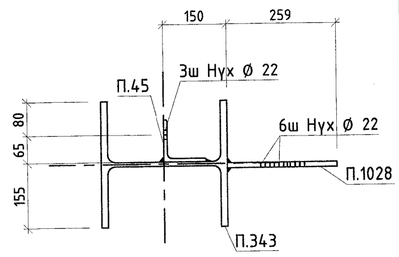

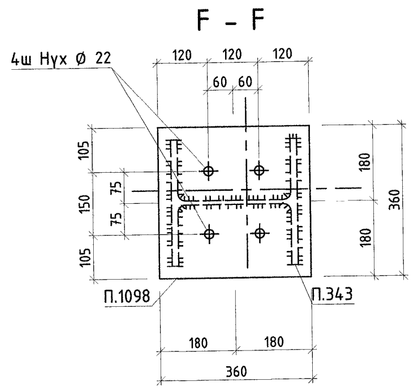

МАТЕРИАЛЫН ТУУВЭР

Д/Д	Огтлол	Урт, мм	Тоо, ш	Жин, кг Нэгж	Жин, кг Нийт	Материал
	Тл27				932.5	
П.45	L100x8	190	3	2.3	6.8	С355
П.343	I30K2	8972	1	864	864	С355
П.1028	PL 12x258.6	817	2	18.6	36.9	С355
П.1097	PL 14x300	330	1	10.9	10.7	С355
П.1098	PL 14x360	360	1	14.2	14.1	С355

БЭЛТГЭЦ

Марк	Тоо, ш	Жин, кг Нэгж	Жин, кг Нийт
Тл27	1	932.45	932.45
Гангаасын жин /0.01			0
Нийт			932.45

ГАНГИЙН СОНГОЛТ

Огтлол	Жин, кг	Үндэслэл
I30K2	864	8239-89
L100x8	6.77	8509-86
PL 12	36.86	19903-74
PL 14	24.82	19903-74
Нийт	932.45	

1. Ерөнхий өгөгдлийг ГБ1 хуудаснаас үз.
2. Ган хийцийн үзсралтын схемийг ГБ2-ГБ25 хуудаснаас үз.
3. Үзсралтын үеийн гагнаасыг Э42 маркийн электродоор хийнэ. Электродийн ГОСТ 9467-75.
4. Гагнаасын өндөр h=6мм.
5. Бүх нүх Ø22 мм

"Эрдэнэт үйлдвэр" ТӨҮГ. Засвар механикийн завод
Механик цехийн өрөөтгөл

"Эрдэнэт үйлдвэр"ТӨҮГ ЗТХ	Тл27				Үе шат: А.3
Захирал	Д.Тамир	ЕГ Шифр: 21.15.049	Масштаб: 1:10	Огноо: Rev0	
З.Е.И	Т.Намсрайсүрэн				
Тэргүүлэх инж.	А.Хатантуул	ТГ Шифр:	Зургийн дугаар: ГБ- 102	Хуудас: 289	
Шалгасан	А.Хатантуул				
Гүйцэтгэсэн	Х.Галхүү				

А.1

Тл29 1:10

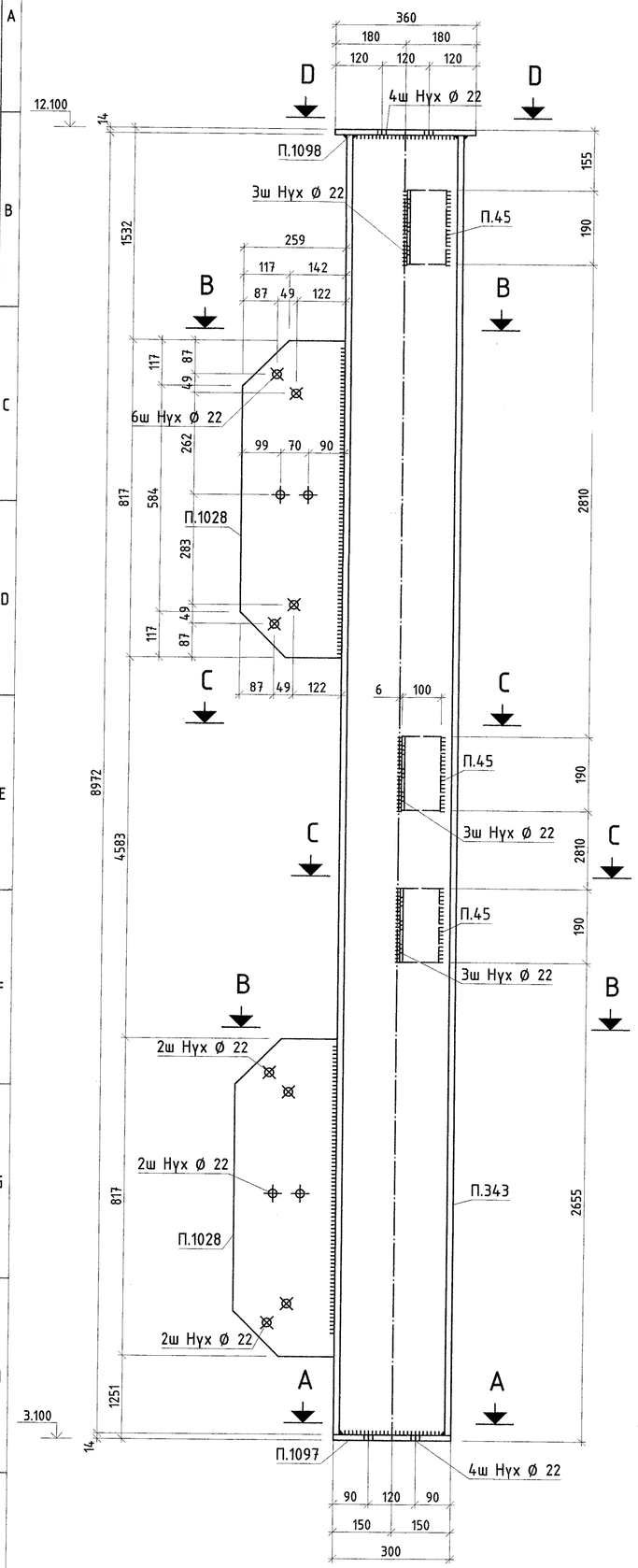

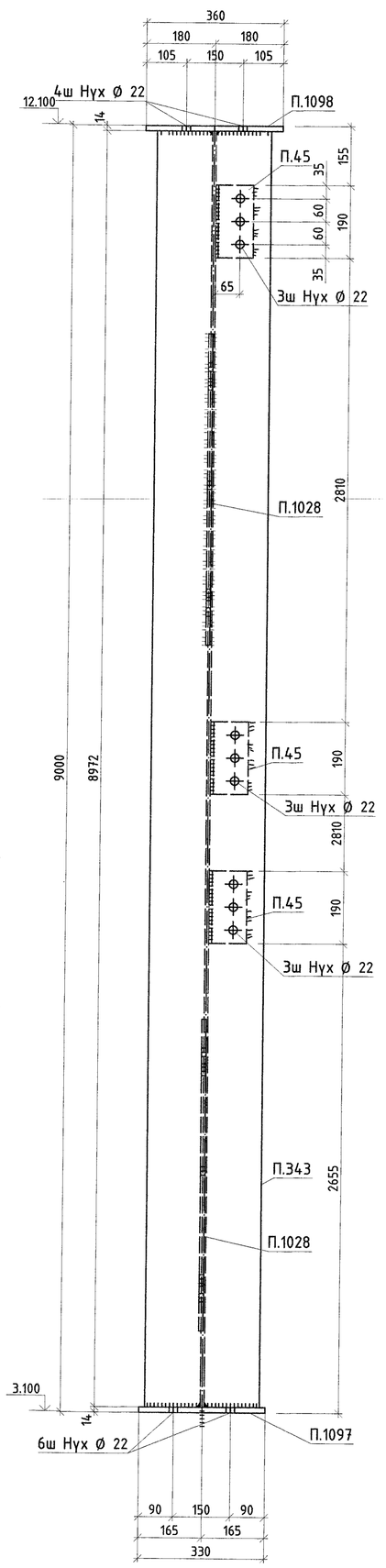

A – A

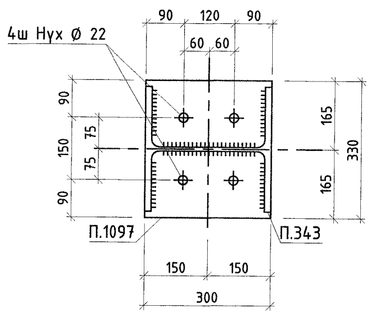

B – B

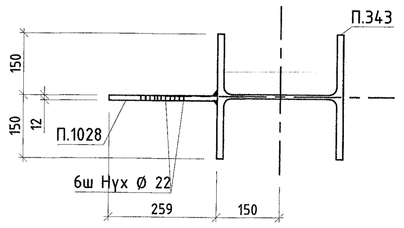

C – C

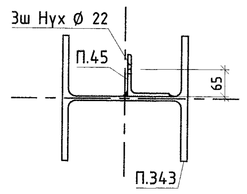

D – D

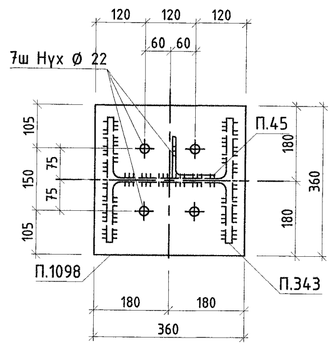

МАТЕРИАЛЫН ТҮҮВЭР

Д/Д	Огтлол	Урт, мм	Тоо, ш	Жин, кг Нэгж	Жин, кг Нийт	Материал
Тл29					932.5	
П.45	L100x8	190	3	2.3	6.8	С355
П.343	I30K2	8972	1	864	864	С355
П.1028	PL 12x258.6	817	2	18.6	36.9	С355
П.1097	PL 14x300	330	1	10.9	10.7	С355
П.1098	PL 14x360	360	1	14.2	14.1	С355

БЭЛТГЭЦ

Марк	Тоо, ш	Жин, кг Нэгж	Жин, кг Нийт
Тл29	1	932.45	932.45
Гангаасын жин /0.01			0
Нийт			932.45

ГАНГИЙН СОНГОЛТ

Огтлол	Жин, кг	Үндэслэл
I30K2	864	8239-89
L100x8	6.77	8509-86
PL 12	36.86	19903-74
PL 14	24.82	19903-74
Нийт	932.45	

1. Ерөнхий өөгдлийг ГБ1 хуудаснаас үз.
2. Ган хийцийн үзгэлтэн схемийг ГБ2-ГБ25 хуудаснаас үз.
3. Угсралтын үеийн гагнаасыг З42 маркийн электродоор хийнэ. Электродийн ГОСТ 9467-75.
4. Гагнаасын өндөр h=6мм.
5. Бүх нүх Ø22 мм

"Эрдэнэт үйлдвэр" ТӨҮГ. Засвар механикийн завод
Механик цехийн өргөтгөл

Тл29					Ye шат: А.3
Захирал		Д.Тамир	ЕГ Шифр: 21.15.043	Масштаб: 1:10	Огноо: Rev0
З.Е.И		Д.Намсрайсүрэн			
Тэргүүлэх инж.		А.Хатантуул	ТГ Шифр:	Зурагийн дугаар: ГБ- 104	Хуудас: 289
Шалгасан		А.Хатантуул			
Гүйцэтгэсэн		Х.Галхүү			

"Эрдэнэт үйлдвэр"ТӨҮГ ЗТХ

Тл28 1:10

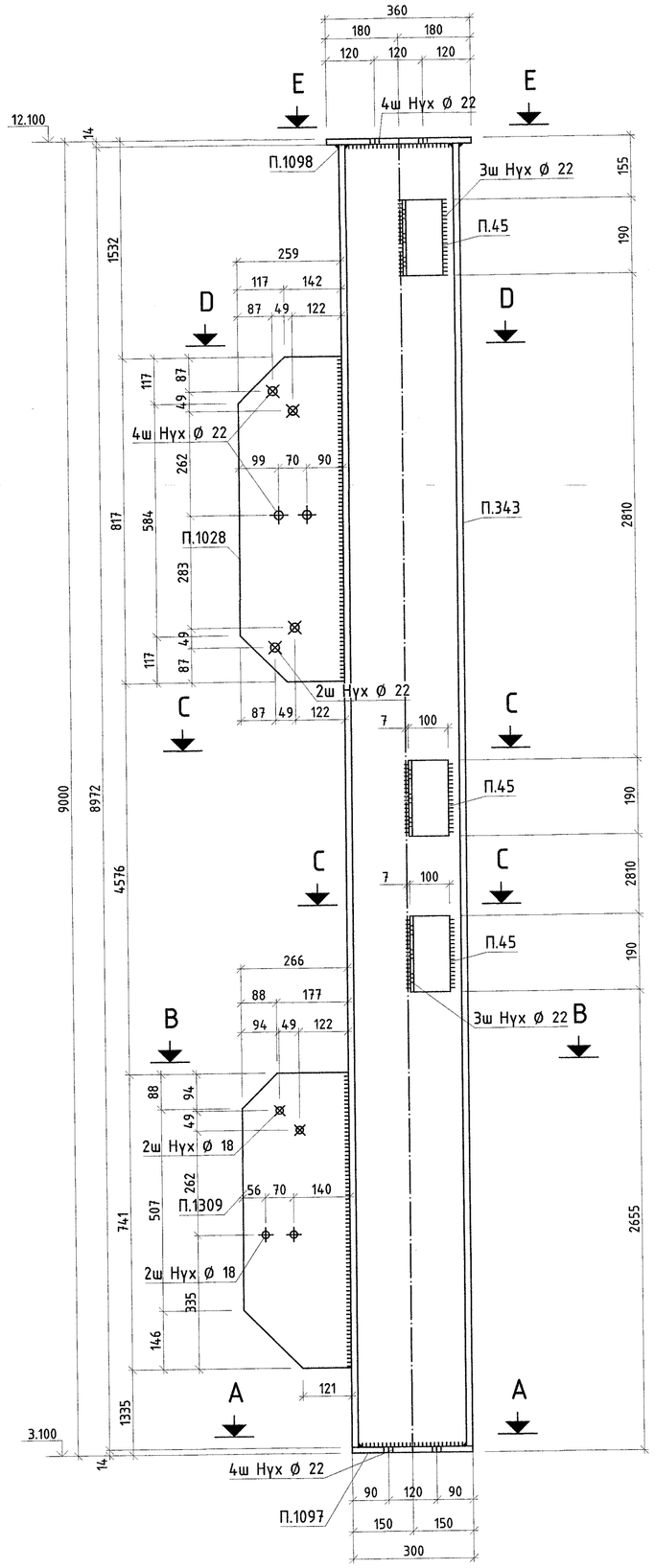

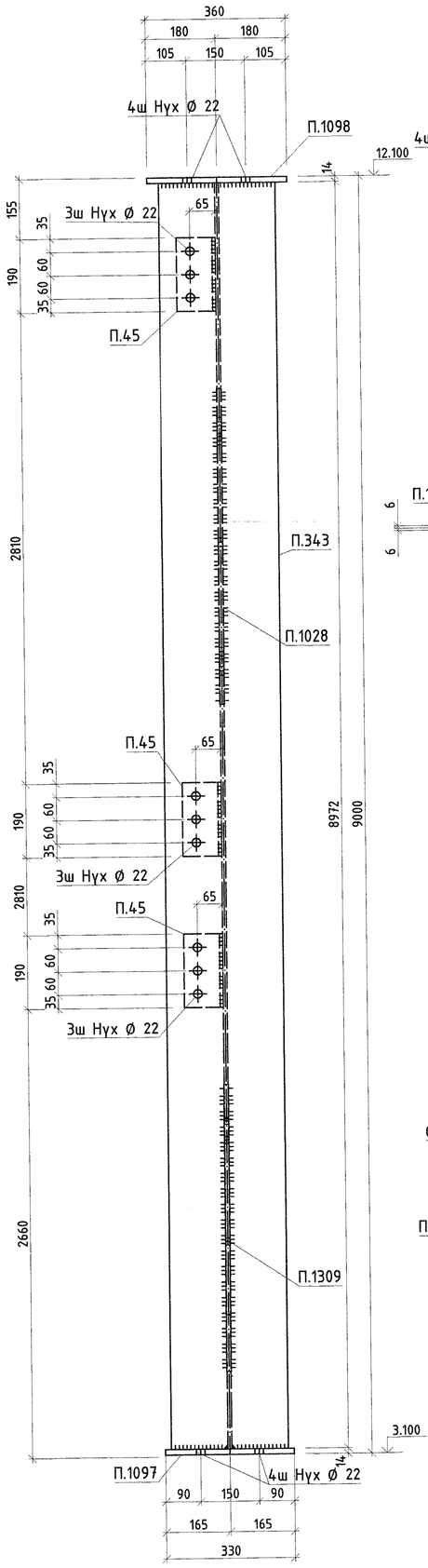

A – A

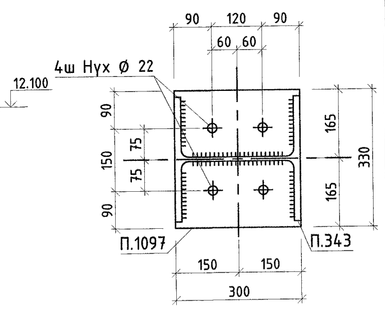

B – B

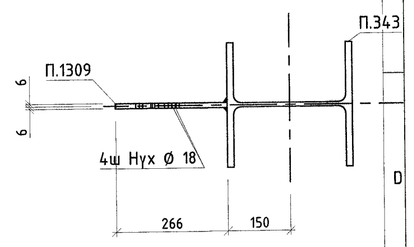

C – C

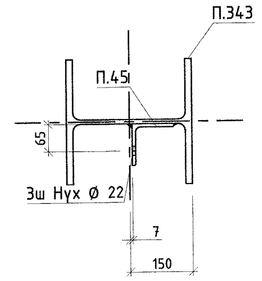

D – D

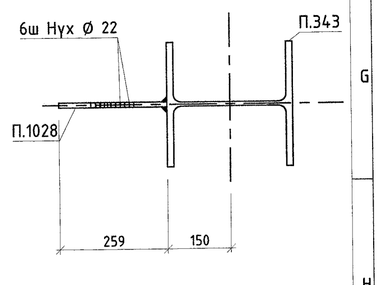

E – E

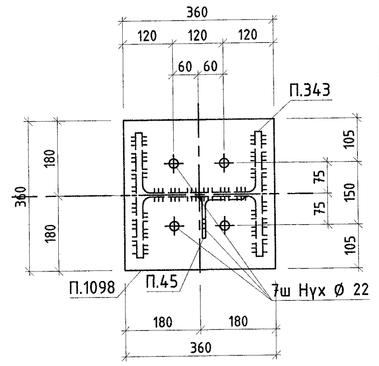

МАТЕРИАЛЫН ТҮҮВЭР

Д/Д	Огтлол	Урт, мм	Тоо, ш	Жин, кг Нэгж	Жин, кг Нийт	Материал
Тл28					931.1	
П.45	L100x8	190	3	2.3	6.8	С355
П.343	I30K2	8972	1	864	864	С355
П.1028	PL 12x258.6	817	1	18.6	18.4	С355
П.1097	PL 14x300	330	1	10.9	10.7	С355
П.1098	PL 14x360	360	1	14.2	14.1	С355
П.1309	PL 12x266.49	741	1	17.2	17.1	С355

БЭЛТГЭЦ

Марк	Тоо, ш	Жин, кг Нэгж	Жин, кг Нийт
Тл28	1	931.14	931.14
Гангаасын жин /0.01			0
Нийт			931.14

ГАНГИЙН СОНГОЛТ

Огтлол	Жин, кг	Үндэслэл
I30K2	864	8239-89
L100x8	6.77	8509-86
PL 12	35.54	19903-74
PL 14	24.82	19903-74
Нийт	931.14	

1. Ерөнхий өөгдлийг ГБ1 хуудаснаас үз.
2. Ган хийцийн үзгэлтэн схемийг ГБ2-ГБ25 хуудаснаас үз.
3. Угсралтын үеийн гагнаасыг З42 маркийн электродоор хийнэ. Электродийн ГОСТ 9467-75.
4. Гагнаасын өндөр h=6мм.
5. Бүх нүх Ø22 мм

"Эрдэнэт үйлдвэр" ТӨҮГ. Засвар механикийн завод
Механик цехийн өргөтгөл

Тл28					Ye шат: А.3
Захирал		Д.Тамир	ЕГ Шифр: 21.15.043	Масштаб: 1:10	Огноо: Rev0
З.Е.И		Д.Намсрайсүрэн			
Тэргүүлэх инж.		А.Хатантуул	ТГ Шифр:	Зурагийн дугаар: ГБ- 103	Хуудас: 289
Шалгасан		А.Хатантуул			
Гүйцэтгэсэн		Х.Галхүү			

"Эрдэнэт үйлдвэр"ТӨҮГ ЗТХ

ТлЗ1 1:10

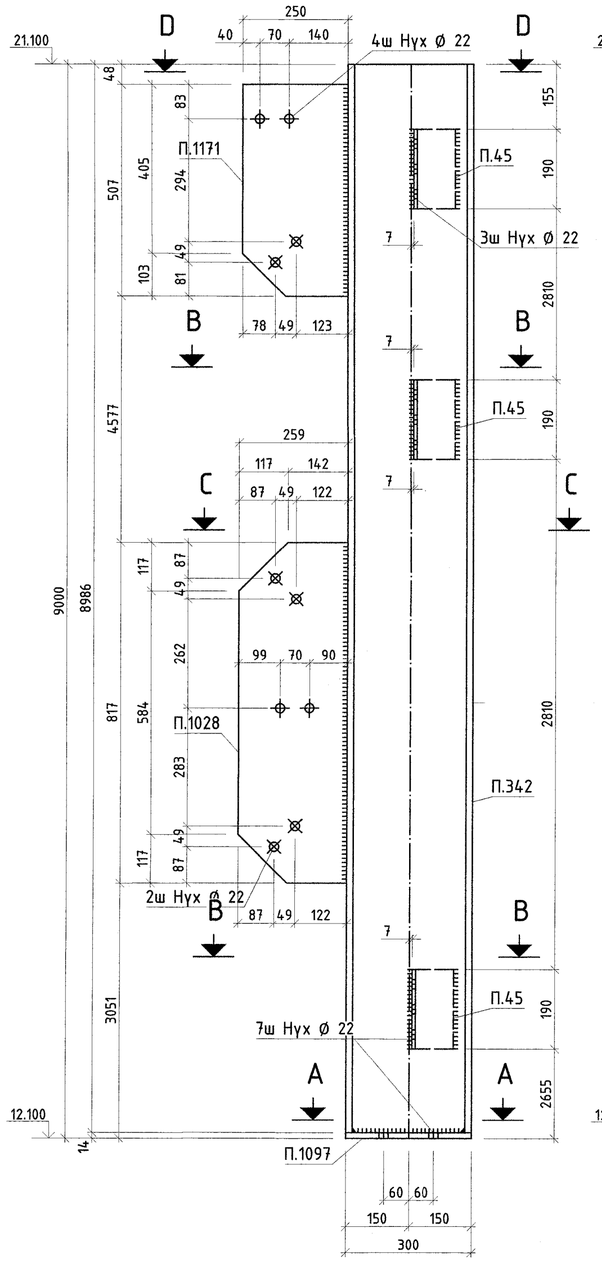

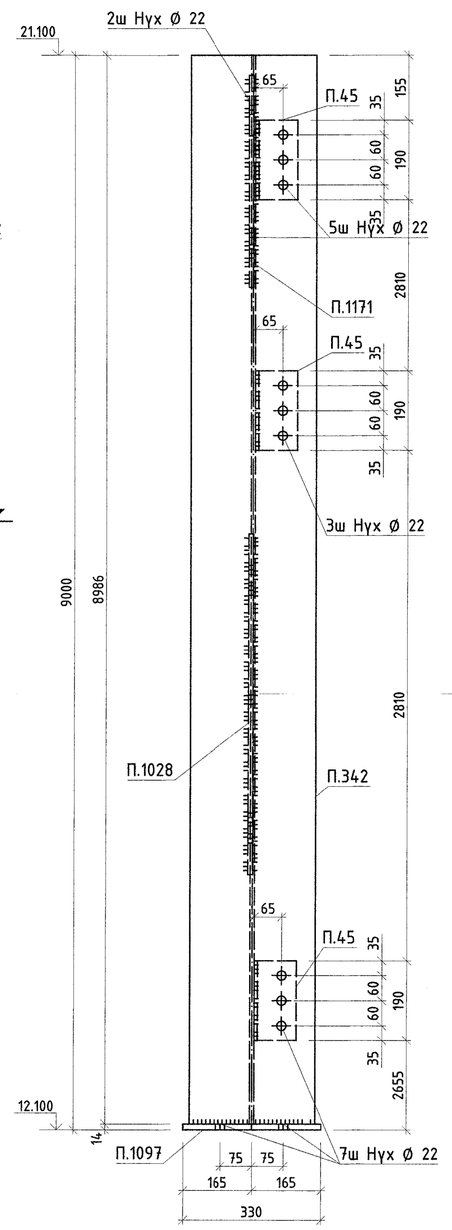

ТлЗ0 1:10

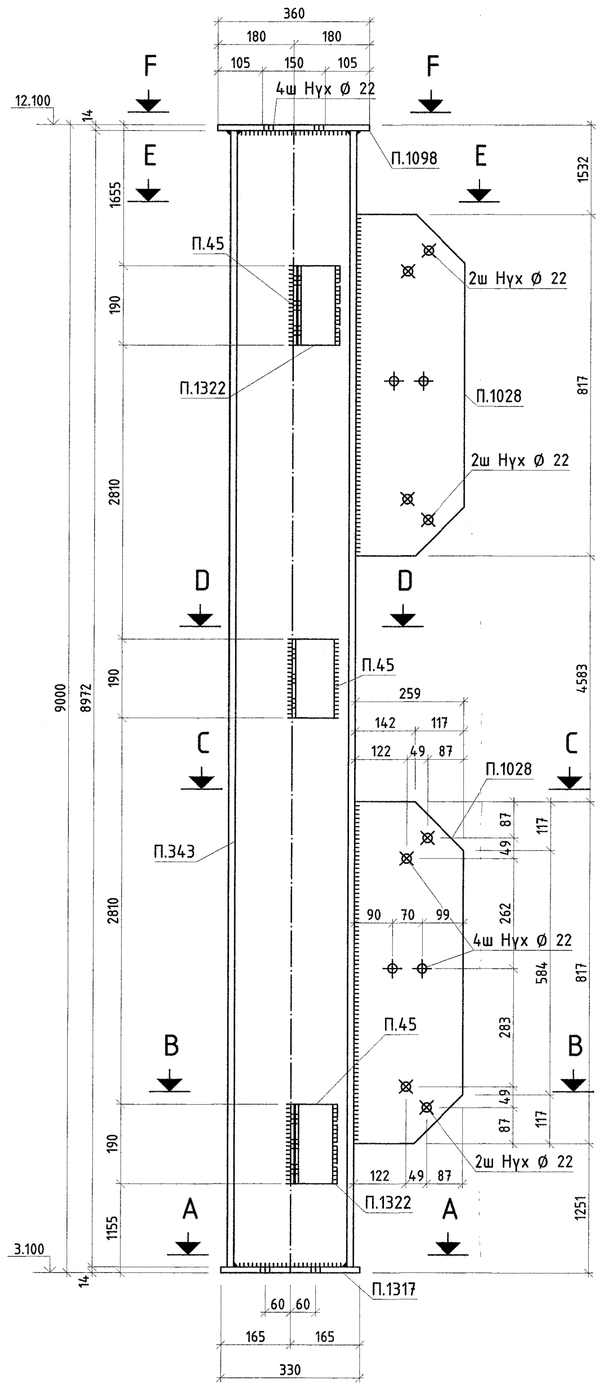

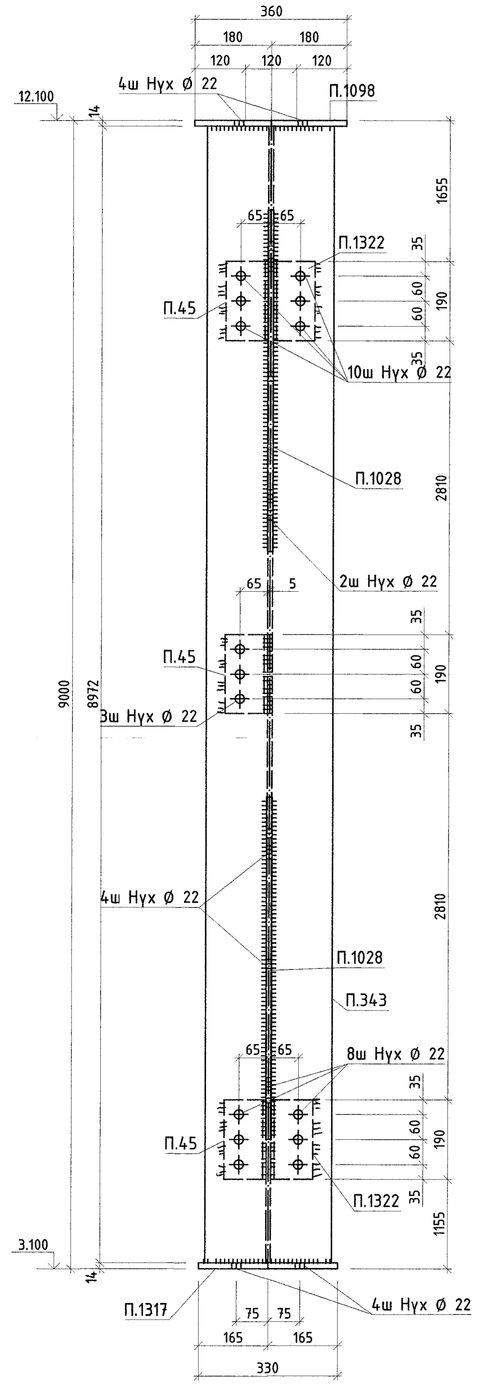

МАТЕРИАЛЫН ТУУВЭР

Д/Д	Огтлол	Урт, мм	Тоо, ш	Жин, кг Нэгж	Жин, кг Нийт	Материал
	ТлЗ0				**938.1**	
П.45	L100x8	190	3	2.3	6.8	С355
П.343	I30K2	8972	1	864	864	С355
П.1028	PL 12x258.6	817	2	18.6	36.9	С355
П.1098	PL 14x360	360	1	14.2	14.1	С355
П.1317	PL 14x330	330	1	12	11.8	С355
П.1322	L100x8	190	2	2.3	4.5	С355
	ТлЗ1				**912.6**	
П.45	L100x8	190	3	2.3	6.8	С355
П.342	I30K2	8986	1	865.4	865.4	С355
П.1028	PL 12x258.6	817	1	18.6	18.4	С355
П.1097	PL 14x300	330	1	10.9	10.7	С355
П.1171	PL 12x250.45	507	1	11.5	11.3	С355

БЭЛТГЭЦ

Марк	Тоо, ш	Жин, кг Нэгж	Жин, кг Нийт
ТлЗ0	1	938.06	938.06
ТлЗ1	1	912.61	912.61
Гангаасын жин /0.01			0
Нийт			1850.67

ГАНГИЙН СОНГОЛТ

Огтлол	Жин, кг	Үндэслэл
I30K2	1729.36	8239-89
L100x8	18.1	8509-86
PL 12	66.61	19903-74
PL 14	36.64	19903-74
Нийт	1850.67	

А – А

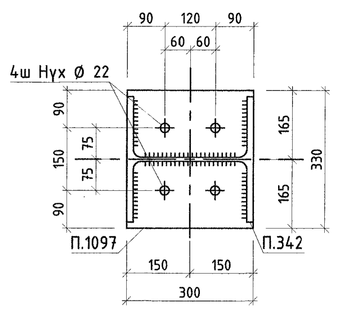

В – В

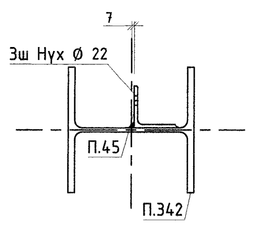

А – А

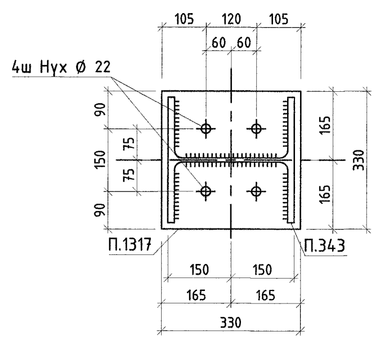

С – С

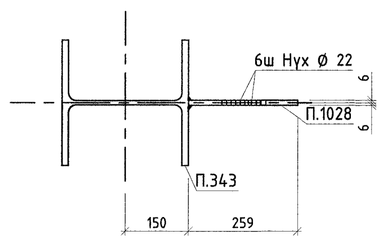

D – D

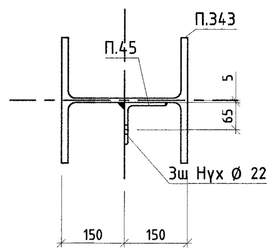

D – D

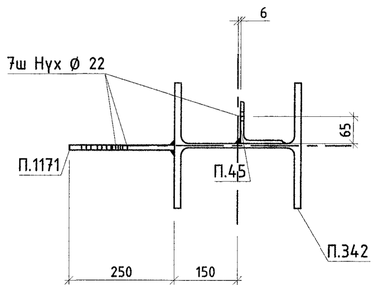

С – С

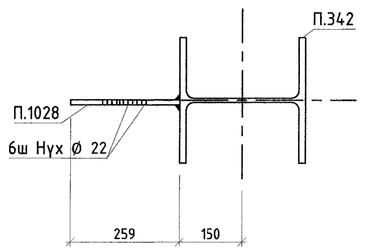

В – В

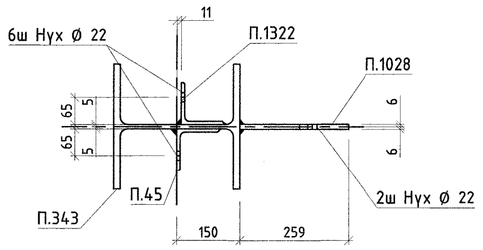

Е – Е

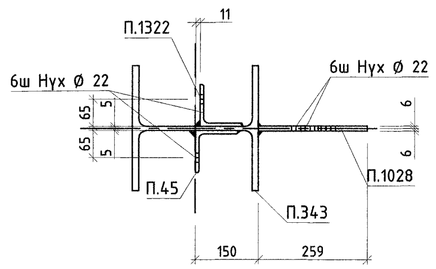

F – F

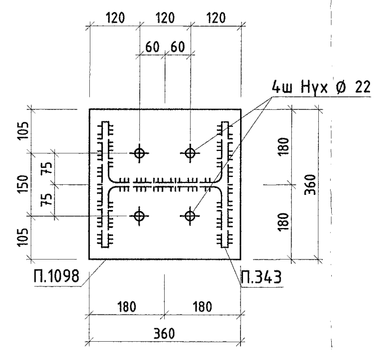

1. Ерөнхий өгөгдлийг ГБ1 хуудаснаас үз.
2. Ган хийцийн угсралтын схемийг ГБ2-ГБ25 хуудаснаас үз.
3. Угсралтын үеийн гагнаасыг Э42 маркийн электродоор хийнэ. Электродийн ГОСТ 9467-75.
4. Гагнаасын өндөр h=6мм.
5. Тэнцэлсэнээс бусад бүх нүх Ø22 мм

"Эрдэнэт үйлдвэр" ТӨҮГ. Засвар механикийн завод Механик цехийн өргөтгөл					Ye шат: А.3
	ТлЗ0,ТлЗ1				
Захирал	Д.Тамир	ЕГ Шифр:	Масштаб:	Огноо:	
З.Е.И	Т.Нансрайсүрэн	21.15.043	1:10	Rev0	
Тэргүүлэх инж.	А.Хатантуул	ТГ Шифр:	Эдгээгийн дугаар:	Хуудас:	
Шалгасан	А.Хатантуул		ГБ- 105	289	
Гүйцэтгэсэн	Х.Галхүү				

"Эрдэнэт үйлдвэр" ТӨҮГ ЗТХ

А.1

Тл33 1:10

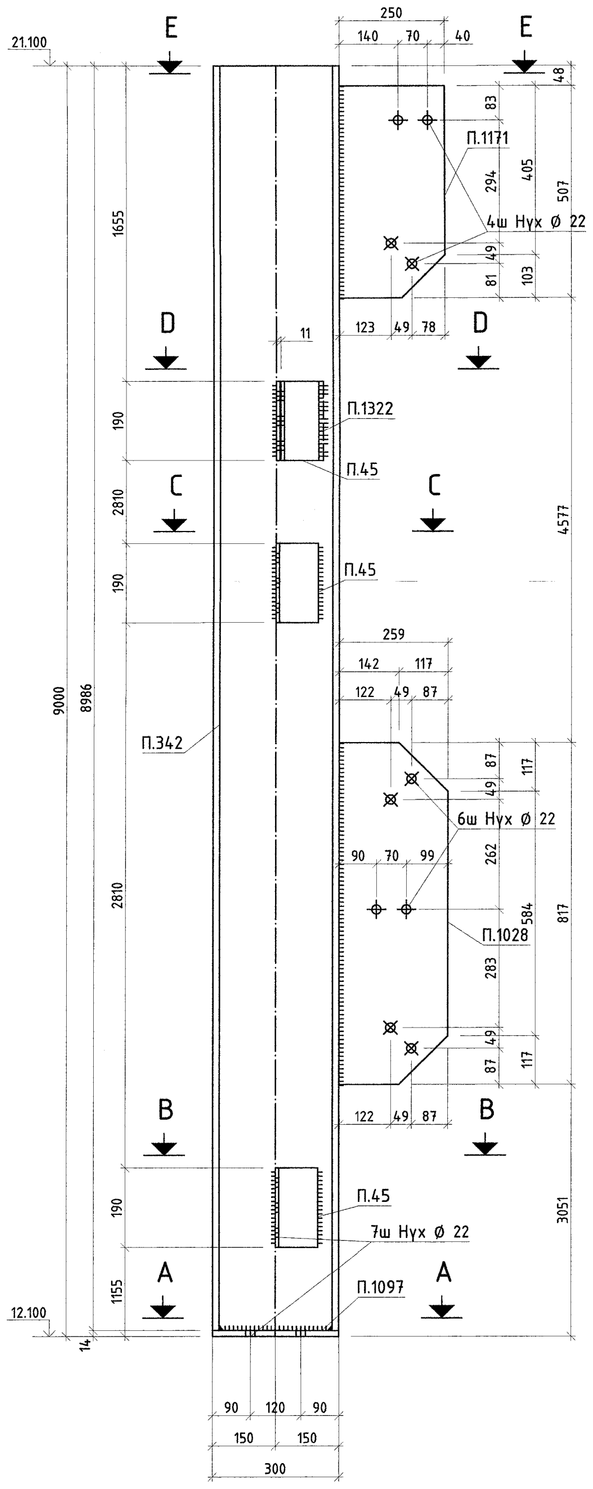

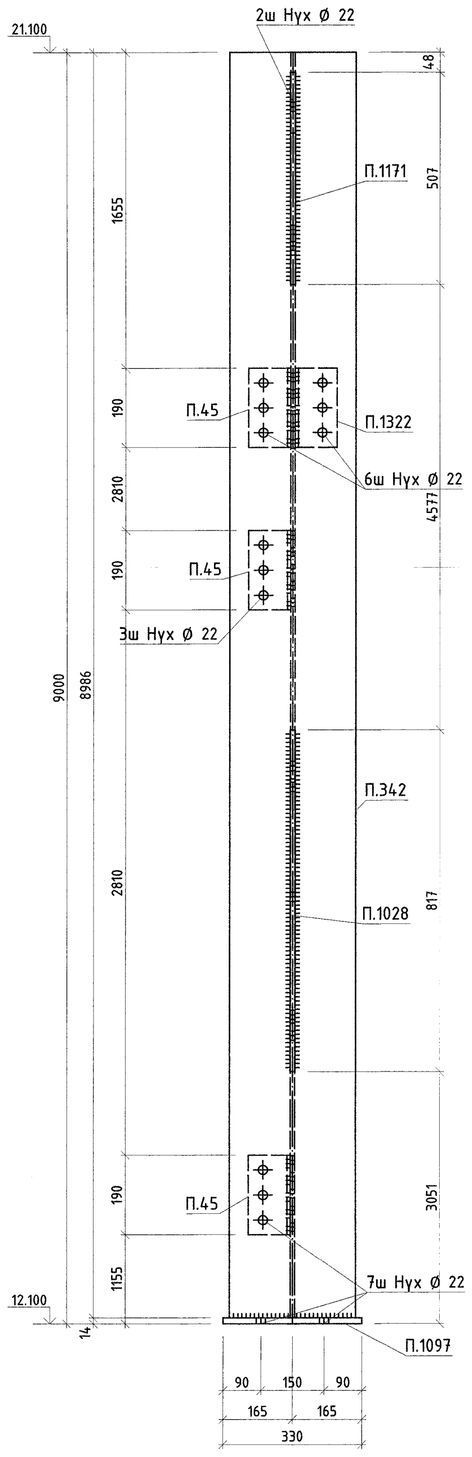

Тл32 1:10

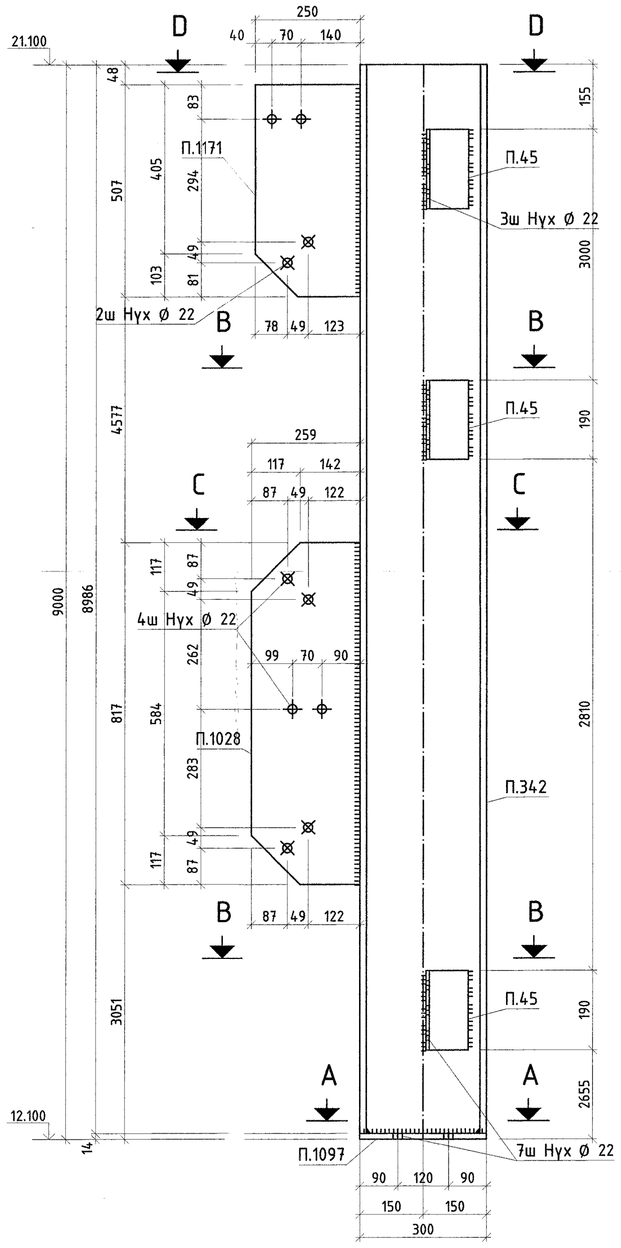

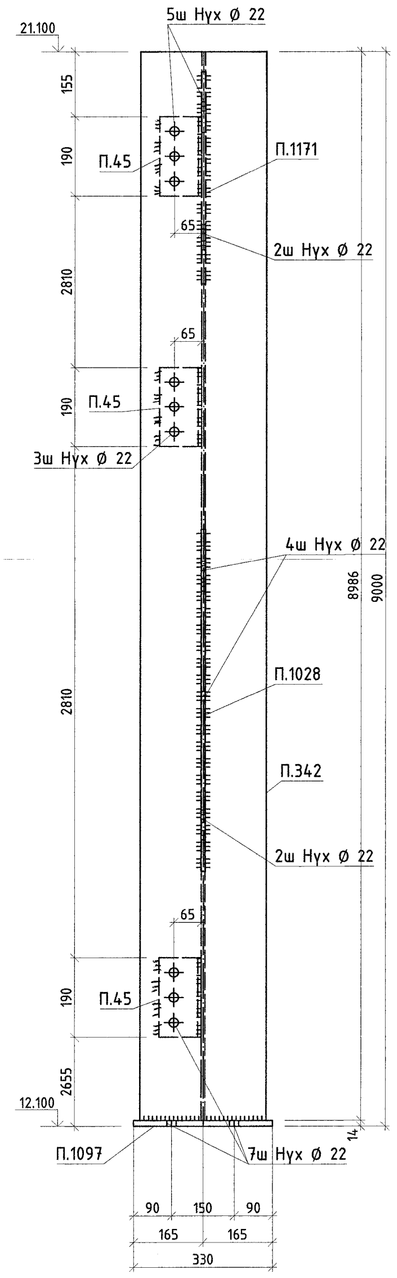

МАТЕРИАЛЫН ТУУВЭР

Д/Д	Огтлол	Урт, мм	Тоо, ш	Жин, кг Нэгж	Жин, кг Нийт	Материал
	Тл32				912.6	
П.45	L100x8	190	3	2.3	6.8	С355
П.342	I30K2	8986	1	865.4	865.4	С355
П.1028	PL 12x258.6	817	1	18.6	18.4	С355
П.1097	PL 14x300	330	1	10.9	10.7	С355
П.1171	PL 12x250.45	507	1	11.5	11.3	С355
	Тл33				914.9	
П.45	L100x8	190	3	2.3	6.8	С355
П.342	I30K2	8986	1	865.4	865.4	С355
П.1028	PL 12x258.6	817	1	18.6	18.4	С355
П.1097	PL 14x300	330	1	10.9	10.7	С355
П.1171	PL 12x250.45	507	1	11.5	11.3	С355
П.1322	L100x8	190	1	2.3	2.3	С355

БЭЛТГЭЦ

Марк	Тоо, ш	Жин, кг Нэгж	Жин, кг Нийт
Тл32	1	912.61	912.61
Тл33	1	914.87	914.87
Гангаасын жин /0.01			0
Нийт			1827.48

ГАНГИЙН СОНГОЛТ

Огтлол	Жин, кг	Үндэслэл
I30K2	1731	8239-89
L100x8	15.9	8509-86
PL 12	59.4	19903-74
PL 14	21.4	19903-74
Нийт	1827.48	

А - А

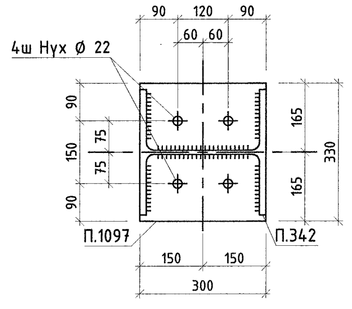

В - В

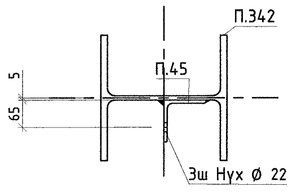

С - С

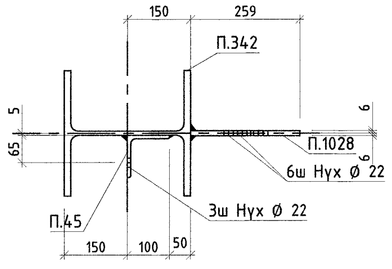

D - D

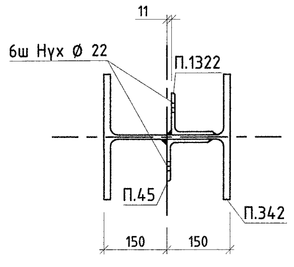

Е - Е

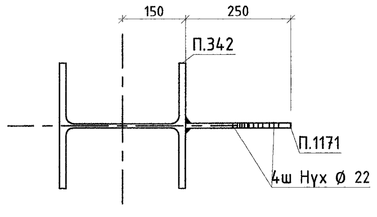

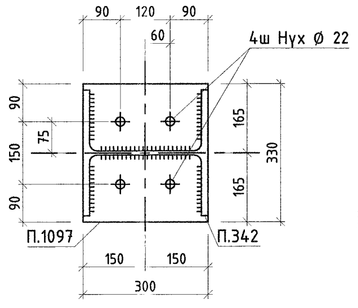

В - В

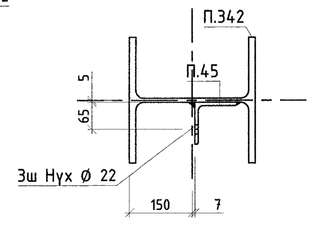

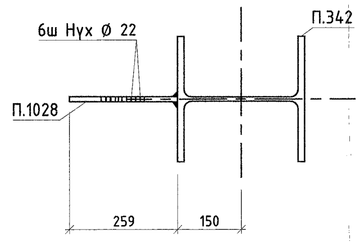

D - D

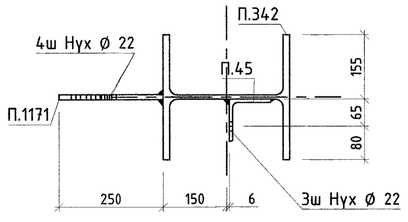

1. Ерөнхий өгөгдлийг ГБ1 хуудаснаас үз.
2. Ган хийцийн үсрэлтийн схемийг ГБ2-ГБ25 хуудаснаас үз.
3. Үсрэлтийн үеийн гагнаасыг Э42 маркийн электродоор хийнэ. Электродийн ГОСТ 9467-75.
4. Гагнасын өндөр h=6мм.
5. Бүх нүх Ø22 мм

"Эрдэнэт үйлдвэр" ТӨҮГ. Засвар механикийн завод Механик цехийн өргөтгөл					Ye шат: А.3
	Захирал	Д.Тамир	ЕГ Шифр: 21.15.049	Масштаб: 1:10	Огноо: Rev0
	Тл32,Тл33				
	Зэ.Е.И	Т.Нямсрайсүрэн			
	Тэргүүлэх инж.	А.Хатантуул	ТГ Шифр:	Эдгээгийн дугаар: ГБ- 106	Хуудас: 28
"Эрдэнэт үйлдвэр"ТӨҮГ ЗТХ	Шалгасан	А.Хатантуул			
	Гүйцэтгэсэн	Х.Галхуу			

А.1

Тс1 1:10

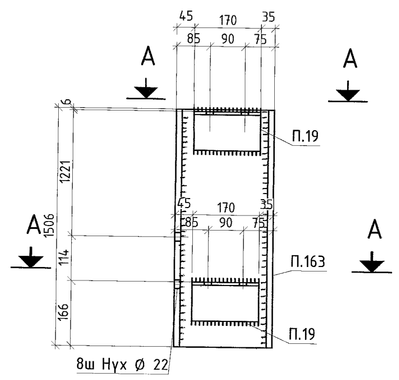

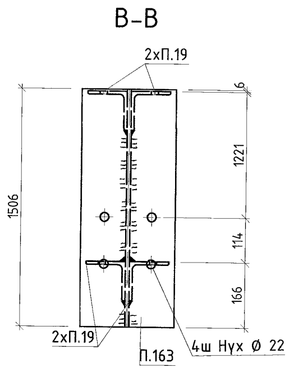

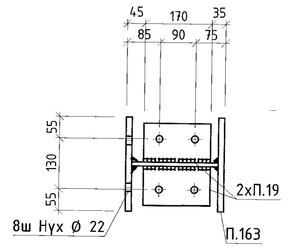

Тс22 1:10

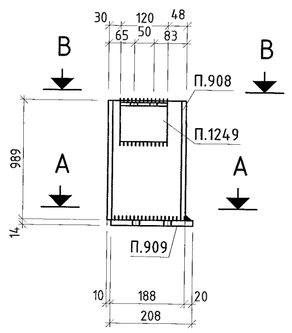

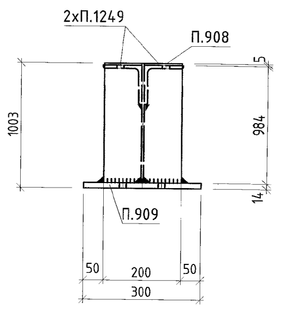

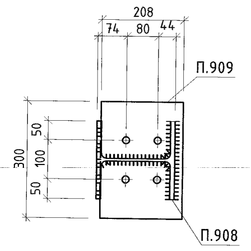

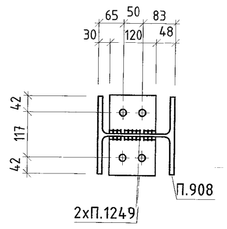

Тс2 1:10

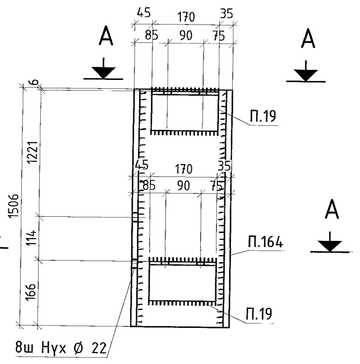

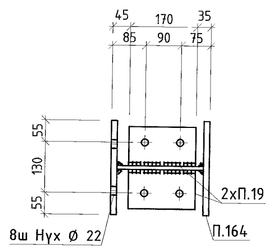

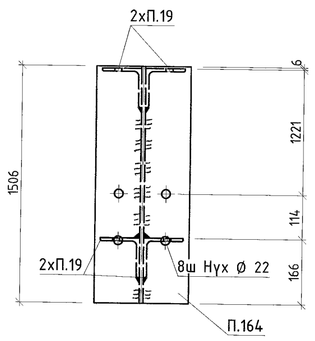

Тс3 1:10

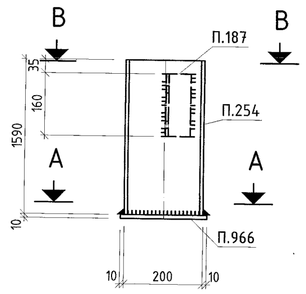

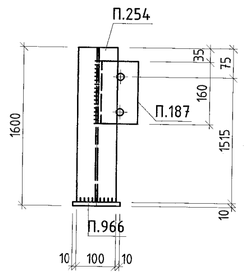

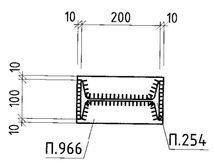

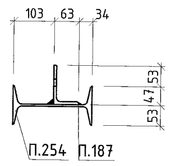

МАТЕРИАЛЫН ТУУВЭР

Д/Д	Огтлол	Урт, мм	Тоо, ш	Жин, кг Нэгж	Жин, кг Нийт	Материал
	Тс1				**119.2**	
П.19	L100x8	170	4	2.1	8.2	С345
П.163		1506	1	111.2	111	С345
	Тс2				**119.2**	
П.19	L100x8	170	4	2.1	8.2	С345
П.164		1506	1	111.2	111	С345
	Тс3				**36.8**	
П.187	L100x63x7	160	1	1.4	1.4	С345
П.254	I20	1590	1	33.4	33.4	С345
П.966	PL 10x120	220	1	2.1	2.1	С245
	Тс22				**56**	
П.908	I20K2	989	1	46.4	46.4	С345
П.909	PL 14x208	300	1	6.9	6.8	С345
П.1249	L100x8	120	2	1.5	2.9	С345

БЭЛТГЭЦ

Марк	Тоо, ш	Жин, кг Нэгж	Жин, кг Нийт
Тс1	11	119.19	1311.07
Тс2	10	119.19	1191.88
Тс3	5	36.84	184.18
Тс22	1	56	56
Гангаасын жин /0.01			0
Нийт			2743.14

ГАНГИЙН СОНГОЛТ

Огтлол	Жин, кг	Үндэслэл
I20	167	8239-89
I20K2	46.37	26020-83
L100x63x7	6.82	8510-86
L100x8	175.19	8509-86
PL 10	10.36	19903-74
PL 14	6.76	19903-74
	2331	
Нийт,	2743.14	

1. Ерөнхий өгөгдлийг ГБ1 хуудаснаас үз.
2. Ган хийцийн үсгэлтэн схемийг ГБ2-ГБ25 хуудаснаас үз.
3. Үсгэлтэн үеийн гагнаасыг Э42 маркийн электродоор хийнэ. Электродийн ГОСТ 9467-75.
4. Гагнаасын өндөр h=6мм.
5. Тэмдэглэсэнээс бусад бүх нух Ø18 мм

"Эрдэнэт үйлдвэр" ТӨҮГ. Засвар механикийн завод Механик цехийн ерөнхөл					Үе шат: А.3
	Тс1,Тс2,Тс22,Тс3				Огноо: Rev0
Захирал	Д.Тамир	ЕГ Шифр: 21.15.049	Масштаб: 1:10		
З.Е.И	Т.Намсрайсүрэн				
Тэргүүлэх инж.	А.Хатантуул	ТГ Шифр:	Эдгээгийн дугаар: ГБ- 108	Хуудас: 289	
Шалгасан	А.Хатантуул				
Гүйцэтгэсэн	Х.Галхүү				
"Эрдэнэт үйлдвэр"ТӨҮГ ЗТХ					

Тл34 1:10

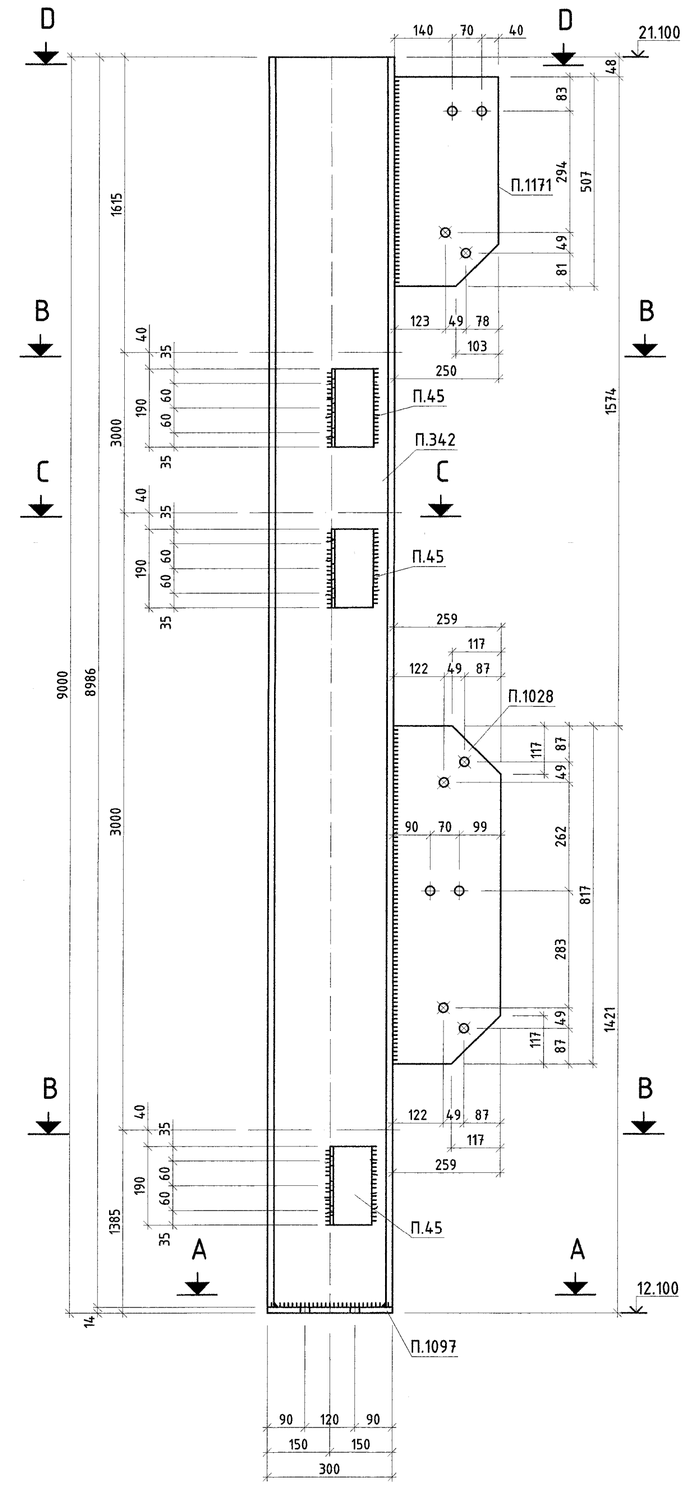

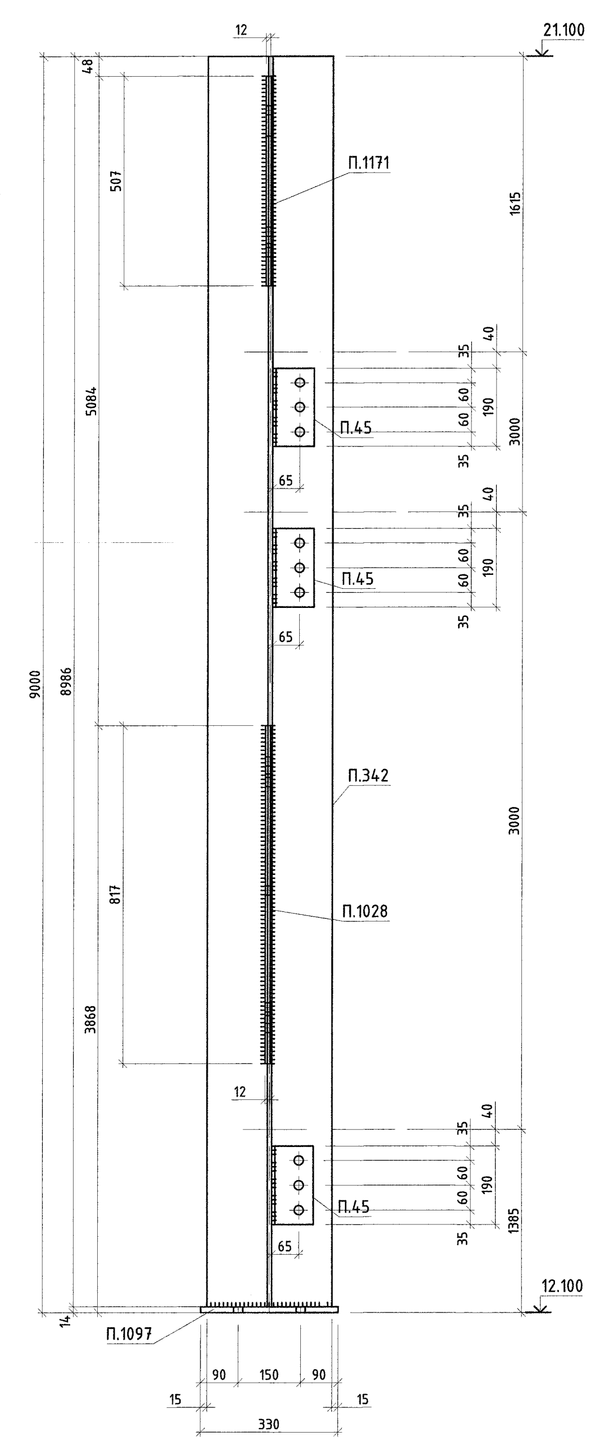

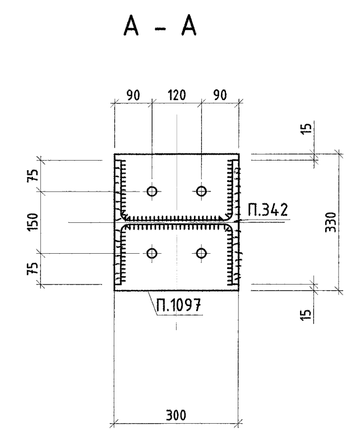

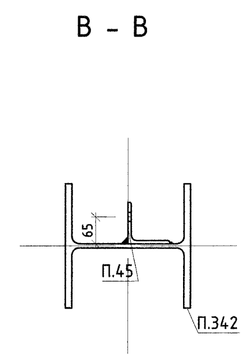

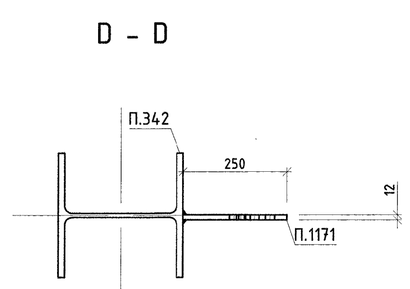

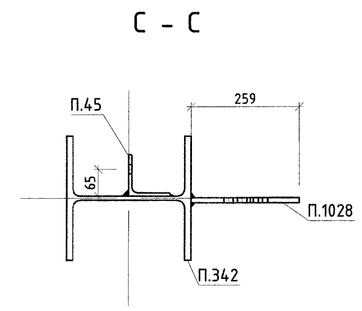

МАТЕРИАЛЫН ТУУВЭР

Д/Д	Огтлол	Урт, мм	Тоо, ш	Жин, кг Нэгж	Жин, кг Нийт	Материал
	Тл34				**912.6**	
П.45	L100x8	190	3	2.3	6.8	С355
П.342	I30K2	8986	1	865.4	865.4	С355
П.1028	PL 12x258.6	817	1	18.6	18.4	С355
П.1097	PL 14x300	330	1	10.9	10.7	С355
П.1171	PL 12x250.45	507	1	11.5	11.3	С355

БЭЛТГЭЦ

Марк	Тоо, ш	Жин, кг Нэгж	Жин, кг Нийт
Тл34	1	912.61	912.61
Гангаасын жин /0.01			0
Нийт			912.61

ГАНГИЙН СОНГОЛТ

Огтлол	Жин, кг	Үндэслэл
I30K2	865.35	8239-89
L100x8	6.77	8509-86
PL 12	29.75	19903-74
PL 14	10.73	19903-74
Нийт	912.61	

1. Ерөнхий өгөгдлийг ГБ1 хуудаснаас үз.
2. Ган хийцийн үсгэлтэн схемийг ГБ2-ГБ25 хуудаснаас үз.
3. Үсгэлтэн үеийн гагнаасыг Э42 маркийн электродоор хийнэ. Электродийн ГОСТ 9467-75.
4. Гагнаасын өндөр h=6мм.
5. Тэмдэглэсэнээс бусад бүх нух Ø22 мм

"Эрдэнэт үйлдвэр" ТӨҮГ. Засвар механикийн завод Механик цехийн ерөнхөл					Үе шат: А.3
	Тл34				Огноо: Rev0
Захирал	Д.Тамир	ЕГ Шифр: 21.15.049	Масштаб: 1:10		
З.Е.И	Т.Намсрайсүрэн				
Тэргүүлэх инж.	А.Хатантуул	ТГ Шифр:	Эдгээгийн дугаар: ГБ- 107	Хуудас: 289	
Шалгасан	А.Хатантуул				
Гүйцэтгэсэн	Х.Галхүү				
"Эрдэнэт үйлдвэр"ТӨҮГ ЗТХ					

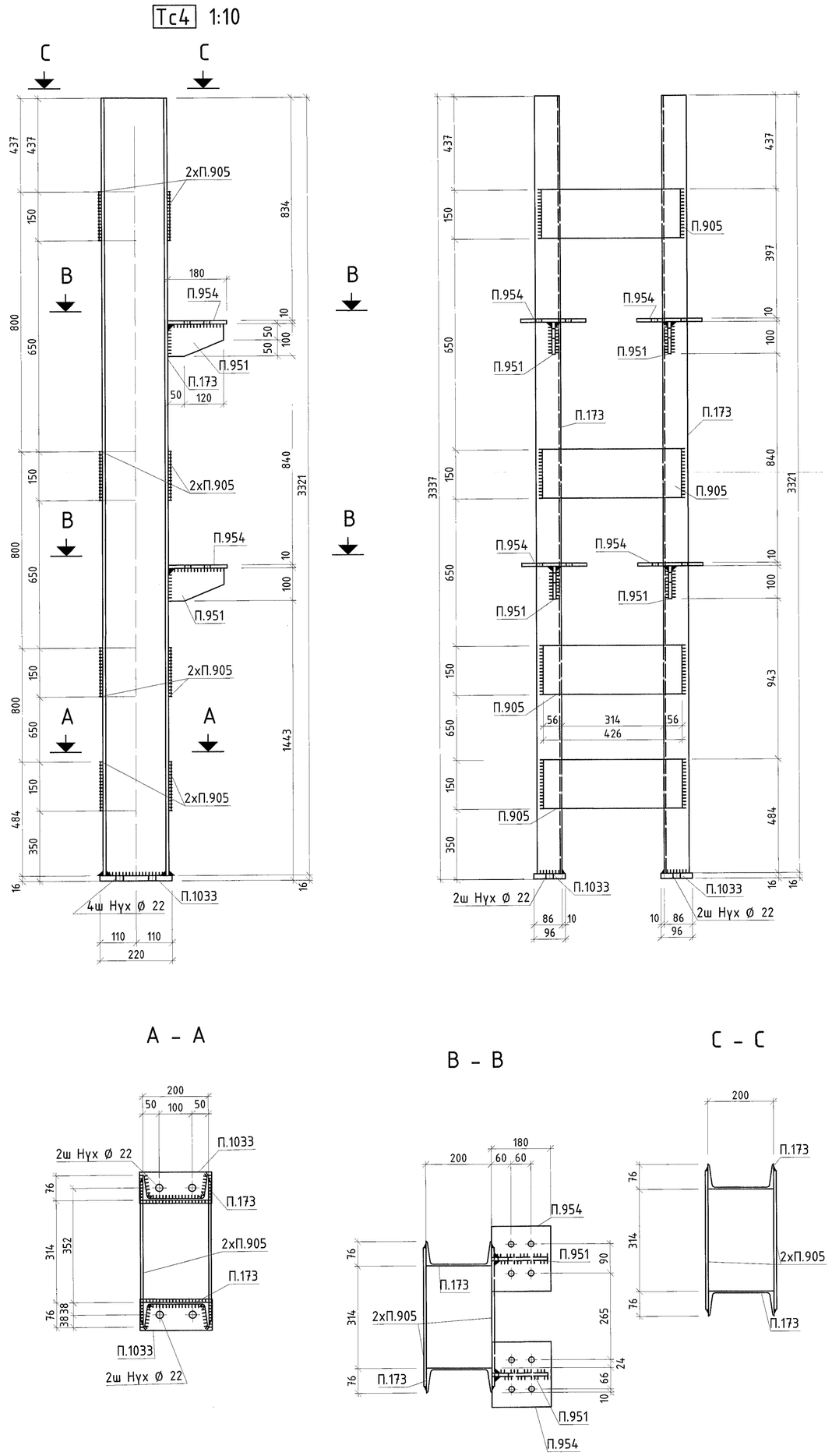

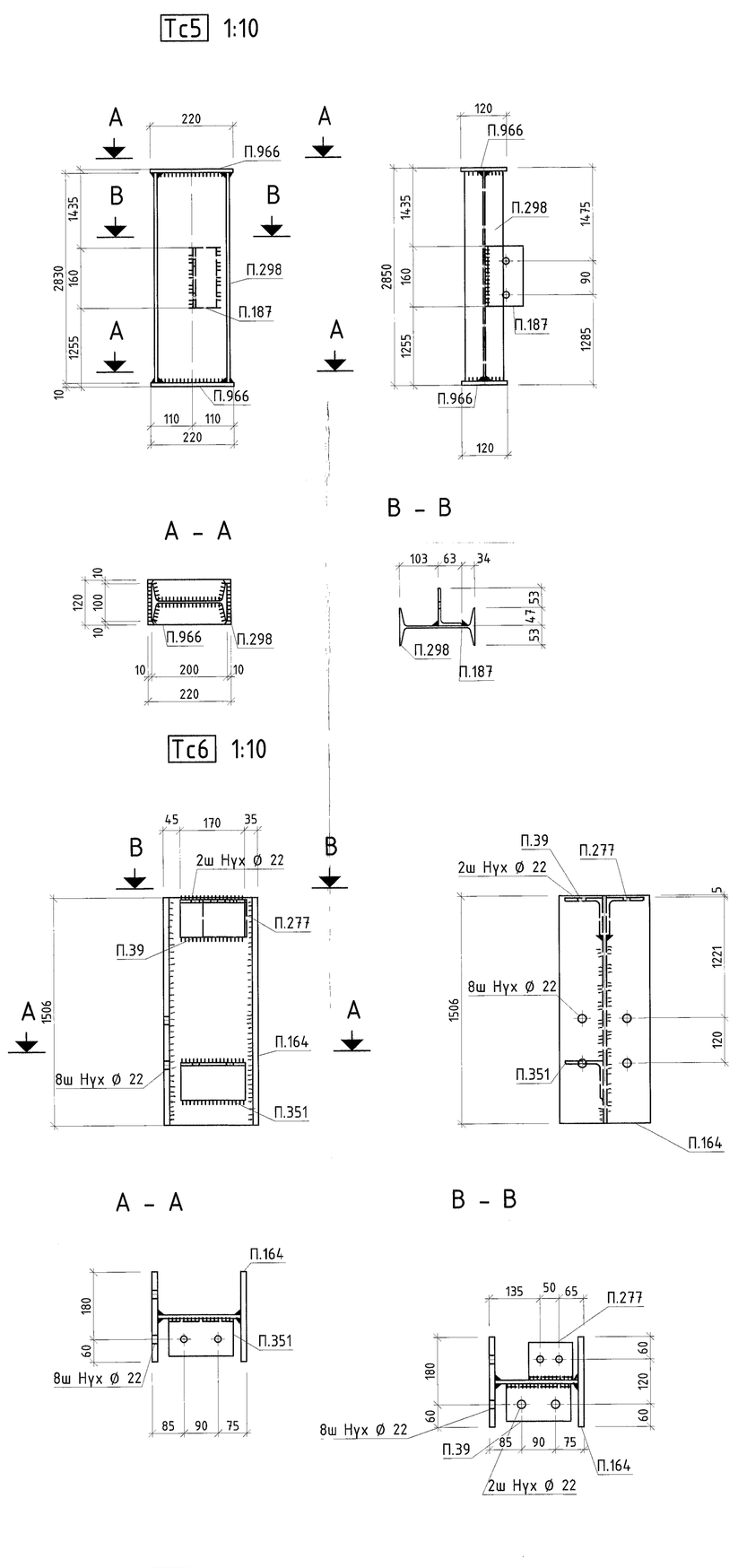

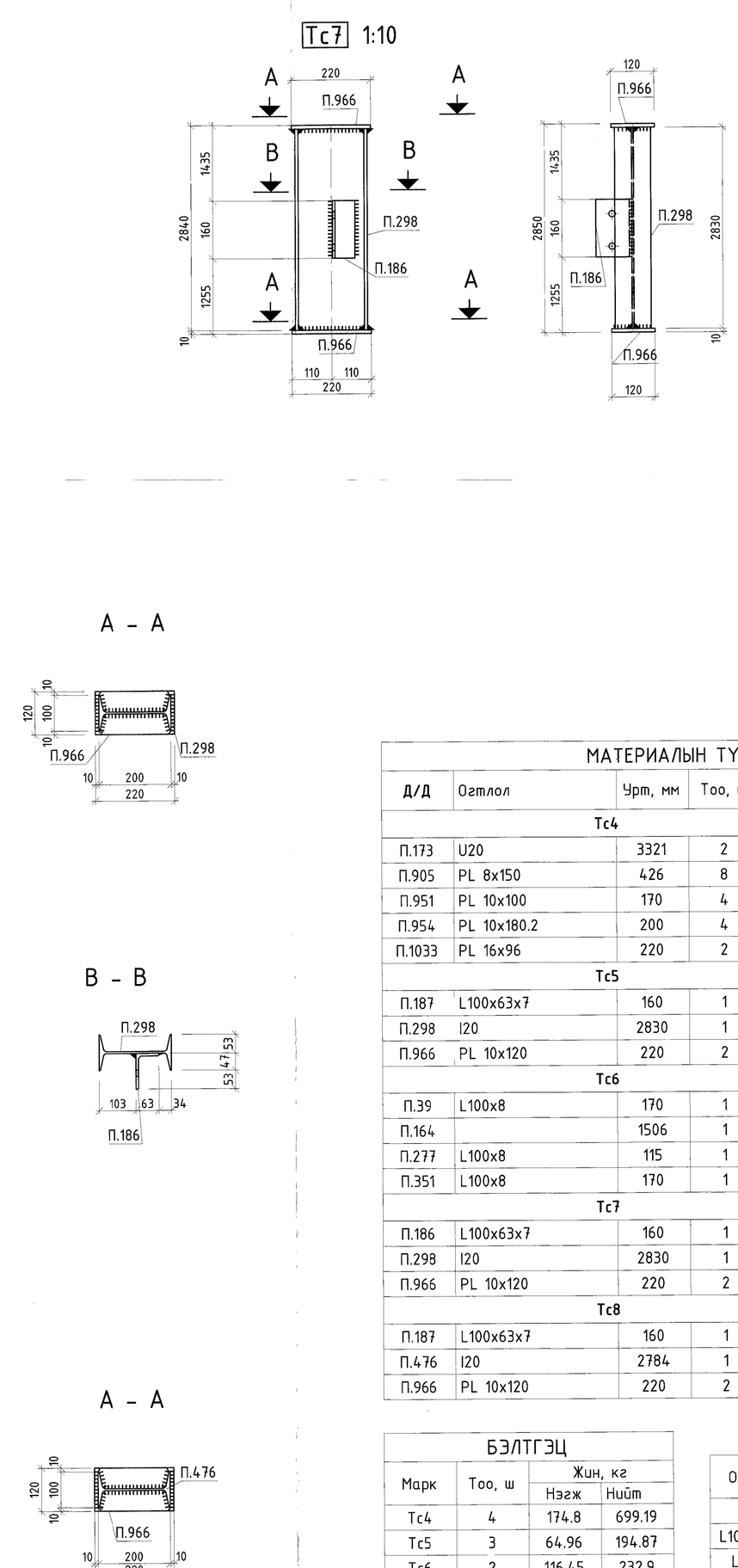

МАТЕРИАЛЫН ТУУВЭР

Д/Д	Огтлол	Урт, мм	Тоо, ш	Жин, кг Нэгж	Жин, кг Нийт	Материал
	Tc4				174.8	
П.173	U20	3321	2	61.1	122.2	C345
П.905	PL 8x150	426	8	4	32.1	C245
П.951	PL 10x100	170	4	1.1	4.3	C245
П.954	PL 10x180.2	200	4	2.8	11	C245
П.1033	PL 16x96	220	2	2.7	5.1	C345
	Tc5				65	
П.187	L100x63x7	160	1	1.4	1.4	C345
П.298	I20	2830	1	59.4	59.4	C345
П.966	PL 10x120	220	2	2.1	4.1	C245
	Tc6				116.4	
П.39	L100x8	170	1	2.1	2	C345
П.164		1506	1	111.2	111	C345
П.277	L100x8	115	1	1.4	1.4	C345
П.351	L100x8	170	1	2.1	2.1	C345
	Tc7				65	
П.186	L100x63x7	160	1	1.4	1.4	C345
П.298	I20	2830	1	59.4	59.4	C345
П.966	PL 10x120	220	2	2.1	4.1	C245
	Tc8				64	
П.187	L100x63x7	160	1	1.4	1.4	C345
П.476	I20	2784	1	58.5	58.5	C345
П.966	PL 10x120	220	2	2.1	4.1	C245

БЭЛТГЭЦ

Марк	Тоо, ш	Жин, кг Нэгж	Жин, кг Нийт
Tc4	4	174.8	699.19
Tc5	3	64.96	194.87
Tc6	2	116.45	232.9
Tc7	2	64.96	129.91
Tc8	2	63.99	127.98
Гангаасын жин /0.01			0
Нийт			1384.85

ГАНГИЙН СОНГОЛТ

Огтлол	Жин, кг	Үндэслэл
I20	414.2	8239-89
L100x63x7	9.55	8510-86
L100x8	10.93	8509-86
U20	488.89	8240-89
PL 10	89.9	19903-74
PL 16	20.53	19903-74
PL 8	128.3	19903-74
Нийт	1384.85	

1. Ерөнхий өгөгдлийг ГБ1 хуудаснаас үз.
2. Ган хийцийн үзүүлэлтийн схемийг ГБ2-ГБ25 хуудаснаас үз.
3. Үзүүлэлтийн үеийн гагнаасыг Э42 маркийн электродоор хийнэ. Электродийн ГОСТ 9467-75.
4. Гагнаасын өндөр h=6мм.
5. Тэнцэлэсэнээс бусад бүх нүх Ø18 мм

"Эрдэнэт үйлдвэр" ТӨҮГ. Засвар механикийн завод Механик цехийн өргөтгөл					
"Эрдэнэт үйлдвэр" ТӨҮГ ЭТХ	Tc4,Tc5,Tc6,Tc7,Tc8				Үе шат: А.Э
	Захирал	Д.Тамир	ЕГ Шифр: 21.15.049	Масштаб: 1:10	Огноо: Rev0
	З.Е.И	Ж.Намсрайсүрэн			
	Тэрэгүүлэх инж	А.Хатантуул	ТГ Шифр:	Зурвасын дугаар: ГБ- 109	Хуудас: 289
	Шалгасан	А.Хатантуул			
	Гүйцэтгэсэн	Х.Галхүү			

A.1

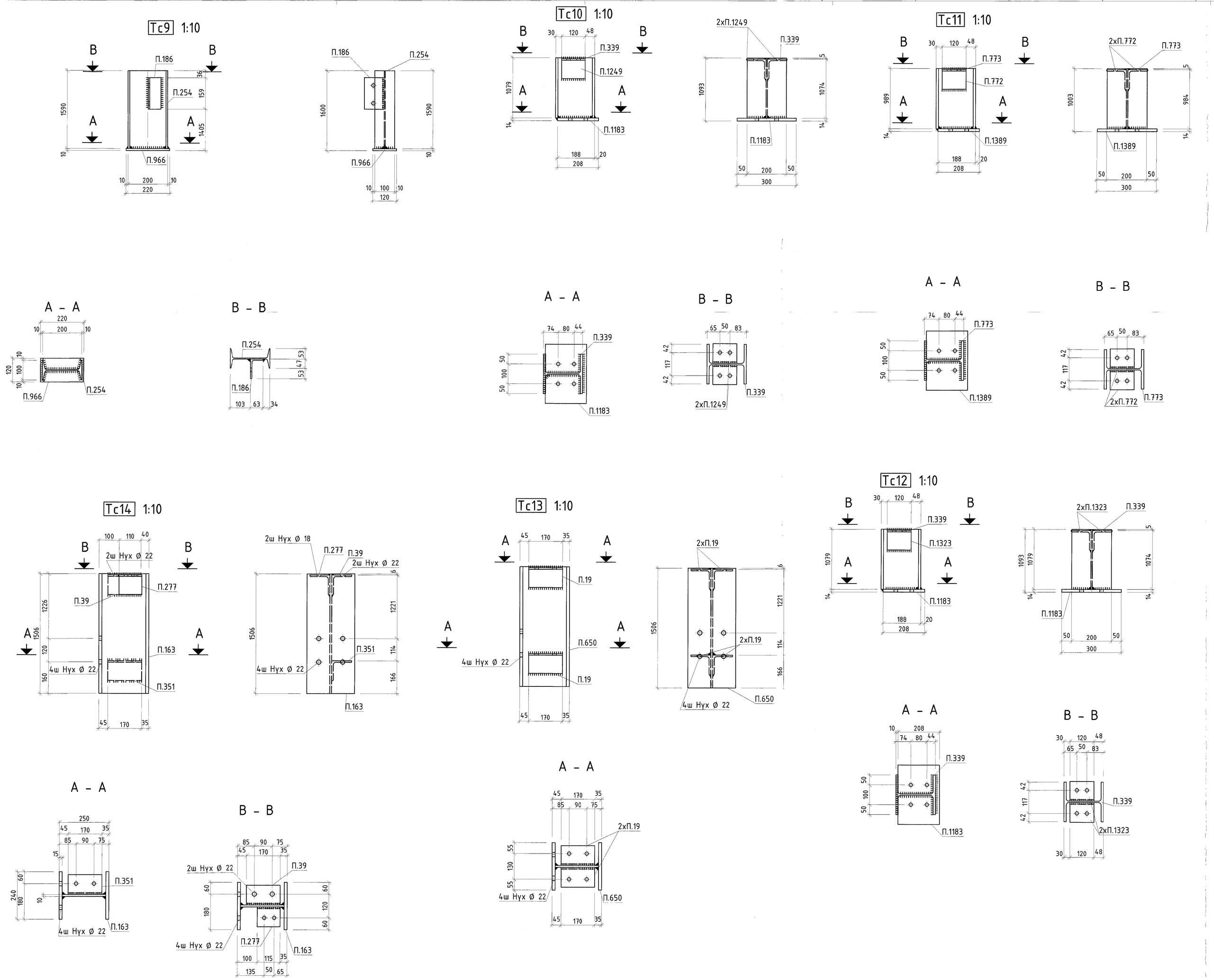

МАТЕРИАЛЫН ТУУВЭР

Д/Д	Огтлол	Урт, мм	Тоо, ш	Жин, кг Нэгж	Жин, кг Нийт	Материал
	Тс9				**36.8**	
П.186	L100x63x7	160	1	1.4	1.4	С345
П.254	I20	1590	1	33.4	33.4	С345
П.966	PL 10x120	220	1	2.1	2.1	С245
	Тс10				**60.2**	
П.339	I20K2	1079	1	50.6	50.6	С345
П.1183	PL 14x208	300	1	6.9	6.8	С345
П.1249	L100x8	120	2	1.5	2.9	С345
	Тс11				**56**	
П.772	L100x8	120	2	1.5	2.9	С345
П.773	I20K2	989	1	46.4	46.4	С345
П.1389	PL 14x208	300	1	6.9	6.8	С345
	Тс12				**60.2**	
П.339	I20K2	1079	1	50.6	50.6	С345
П.1183	PL 14x208	300	1	6.9	6.8	С345
П.1323	L100x8	120	2	1.5	2.9	С345
	Тс13				**119.2**	
П.19	L100x8	170	4	2.1	8.2	С345
П.650		1506	1	111.2	111	С345
	Тс14				**116.4**	
П.39	L100x8	170	1	2.1	2	С345
П.163		1506	1	111.2	111	С345
П.277	L100x8	115	1	1.4	1.4	С345
П.351	L100x8	170	1	2.1	2.1	С345

БЭЛТГЭЦ

Марк	Тоо, ш	Жин, кг Нэгж	Жин, кг Нийт
Тс9	2	36.84	73.67
Тс10	2	60.22	120.45
Тс11	1	56	56
Тс12	2	60.22	120.45
Тс13	1	119.19	119.19
Тс14	1	116.45	116.45
Гангаасын жин /0.01			0
Нийт			606.21

ГАНГИЙН СОНГОЛТ

Огтлол	Жин, кг	Үндэслэл
I20	66.8	8239-89
I20K2	248.8	26020-83
L100x63x7	2.73	8510-86
L100x8	28	8509-86
PL 10	4.14	19903-74
PL 14	33.8	19903-74
	222.	
Нийт, кг	606.21	

1. Ерөнхий өгөгдлийг ГБ1 хуудаснаас үз.
2. Ган хийцийн угсралтын схемийг ГБ2-ГБ25 хуудаснаас үз.
3. Хэсгэлтийн үеийн гагнаасыг Э42 маркийн электродоор хийнэ. Электродийн ГОСТ 9467-75.
4. Гагнасан өндөр h=6мм.
5. Тэмдэглэсэнээс бусад бүх нүх Ø18 мм

"Эрдэнэт үйлдвэр" ТӨҮГ. Засвар механикийн завод
Механик цехийн ерөнхөл

Тс10,Тс11,Тс12,Тс13,Тс14,Тс9

Захирал	Д.Тамир	ЕГ Шифр:	Масштаб: 1:10	Огноо: Rev0	Ye шат: A.3
З.Е.И	Т.Намсрайсүрэн	21.15.049			
Тэрааруулах инж	А.Хатантуул	ТГ Шифр:	Эдгээгийн дугаар: ГБ- 110	Хуудас: 289	
Шалгасан	А.Хатантуул				
Гүйцэтгэсэн	Х.Галхүү				

"Эрдэнэт үйлдвэр"ТӨҮГ ЭТХ

A.1

Тс15 1:10

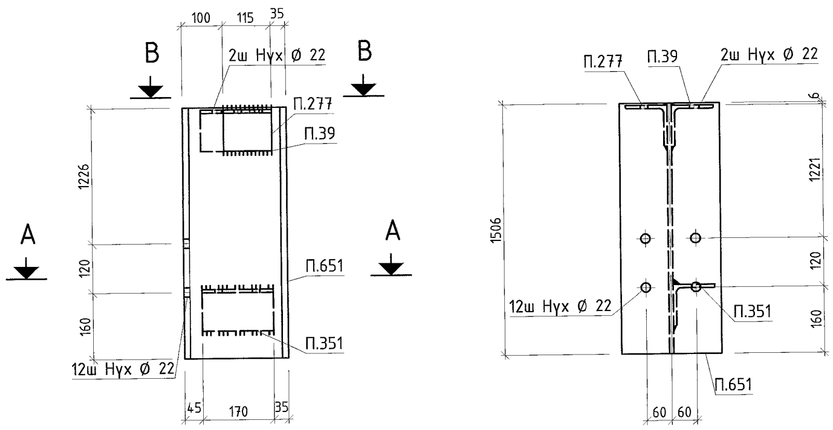

A – A

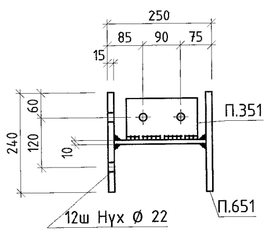

B – B

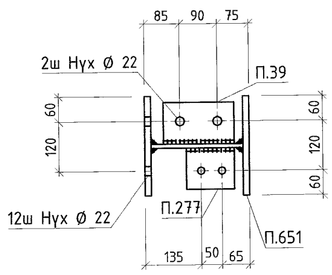

МАТЕРИАЛЫН ТУУВЭР

Д/Д	Огтлол	Урт, мм	Тоо, ш	Жин, кг Нэгж	Жин, кг Нийт	Материал
	Тс15				**116.4**	
П.39	L100x8	170	1	2.1	2	С345
П.277	L100x8	115	1	1.4	1.4	С345
П.351	L100x8	170	1	2.1	2.1	С345
П.651		1506	1	111.2	111	С345

БЭЛТГЭЦ

Марк	Тоо, ш	Жин, кг Нэгж	Жин, кг Нийт
Тс15	1	116.45	116.45
Гангаасын жин /0.01			0
Нийт			116.45

ГАНГИЙН СОНГОЛТ

Огтлол	Жин, кг	Үндэслэл
L100x8	5.45	8509-86
	111	

Нийт, кг 116.45

1. Ерөнхий өгөгдлийг ГБ1 хуудаснаас үз.
2. Ган хийцийн угсралтын схемийг ГБ2-ГБ25 хуудаснаас үз.
3. Угсралтын үеийн гагнаасыг Э42 маркийн электродоор хийнэ. Электродийн ГОСТ 9467-75.
4. Гагнаасын өндөр h=6мм.
5. Тэмдэглэсэнээс бусад бүх нүх Ø18 мм

"Эрдэнэт үйлдвэр" ТӨҮГ. Засвар механикийн завод
Механик цехийн өргөтгөл

	Тс15			Үе шат: А.3	
Захирал	Д.Тамир	ЕГ Шифр: 21.15.049	Масштаб: 1:10	Огноо: Rev0	
З.Е.И	Р.Намсрайсүрэн				
Тэргүүлэх инж.	А.Хатантуул	ТГ Шифр:	Зургийн дугаар: ГБ- 111	Хуудас: 289	
Шалгасан	А.Хатантуул				
Гүйцэтгэсэн	Х.Галхүү				

"Эрдэнэт үйлдвэр"ТӨҮГ ЗТХ

А.3

Тс16 1:10

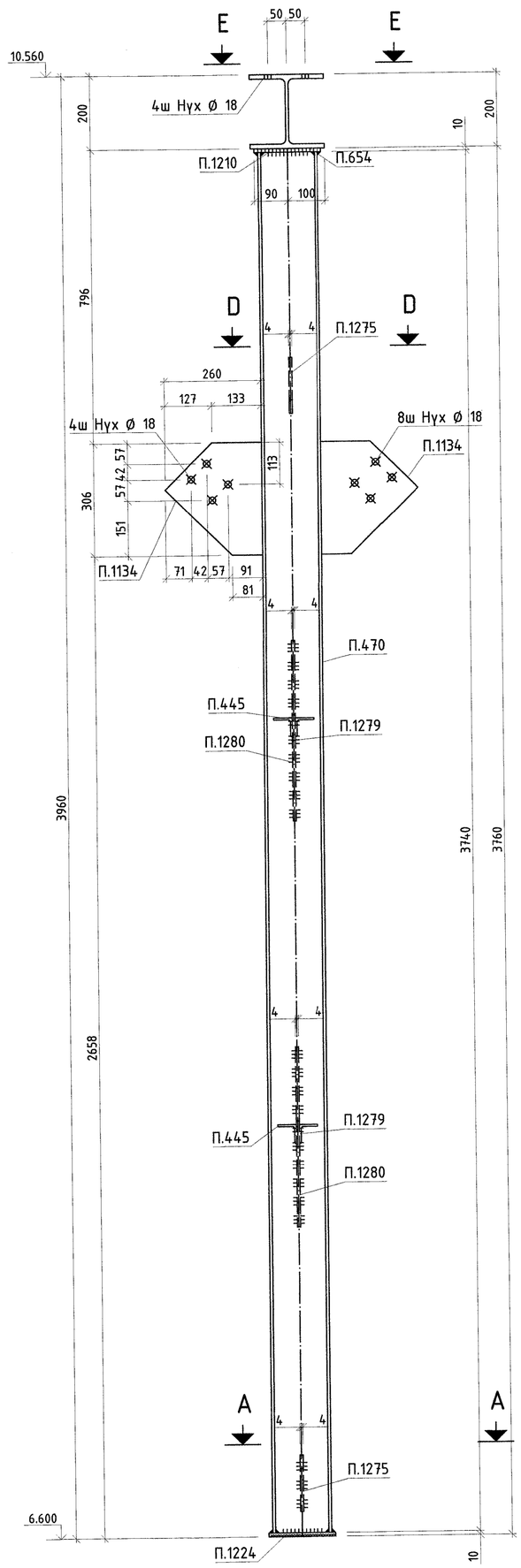

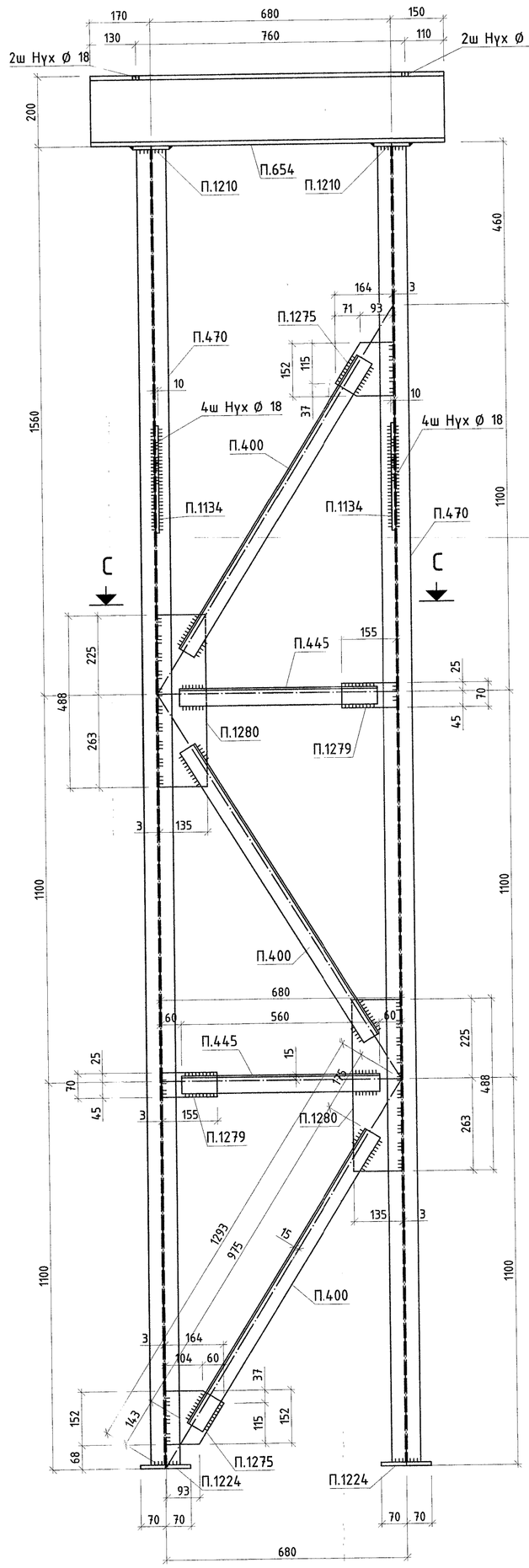

A - A

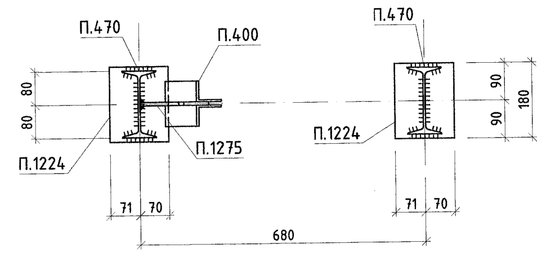

C - C

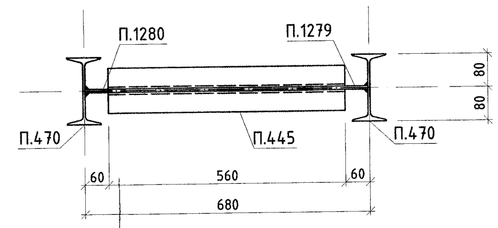

D - D

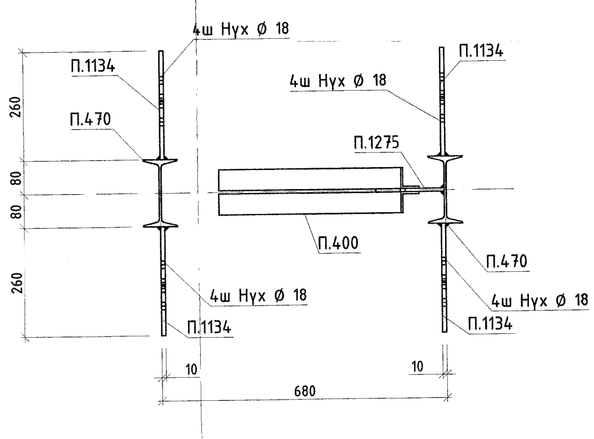

E - E

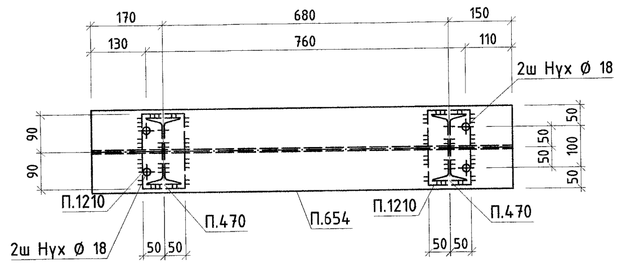

МАТЕРИАЛЫН ТҮҮВЭР

Д/Д	Огтлол	Урт, мм	Тоо, ш	Жин, кг Нэгж	Жин, кг Нийт	Материал
Тс16					233	
П.400	2xL50x5	975	3	7.3	22	С345
П.445	2xL50x5	560	2	4.2	8.4	С345
П.470	I16	3740	2	59.5	119	С345
П.654	I20К2	1000	1	49.9	49.8	С345
П.1134	PL 10x260.42	306	4	4.4	17.2	С245
П.1210	PL 10x101	180	2	1.4	2.9	С245
П.1224	PL 10x141	180	2	2	4	С245
П.1275	PL 8x151.61	164	2	1.2	2.5	С245
П.1279	PL 8x70	155	2	0.7	1.4	С245
П.1280	PL 8x95.78	488	2	2.9	5.9	С245

БЭЛТГЭЦ

Марк	Тоо, ш	Жин, кг Нэгж	Жин, кг Нийт
Тс16	1	232.97	232.97
Гангаасын жин /0.01			0
Нийт			232.97

ГАНГИЙН СОНГОЛТ

Огтлол	Жин, кг	Үндэслэл
I16	118.98	
I20К2	49.78	
PL 10	24.02	
PL 8	9.7	
Нийт	202.48	

1. Ерөнхий өгөгдлийг ГБ1 хуудаснаас үз.
2. Ган хийцийн угсралтын схемийг ГБ2-ГБ24 хуудаснаас үз.
3. Угсралтын үеийн гагнаасыг Э42 маркийн электродоор хийнэ. Электродийн ГОСТ 9467-75.
4. Гагнаасын өндөр h=6мм.

"Эрдэнэт үйлдвэр"ТӨҮГ ЗТХ	"Эрдэнэт үйлдвэр" ТӨҮГ. Засвар механикийн завод Механик цехийн өргөтгөл				Ye шат: А.3
	Тс16				
Захирал	Д.Тамир	ЕГ Шифр: 21.15.043	Масштаб: 1:10	Огноо: Rev0	
З.Е.И	Т.Намсрайсүрэн				
Тэргүүлэх инж.	А.Хатантуул	ТГ Шифр:	Зургийн дугаар: ГБ- 112	Хуудас: 289	
Шалгасан	А.Хатантуул				
Гүйцэтгэсэн	Х.Галхүү				

11 А.1

Tc17 1:10

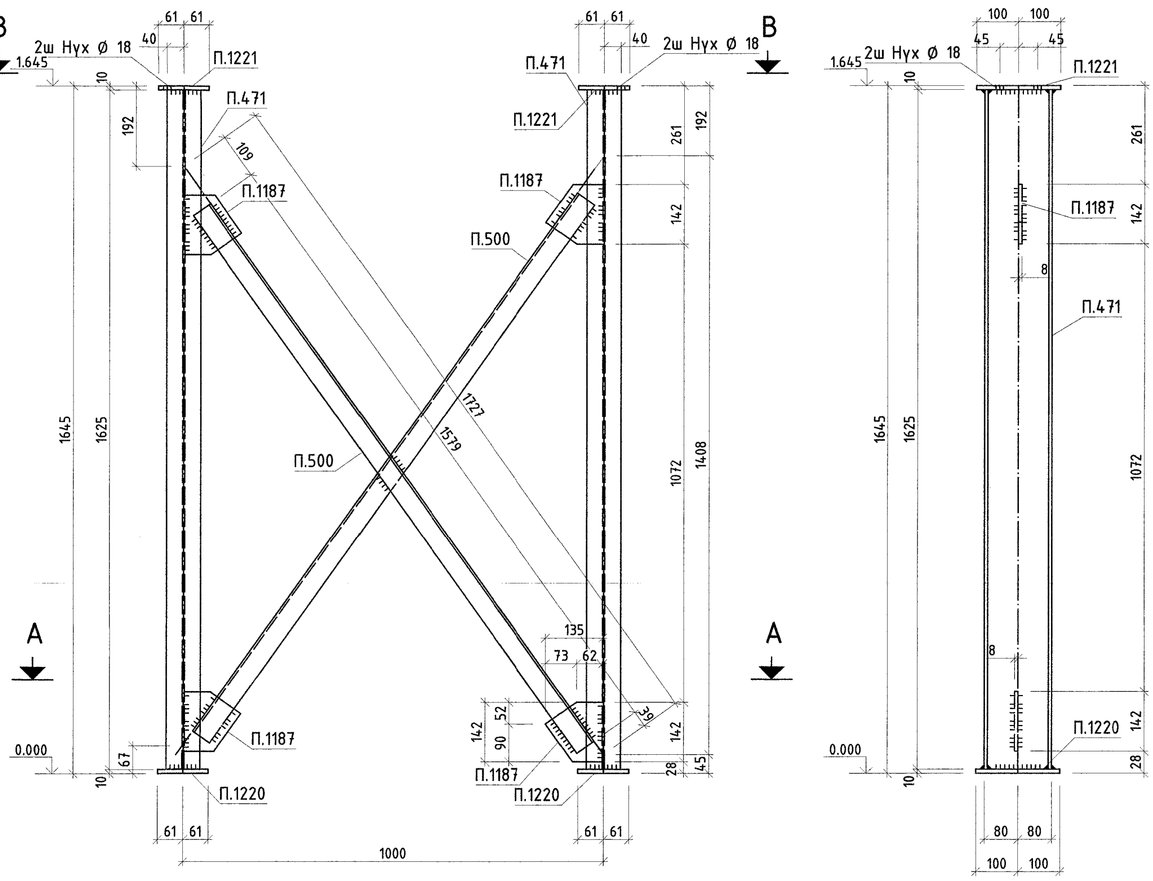

A - A

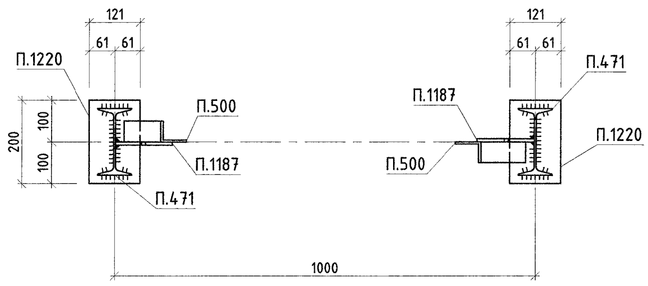

B - B

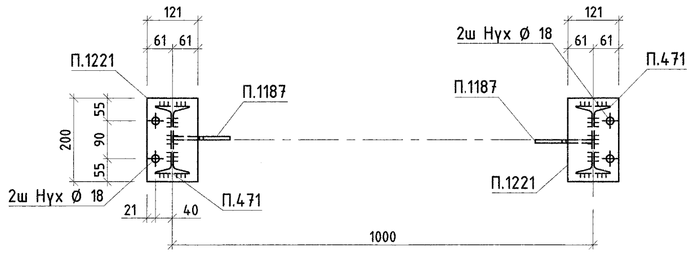

МАТЕРИАЛЫН ТҮҮВЭР

Д/Д	Огтлол	Урт, мм	Тоо, ш	Жин, кг Нэгж	Жин, кг Нийт	Материал
	Tc17				**74.7**	
П.471	I16	1625	2	25.8	51.7	C345
П.500	L50x5	1579	2	6	11.9	C345
П.1187	PL 8x134.98	142	4	0.9	3.6	C245
П.1220	PL 10x121	200	2	1.9	3.8	C245
П.1221	PL 10x121	200	2	1.9	3.7	C245

БЭЛТГЭЦ

Марк	Тоо, ш	Жин, кг Нэгж	Жин, кг Нийт
Tc17	1	74.74	74.74
Гангаасын жин /0.01			0
Нийт			74.74

ГАНГИЙН СОНГОЛТ

Огтлол	Жин, кг	Үндэслэл
I16	51.7	
L50x5	11.9	
PL 10	7.53	
PL 8	3.61	
Нийт	74.74	

"Эрдэнэт үйлдвэр" ТӨҮГ. Засвар механикийн завод
Механик цехийн өргөтгөл

Tc17

Ye шат: А.3

Захирал	Д.Тамир	ЕГ Шифр: 21.15.043	Масштаб: 1:10	Огноо: Rev0
З.Е.И	Т.Намсрайсүрэн			
Тэргүүлэх инж.	А.Хатантуул	ТГ Шифр:	Зургийн дугаар: ГБ- 113	Хуудас: 289
Шалгасан	А.Хатантуул			
Гүйцэтгэсэн	Х.Галхүү			

"Эрдэнэт үйлдвэр"ТӨҮГ ЭТХ

Тс18 1:10

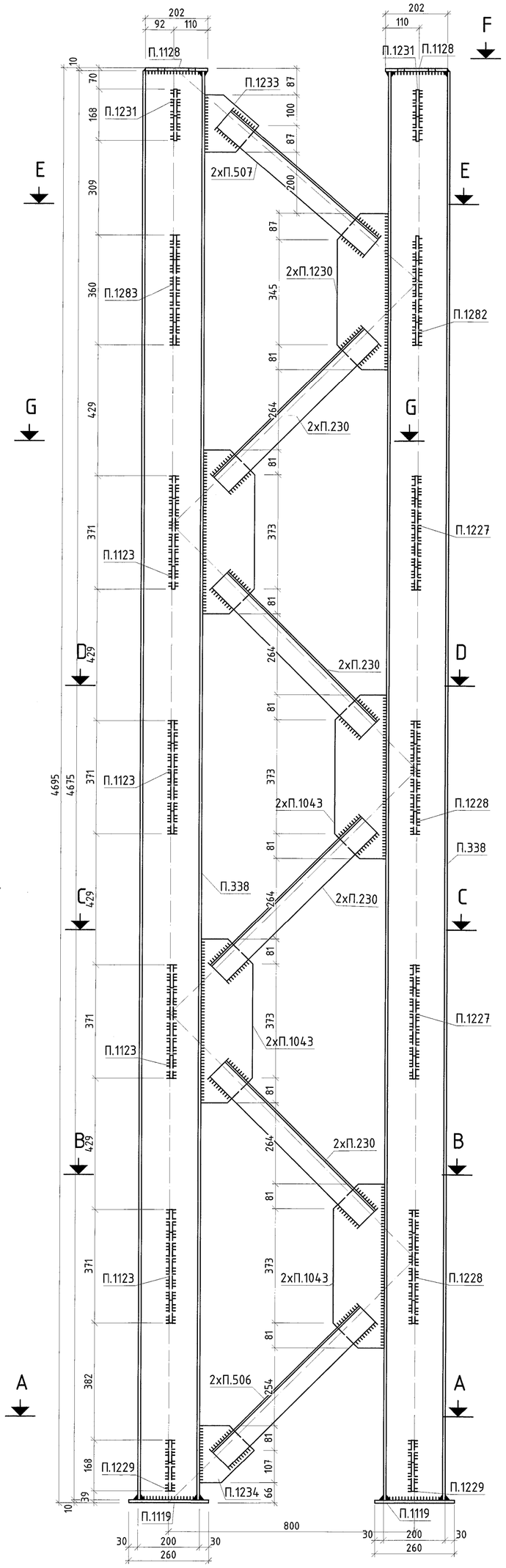

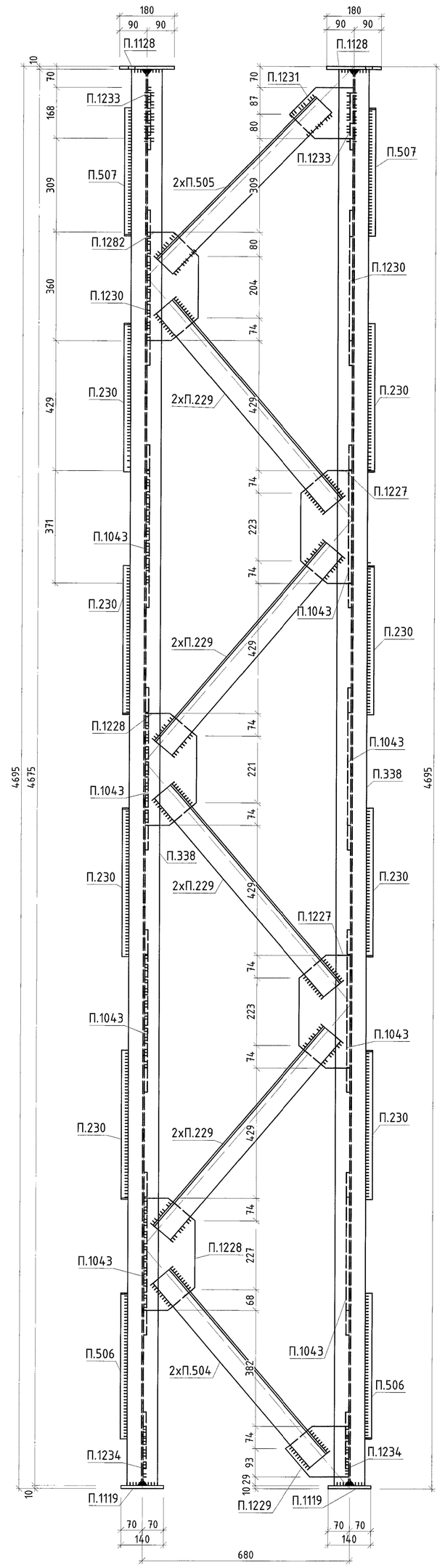

A – A

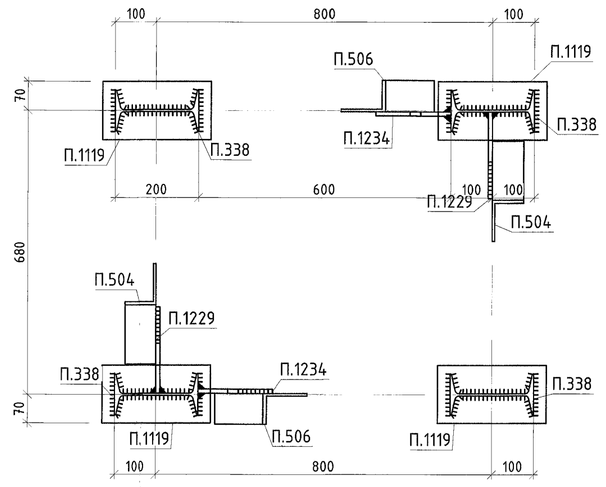

B – B

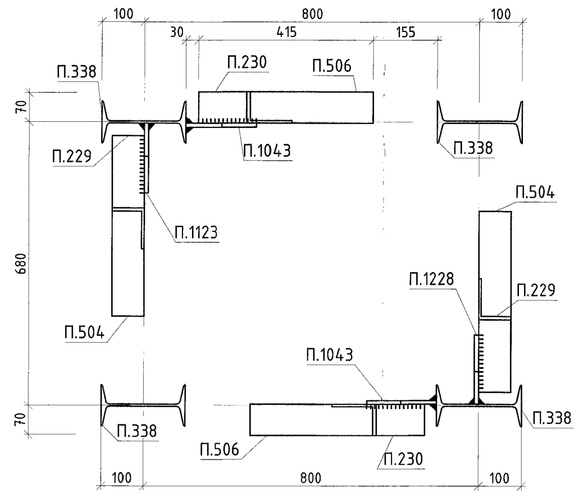

C – C

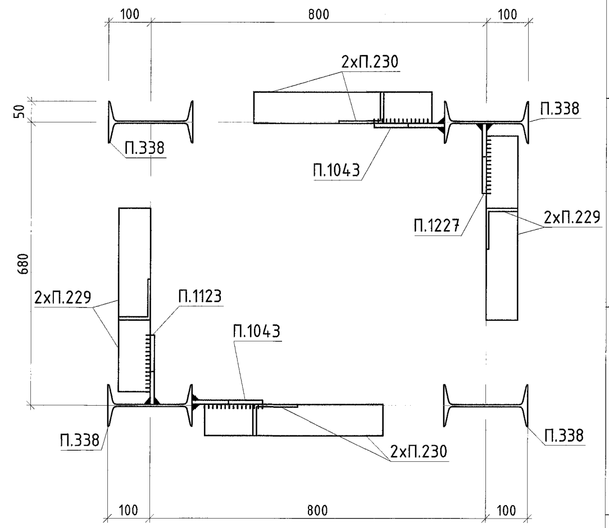

D – D

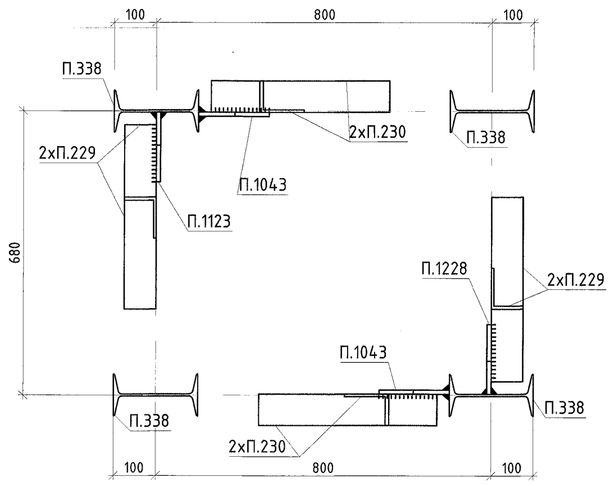

E – E

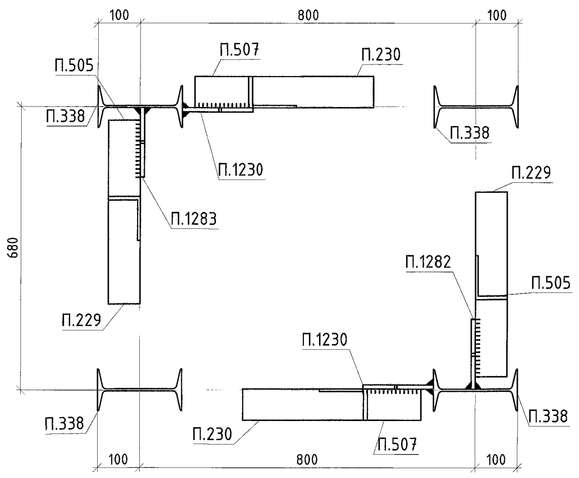

F – F

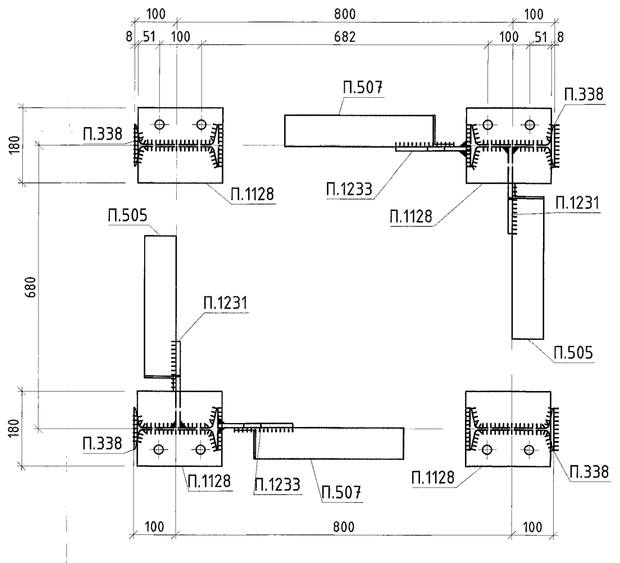

G – G

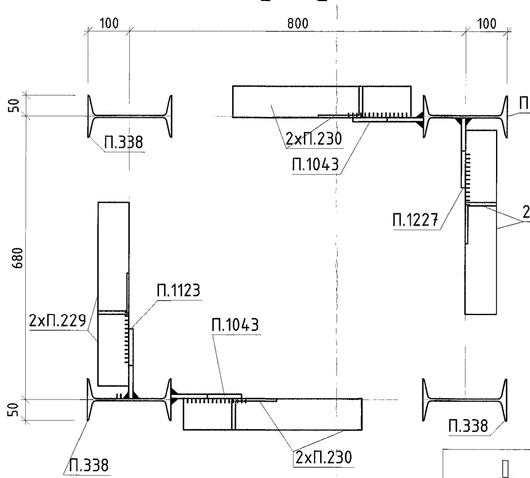

МАТЕРИАЛЫН ТУУВЭР

Д/Д	Огтлол	Урт, мм	Тоо, ш	Жин, кг Нэгж	Жин, кг Нийт	Материал
	Тс18				664.6	
П.229	L75x6	861	8	5.9	47.5	С345
П.230	L75x6	689	8	4.7	38	С345
П.338	I20	4675	4	98.2	392.8	С345
П.504	L75x6	799	2	5.5	11	С345
П.505	L75x6	745	2	5.1	10.3	С345
П.506	L75x6	675	2	4.6	9.3	С345
П.507	L75x6	637	2	4.4	8.8	С345
П.1043	PL 10x167.89	536	8	6.5	52.3	С245
П.1119	PL 10x140	260	4	2.9	11.4	С245
П.1123	PL 10x167.15	371	4	4.4	17.4	С245
П.1128	PL 10x180	202	4	2.9	11.2	С245
П.1227	PL 10x167.15	372	2	4.4	8.7	С245
П.1228	PL 10x167.15	370	2	4.3	8.7	С245
П.1229	PL 10x167.72	207	2	2.2	4.4	С245
П.1230	PL 10x167.89	513	2	6.2	12.5	С245
П.1231	PL 10x167.92	208	2	2.2	4.4	С245
П.1233	PL 10x177.79	187	2	1.9	3.8	С245
П.1234	PL 10x177.89	188	2	1.9	3.8	С245
П.1282	PL 10x167.84	359	1	4.2	4.2	С245
П.1283	PL 10x167.84	360	1	4.2	4.2	С245

БЭЛТГЭЦ

Марк	Тоо, ш	Жин, кг Нэгж	Жин, кг Нийт
Тс18	1	664.65	664.65
Гангаасын жин /0.01			0
Нийт			664.65

ГАНГИЙН СОНГОЛТ

Огтлол	Жин, кг	Үндэслэл
I20	392.82	8239-89
L75x6	124.78	8509-86
PL 10	147.06	19903-74
Нийт	664.65	

1. Ерөнхий өгөгдлийг ГБ1 хуудаснаас үз.
2. Ган хийцийн угсралтын схемийг ГБ2-ГБ25 хуудаснаас үз.
3. Угсралтын үеийн гагнаасыг 342 маркийн электродоор хийнэ. Электродийн ГОСТ 9467-75.
4. Гагнаасын өндөр h=6мм.
5. Тэмдэглэгээнээс бусад бүх нүх Ф22 мм

"Эрдэнэт үйлдвэр" ТӨҮГ. Засвар механикийн завод Механик цехийн өргөтгөл					Үе шат: А.3
Тс18					
Захирал	Д.Тамир	ЕГ Шифр: 21.15.049	Масштаб: 1:10		Огноо: Rev0
З.Е.И	Ц.Т.Намсрайсүрэн				
Тэрэгчлэх инж.	А.Хатантуул	ТГ Шифр:	Эдгээгийн дугаар: ГБ- 114		Хуудас: 289
Шалгасан	А.Хатантуул				
Гүйцэтгэсэн	Х.Галхүү				

"Эрдэнэт үйлдвэр" ТӨҮГ ЭТХ

Тс20 1:10

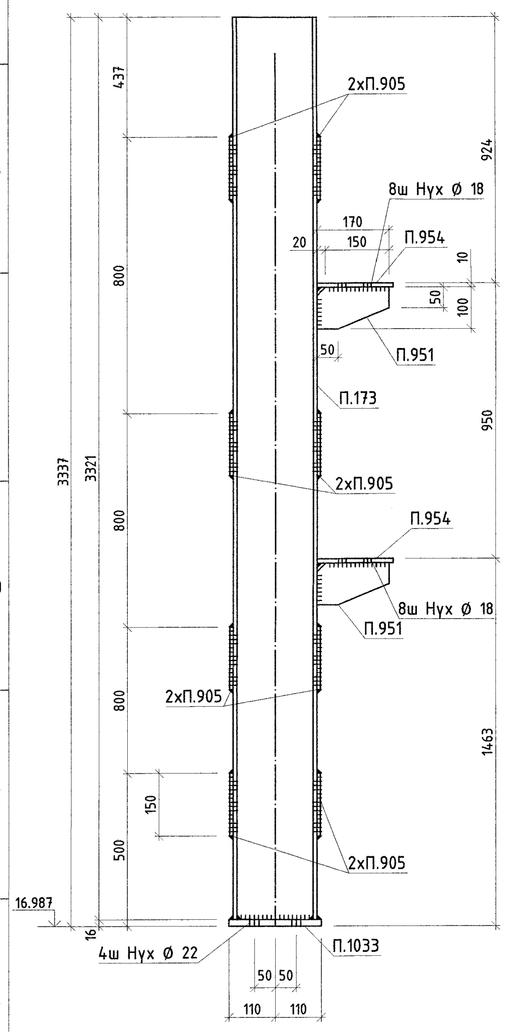

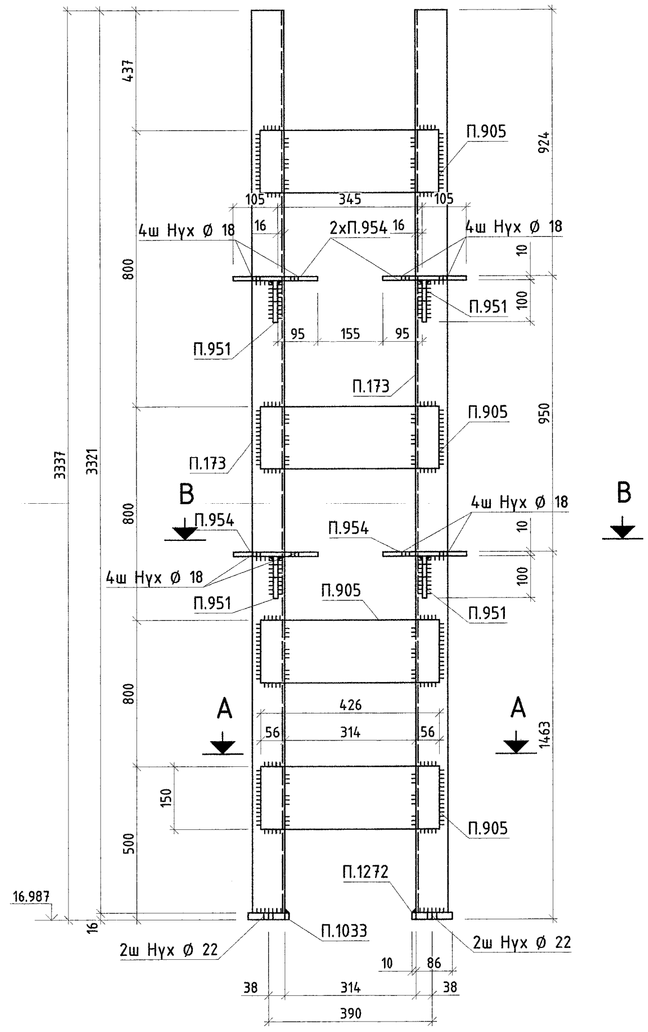

А – А

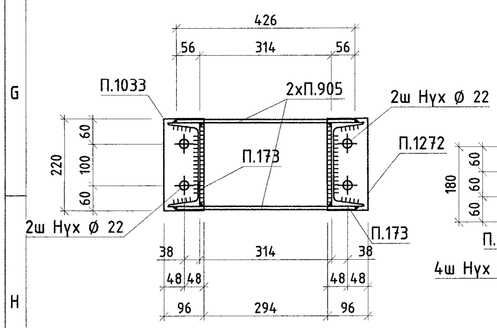

В – В

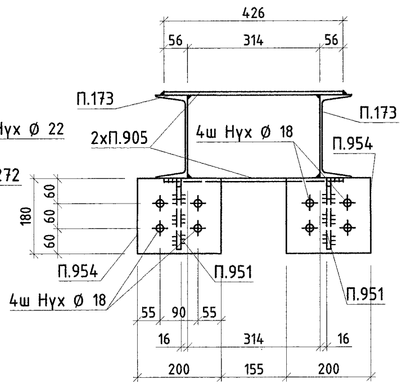

МАТЕРИАЛЫН ТҮҮВЭР

Д/Д	Огтлол	Урт, мм	Тоо, ш	Жин, кг Нэгж	Жин, кг Нийт	Материал
	Тс19				**46.9**	
П.652	I20	1955	1	41.1	41.1	С345
П.1281	PL 10x160	220	1	2.8	2.8	С245
П.1284	PL 10x180	220	1	3.1	3	С245
	Тс20				**174.8**	
П.173	U20	3321	2	61.1	122.2	С345
П.905	PL 8x150	426	8	4	32.1	С245
П.951	PL 10x100	170	4	1.1	4.3	С245
П.954	PL 10x180.2	200	4	2.8	11	С245
П.1033	PL 16x96	220	1	2.7	2.6	С345
П.1272	PL 16x96	220	1	2.7	2.6	С345

Тс19 1:10

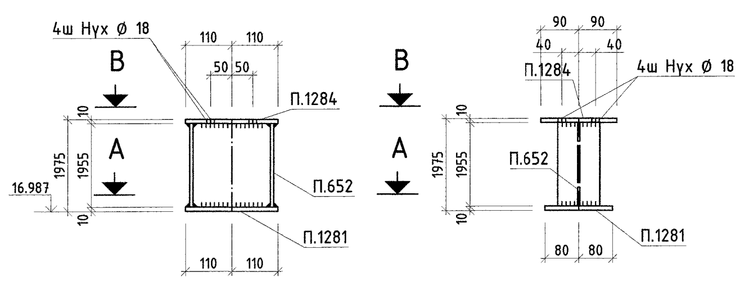

БЭЛТГЭЦ

Марк	Тоо, ш	Жин, кг Нэгж	Жин, кг Нийт
Тс19	1	46.87	46.87
Тс20	1	174.8	174.8
Гангаасын жин /0.01			0
Нийт			221.66

ГАНГИЙН СОНГОЛТ

Огтлол	Жин, кг	Үндэслэл
I20	41.07	
U20	122.22	
PL 10	21.17	
PL 16	2.57	
PL 8	32.07	
Нийт	219.1	

А – А

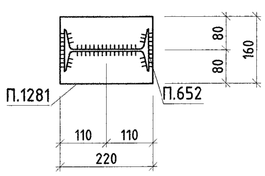

В – В

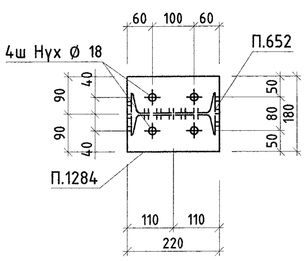

1. Ерөнхий өгөгдлийг ГБ1 хуудаснаас үз.
2. Ган хийцийн угсралтын схемийг ГБ2-ГБ24 хуудаснаас үз.
3. Угсралтын үеийн гагнаасыг Э42 маркийн электродоор хийнэ. Электродийн ГОСТ 9467-75.
4. Гагнаасын өндөр h=6мм.

"Эрдэнэт үйлдвэр"ТӨҮГ ЗТХ	"Эрдэнэт үйлдвэр" ТӨҮГ. Засвар механикийн завод Механик цехийн өргөтгөл				Ye шат: А.3
	Тс19,Тс20				Огноо: Rev0
Захирал	Д.Тамир	ЕГ Шифр: 21.15.043	Масштаб: 1:10		
З.Е.И	Т.Намсрайсүрэн				
Тэргүүлэх инж	А.Хатантуул	ТГ Шифр:	Зургийн дугаар: ГБ- 115	Хуудас: 089	
Шалгасан	А.Хатантуул				
Гүйцэтгэсэн	Х.Галхүү				

1 2 3 4 5 6 7 8 A.2

Tc21 1:10

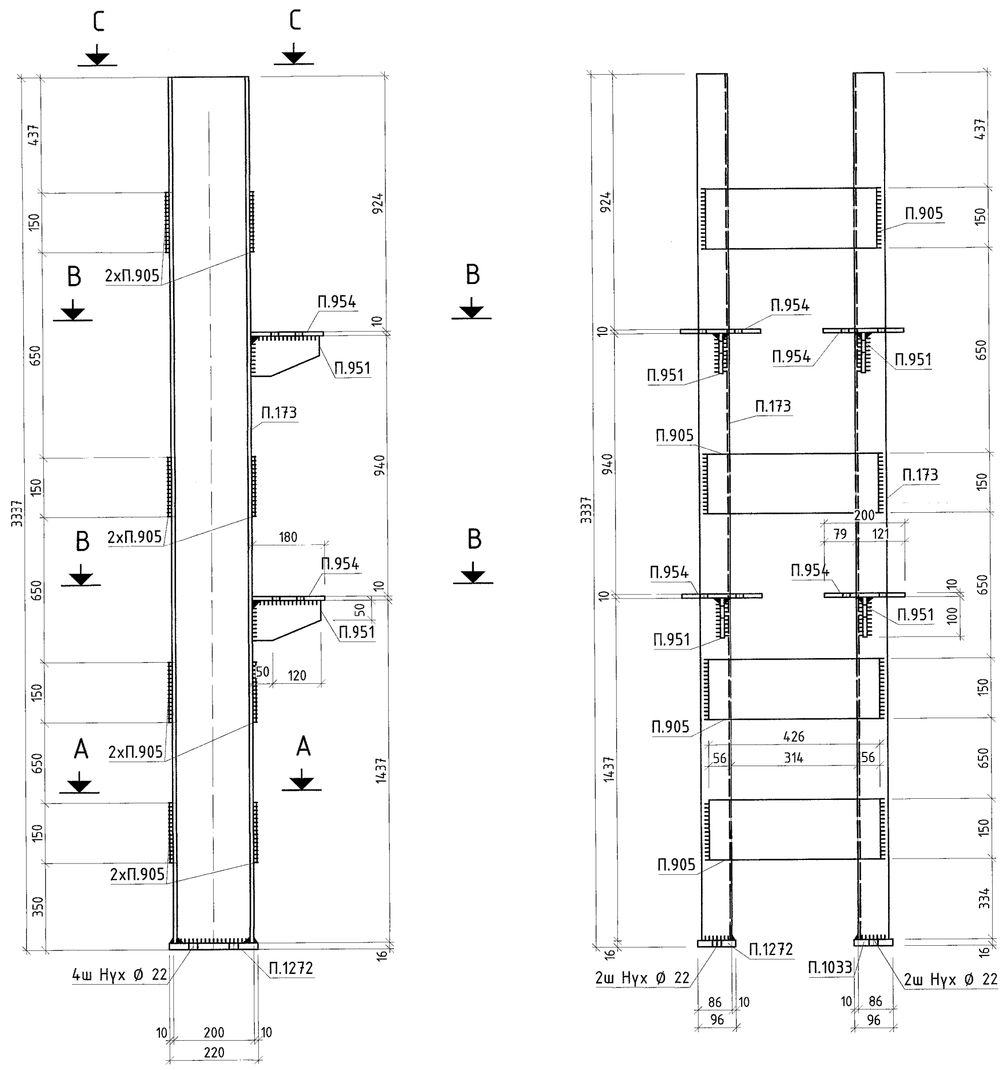

А - А

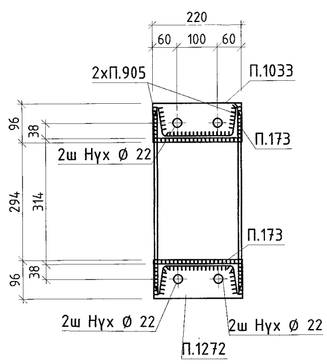

В - В

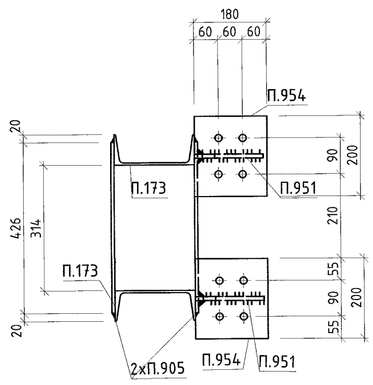

С - С

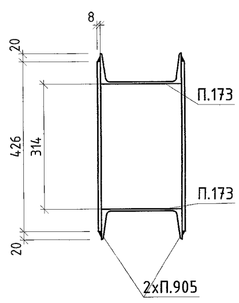

МАТЕРИАЛЫН ТУУВЭР

Д/Д	Огтлол	Урт, мм	Тоо, ш	Жин, кг Нэгж	Жин, кг Нийт	Материал
	Tc21				174.8	
П.173	U20	3321	2	61.1	122.2	C345
П.905	PL 8x150	426	8	4	32.1	C245
П.951	PL 10x100	170	4	1.1	4.3	C245
П.954	PL 10x180.2	200	4	2.8	11	C245
П.1033	PL 16x96	220	1	2.7	2.6	C345
П.1272	PL 16x96	220	1	2.7	2.6	C345

БЭЛТГЭЦ

Марк	Тоо, ш	Жин, кг Нэгж	Жин, кг Нийт
Tc21	1	174.8	174.8
Гангаасын жин /0.01			0
Нийт			174.8

ГАНГИЙН СОНГОЛТ

Огтлол	Жин, кг	Үндэслэл
U20	122.22	8240-83
PL 10	15.37	19903-74
PL 16	5.2	19903-74
PL 8	32.07	19903-74
Нийт	174.8	

1. Ерөнхий өгөгдлийг ГБ1 хуудаснаас үз.
2. Ган хийцийн үзсралтын схемийг ГБ2-ГБ25 хуудаснаас үз.
3. Үзсралтын үеийн гагнаасыг Э42 маркийн электродоор хийнэ. Электродийн ГОСТ 9467-75.
4. Гагнаасын өндөр h=6мм.
5. Тэмдэглэсэнээс бусад бүх нүх Ø18 мм

"Эрдэнэт үйлдвэр" ТӨҮГ. Засвар механикийн завод Механик цехийн өргөтгөл					
"Эрдэнэт үйлдвэр"ТӨҮГ ЗТХ	Tc21				Үе шат: А.3
Захирал	Д.Тамир	ЕГ Шифр: 21.15.049	Масштаб: 1:10	Огноо: Rev0	
З.Е.И	Т.Намсрайсүрэн				
Тэргүүлэх инж	А.Хатантуул	ТГ Шифр:	Зургийн дугаар: ГБ- 116	Хуудас: 89	
Шалгасан	А.Хатантуул				
Гүйцэтгэсэн	Х.Галхүү				

А.1

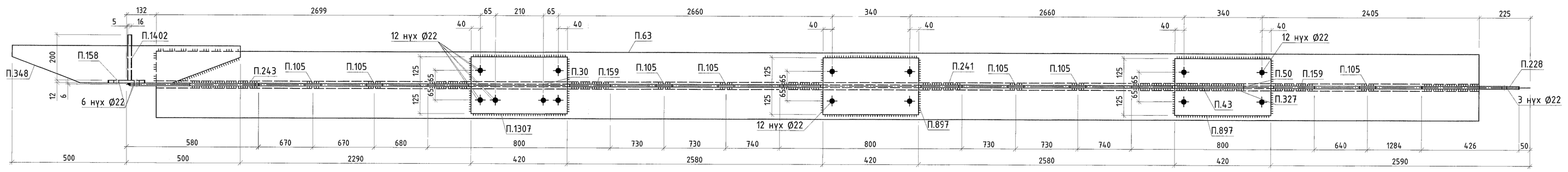

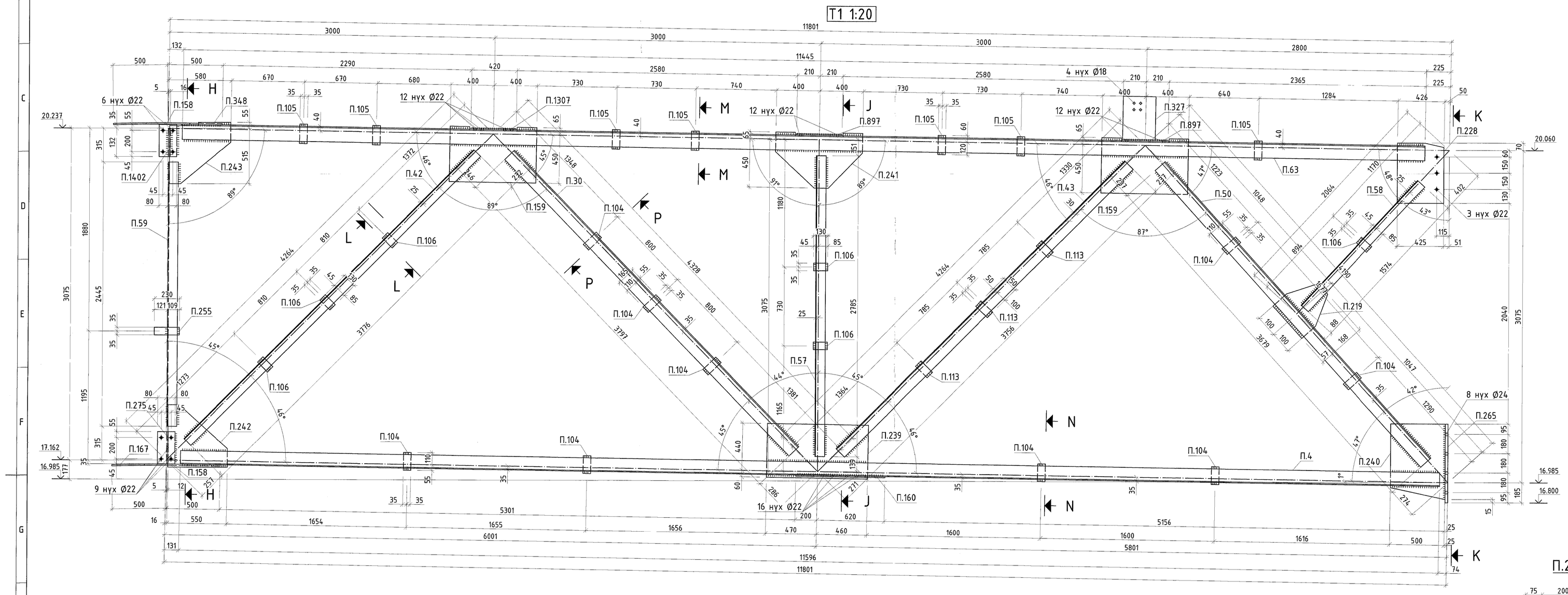

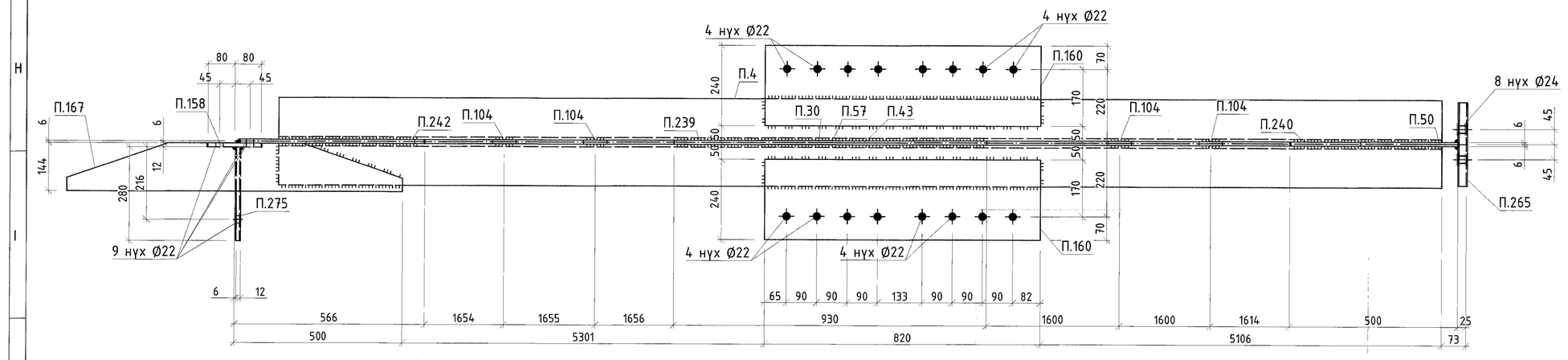

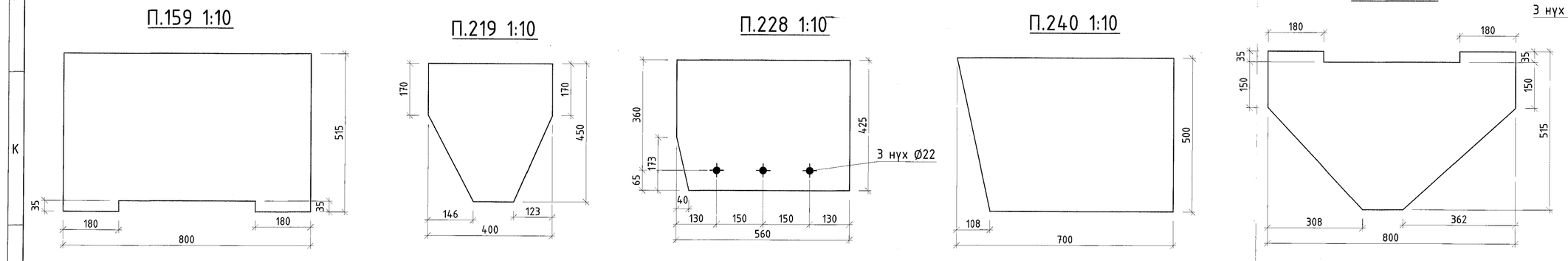

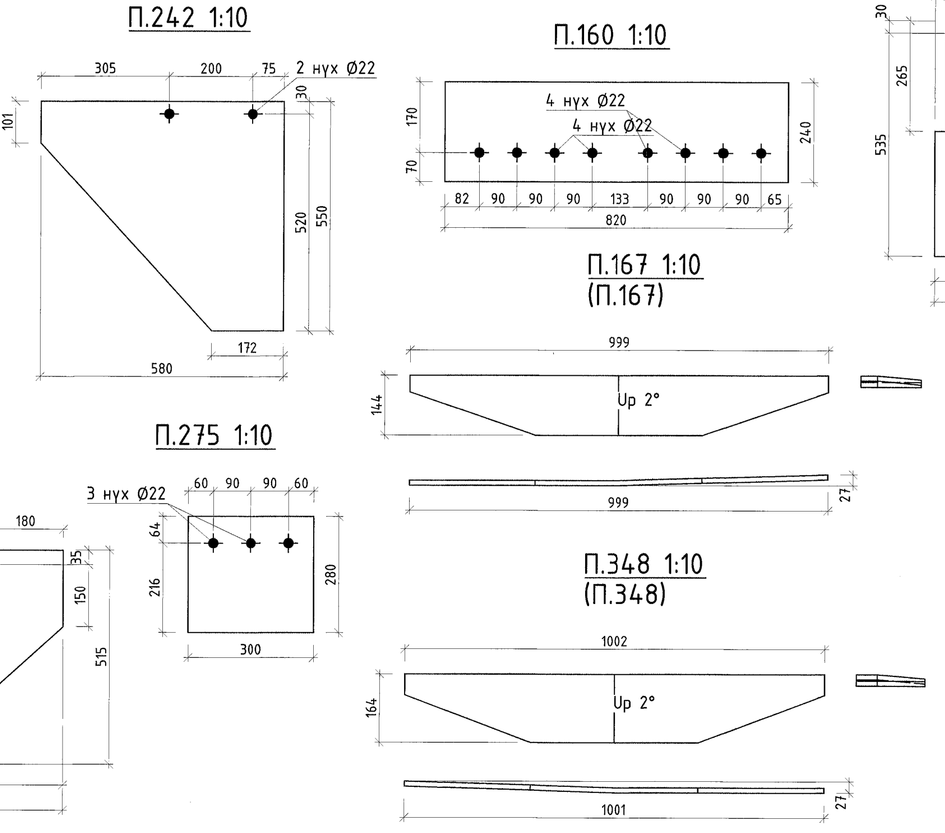

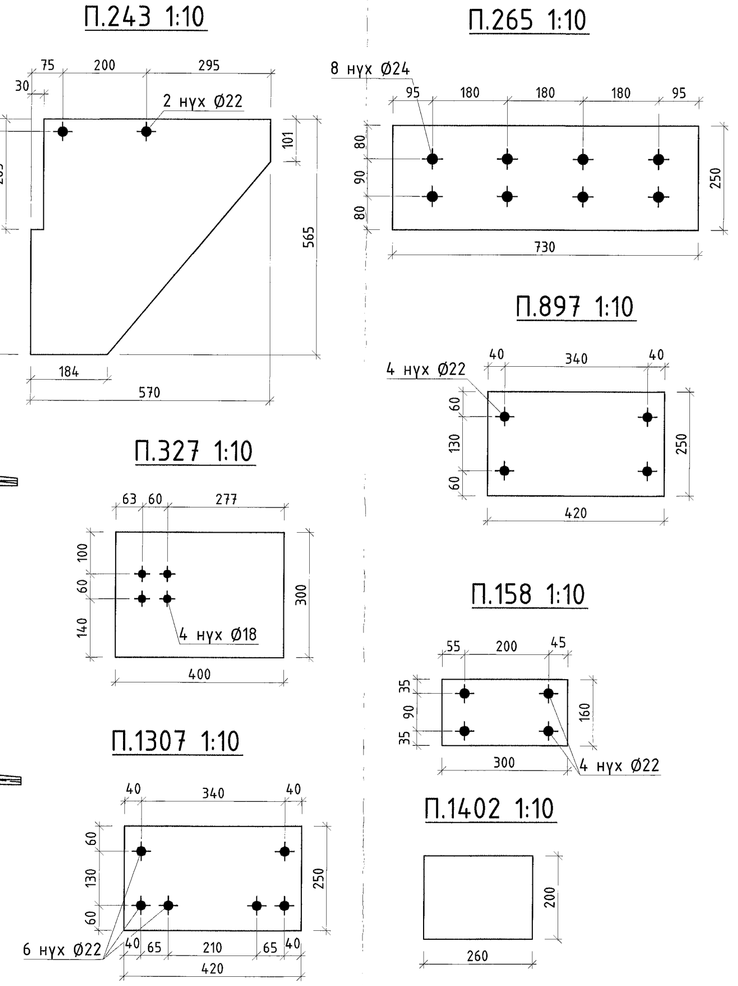

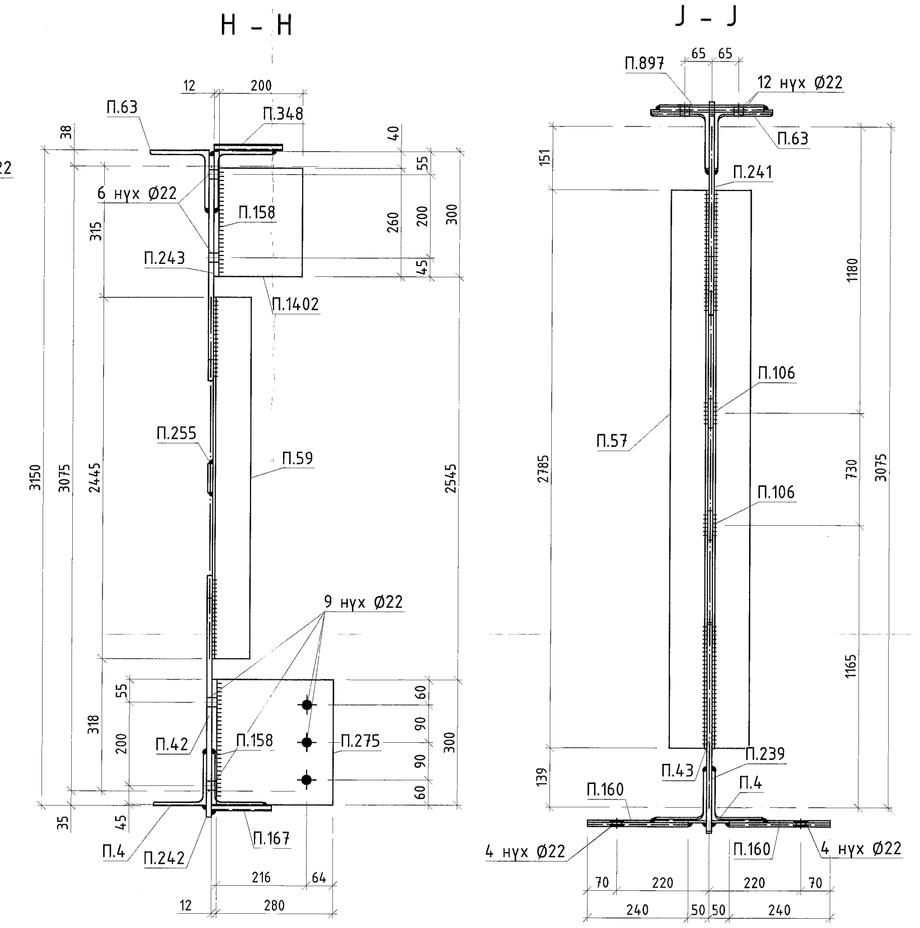

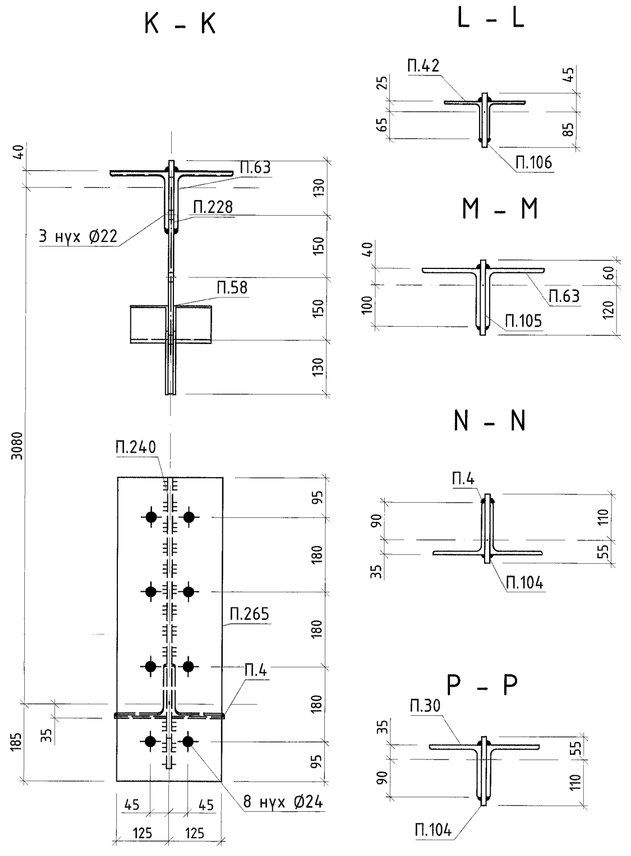

МАТЕРИАЛЫН ТУЗВЭР

Д/Д	Огтлол	Урт, мм	Тоо, ш	Жин, кг Нэгж	Жин, кг Нийт	Материал
	T1				1813.4	
П.4	2xL125x8	11596	1	358.6	358.5	C355
П.30	2xL125x10	3797	1	145	145	C355
П.42	2xL90x6	3776	1	62.9	62.9	C355
П.43	2xL110x7	3756	1	89.3	89.3	C355
П.50	2xL125x10	3679	1	140.6	140.6	C355
П.57	2xL90x6	2785	1	46.4	46.4	C355
П.58	2xL90x6	1574	1	26.2	26.2	C355
П.59	L90x6	2445	1	20.4	20.4	C355
П.63	2xL140x10	11445	1	491	490.6	C355
П.104	PL 12x70	165	9	1.1	9.8	C355
П.105	PL 12x70	180	7	1.2	8.3	C355
П.106	PL 12x70	130	6	0.9	5.1	C355
П.113	PL 12x70	150	3	1	3	C355
П.158	PL 12x160	300	2	4.5	8.8	C355
П.159	PL 12x515	800	2	38.8	74.7	C355
П.160	PL 10x240	820	2	15.4	30.5	C355
П.167	PL 12x144	999	1	10.6	10.6	C355
П.219	PL 12x400	450	1	13.4	13.4	C355
П.228	PL 12x425	560	1	22.1	22	C355
П.239	PL 12x500	930	1	43.8	43.8	C355
П.240	PL 12x500	700	1	30.4	30.4	C355
П.241	PL 12x515	800	1	28.4	26.9	C355
П.242	PL 12x550	580	1	21.4	21.4	C355
П.243	PL 12x565	570	1	21.5	21.1	C355
П.255	PL 12x70	230	1	1.5	1.5	C355
П.265	PL 25x250	730	1	35.8	35.2	C355
П.275	PL 12x280	300	1	7.9	7.8	C355
П.327	PL 12x300	400	1	11.3	11.2	C355
П.348	PL 12x164	1002	1	12.3	12.3	C355
П.897	PL 12x250	420	2	9.9	19.5	C355
П.1307	PL 12x250	420	1	9.9	9.7	C355
П.1402	PL 16x200	260	1	6.5	6.5	C355

БЭЛТГЭЦ

Марк	Тоо, ш	Жин, кг Нэгж	Жин, кг Нийт
T1	2	1813.45	3626.89
Гангаасын жин /0.01			0
Нийт			3626.89

ГАНГИЙН СОНГОЛТ

Огтлол	Жин, кг	Үндэслэл
2xL140x10	981.2	ГОСТ 8509-89
2xL125x10	571.2	ГОСТ 8509-89
2xL125x8	717.0	ГОСТ 8509-89
2xL110x7	178.6	ГОСТ 8509-89
2x90x6	269.0	ГОСТ 8509-89
L90x6	40.74	ГОСТ 8509-89
PL 10	60.94	ГОСТ 19903-2015
PL 12	722.74	ГОСТ 19903-2015
PL 16	13.06	ГОСТ 19903-2015
PL 25	70.35	ГОСТ 19903-2015
Нийт	3626.89	

1. Ерөнхий өөгдлийг ГБ1 хуудаснаас үз.
2. Ган хийцийн үсгэлтэн схемийг ГБ2-ГБ24 хуудаснаас үз.
3. Үсгэлтэн чөлөөн агаарласан 342 маркийн электродоор хийнэ. Электродийн ГОСТ 9467-75.
4. Гагнаасын өндөр h=6мм.

"Эрдэнэт үйлдвэр" ТӨҮГ. Засвар механикийн завод
Механик цехийн ерөнхий

Эрдэнэт үйлдвэр ТӨҮГ ЗТХ	Захирал		Д.Тамир	ЕГ Шифр:	Масштаб: 1:10,1:20
	ЗЕИ		Ж.Намрэйсүрэн	21.15.049	
	Гүүрчлэгч инж.		А.Хатанбуян		
	Шалгасан		А.Хатанбуян	ТГ Шифр:	Эрдэнэт дугаар: ГБ- 117
	Гүйцэтгэсэн		Х.Галсан		

T1

Уе шат: А.3

Огноо: Rev0

Хуудас: 239

А.1

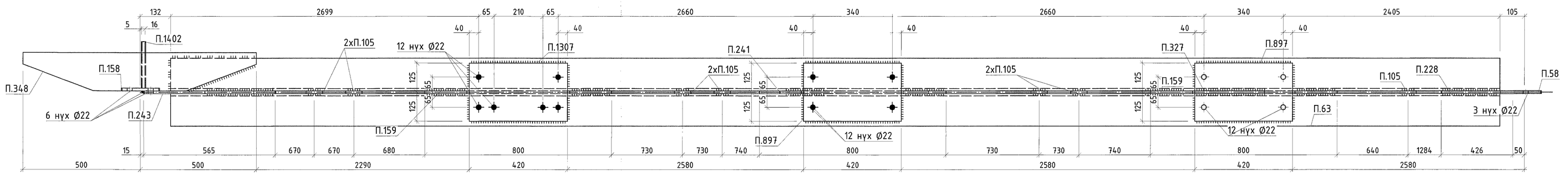

Т2 1:20

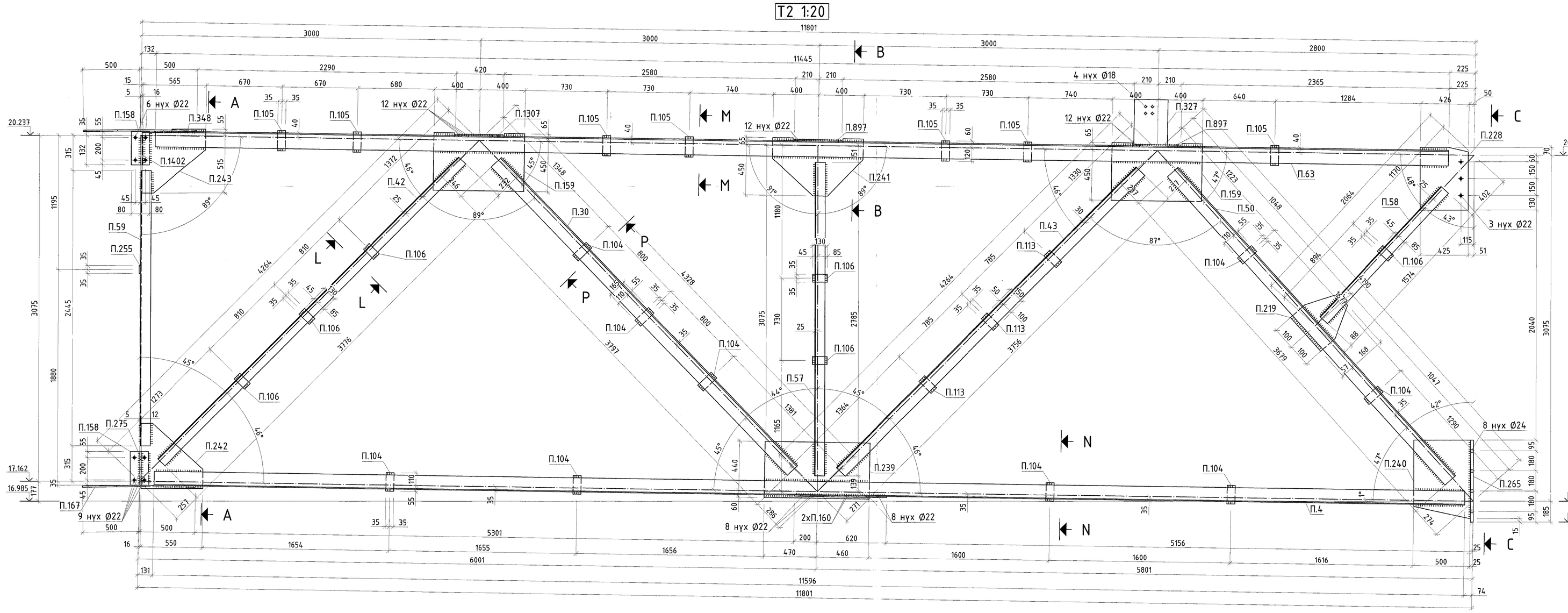

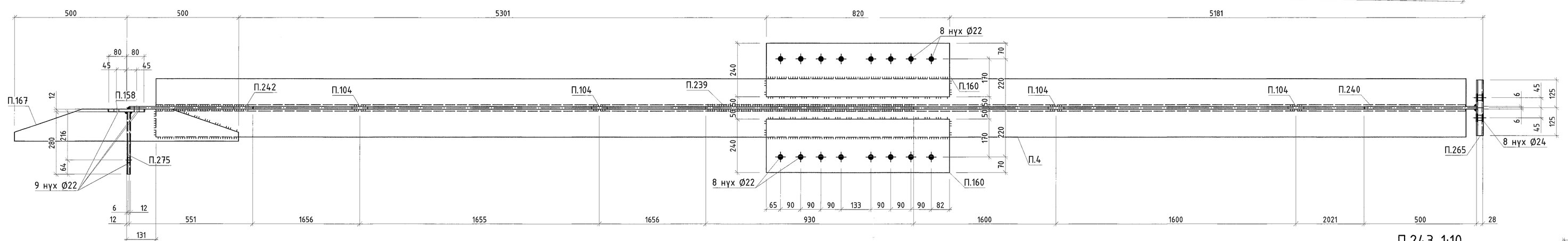

А – А

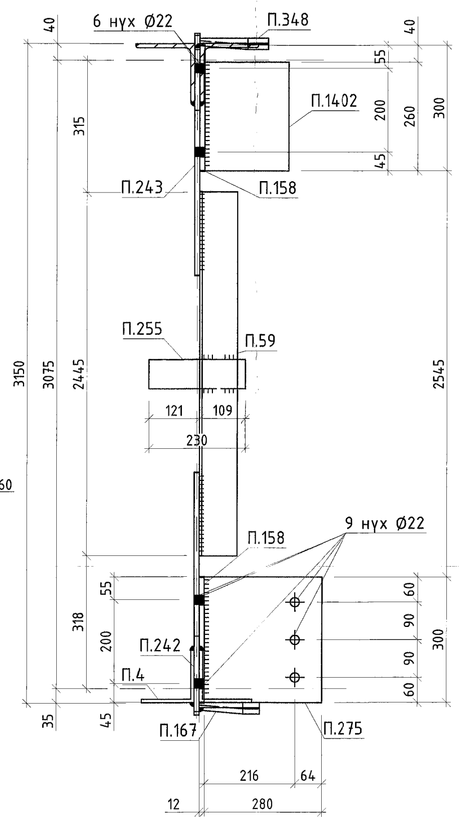

В – В

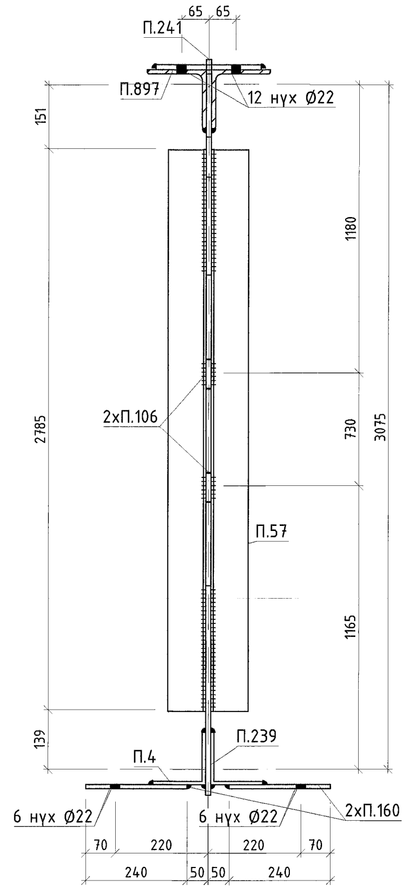

С – С

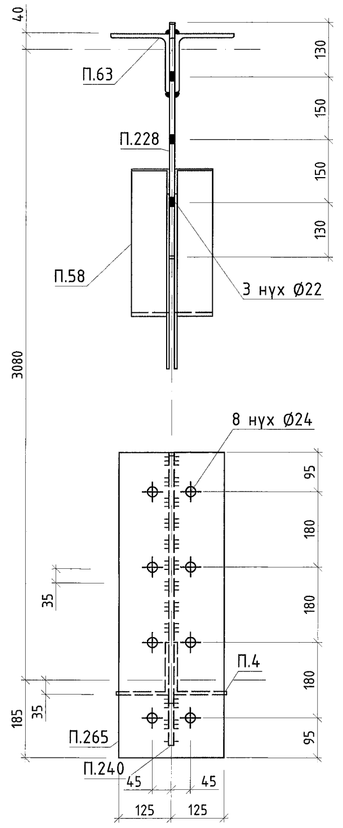

L – L

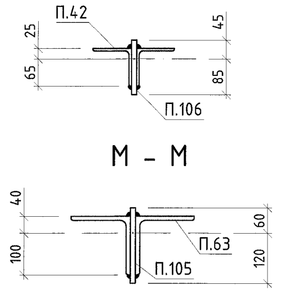

М – М

N – N

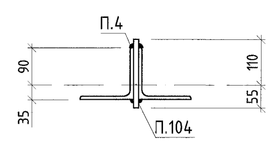

Р – Р

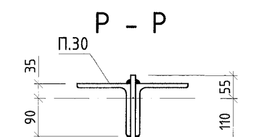

П.160 1:10

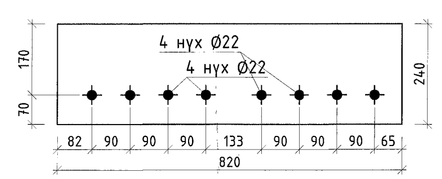

П.265 1:10

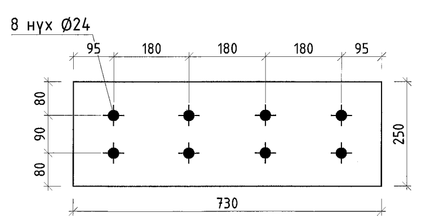

П.167 1:10
(П.167)

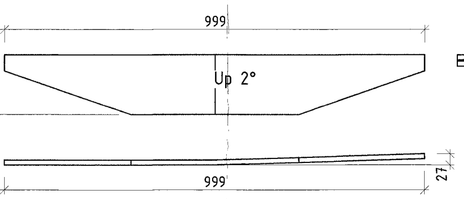

П.348 1:10
(П.348)

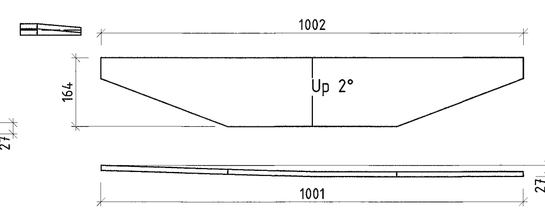

П.897 1:10

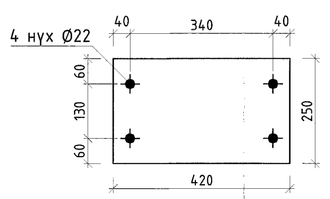

П.158 1:10

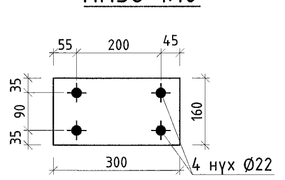

П.1402 1:10

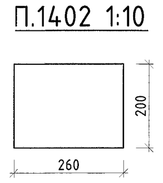

П.327 1:10

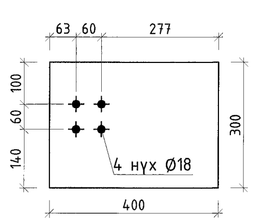

П.1307 1:10

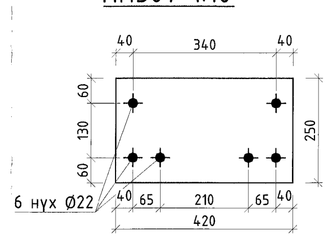

П.275 1:10

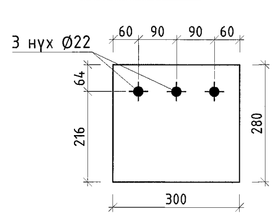

П.159 1:10

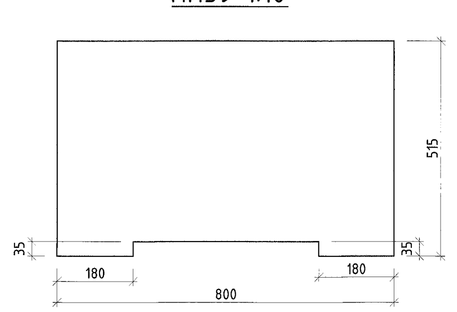

П.219 1:10

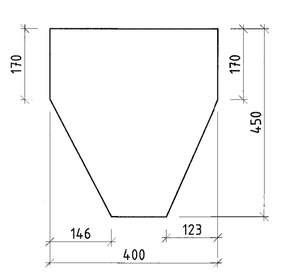

П.228 1:10

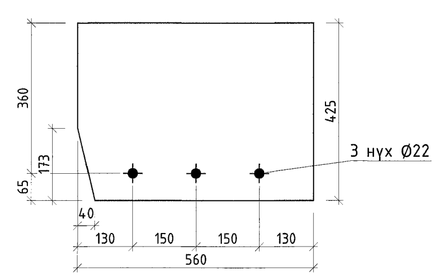

П.240 1:10

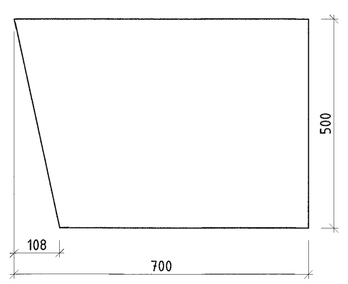

П.241 1:10

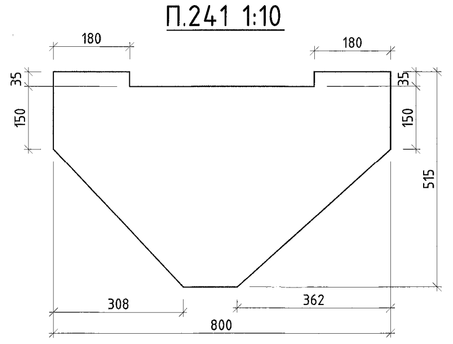

П.242 1:10

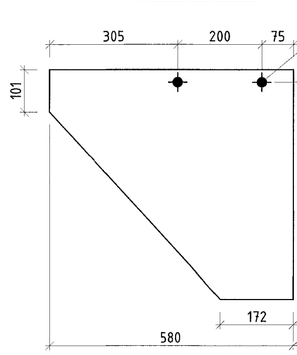

П.243 1:10

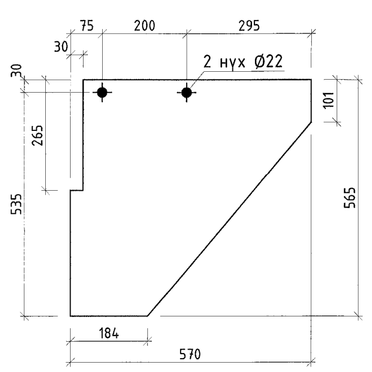

МАТЕРИАЛЫН ТҮҮВЭР

Д/Д	Огтлол	Урт, мм	Тоо, ш	Жин, кг Нэгж	Жин, кг Нийт	Материал
Т2					1813.4	
П.4	2xL125x8	11596	1	358.6	358.5	C355
П.30	2xL125x10	3797	1	14.5	14.5	C355
П.42	2xL90x6	3776	1	62.9	62.9	C355
П.43	2xL110x7	3756	1	89.3	89.3	C355
П.50	2xL125x10	3679	1	140.6	140.6	C355
П.57	2xL90x6	2785	1	46.4	46.4	C355
П.58	2xL90x6	1574	1	26.2	26.2	C355
П.59	L90x6	2445	1	20.4	20.4	C355
П.63	2xL140x10	11445	1	491	490.6	C355
П.104	PL 12x70	165	9	1.1	9.8	C355
П.105	PL 12x70	180	7	1.2	8.3	C355
П.106	PL 12x70	130	6	0.9	5.1	C355
П.113	PL 12x70	150	3	1	3	C355
П.158	PL 12x160	300	2	4.5	8.8	C355
П.159	PL 12x515	800	2	38.8	74.7	C355
П.160	PL 10x240	820	2	15.4	30.5	C355
П.167	PL 12x144	999	1	10.6	10.6	C355
П.219	PL 12x400	450	1	13.4	13.4	C355
П.228	PL 12x425	560	1	22.1	22	C355
П.239	PL 12x500	930	1	43.8	43.8	C355
П.240	PL 12x500	700	1	30.4	30.4	C355
П.241	PL 12x515	800	1	28.4	26.9	C355
П.242	PL 12x550	580	1	21.4	21.4	C355
П.243	PL 12x565	570	1	21.5	21.1	C355
П.255	PL 12x70	230	1	1.5	1.5	C355
П.265	PL 25x250	730	1	35.8	35.2	C355
П.275	PL 12x280	300	1	7.9	7.8	C355
П.327	PL 12x300	400	1	11.3	11.2	C355
П.348	PL 12x164	1002	1	12.3	12.3	C355
П.897	PL 12x250	420	2	9.9	19.5	C355
П.1307	PL 12x250	420	1	9.9	9.7	C355
П.1402	PL 16x200	260	1	6.5	6.5	C355

БЭЛТГЭЦ

Марк	Тоо, ш	Жин, кг Нэгж	Жин, кг Нийт
Т2	2	1813.45	3626.89
Ганзгаасын жин /0.01			0
Нийт			3626.89

ГАНГИЙН СОНГОЛТ

Огтлол	Жин, кг	Үндэслэл
2xL140x10	981.2	ГОСТ 8509-89
2xL125x10	571.2	ГОСТ 8509-89
2xL125x8	717.0	ГОСТ 8509-89
2xL110x7	178.6	ГОСТ 8509-89
2x90x6	269.0	ГОСТ 8509-89
L90x6	40.74	ГОСТ 8509-89
PL 10	60.94	ГОСТ 19903-2015
PL 12	722.74	ГОСТ 19903-2015
PL 16	13.06	ГОСТ 19903-2015
PL 25	70.35	ГОСТ 19903-2015
Нийт	3626.89	

1. Ерөнхий өгөгдлийг ГБ1 хуудаснаас уз.
2. Ган хийцийн цэсрэлтийн схемийг ГБ2-ГБ24 хуудаснаас уз.
3. Угсралтын үеийн гаднаасыг 342 маркийн электродоор хийнэ. Электродийн ГОСТ 9467-75.
4. Гаднаасын өнгөр h=6мм.

"Эрдэнэт үйлдвэр" ТӨҮГ. Засвар механикийн завод
Механик цехийн ерөнхий

П.255,Т2

Захирал	Д.Тамир	ГГ Шифр	Масштаб	Уе шат	А3
ЗЕИ	Г.Наранбаяр		1:10,1:20	Огноо	
Тэргүүлэх инж	А.Хаданбуян	ТГ Шифр		21.15.049	Rev0
Шалгасан	А.Хаданбуян	Эрдэнэт дугаар		Хуудас	
Гүйцэтгэсэн	Х.Галкуу	ГБ- 118		089	

"Эрдэнэт үйлдвэр" ТӨҮГ
ЗТХ

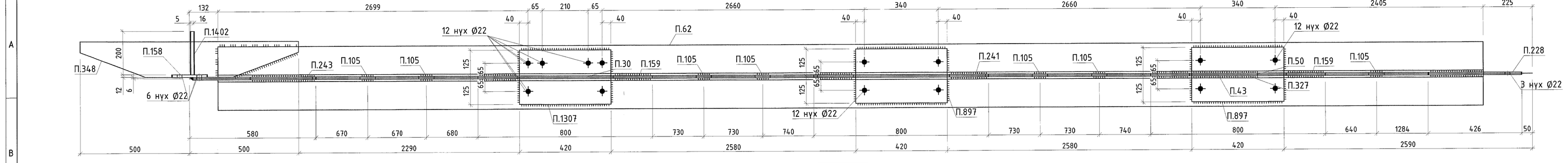

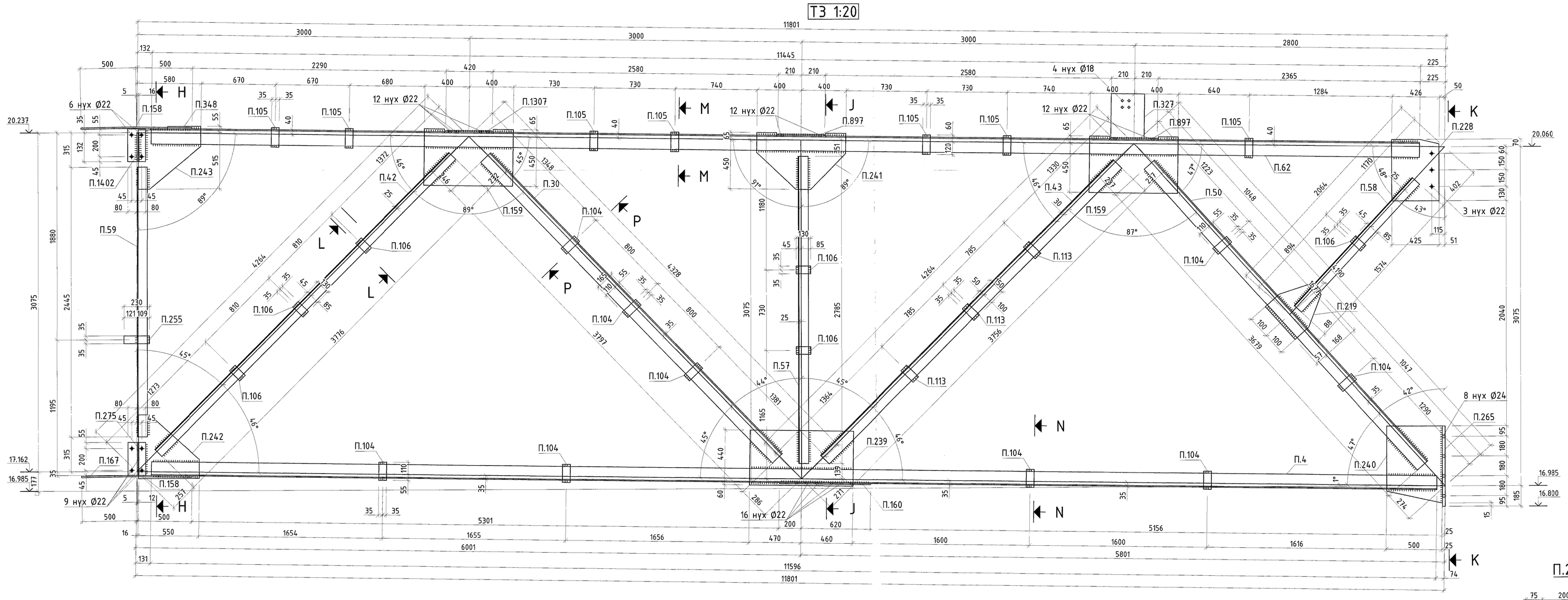

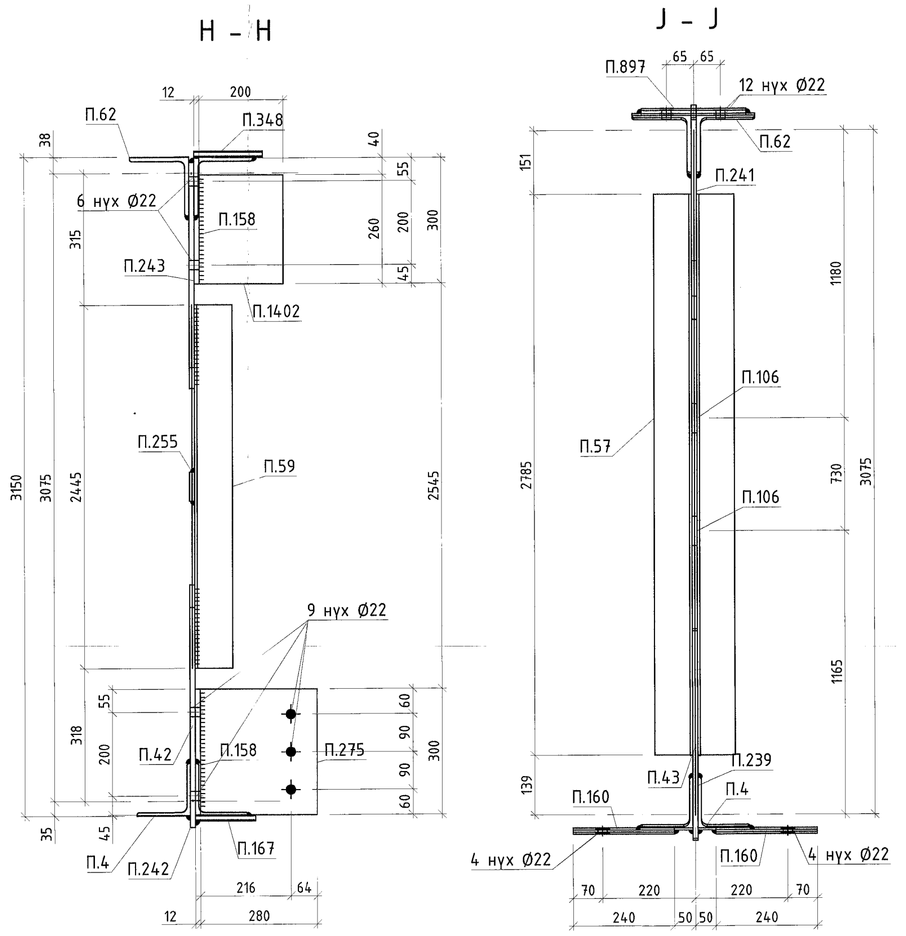

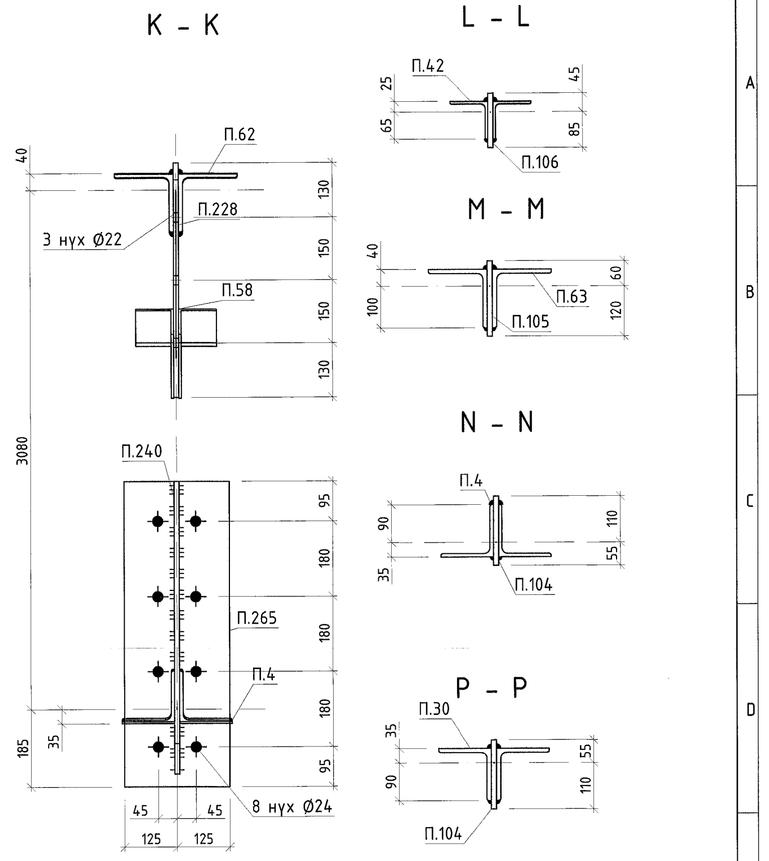

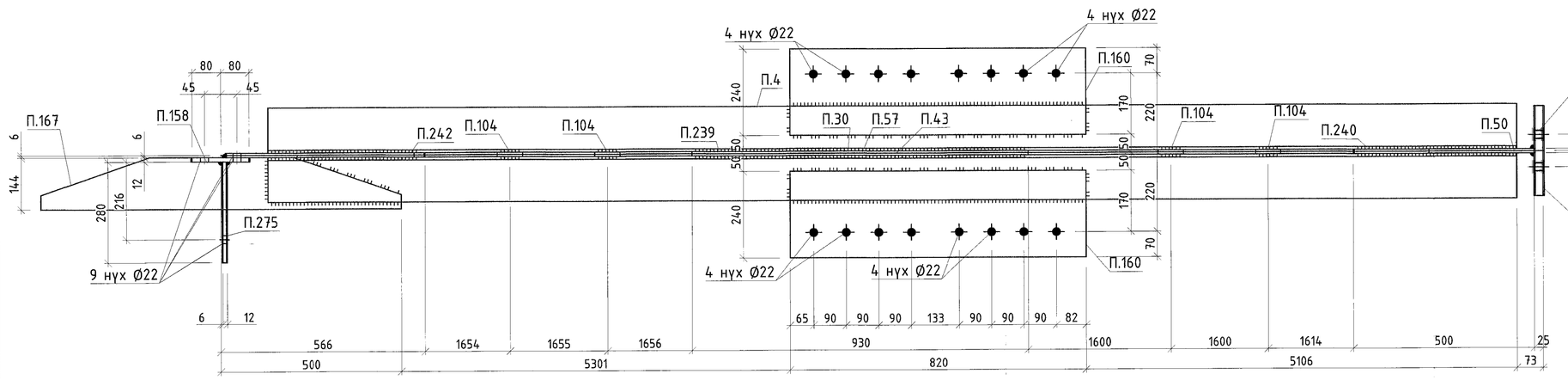

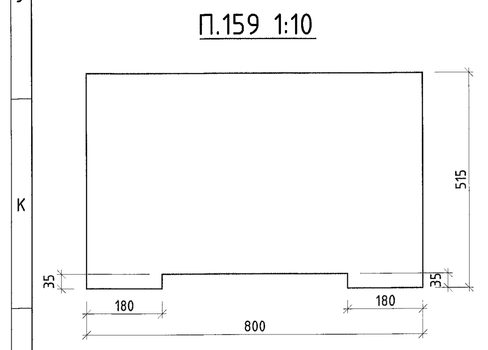

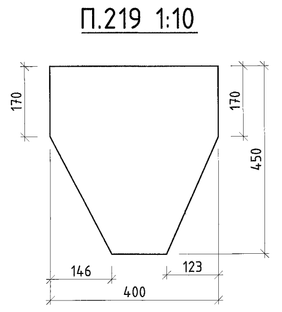

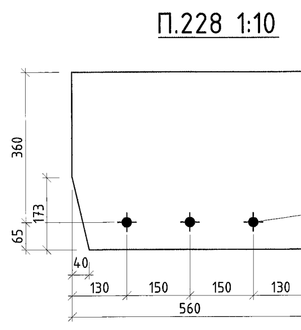

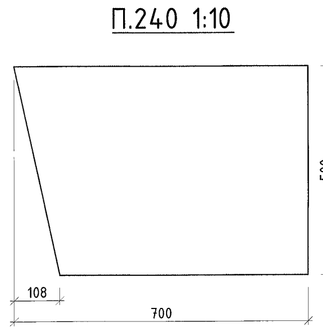

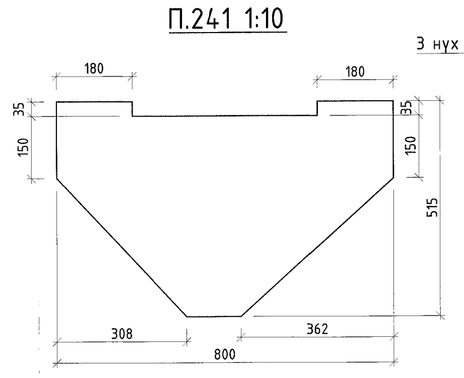

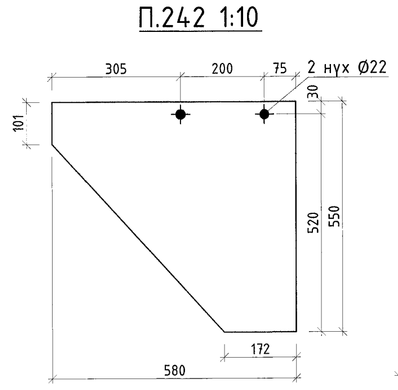

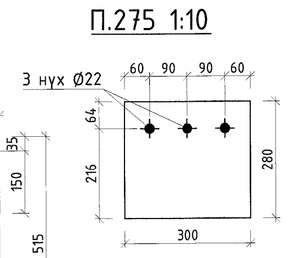

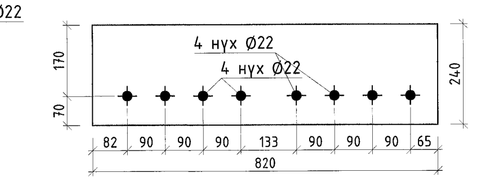

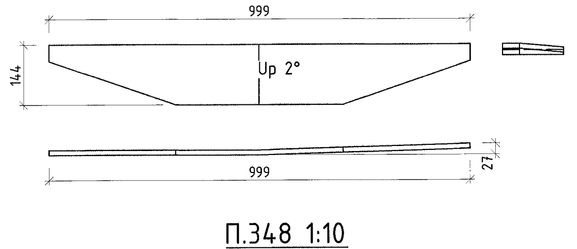

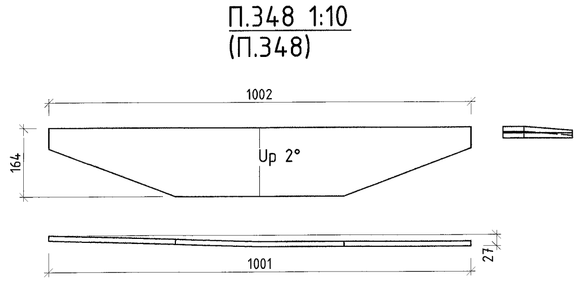

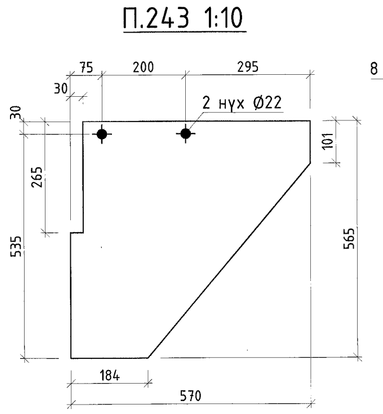

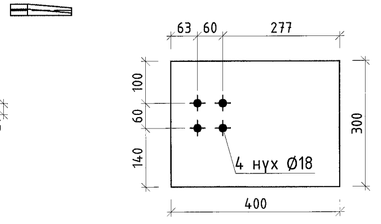

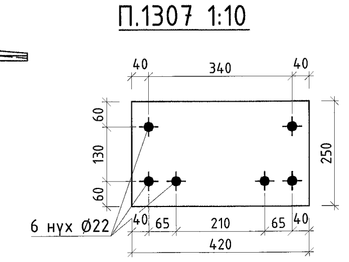

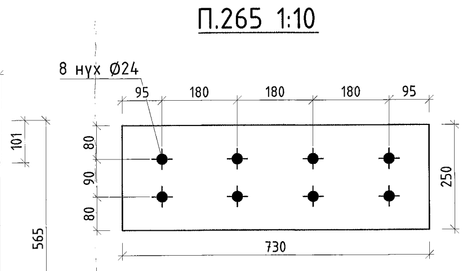

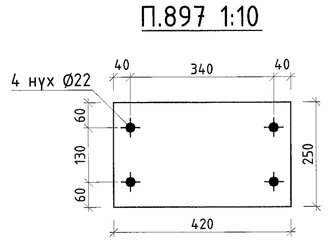

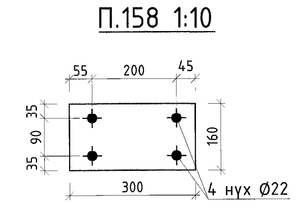

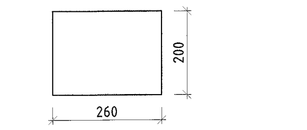

МАТЕРИАЛЫН ТҮҮВЭР

Д/Д	Огтлол	Урт, мм	Тоо, ш	Жин, кг Нэгж	Жин, кг Нийт	Материал
	ТЗ				1813.4	
П.4	2xL125x8	11596	1	358.6	358.5	C355
П.30	2xL125x10	3797	1	145	145	C355
П.42	2xL90x6	3776	1	62.9	62.9	C355
П.43	2xL110x7	3756	1	89.3	89.3	C355
П.50	2xL125x10	3679	1	140.6	140.6	C355
П.57	2xL90x6	2785	1	46.4	46.4	C355
П.58	2xL90x6	1574	1	26.2	26.2	C355
П.59	L90x6	2445	1	20.4	20.4	C355
П.62	2xL140x10	11445	1	491	490.6	C355
П.104	PL 12x70	165	9	1.1	9.8	C355
П.105	PL 12x70	180	7	1.2	8.3	C355
П.106	PL 12x70	130	6	0.9	5.1	C355
П.113	PL 12x70	150	3	1	3	C355
П.158	PL 12x160	300	2	4.5	8.8	C355
П.159	PL 12x515	800	2	38.8	74.7	C355
П.160	PL 10x240	820	2	15.4	30.5	C355
П.167	PL 12x144	999	1	10.6	10.6	C355
П.219	PL 12x400	450	1	13.4	13.4	C355
П.228	PL 12x425	560	1	22.1	22	C355
П.239	PL 12x500	930	1	43.8	43.8	C355
П.240	PL 12x500	700	1	30.4	30.4	C355
П.241	PL 12x515	800	1	28.4	26.9	C355
П.242	PL 12x550	580	1	21.4	21.4	C355
П.243	PL 12x565	570	1	21.5	21.1	C355
П.255	PL 12x70	230	1	1.5	1.5	C355
П.265	PL 25x250	730	1	35.8	35.2	C355
П.275	PL 12x280	300	1	7.9	7.8	C355
П.327	PL 12x300	400	1	11.3	11.2	C355
П.348	PL 12x164	1002	1	12.3	12.3	C355
П.897	PL 12x250	420	2	9.9	19.5	C355
П.1307	PL 12x250	420	1	9.9	9.7	C355
П.1402	PL 16x200	260	1	6.5	6.5	C355

БЭЛТГЭЦ

Марк	Тоо, ш	Жин, кг Нэгж	Жин, кг Нийт
ТЗ	2	1813.45	3626.89
Ганцаасын жин /0.01			0
Нийт			3626.89

ГАНГИЙН СОНГОЛТ

Огтлол	Жин, кг	Үндэслэл
2xL140x10	981.2	ГОСТ 8509-89
2xL125x10	571.2	ГОСТ 8509-89
2xL125x8	717.0	ГОСТ 8509-89
2xL110x7	178.6	ГОСТ 8509-89
2x90x6	269.0	ГОСТ 8509-89
L90x6	40.74	ГОСТ 8509-89
PL 10	60.94	ГОСТ 19903-2015
PL 12	722.74	ГОСТ 19903-2015
PL 16	13.06	ГОСТ 19903-2015
PL 25	70.35	ГОСТ 19903-2015
Нийт	3626.89	

1. Ерөнхий өгөгдлийг ГБ1 хуудаснаас үз.
2. Ган хийцийн үсгэлтийн схемийг ГБ2-ГБ24 хуудаснаас үз.
3. Үсгэлтийн үеийн гагнаасыг Э42 маркийн электродоор хийнэ. Электродийн ГОСТ 9467-75.
4. Гагнаасын өндөр h=6мм.

"Эрдэнэт үйлдвэр" ТӨҮГ. Засвар механикийн зөвлөх Механик цехийн ерөнхий					Үе шат: А.З
Зохиосон	Д.Гомор	П.62,ТЗ		Масштаб 1:10,1:20	Огноо Rev0
З.Е.Н	Л.Нямгэрэлсүрэн	ГГ Шифр 21.15.049			
Тооцоолсон инж	А.Хаданбаатар				
Шалгасан	А.Хаданбаатар	ТГ Шифр	Эрдэнэт дугаар ГБ- 119		Хуудас
Гүйцэтгэсэн	Х.Голхүү				
Эрдэнэт үйлдвэр ТӨҮГ ЗТХ					

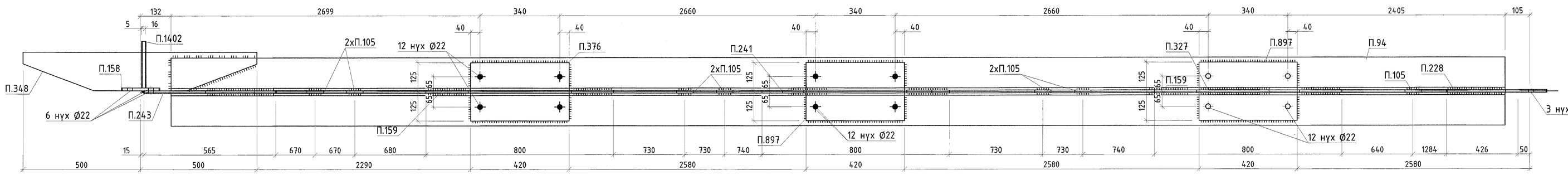

Т4 1:20

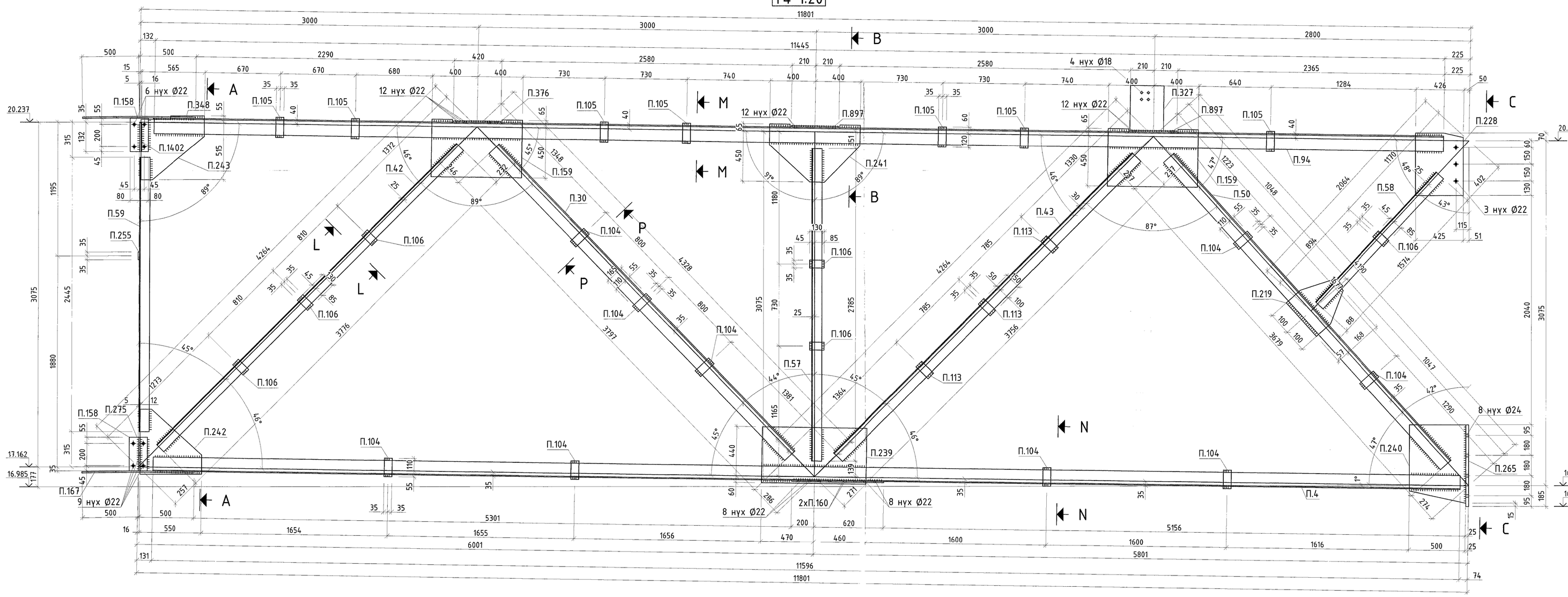

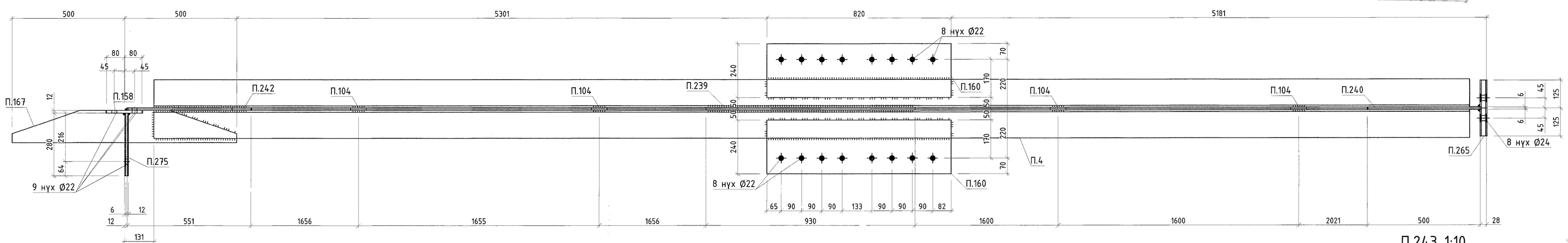

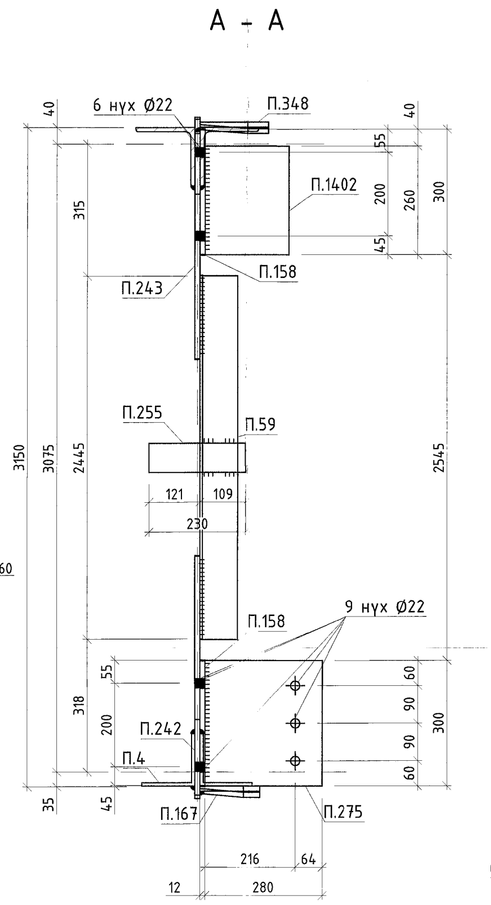

А – А

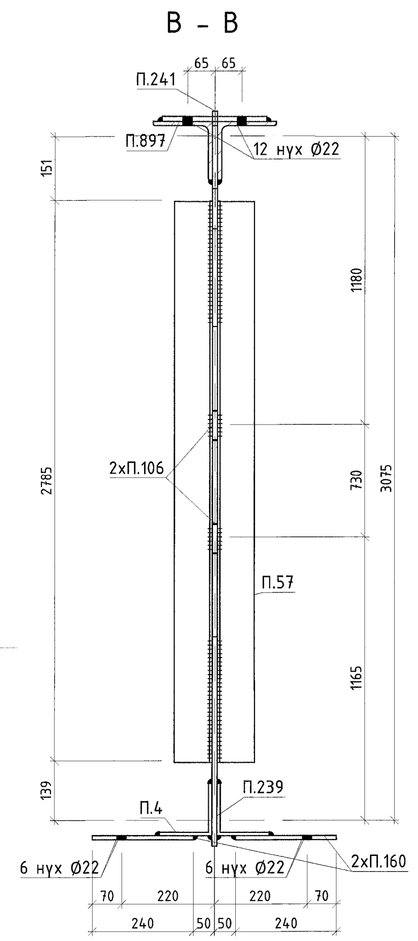

В – В

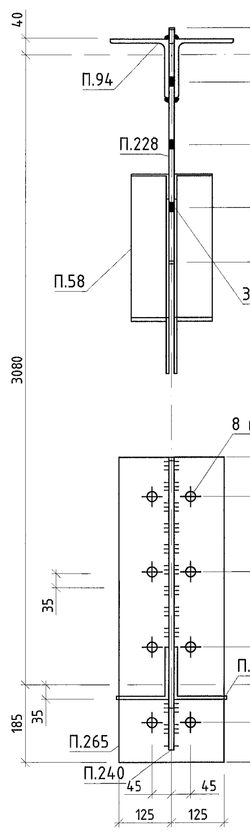

С – С

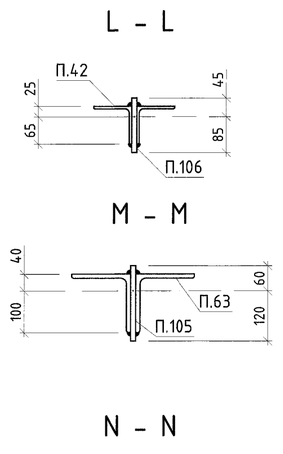

L – L

M – M

N – N

P – P

П.160 1:10

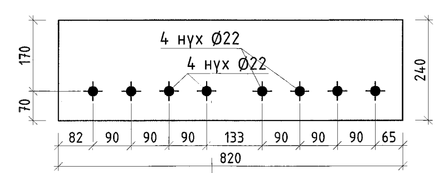

П.265 1:10

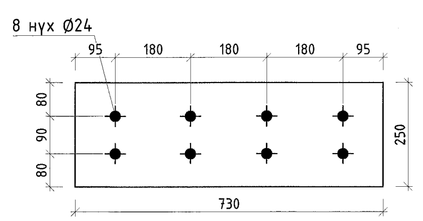

П.167 1:10
(П.167)

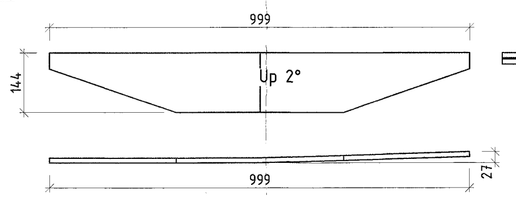

П.348 1:10
(П.348)

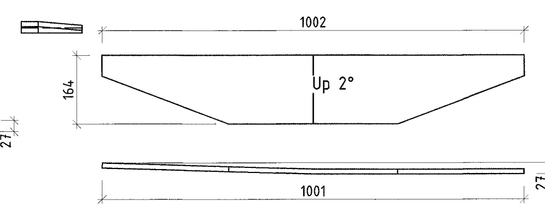

П.897 1:10

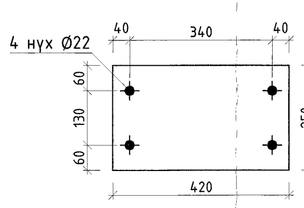

П.158 1:10

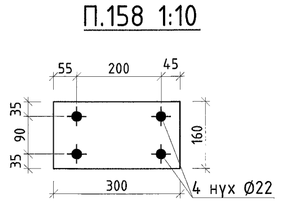

П.1402 1:10

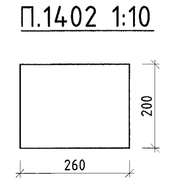

П.327 1:10

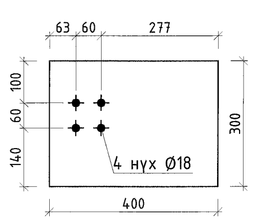

П.275 1:10

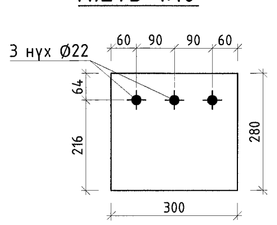

П.159 1:10

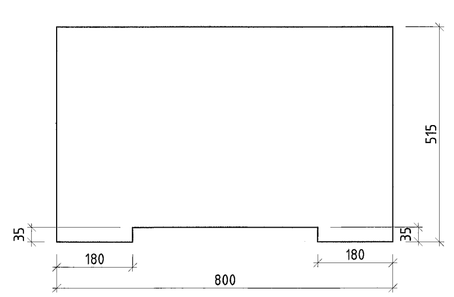

П.219 1:10

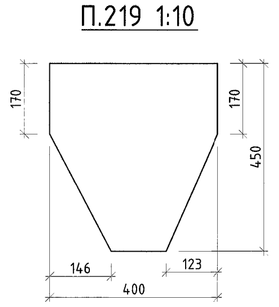

П.228 1:10

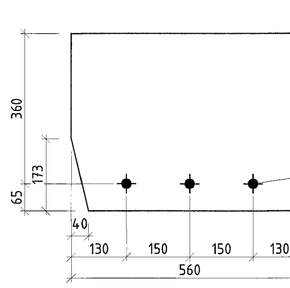

П.240 1:10

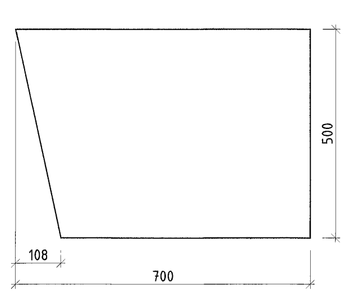

П.241 1:10

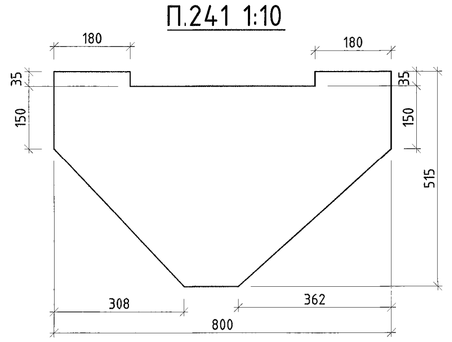

П.242 1:10

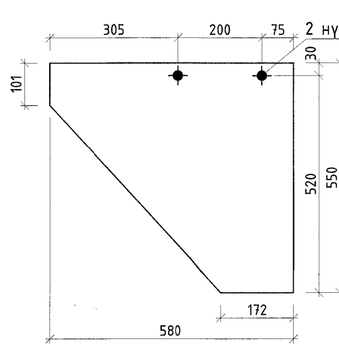

П.243 1:10

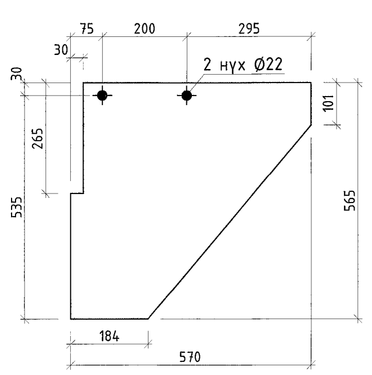

МАТЕРИАЛЫН ТҮҮВЭР

Д/Д	Огтлол	Урт, мм	Тоо, ш	Жин, кг Нэгж	Жин, кг Нийт	Материал
	Т4				1813.6	
П.4	2xL125x8	11596	1	358.6	358.5	C355
П.30	2xL125x10	3797	1	145	145	C355
П.42	2xL90x6	3776	1	62.9	62.9	C355
П.43	2xL110x7	3756	1	89.3	89.3	C355
П.50	2xL125x10	3679	1	140.6	140.6	C355
П.57	2xL90x6	2785	1	46.4	46.4	C355
П.58	2xL90x6	1574	1	26.2	26.2	C355
П.59	L90x6	2445	1	20.4	20.4	C355
П.94	2xL140x10	11445	1	491	490.6	C355
П.104	PL 12x70	165	9	1.1	9.8	C355
П.105	PL 12x70	180	7	1.2	8.3	C355
П.106	PL 12x70	130	6	0.9	5.1	C355
П.113	PL 12x70	150	3	1	3	C355
П.158	PL 12x160	300	2	4.5	8.8	C355
П.159	PL 12x515	800	2	38.8	74.7	C355
П.160	PL 10x240	820	2	15.4	30.5	C355
П.167	PL 12x144	999	1	10.6	10.6	C355
П.219	PL 12x400	450	1	13.4	13.4	C355
П.228	PL 12x425	560	1	22.1	22	C355
П.239	PL 12x500	930	1	43.8	43.8	C355
П.240	PL 12x500	700	1	30.4	30.4	C355
П.241	PL 12x515	800	1	28.4	26.9	C355
П.242	PL 12x550	580	1	21.4	21.4	C355
П.243	PL 12x565	570	1	21.5	21.1	C355
П.255	PL 12x70	230	1	1.5	1.5	C355
П.265	PL 25x250	730	1	35.8	35.2	C355
П.275	PL 12x280	300	1	7.9	7.8	C355
П.327	PL 12x300	400	1	11.3	11.2	C355
П.348	PL 12x164	1002	1	12.3	12.3	C355
П.376	PL 12x250	420	1	9.9	9.8	C355
П.897	PL 12x250	420	2	9.9	19.5	C355
П.1402	PL 16x200	260	1	6.5	6.5	C355

БЭЛТГЭЦ

Марк	Тоо, ш	Жин, кг Нэгж	Жин, кг Нийт
Т4	2	1813.57	3627.14
Ганганасын жин /0.01			0
Нийт			3627.14

ГАНГИЙН СОНГОЛТ

Огтлол	Жин, кг	Үндэслэл
2xL140x10	981.2	ГОСТ 8509–89
2xL125x10	571.2	ГОСТ 8509–89
2xL125x8	717.0	ГОСТ 8509–89
2xL110x7	178.6	ГОСТ 8509–89
2x90x6	269.0	ГОСТ 8509–89
L90x6	40.74	ГОСТ 8509–89
PL 10	60.94	ГОСТ 19903–2015
PL 12	722.74	ГОСТ 19903–2015
PL 16	13.06	ГОСТ 19903–2015
PL 25	70.35	ГОСТ 19903–2015
Нийт	3627.14	

1. Ерөнхий өгөгдлийг ГБ1 хуудаснаас уз.
2. Ган хийцийн үсгэлтэн схемийг ГБ2–ГБ24 хуудаснаас уз.
3. Үсгэлтэн үеийн гаганасыг Э42 маркийн электродоор хийнэ. Электродийн ГОСТ 9467–75.
4. Гаганасын өнгөр нөөмж.

"Эрдэнэт үйлдвэр" ТӨҮГ, Засвар механикийн заводын Механик-сүйтгэх ерөнхий ерөнхий					
		П.94, Т4			Т4 шат А.3
Захирал	Д.Тамир	ГТ Шифр	Масштаб	Огноо	
З.ЕИ	Г.Нямпүрэвсүрэн		21.15.049	1:10,120	Rev0
Тарааулах инж	А.Хуанцзуд	ТГ Шифр	Эрдэнэт Аудитор	Хуудас	
Шалгасан	А.Хуанцзуд		ГБ- 120	289	
Гүйцэтгэсэн	Х.Галхүү				

"Эрдэнэт үйлдвэр" ТӨҮГ ЭТХ

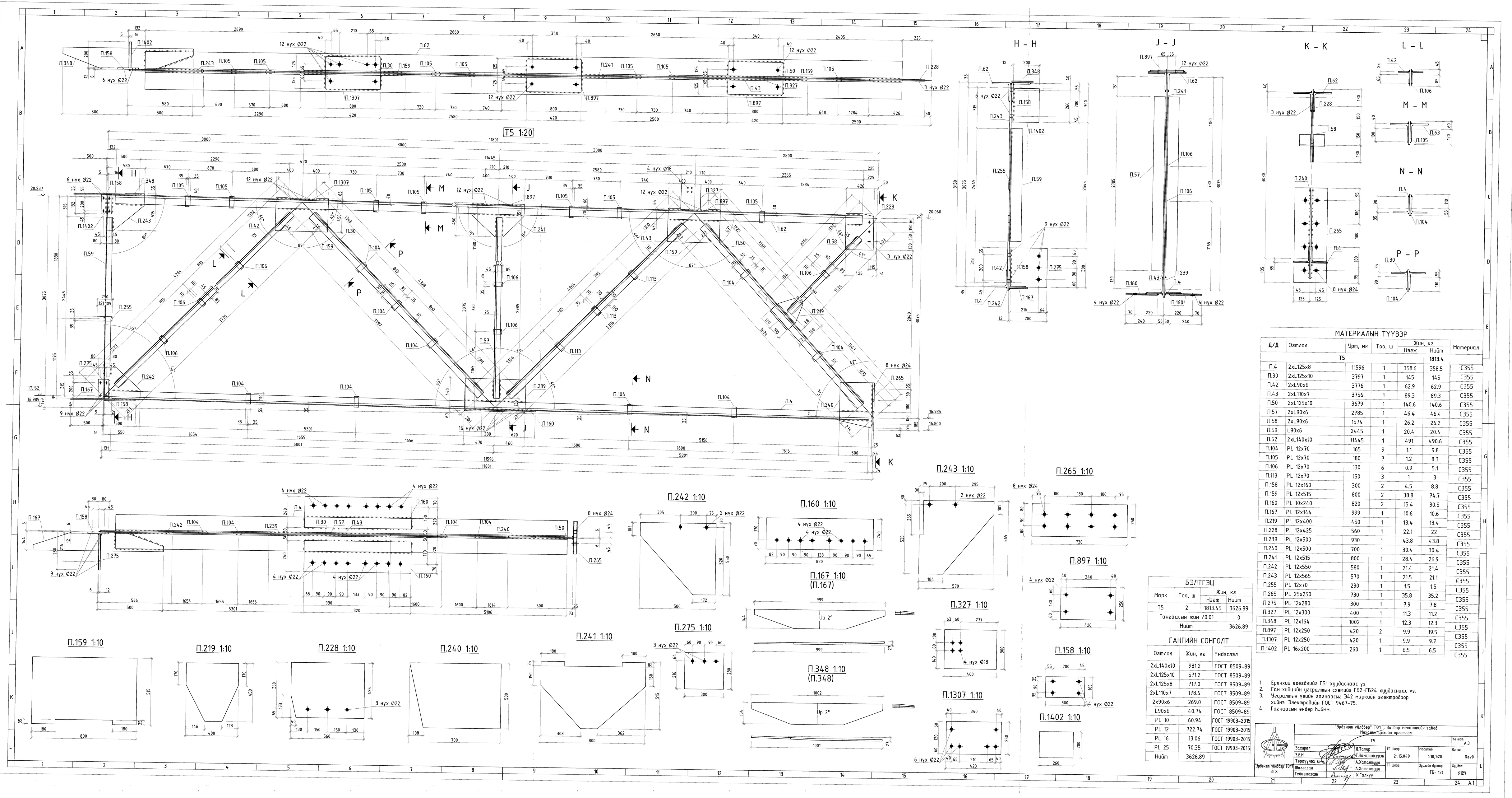

МАТЕРИАЛЫН ТҮҮВЭР

Д/Д	Огтлол	Үрт, мм	Тоо, ш	Жин, кг Нэгж	Жин, кг Нийт	Материал
Т5					1813.4	
П.4	2xL125x8	11596	1	358.6	358.5	С355
П.30	2xL125x10	3797	1	145	145	С355
П.42	2xL90x6	3776	1	62.9	62.9	С355
П.43	2xL110x7	3756	1	89.3	89.3	С355
П.50	2xL125x10	3679	1	140.6	140.6	С355
П.57	2xL90x6	2785	1	46.4	46.4	С355
П.58	2xL90x6	1574	1	26.2	26.2	С355
П.59	L90x6	2445	1	20.4	20.4	С355
П.62	2xL140x10	11445	1	491	490.6	С355
П.104	PL 12x70	165	9	1.1	9.8	С355
П.105	PL 12x70	180	7	1.2	8.3	С355
П.106	PL 12x70	130	6	0.9	5.1	С355
П.113	PL 12x70	150	3	1	3	С355
П.158	PL 12x160	300	2	4.5	8.8	С355
П.159	PL 12x515	800	2	38.8	74.7	С355
П.160	PL 10x240	820	2	15.4	30.5	С355
П.167	PL 12x144	999	1	10.6	10.6	С355
П.219	PL 12x400	450	1	13.4	13.4	С355
П.228	PL 12x425	560	1	22.1	22	С355
П.239	PL 12x500	930	1	43.8	43.8	С355
П.240	PL 12x500	700	1	30.4	30.4	С355
П.241	PL 12x515	800	1	28.4	26.9	С355
П.242	PL 12x550	580	1	21.4	21.4	С355
П.243	PL 12x565	570	1	21.5	21.1	С355
П.255	PL 12x70	230	1	1.5	1.5	С355
П.265	PL 25x250	730	1	35.8	35.2	С355
П.275	PL 12x280	300	1	7.9	7.8	С355
П.327	PL 12x300	400	1	11.3	11.2	С355
П.348	PL 12x164	1002	1	12.3	12.3	С355
П.897	PL 12x250	420	2	9.9	19.5	С355
П.1307	PL 12x250	420	1	9.9	9.7	С355
П.1402	PL 16x200	260	1	6.5	6.5	С355

БЭЛТГЭЦ

Марк	Тоо, ш	Жин, кг Нэгж	Жин, кг Нийт
Т5	2	1813.45	3626.89
Ганзгаасын жин /0.01			0
Нийт			3626.89

ГАНГИЙН СОНГОЛТ

Огтлол	Жин, кг	Үндэслэл
2xL140x10	981.2	ГОСТ 8509-89
2xL125x10	571.2	ГОСТ 8509-89
2xL125x8	717.0	ГОСТ 8509-89
2xL110x7	178.6	ГОСТ 8509-89
2x90x6	269.0	ГОСТ 8509-89
L90x6	40.74	ГОСТ 8509-89
PL 10	60.94	ГОСТ 19903-2015
PL 12	722.74	ГОСТ 19903-2015
PL 16	13.06	ГОСТ 19903-2015
PL 25	70.35	ГОСТ 19903-2015
Нийт	3626.89	

1. Ерөнхий өгөгдлийг ГБ1 хуудаснаас уз.
2. Ган хийцийн үзсэлтийн схемийг ГБ2-ГБ24 хуудаснаас уз.
3. Үзсэлтийн үеийн ганзгаасыг Э42 маркийн электродоор хийнэ. Электродыг ГОСТ 9467-75.
4. Ганзгаасын өндөр h=6мм.

"Эрдэнэт үйлдвэр" ТӨҮГ, Засвар механикийн завод Механик цехийн ерөнхөл					
Т5					Үе шат: А.3
Зохиосон ЗЕИ	Д.Тамир	ЕГ Шифр: 21.15.049	Масштаб 1:10,1:20		Овоо: Rev0
Тооцоолсон инж.	А.Хишигсүрэн				
Эрдэнэт үйлдвэр ТӨҮГ ЗТХ	Шалгасан	А.Хишигсүрэн	ТТ Шифр:	Эрдэнэт бүлэгт: ГБ- 121	Хуудас: 2/85
	Гүйцэтгэсэн	Х.Голкуу			

А.1

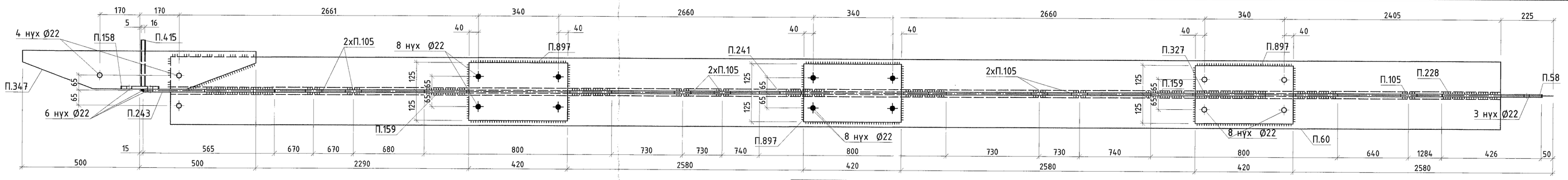

Т6 1:20

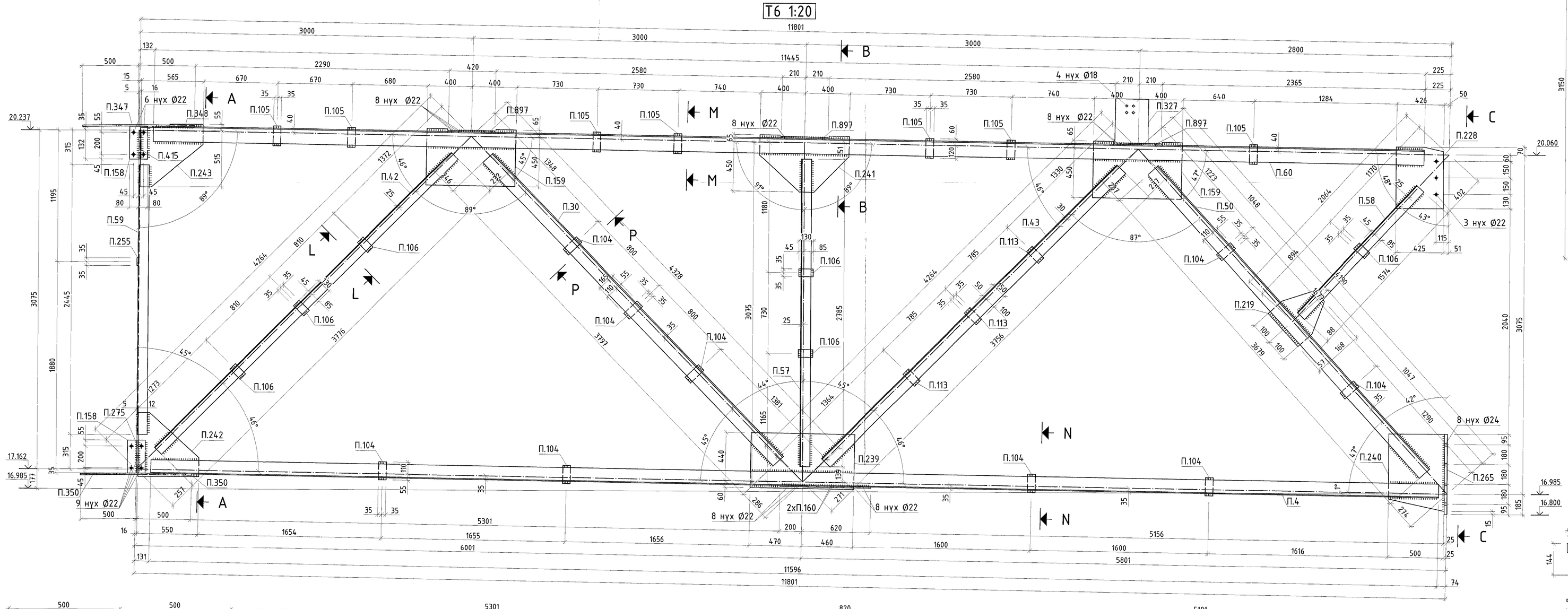

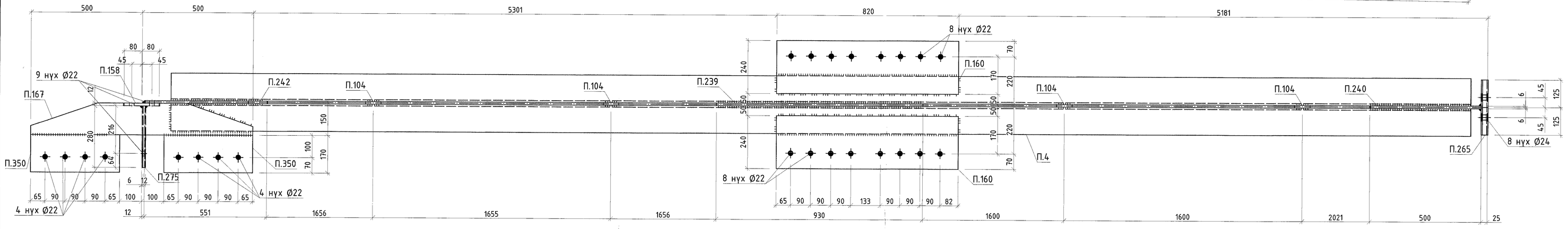

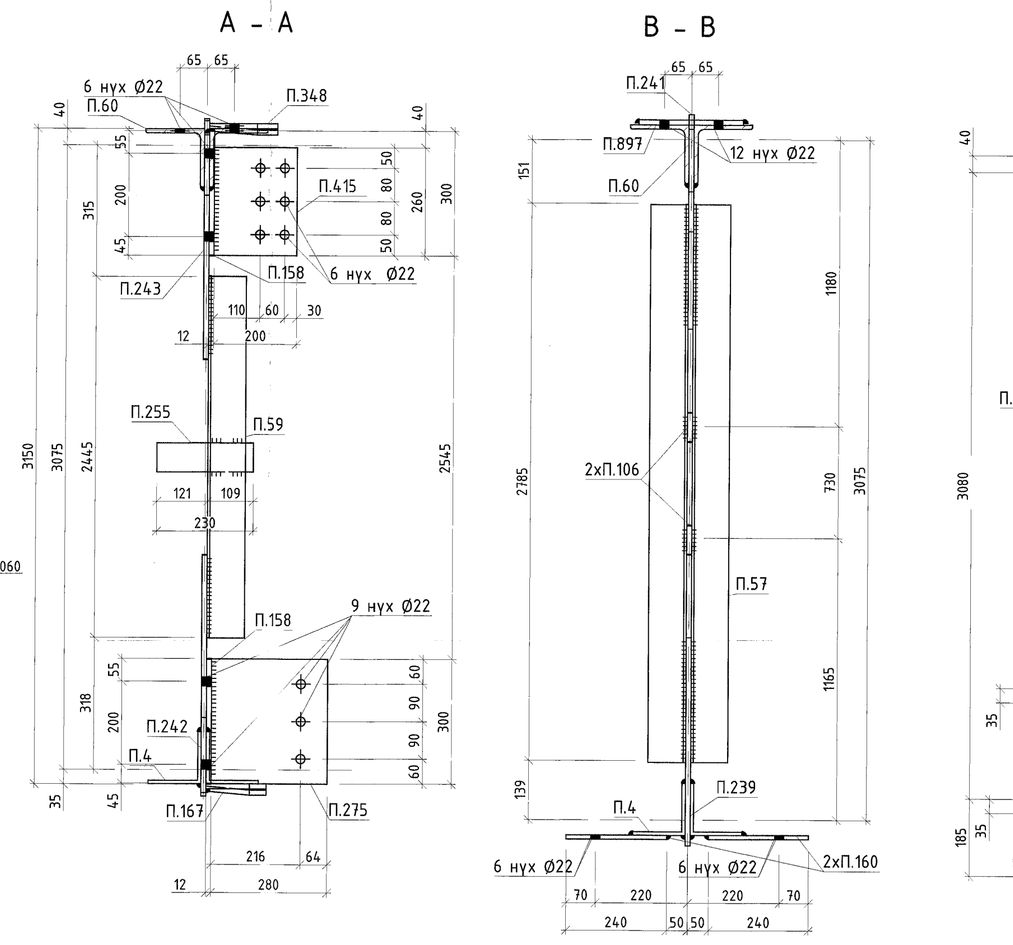

П.160 1:10

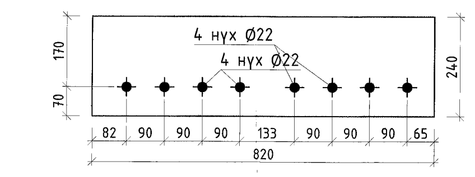

П.265 1:10

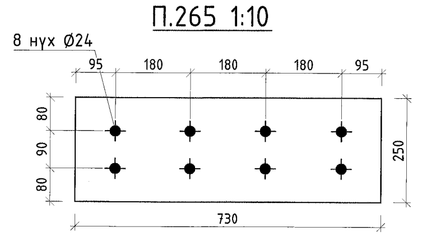

П.167 1:10
(П.167)

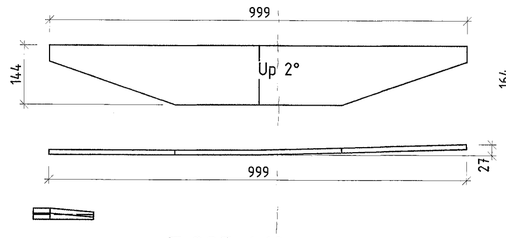

П.347 1:10
(П.347)

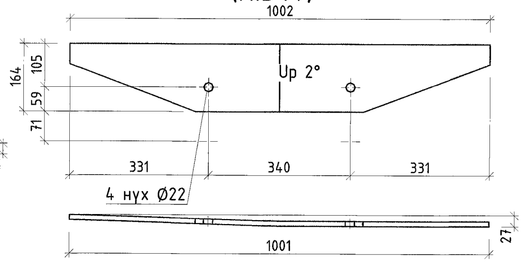

П.897 1:10

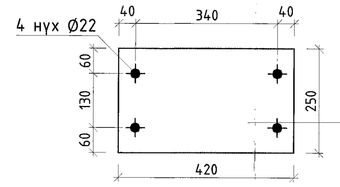

П.158 1:10

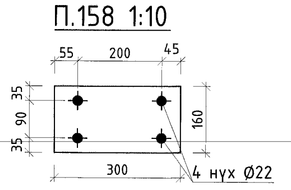

П.327 1:10

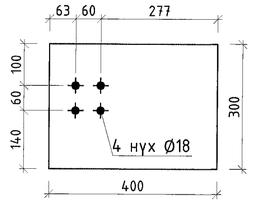

П.350 1:10

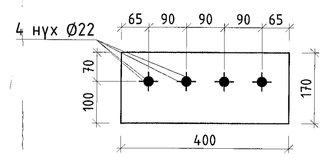

П.415 1:10

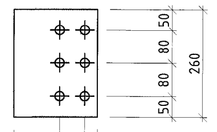

П.275 1:10

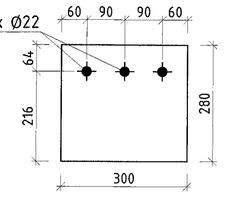

П.159 1:10

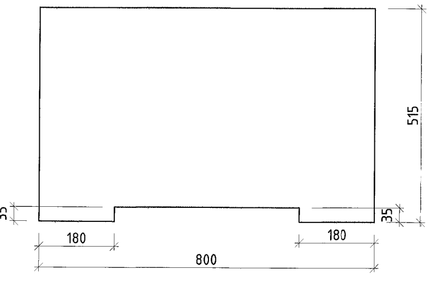

П.219 1:10

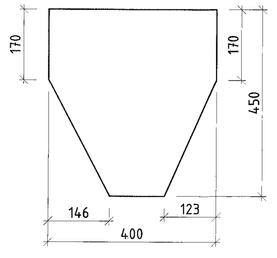

П.228 1:10

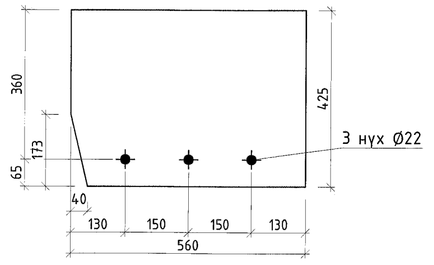

П.240 1:10

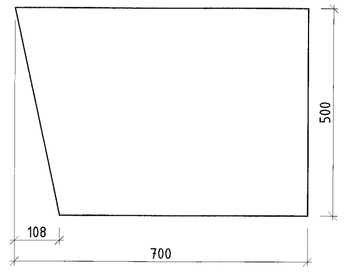

П.241 1:10

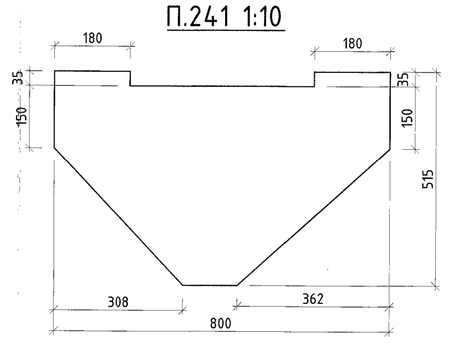

П.242 1:10

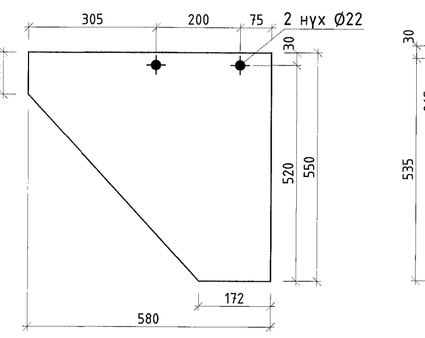

П.243 1:10

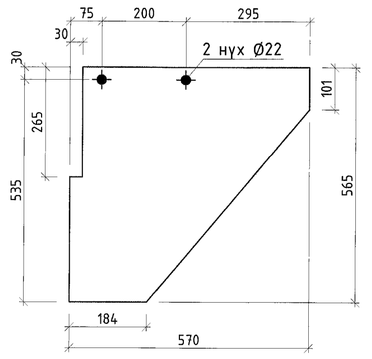

МАТЕРИАЛЫН ТҮҮВЭР

Д/Д	Огтлол	Урт, мм	Тоо, ш	Жин, кг Нэгж	Жин, кг Нийт	Материал
	Т6				1814.5	
П.4	2xL125x8	11596	1	358.6	358.5	С355
П.30	2xL125x10	3797	1	145	145	С355
П.42	2xL90x6	3776	1	62.9	62.9	С355
П.43	2xL110x7	3756	1	89.3	89.3	С355
П.50	2xL125x10	3679	1	140.6	140.6	С355
П.57	2xL90x6	2785	1	46.4	46.4	С355
П.58	2xL90x6	1574	1	26.2	26.2	С355
П.59	L90x6	2445	1	20.4	20.4	С355
П.60	2xL140x10	11445	1	491	490.6	С355
П.104	PL 12x70	165	9	1.1	9.8	С355
П.105	PL 12x70	180	7	1.2	8.3	С355
П.106	PL 12x70	130	6	0.9	5.1	С355
П.113	PL 12x70	150	3	1	3	С355
П.158	PL 12x160	300	2	4.5	8.8	С355
П.159	PL 12x515	800	2	38.8	74.7	С355
П.160	PL 10x240	820	2	15.4	30.5	С355
П.167	PL 12x144	999	1	10.6	10.6	С355
П.219	PL 12x400	450	1	13.4	13.4	С355
П.228	PL 12x425	560	1	22.1	22	С355
П.239	PL 12x500	930	1	43.8	43.8	С355
П.240	PL 12x500	700	1	30.4	30.4	С355
П.241	PL 12x515	800	1	28.4	26.9	С355
П.242	PL 12x550	580	1	21.4	21.4	С355
П.243	PL 12x565	570	1	21.5	21.1	С355
П.255	PL 12x70	230	1	1.5	1.5	С355
П.265	PL 25x250	730	1	35.8	35.2	С355
П.275	PL 12x280	300	1	7.9	7.8	С355
П.347	PL 12x164	1002	1	12.3	12.2	С355
П.350	PL 12x170	400	2	6.4	12.6	С355
П.415	PL 16x200	260	1	6.5	6.3	С355
П.897	PL 12x250	420	3	9.9	29.3	С355

БЭЛТГЭЦ

Марк	Тоо, ш	Жин, кг Нэгж	Жин, кг Нийт
Т6	1	1814.52	1814.52
Ганганасын жин /0.01			0
Нийт			1814.52

ГАНГИЙН СОНГОЛТ

Огтлол	Жин, кг	Үндэслэл
2xL140x10	459.1	ГОСТ 8509-89
2xL125x10	285.6	ГОСТ 8509-89
2xL125x8	358.5	ГОСТ 8509-89
2xL110x7	89.3	ГОСТ 8509-89
2x90x6	134.5	ГОСТ 8509-89
L90x6	20.37	ГОСТ 8509-89
PL 10	30.47	ГОСТ 19903-2015
PL 12	362.71	ГОСТ 19903-2015
PL 16	6.53	ГОСТ 19903-2015
PL 25	35.18	ГОСТ 19903-2015
Нийт	1814.52	

1. Ерөнхий өгөгдлийг ГБ1 хуудаснаас үз.
2. Ган хийцийн үсгэлтэн схемийг ГБ2-ГБ24 хуудаснаас үз.
3. Үсгэлтэн үеийн гаднаасыг Э42 маркийн электродоор хийнэ. Электродийн ГОСТ 9467-75.
4. Ганнаасын өндөр h=6мм.

"Эрдэнэт үйлдвэр" ТӨҮГ, Засвар механикийн завод
Механик цехийн ерөнхий

Т6

Зохиол	Д.Тэмүр	ЕГ Шифр	Масштаб	Хэмжээ	Ч.ш/т А.3
Э.Ей	Т.Номройсүрэн		1:10,1:20	Rev0	
Тэргүүлэх инж	А.Хишигжаргал	ТГ Шифр	Эрдэнэт дугаар	Хуудас	
Шалгасан	А.Хишигжаргал		ГБ- 122	0.0.9	
Гүйцэтгэсэн	Х.Галсуу				

"Эрдэнэт үйлдвэр" ТӨҮГ ЗТХ

А.1

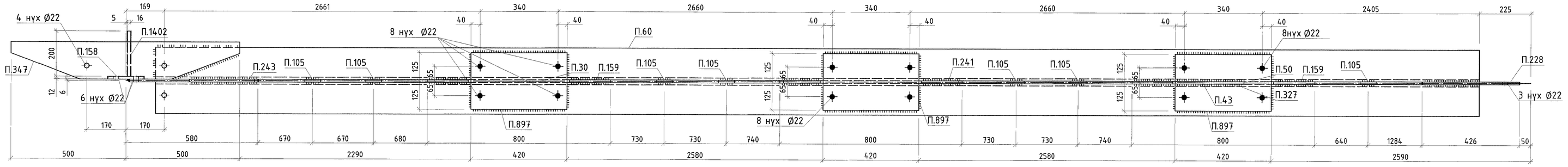

T7 1:20

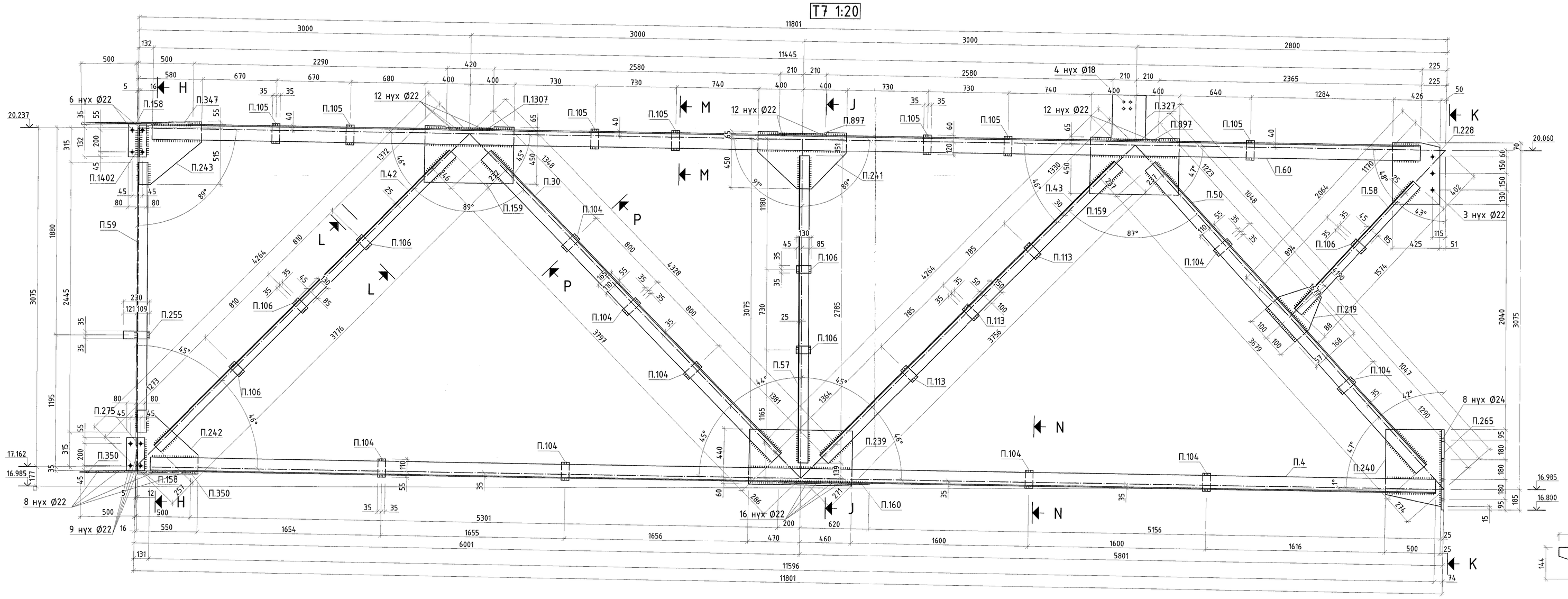

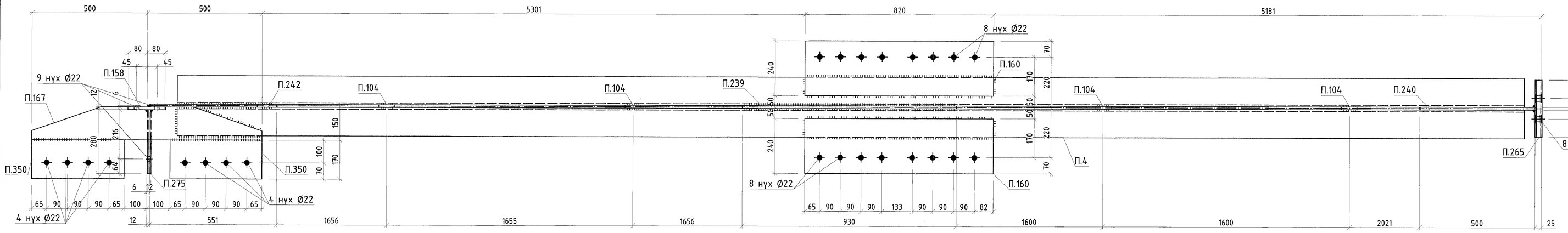

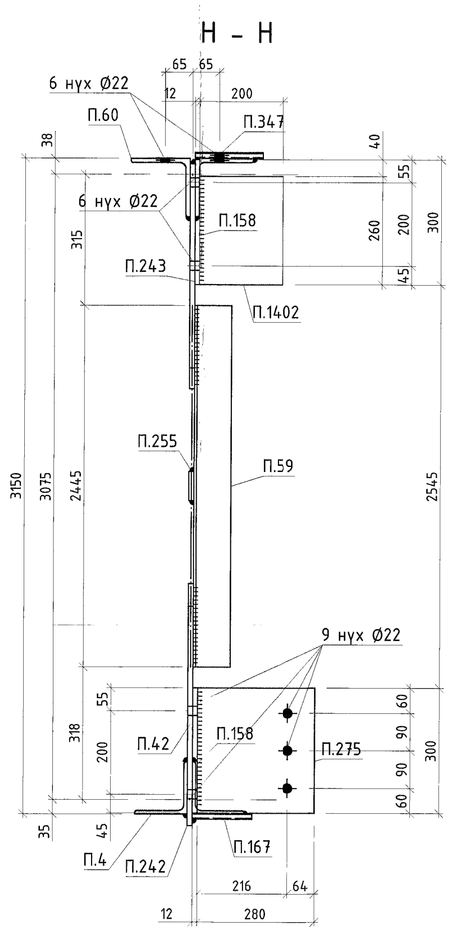

H – H

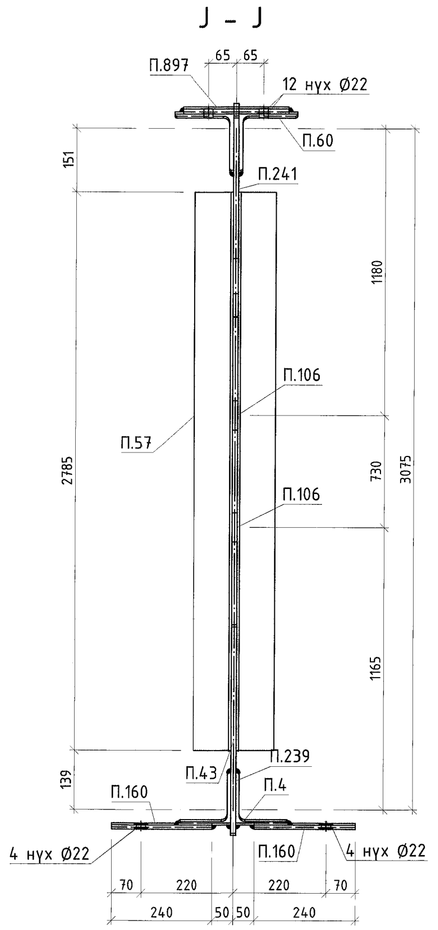

J – J

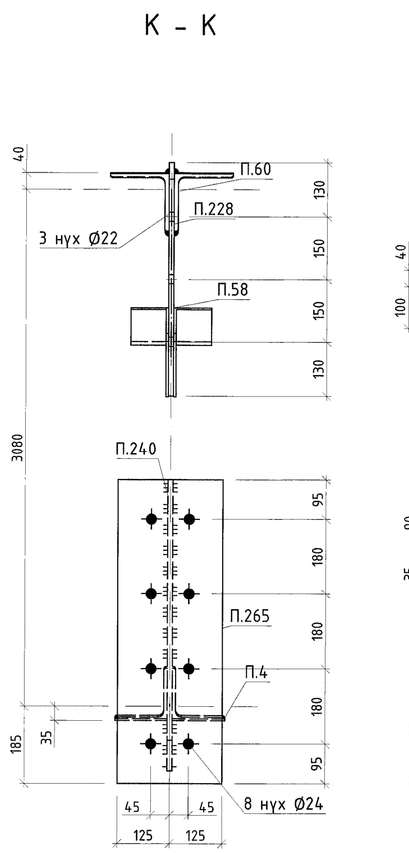

K – K

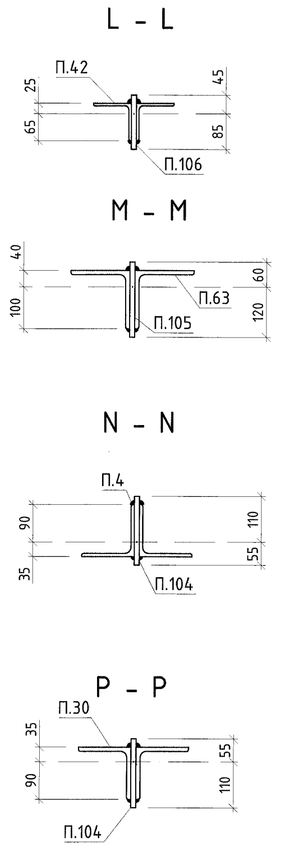

L – L

M – M

N – N

P – P

П.160 1:10

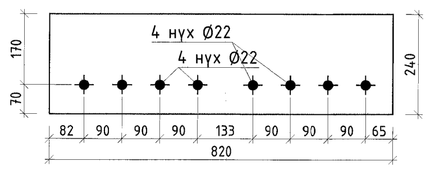

П.265 1:10

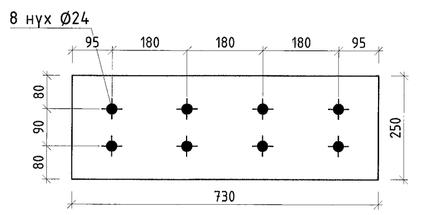

П.167 1:10
(П.167)

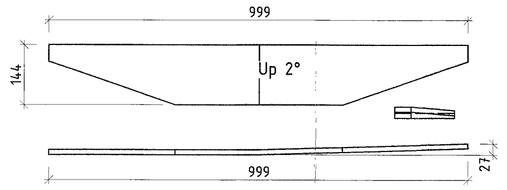

П.347 1:10
(П.347)

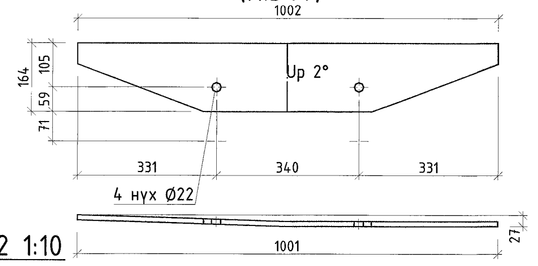

П.897 1:10

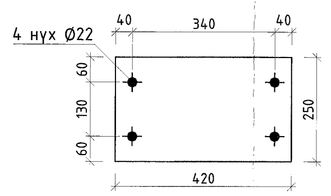

П.1402 1:10

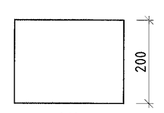

П.327 1:10

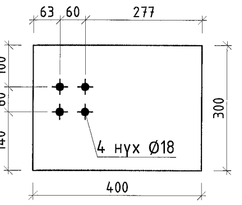

П.275 1:10

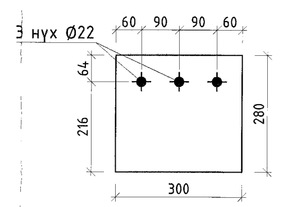

П.158 1:10

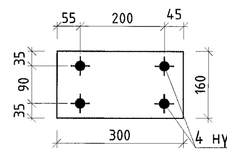

П.350 1:10

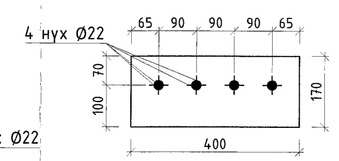

П.159 1:10

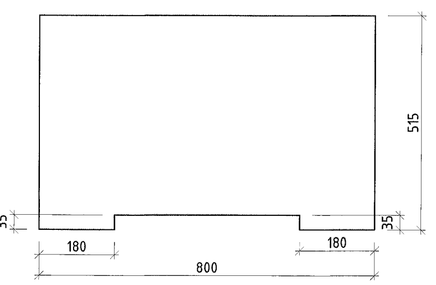

П.219 1:10

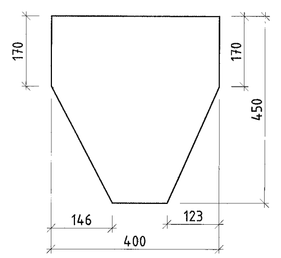

П.228 1:10

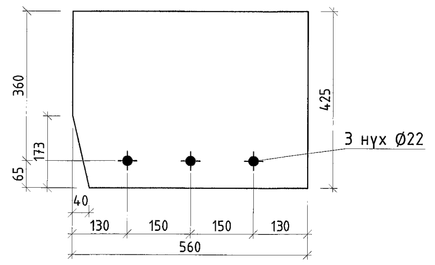

П.240 1:10

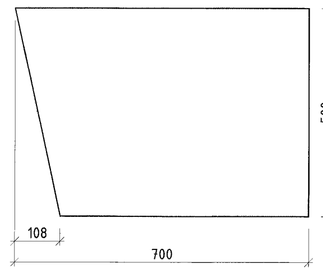

П.241 1:10

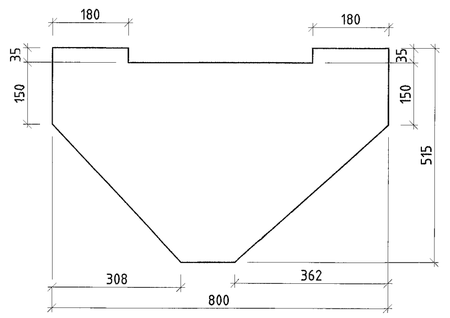

П.242 1:10

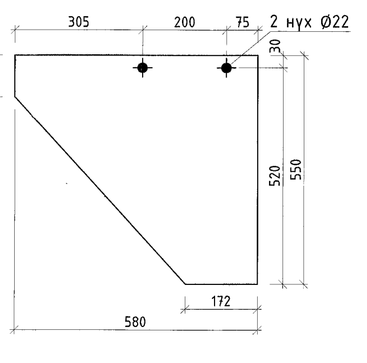

П.243 1:10

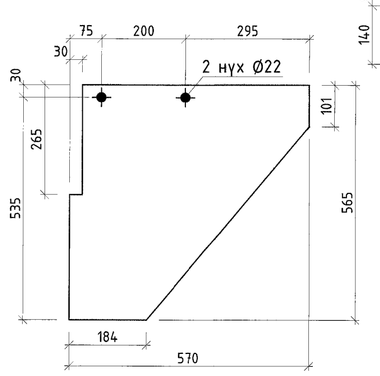

МАТЕРИАЛЫН ТҮҮВЭР

Д/Д	Огтлол	Урт, мм	Тоо, ш	Жин, кг Нэгж	Жин, кг Нийт	Материал
	T7				1814.8	
П.4	2xL125x8	11596	1	358.6	358.5	C355
П.30	2xL125x10	3797	1	145	145	C355
П.42	2xL90x6	3776	1	62.9	62.9	C355
П.43	2xL110x7	3756	1	89.3	89.3	C355
П.50	2xL125x10	3679	1	140.6	140.6	C355
П.57	2xL90x6	2785	1	46.4	46.4	C355
П.58	2xL90x6	1574	1	26.2	26.2	C355
П.59	L90x6	2445	1	20.4	20.4	C355
П.60	2xL140x10	11445	1	491	490.6	C355
П.104	PL 12x70	165	9	1.1	9.8	C355
П.105	PL 12x70	180	7	1.2	8.3	C355
П.106	PL 12x70	130	6	0.9	5.1	C355
П.113	PL 12x70	150	3	1	3	C355
П.158	PL 12x160	300	2	4.5	8.8	C355
П.159	PL 12x515	800	2	38.8	74.7	C355
П.160	PL 10x240	820	2	15.4	30.5	C355
П.167	PL 12x144	999	1	10.6	10.6	C355
П.219	PL 12x400	450	1	13.4	13.4	C355
П.228	PL 12x425	560	1	22.1	22	C355
П.239	PL 12x500	930	1	43.8	43.8	C355
П.240	PL 12x500	700	1	30.4	30.4	C355
П.241	PL 12x515	800	1	28.4	26.9	C355
П.242	PL 12x550	580	1	21.4	21.4	C355
П.243	PL 12x565	570	1	21.5	21.1	C355
П.255	PL 12x70	230	1	1.5	1.5	C355
П.265	PL 25x250	730	1	35.8	35.2	C355
П.275	PL 12x280	300	1	7.9	7.8	C355
П.347	PL 12x164	1002	1	12.3	12.2	C355
П.350	PL 12x170	400	2	6.4	12.6	C355
П.897	PL 12x250	420	3	9.9	29.3	C355
П.1402	PL 16x200	260	1	6.5	6.5	C355

БЭЛТГЭЦ

Марк	Тоо, ш	Жин, кг Нэгж	Жин, кг Нийт
T7	1	1814.78	1814.78
Ганганасын жин /0.01			0
Нийт			1814.78

ГАНГИЙН СОНГОЛТ

Огтлол	Жин, кг	Үндэслэл
2xL140x10	490.6	ГОСТ 8509-89
2xL125x10	285.6	ГОСТ 8509-89
2xL125x8	358.5	ГОСТ 8509-89
2xL110x7	89.3	ГОСТ 8509-89
2x90x6	134.5	ГОСТ 8509-89
L90x6	20.37	ГОСТ 8509-89
PL 10	30.47	ГОСТ 19903-2015
PL 12	362.71	ГОСТ 19903-2015
PL 16	6.53	ГОСТ 19903-2015
PL 25	35.18	ГОСТ 19903-2015
Нийт	1814.78	

1. Ерөнхий өгөгдлийг Г61 хуудаснаас үз.
2. Ган хийцийн үзэгдлийн схемийг Г62-Г624 хуудаснаас үз.
3. Угсралтын үеийн гагнасыг Э42 маркийн электродоор хийнэ. Электродыг ГОСТ 9467-75.
4. Гагнаасын өндөр h=6мм.

"Эрдэнэт үйлдвэр" ТӨҮГ, Засвар механикийн завод Механик, сахиж ерөнхий					
		П34.7,П.350,П.60,T7			Үе шат А.3
Захирал	Д.Тамир	ЕГ Шифр	Масштаб	Огноо	
ЗЕИ	С.Номрэйсүрэн	21.15.049	1:10,1:20	Rev0	
Тарагчлах инж.	А.Хишигжаргал				
Шалгасан	А.Хишигжаргал	ТГ Шифр	Эрдэнэт дүйцэх	Хуудас	
Гүйцэтгэсэн	Х.Галхүү		БГ- 123	289	
"Эрдэнэт үйлдвэр" ТӨҮГ ЗТХ					

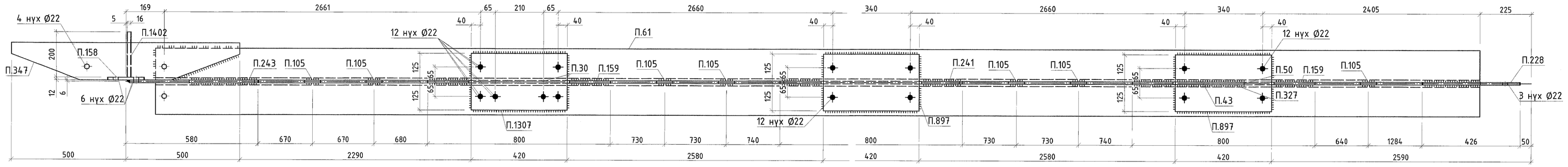

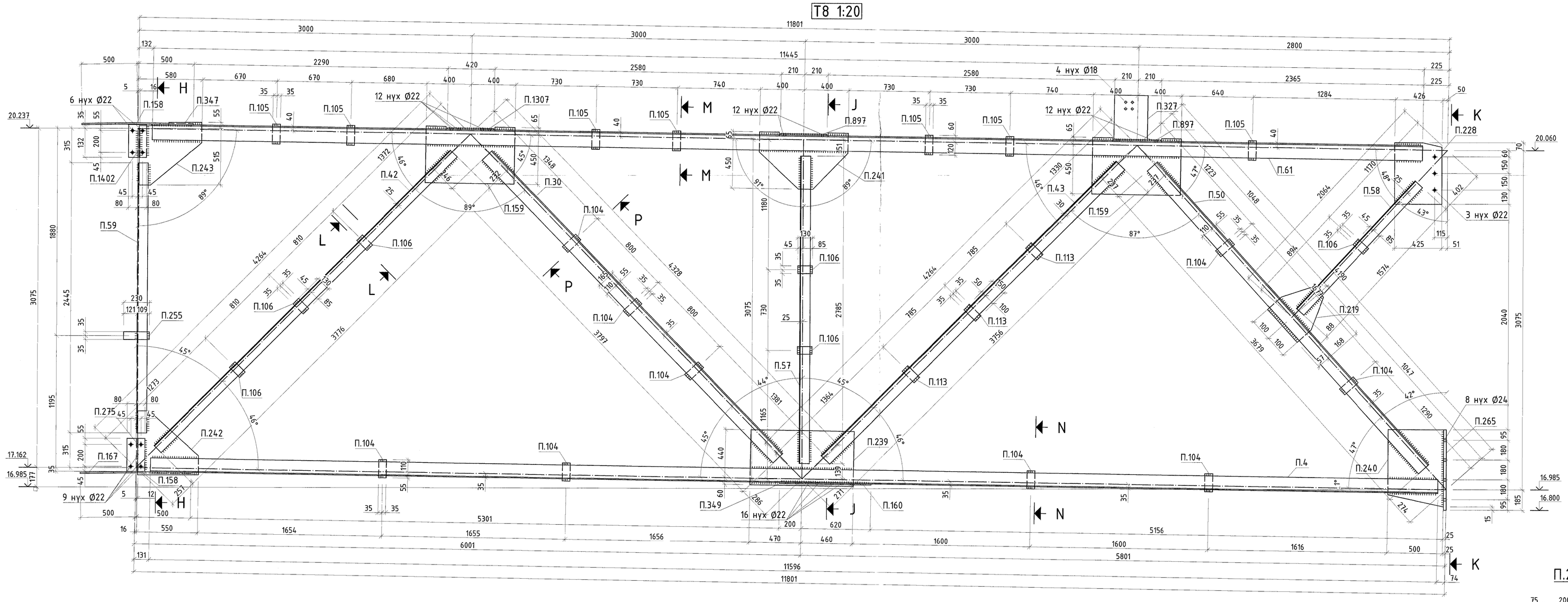

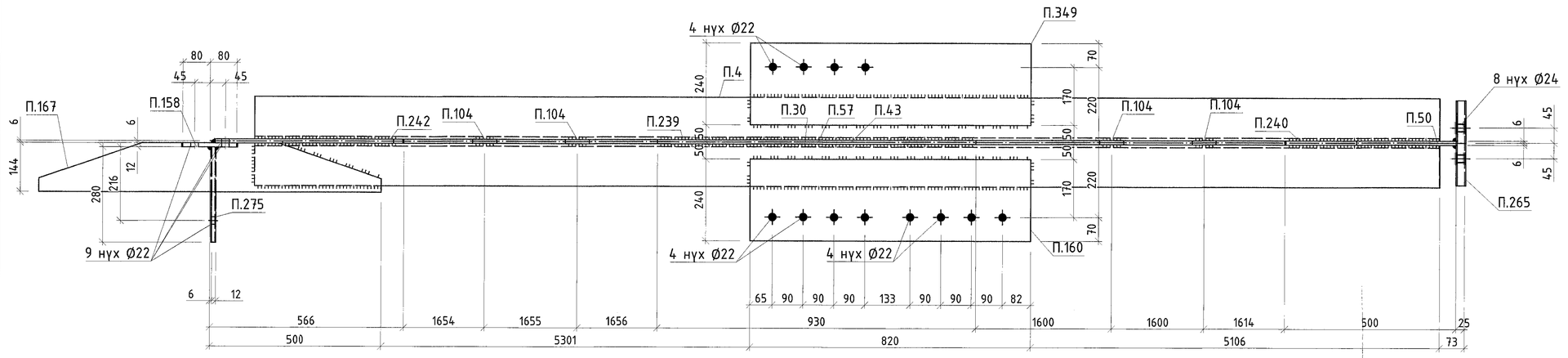

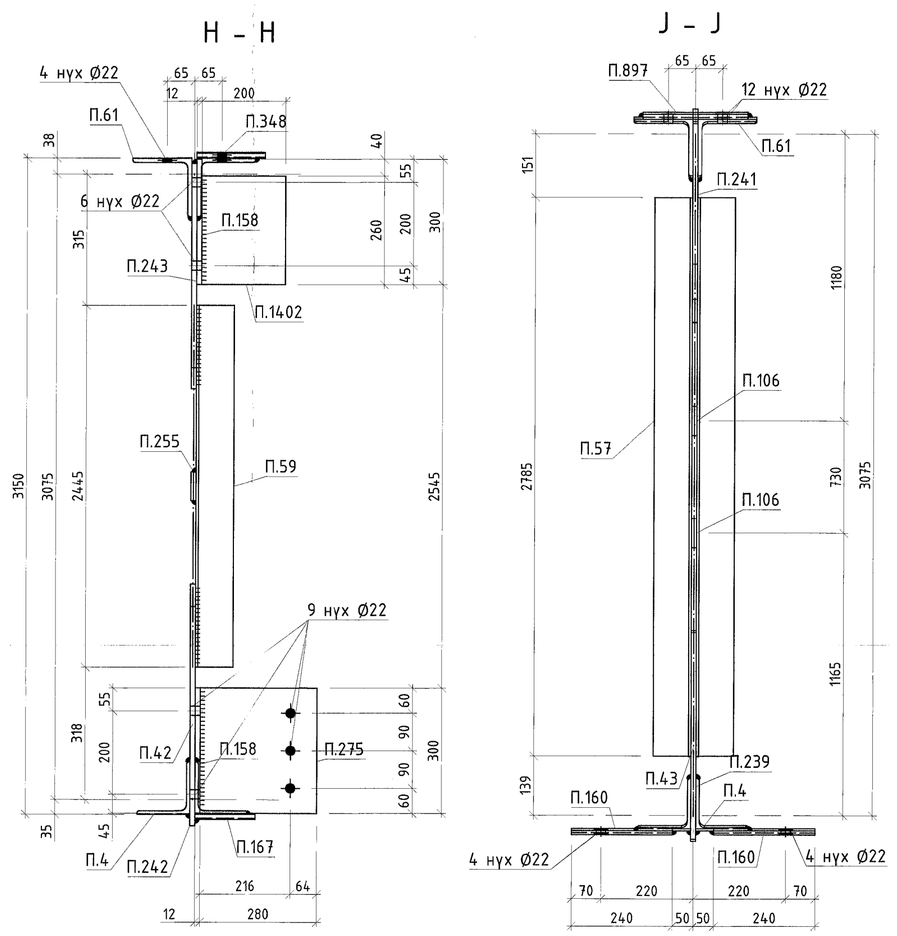

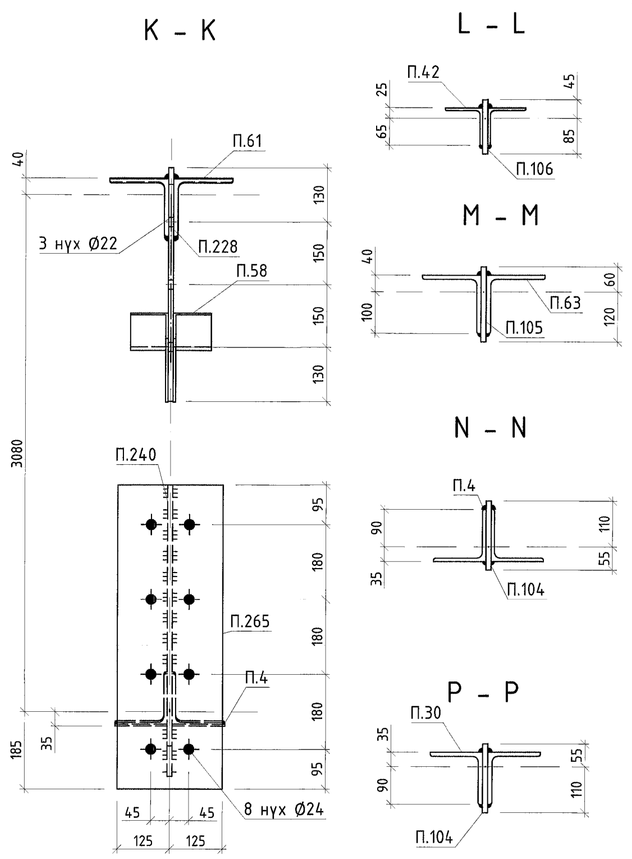

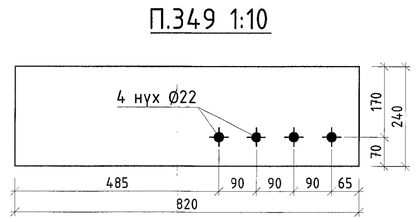

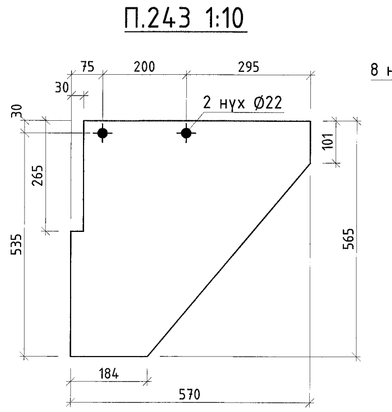

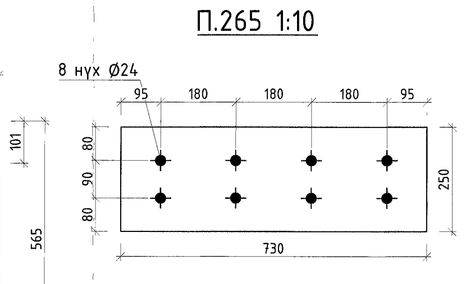

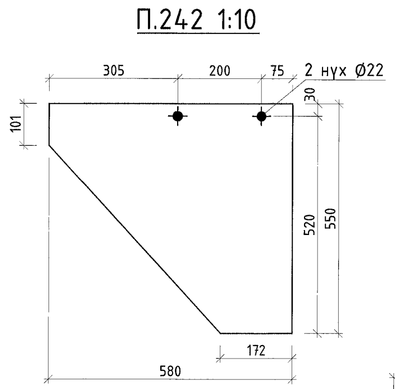

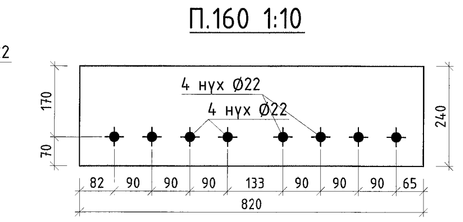

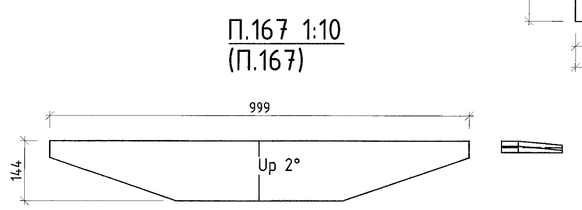

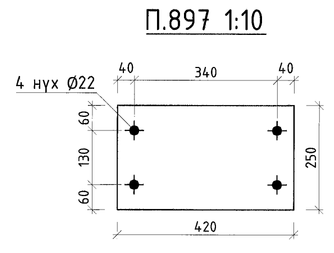

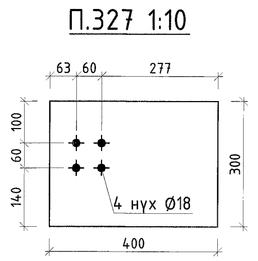

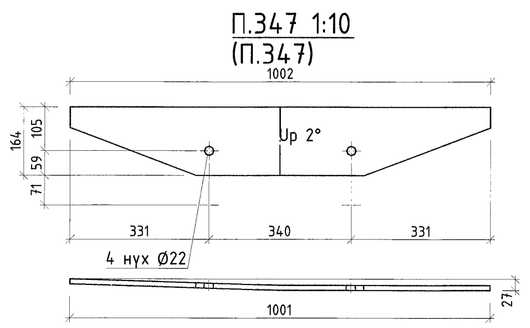

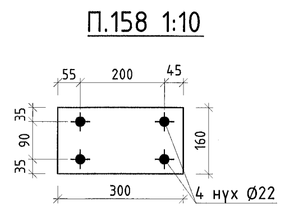

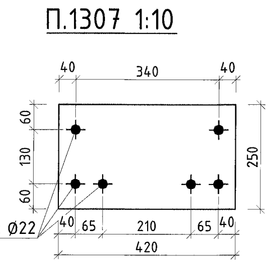

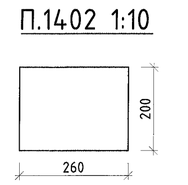

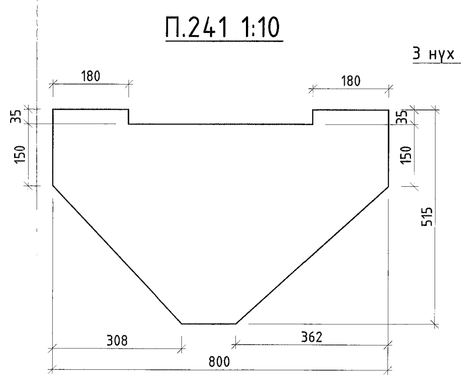

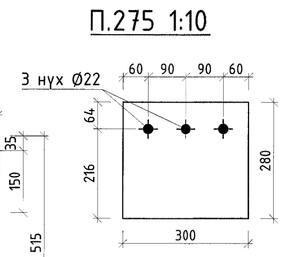

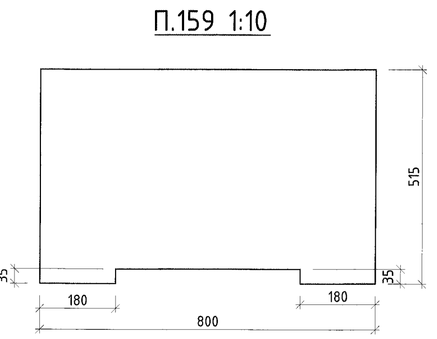

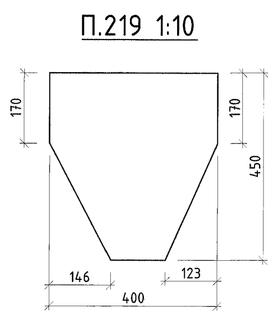

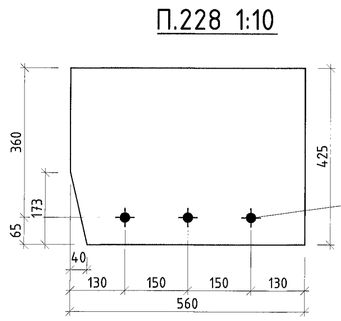

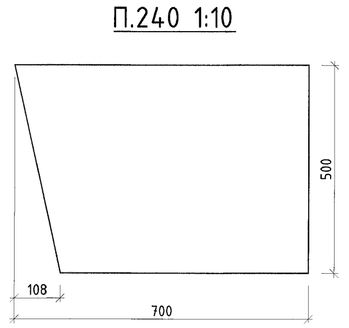

МАТЕРИАЛЫН ТҮҮВЭР

Д/Д	Огтлол	Урт, мм	Тоо, ш	Жин, кг		Материал
				Нэгж	Нийт	
	T8				1813.4	
П.4	2xL125x8	11596	1	358.6	358.5	C355
П.30	2xL125x10	3797	1	145	145	C355
П.42	2xL90x6	3776	1	62.9	62.9	C355
П.43	2xL110x7	3756	1	89.3	89.3	C355
П.50	2xL125x10	3679	1	140.6	140.6	C355
П.57	2xL90x6	2785	1	46.4	46.4	C355
П.58	2xL90x6	1574	1	26.2	26.2	C355
П.59	L90x6	2445	1	20.4	20.4	C355
П.61	2xL140x10	11445	1	491	490.5	C355
П.104	PL 12x70	165	9	1.1	9.8	C355
П.105	PL 12x70	180	7	1.2	8.3	C355
П.106	PL 12x70	130	6	0.9	5.1	C355
П.113	PL 12x70	150	3	1	3	C355
П.158	PL 12x160	300	2	4.5	8.8	C355
П.159	PL 12x515	800	2	38.8	74.7	C355
П.160	PL 10x240	820	1	15.4	15.2	C355
П.167	PL 12x144	999	1	10.6	10.6	C355
П.219	PL 12x400	450	1	13.4	13.4	C355
П.228	PL 12x425	560	1	22.1	22	C355
П.239	PL 12x500	930	1	43.8	43.8	C355
П.240	PL 12x500	700	1	30.4	30.4	C355
П.241	PL 12x515	800	1	28.4	26.9	C355
П.242	PL 12x550	580	1	21.4	21.4	C355
П.243	PL 12x565	570	1	21.5	21.1	C355
П.255	PL 12x70	230	1	1.5	1.5	C355
П.265	PL 25x250	730	1	35.8	35.2	C355
П.275	PL 12x280	300	1	7.9	7.8	C355
П.327	PL 12x300	400	1	11.3	11.2	C355
П.347	PL 12x164	1002	1	12.3	12.2	C355
П.349	PL 10x240	820	1	15.4	15.3	C355
П.897	PL 12x250	420	2	9.9	19.5	C355
П.1307	PL 12x250	420	1	9.9	9.7	C355
П.1402	PL 16x200	260	1	6.5	6.5	C355

БЭЛТГЭЦ

Марк	Тоо, ш	Жин, кг	
		Нэгж	Нийт
T8	1	1813.43	1813.43
Гангаасын жин /0.01			0
Нийт			1813.43

ГАНГИЙН СОНГОЛТ

Огтлол	Жин, кг	Үндэслэл
2xL140x10	490.6	ГОСТ 8509-89
2xL125x10	285.6	ГОСТ 8509-89
2xL125x8	358.5	ГОСТ 8509-89
2xL110x7	89.3	ГОСТ 8509-89
2x90x6	134.5	ГОСТ 8509-89
L90x6	20.37	ГОСТ 8509-89
PL 10	30.58	ГОСТ 19903-2015
PL 12	361.31	ГОСТ 19903-2015
PL 16	6.53	ГОСТ 19903-2015
PL 25	35.18	ГОСТ 19903-2015
Нийт	1814.78	

1. Ерөнхий өгөгдлийг ГБ1 хуудаснаас үз.
2. Ган хийцийн угсралтын схемийг ГБ2-ГБ24 хуудаснаас үз.
3. Угсралтын үеийн гагнаасыг З42 маркийн электродоор хийнэ. Электродыг ГОСТ 9467-75.
4. Гагнаасын өндөр h=6мм.

"Эрдэнэт үйлдвэр" ТӨҮГ "Засвар механикийн завод" Механик-технийн ерөнхий инженер					Үе шат А.3
	T8				
Захирал	Д.Тэмүр	ЕГ Шифр	Масштаб		Огноо
ЗЕИ	С.Нанжайсүрэн	21.15.049	1:10,1:20		Rev0
Тэргүүлэх инж	А.Хишигжаргал	ТГ Шифр	Эрдэнэт бүтээгдэхүүн ГБ- 124		Хуудас
Шалгасан	А.Хишигжаргал				89
Гүйцэтгэсэн	Х.Галсуг				
Эрдэнэт үйлдвэр ТӨҮГ ЗТХ					

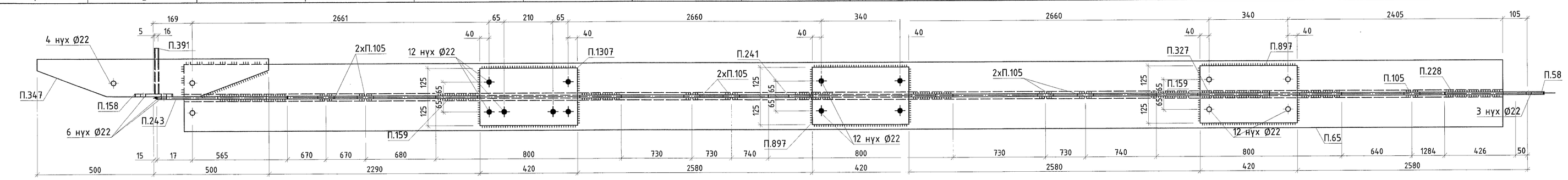

Т9 1:20

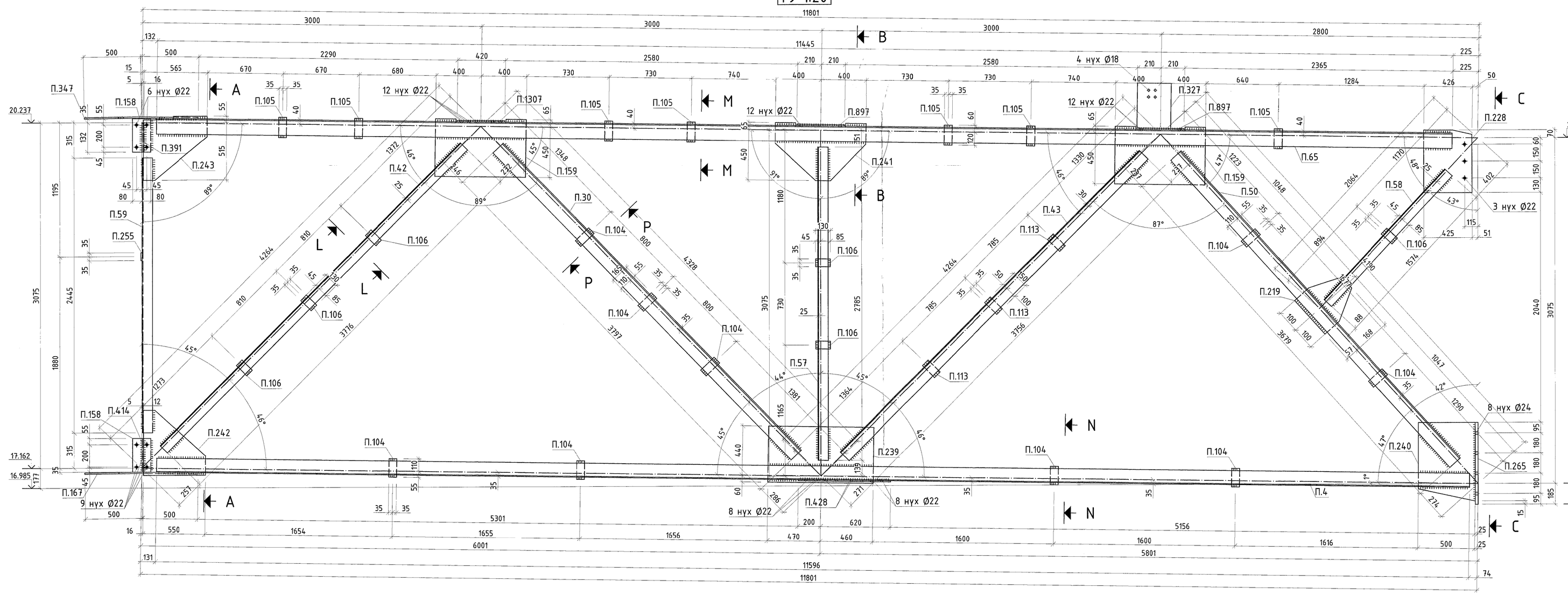

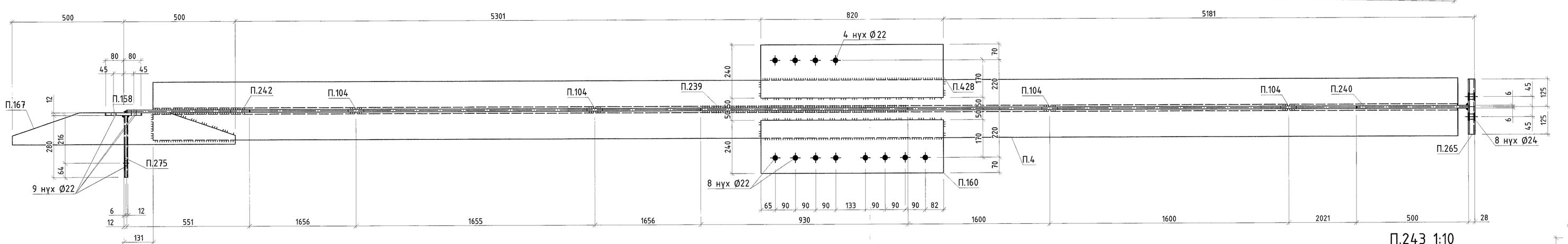

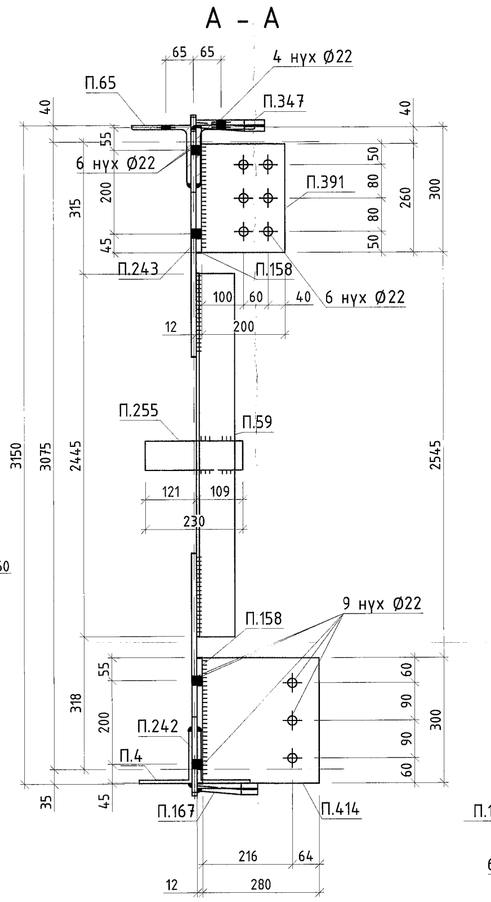

А – А

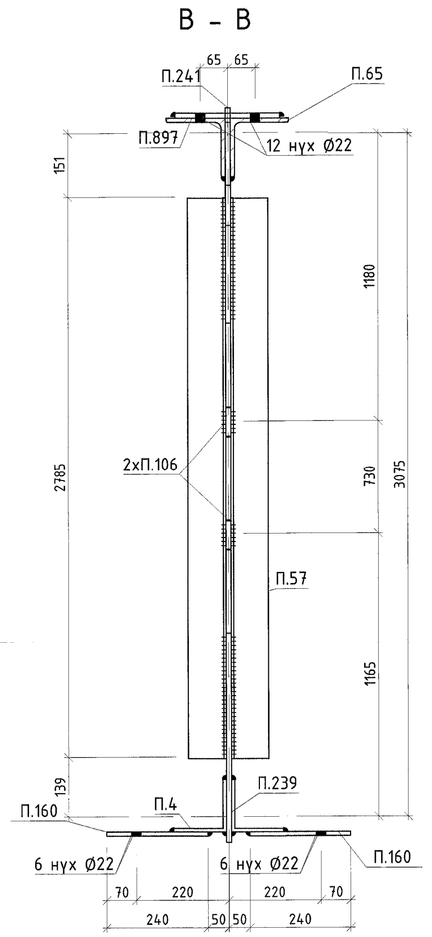

В – В

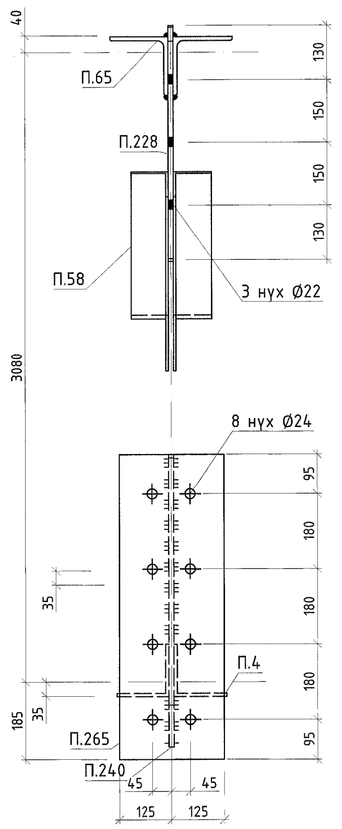

С – С

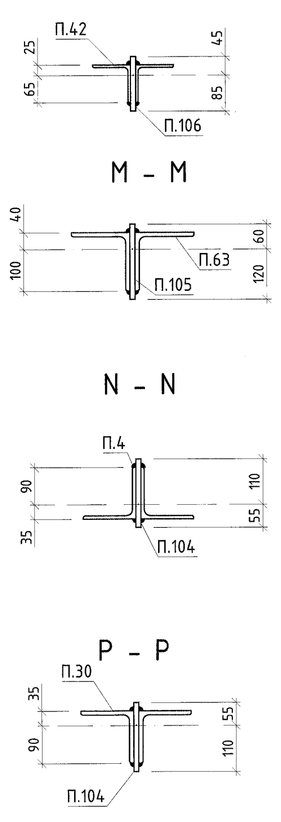

L – L

M – M

N – N

P – P

П.160 1:10

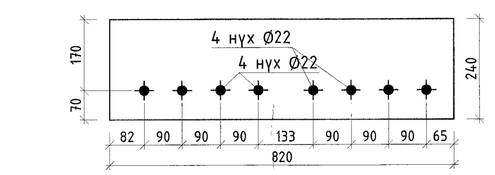

П.265 1:10

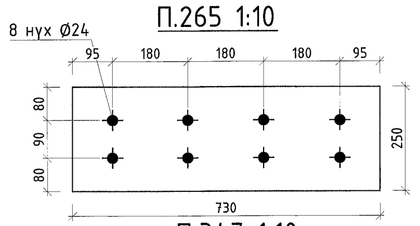

П.167 1:10
(П.167)

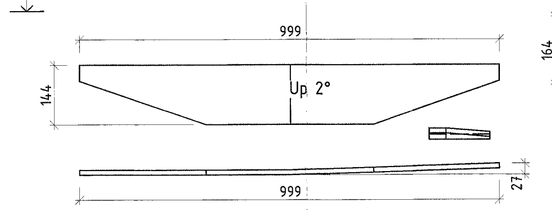

П.347 1:10
(П.347)

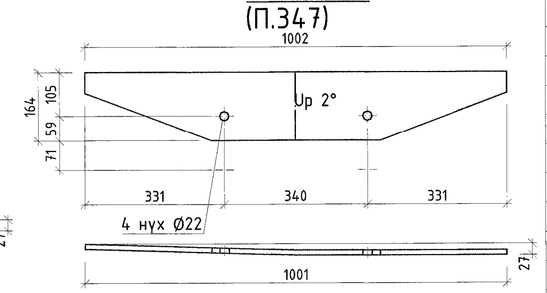

П.897 1:10

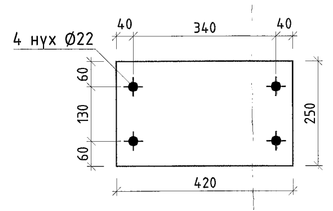

П.158 1:10

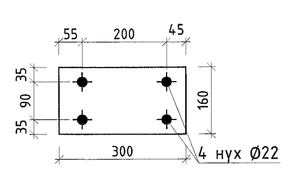

П.391 1:10

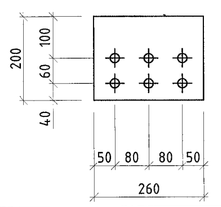

П.327 1:10

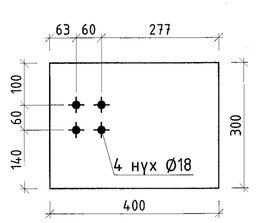

П.1307 1:10

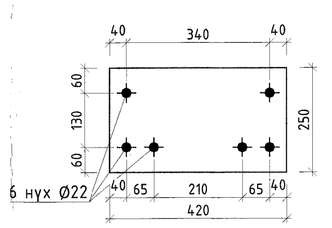

П.414 1:10

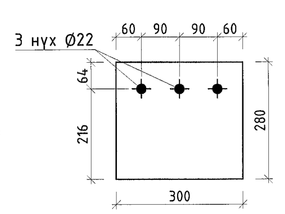

П.428 1:10

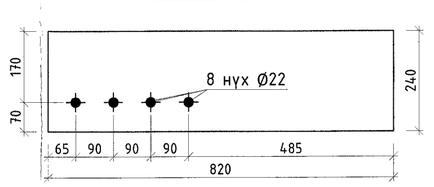

П.159 1:10

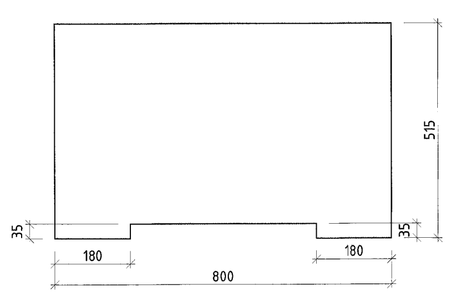

П.219 1:10

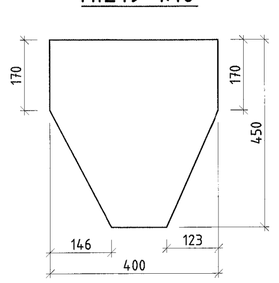

П.228 1:10

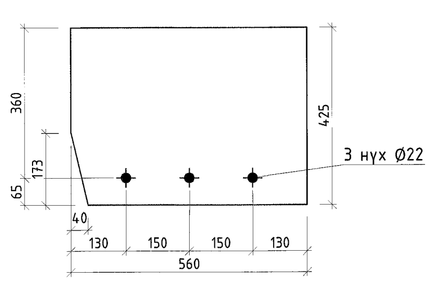

П.240 1:10

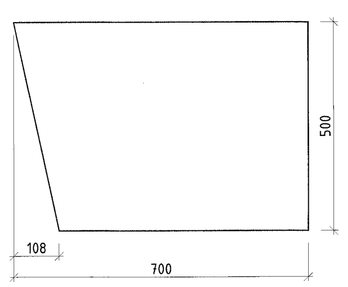

П.241 1:10

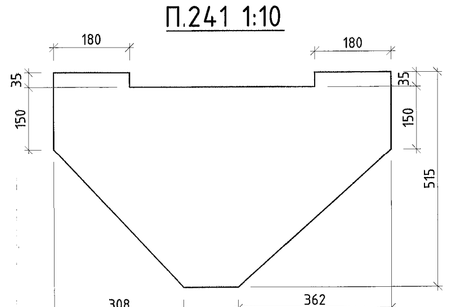

П.242 1:10

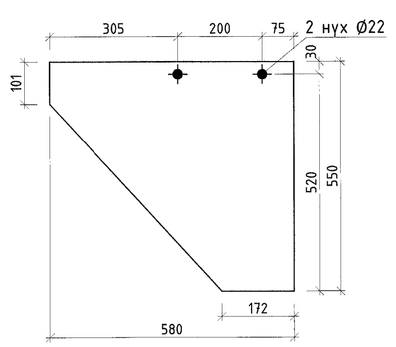

П.243 1:10

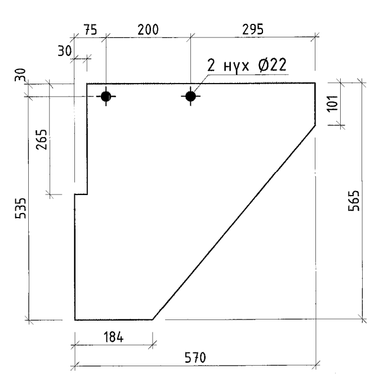

МАТЕРИАЛЫН ТҮҮВЭР

Д/Д	Огтлол	Урт, мм	Тоо, ш	Жин, кг Нэгж	Жин, кг Нийт	Материал
Т9					1813.2	
П.4	2xL125x8	11596	1	358.6	358.5	С355
П.30	2xL125x10	3797	1	14.5	14.5	С355
П.42	2xL90x6	3776	1	62.9	62.9	С355
П.43	2xL110x7	3756	1	89.3	89.3	С355
П.50	2xL125x10	3679	1	140.6	140.6	С355
П.57	2xL90x6	2785	1	46.4	46.4	С355
П.58	2xL90x6	1574	1	26.2	26.2	С355
П.59	L90x6	2445	1	20.4	20.4	С355
П.65	2xL140x10	11445	1	491	490.5	С355
П.104	PL 12x70	165	9	1.1	9.8	С355
П.105	PL 12x70	180	7	1.2	8.3	С355
П.106	PL 12x70	130	6	0.9	5.1	С355
П.113	PL 12x70	150	3	1	3	С355
П.158	PL 12x160	300	2	4.5	8.8	С355
П.159	PL 12x515	800	2	38.8	74.7	С355
П.160	PL 10x240	820	1	15.4	15.2	С355
П.167	PL 12x144	999	1	10.6	10.6	С355
П.219	PL 12x400	450	1	13.4	13.4	С355
П.228	PL 12x425	560	1	22.1	22	С355
П.239	PL 12x500	930	1	43.8	43.8	С355
П.240	PL 12x500	700	1	30.4	30.4	С355
П.241	PL 12x515	800	1	28.4	26.9	С355
П.242	PL 12x550	580	1	21.4	21.4	С355
П.243	PL 12x565	570	1	21.5	21.1	С355
П.255	PL 12x70	230	1	1.5	1.5	С355
П.265	PL 25x250	730	1	35.8	35.2	С355
П.327	PL 12x300	400	1	11.3	11.2	С355
П.347	PL 12x164	1002	1	12.3	12.2	С355
П.391	PL 16x200	260	1	6.5	6.3	С355
П.414	PL 12x280	300	1	7.9	7.8	С355
П.428	PL 10x240	820	1	15.4	15.3	С355
П.897	PL 12x250	420	2	9.9	19.5	С355
П.1307	PL 12x250	420	1	9.9	9.7	С355

БЭЛТГЭЦ

Марк	Тоо, ш	Жин, кг Нэгж	Жин, кг Нийт
Т9	1	1813.17	1813.17
Гангаасын жин /0.01			0
Нийт			1813.17

ГАНГИЙН СОНГОЛТ

Огтлол	Жин, кг	Үндэслэл
2xL140x10	490.6	ГОСТ 8509-89
2xL125x10	285.6	ГОСТ 8509-89
2xL125x8	358.5	ГОСТ 8509-89
2xL110x7	89.3	ГОСТ 8509-89
2x90x6	134.5	ГОСТ 8509-89
L90x6	20.37	ГОСТ 8509-89
PL 10	30.58	ГОСТ 19903-2015
PL 12	361.31	ГОСТ 19903-2015
PL 16	6.53	ГОСТ 19903-2015
PL 25	35.18	ГОСТ 19903-2015
Нийт	1813.18	

1. Ерөнхий өгөгдлийг ГБ1 хуудаснаас үз.
2. Ган хийцийн үсгэлтийн схемийг ГБ2-ГБ24 хуудаснаас үз.
3. Үсгэлтийн үеийн гагнаасыг Э42 маркийн электродоор хийнэ. Электродийг ГОСТ 9467-75.
4. Гагнаасын өндөр h=6мм.

"Зэрэмэт үйлдвэр" ТӨҮГ, Засвар механикийн завод
Механик техник хөгжлөлт

П.428,Т9

Захиалга	Д.Темүр	ЕГ Шифр	Масштаб	Уе шат	А.3
ЗЕИ	Т.Намсрайсүрэн	21.15.049	1:10,1:20	Огноо	Rev0
Тэрөөлэх инж	А.Хишигтуяа	ТГ Шифр	Зургийн дугаар	Хуудас	
Шалгасан	А.Хишигтуяа		ГБ- 125		
Гүйцэтгэсэн	Х.Гаалуу				
Зэрэмэт үйлдвэр ТӨҮГ ЗТХ					

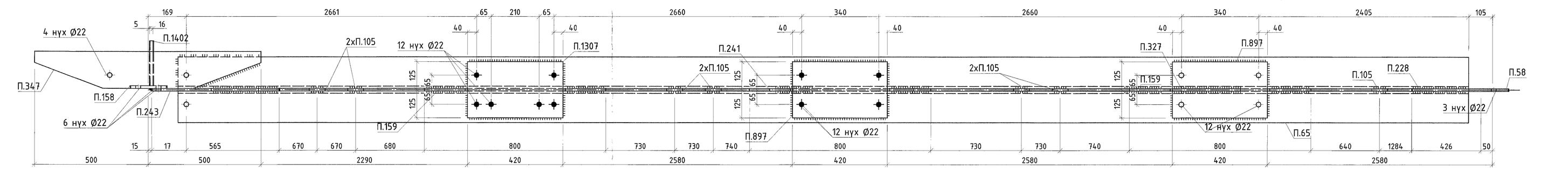

Т10 1:20

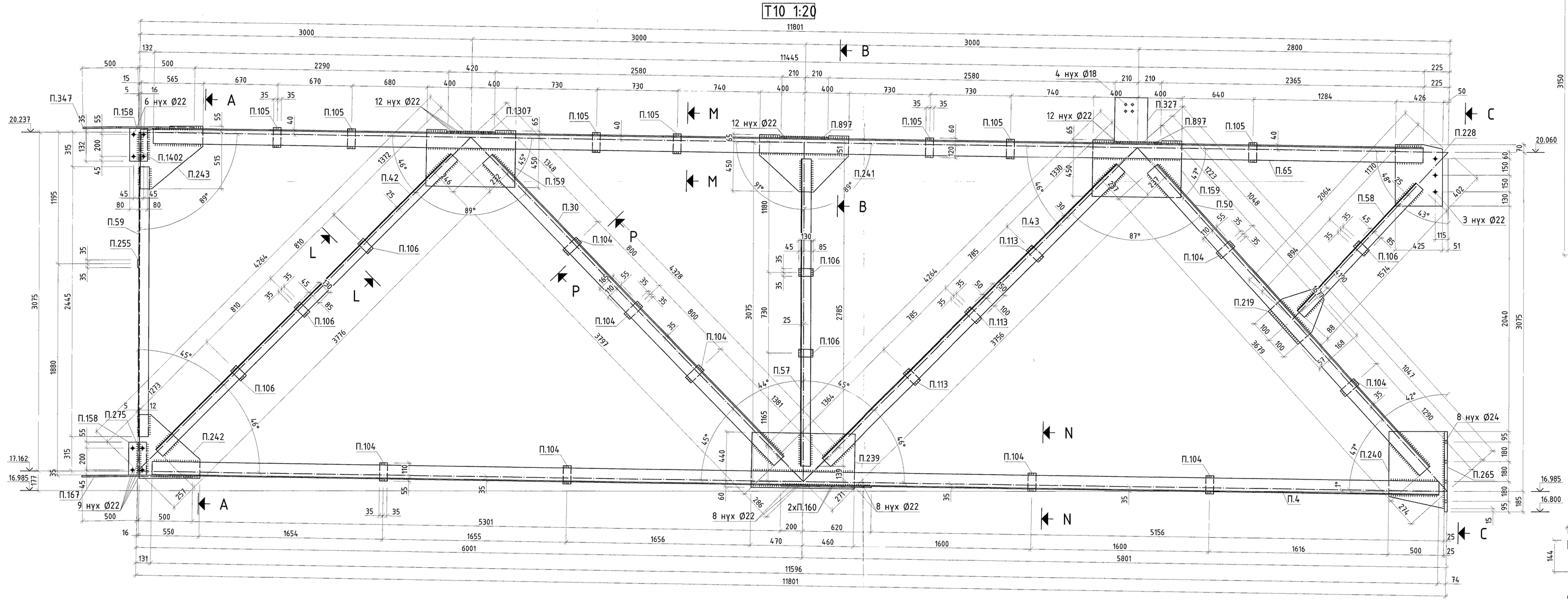

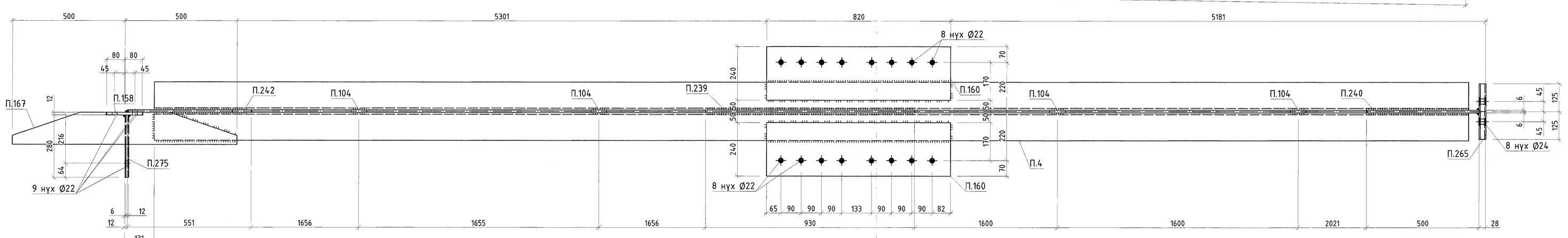

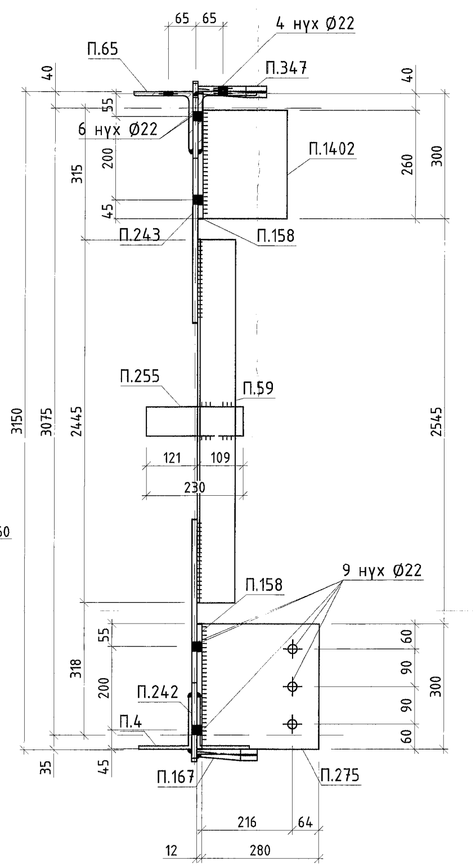

А – А

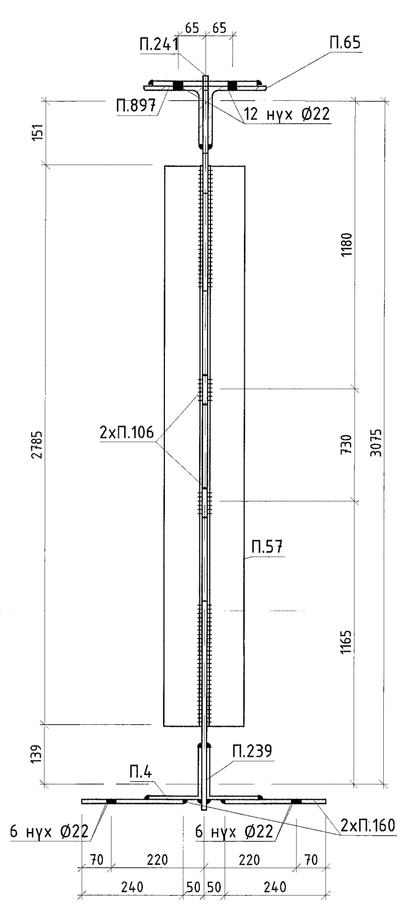

В – В

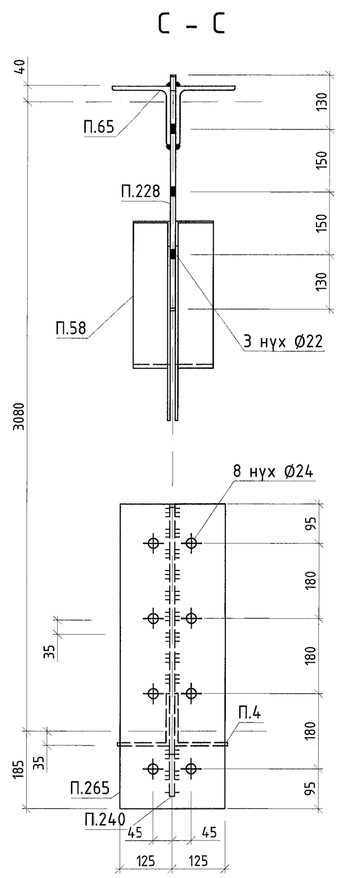

С – С

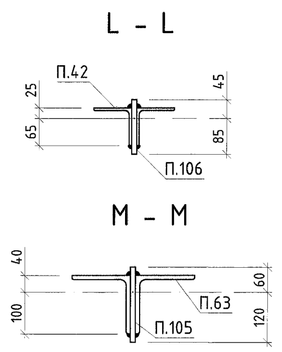

L – L

М – М

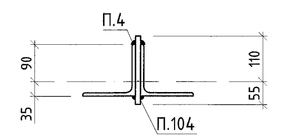

N – N

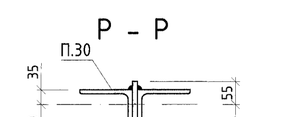

Р – Р

П.160 1:10

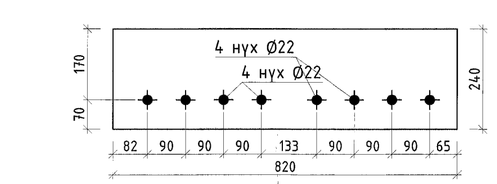

П.265 1:10

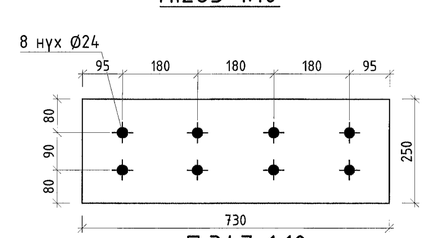

П.167 1:10
(П.167)

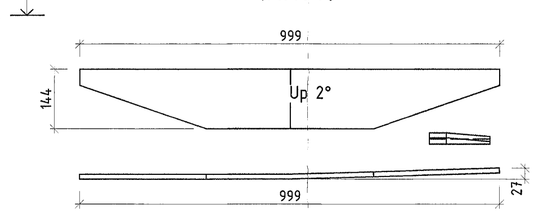

П.347 1:10
(П.347)

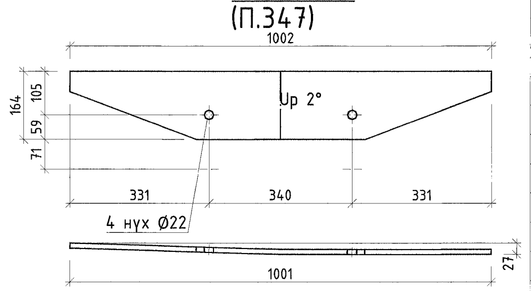

П.897 1:10

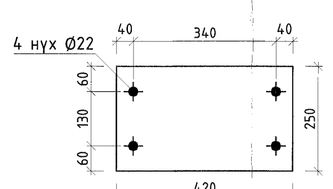

П.158 1:10

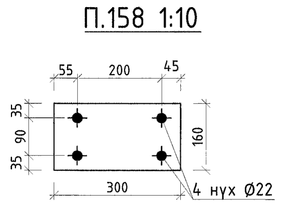

П.327 1:10

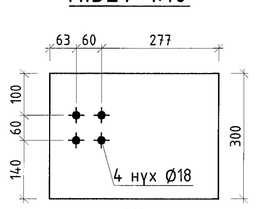

П.1307 1:10

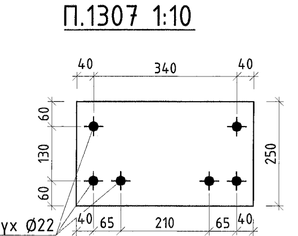

П.275 1:10

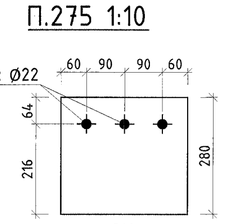

П.1402 1:10

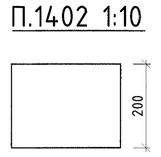

П.159 1:10

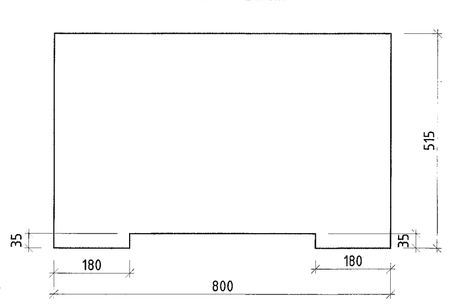

П.219 1:10

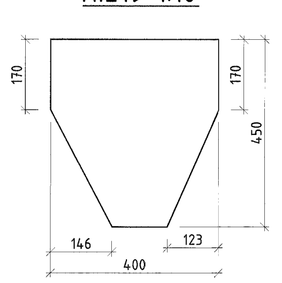

П.228 1:10

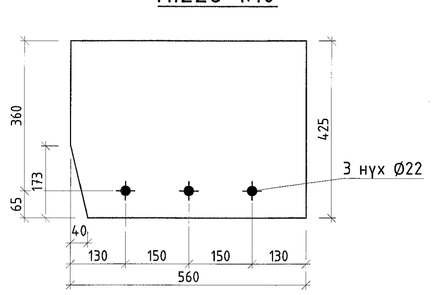

П.240 1:10

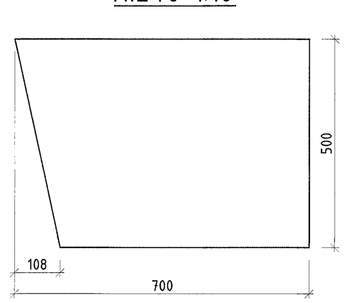

П.241 1:10

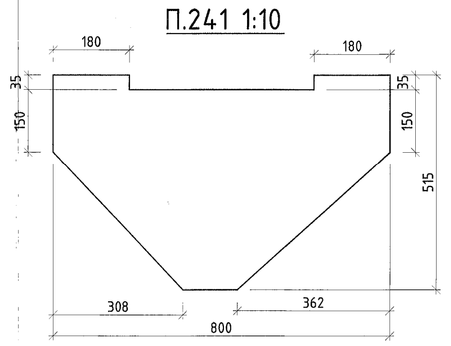

П.242 1:10

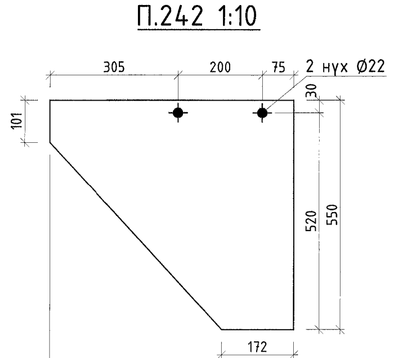

П.243 1:10

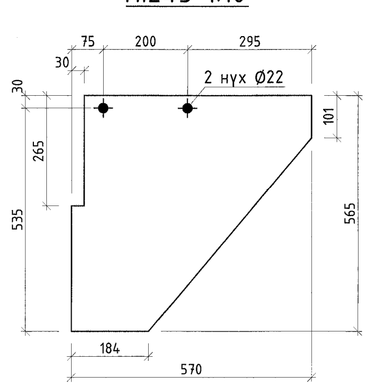

МАТЕРИАЛЫН ТҮҮВЭР

Д/Д	Огтлол	Урт, мм	Тоо, ш	Жин, кг Нэгж	Жин, кг Нийт	Материал
	Т10				1813.3	
П.4	2xL125x8	11596	1	358.6	358.5	С355
П.30	2xL125x10	3797	1	14.5	14.5	С355
П.42	2xL90x6	3776	1	62.9	62.9	С355
П.43	2xL110x7	3756	1	89.3	89.3	С355
П.50	2xL125x10	3679	1	140.6	140.6	С355
П.57	2xL90x6	2785	1	46.4	46.4	С355
П.58	2xL90x6	1574	1	26.2	26.2	С355
П.59	L90x6	2445	1	20.4	20.4	С355
П.61	2xL140x10	11445	1	491	490.5	С355
П.104	PL 12x70	165	9	1.1	9.8	С355
П.105	PL 12x70	180	7	1.2	8.3	С355
П.106	PL 12x70	130	6	0.9	5.1	С355
П.113	PL 12x70	150	3	1	3	С355
П.158	PL 12x160	300	2	4.5	8.8	С355
П.159	PL 12x515	800	2	38.8	74.7	С355
П.160	PL 10x240	820	2	15.4	30.5	С355
П.167	PL 12x144	999	1	10.6	10.6	С355
П.219	PL 12x400	450	1	13.4	13.4	С355
П.228	PL 12x425	560	1	22.1	22	С355
П.239	PL 12x500	930	1	43.8	43.8	С355
П.240	PL 12x500	700	1	30.4	30.4	С355
П.241	PL 12x515	800	1	28.4	26.9	С355
П.242	PL 12x550	580	1	21.4	21.4	С355
П.243	PL 12x565	570	1	21.5	21.1	С355
П.255	PL 12x70	230	1	1.5	1.5	С355
П.265	PL 25x250	730	1	35.8	35.2	С355
П.275	PL 12x280	300	1	7.9	7.8	С355
П.327	PL 12x300	400	1	11.3	11.2	С355
П.347	PL 12x164	1002	1	12.3	12.2	С355
П.897	PL 12x250	420	2	9.9	19.5	С355
П.1307	PL 12x250	420	1	9.9	9.7	С355
П.1402	PL 16x200	260	1	6.5	6.5	С355

БЭЛТГЭЦ

Марк	Тоо, ш	Жин, кг Нэгж	Жин, кг Нийт
Т10	1	1813.32	1813.32
Гангаасын жин /0.01			0
Нийт			1813.32

ГАНГИЙН СОНГОЛТ

Огтлол	Жин, кг	Үндэслэл
2xL140x10	490.6	ГОСТ 8509–89
2xL125x10	285.6	ГОСТ 8509–89
2xL125x8	358.5	ГОСТ 8509–89
2xL110x7	89.3	ГОСТ 8509–89
2x90x6	134.5	ГОСТ 8509–89
L90x6	20.37	ГОСТ 8509–89
PL 10	30.58	ГОСТ 19903–2015
PL 12	361.31	ГОСТ 19903–2015
PL 16	6.53	ГОСТ 19903–2015
PL 25	35.18	ГОСТ 19903–2015
Нийт	1813.18	

"Эрдэнэт үйлдвэр" ТӨҮГ. Засвар механикийн завод
Механик цехийн ерөнхий

Т10

Захирал	Д.Тэмүр	ЕГ Шифр	Масштаб	Уа шифр	А.3
Э.Е.Н	Г.Наминсүрэн	21.15.049	1:10,120	Огноо	Rev0
Тарагчлэх инж	А.Хишигтуяа	ТГ Шифр	Эрдэнэт үйлдвэр ТӨҮГ ЗТХ	Хуудас	283
Шалгасан	А.Хишигтуяа		ГБ- 126		
Гүйцэтгэсэн	Х.Голхүү				

А.1

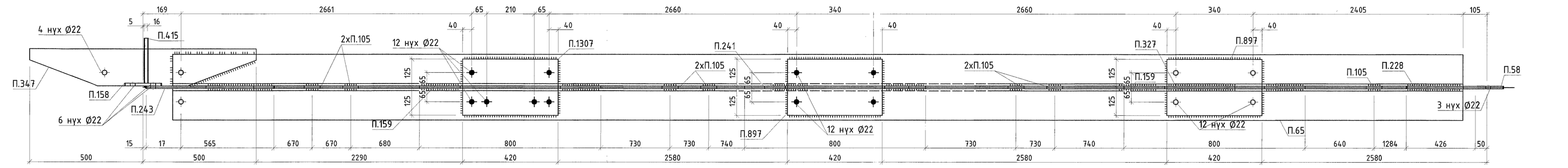

Т11 1:20

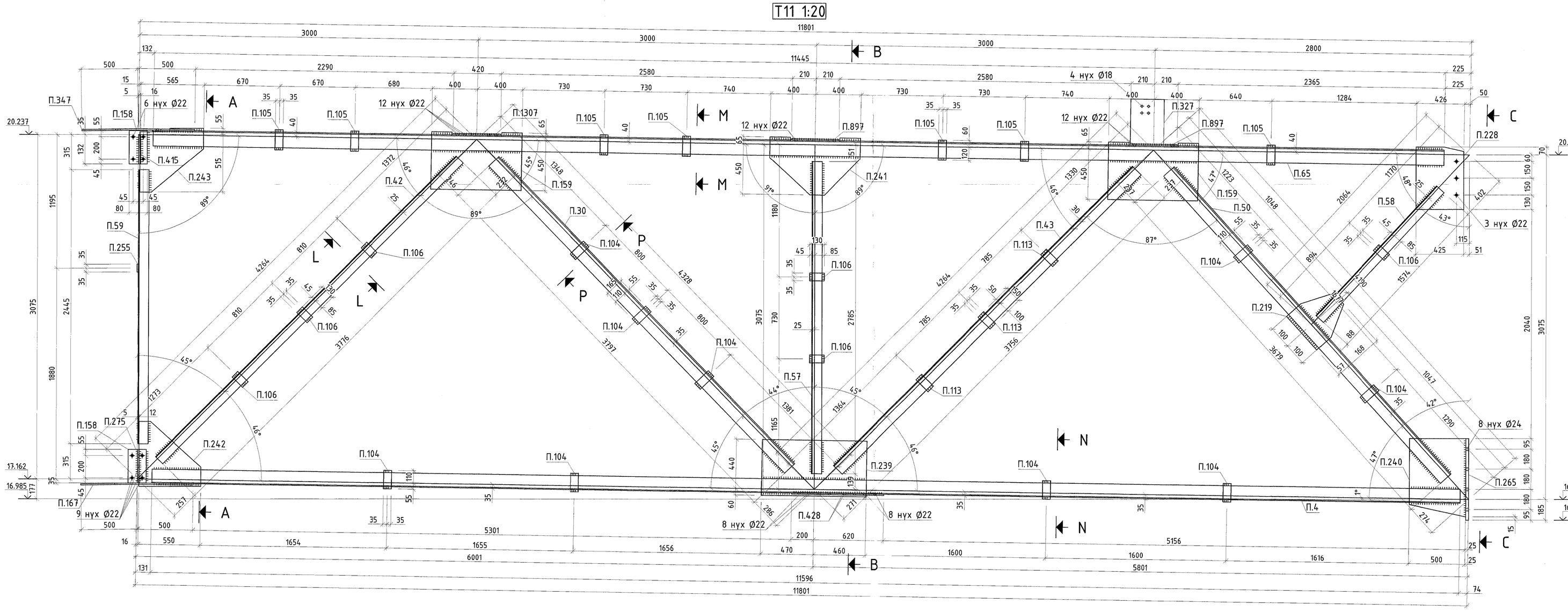

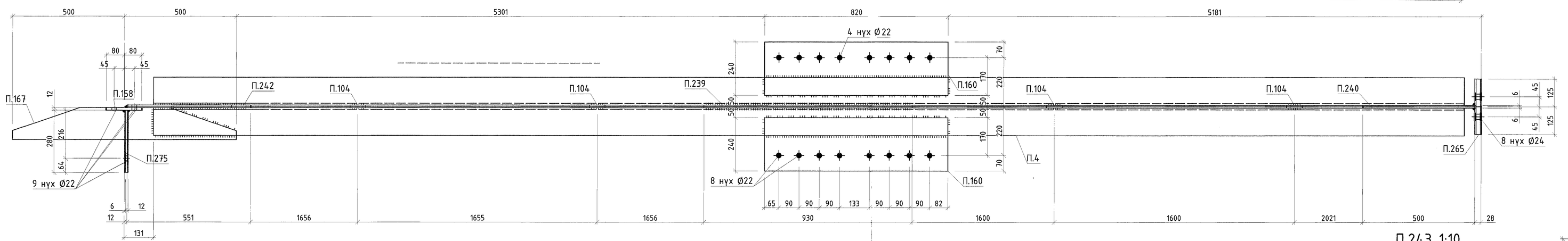

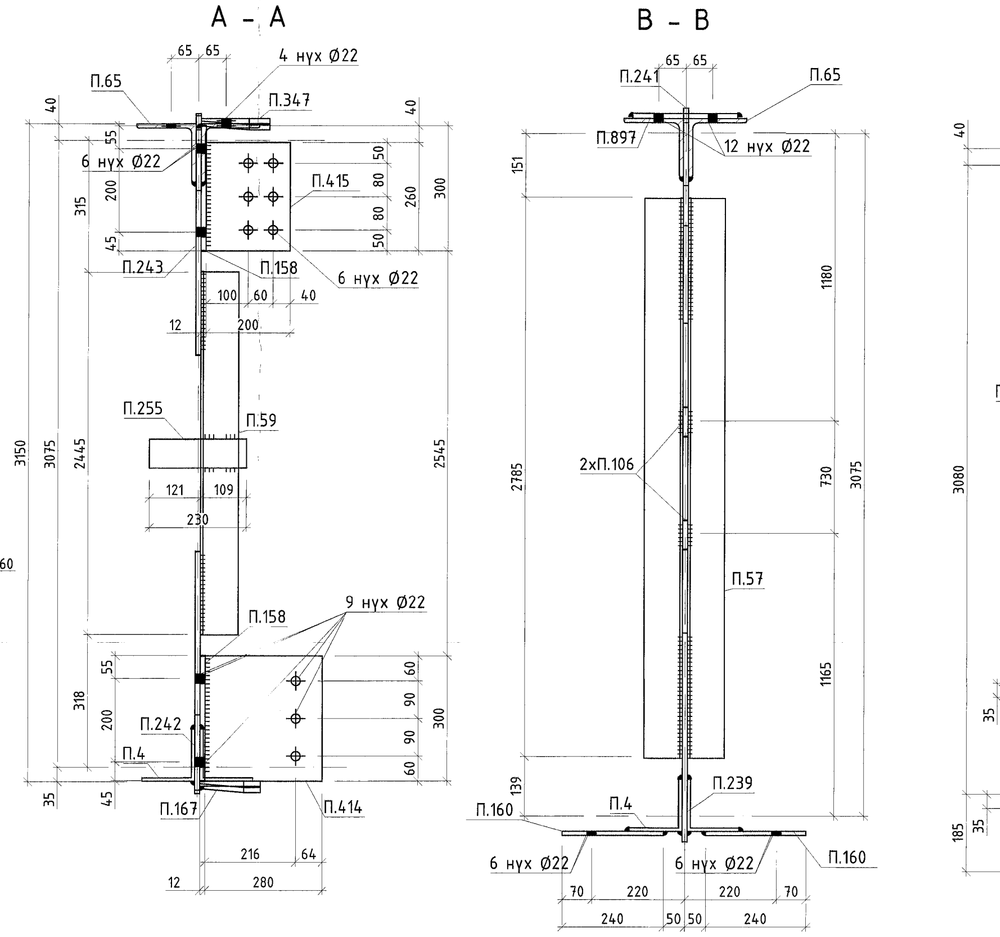

П.160 1:10

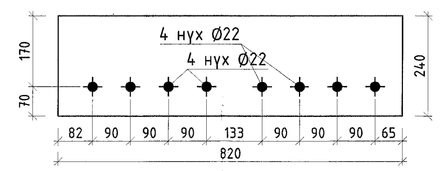

П.265 1:10

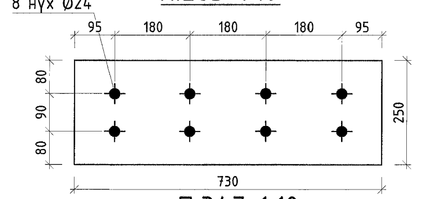

П.167 1:10
(П.167)

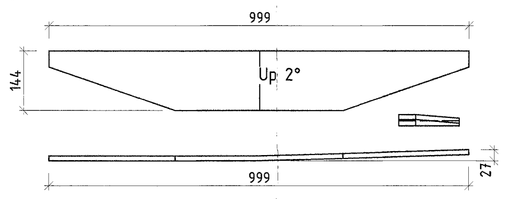

П.347 1:10
(П.347)

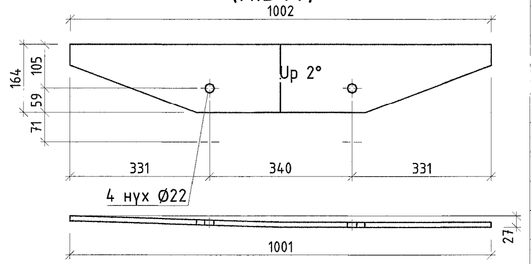

П.897 1:10

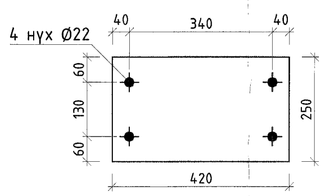

П.158 1:10

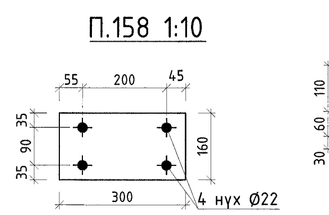

П.415 1:10

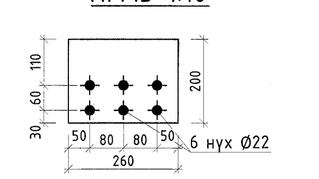

П.327 1:10

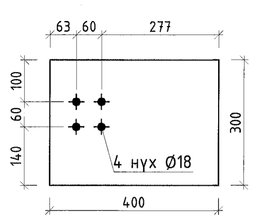

П.1307 1:10

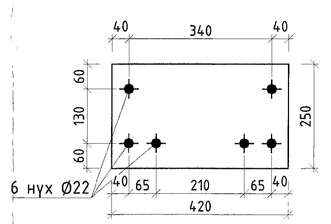

П.414 1:10

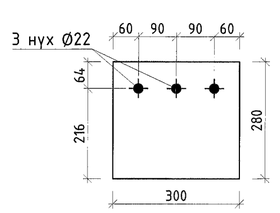

П.428 1:10

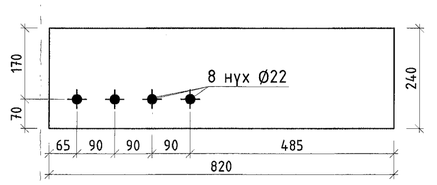

П.159 1:10

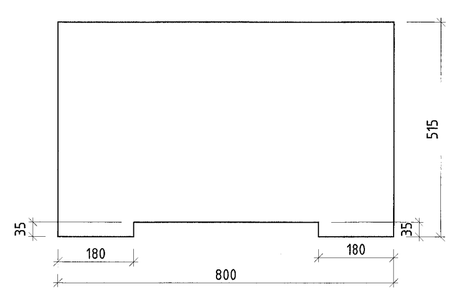

П.219 1:10

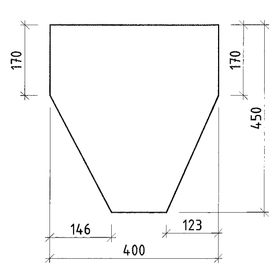

П.228 1:10

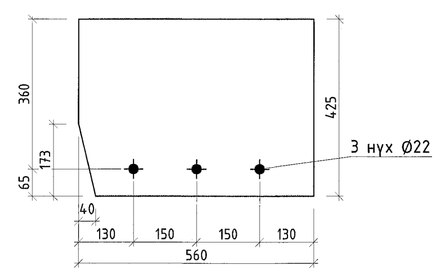

П.240 1:10

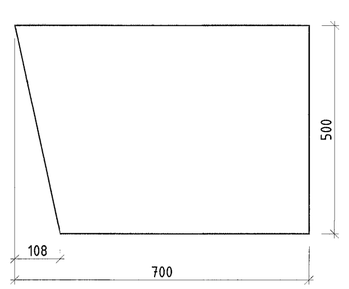

П.241 1:10

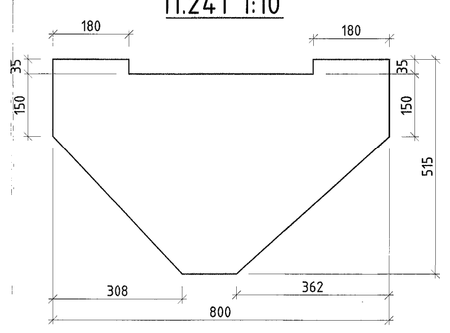

П.242 1:10

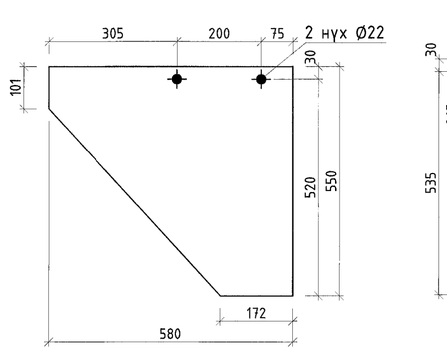

П.243 1:10

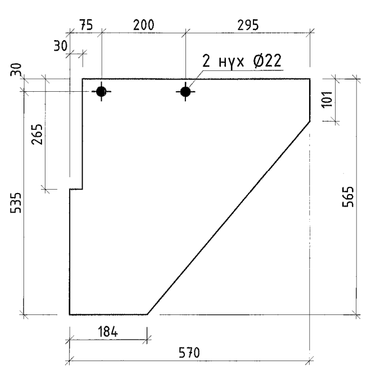

МАТЕРИАЛЫН ТӨҮВЭР

Д/Д	Өөтлөл	Урт, мм	Тоо, ш	Жин, кг Нэгж	Жин, кг Нийт	Материал
Т11					1813.1	
П.4	2xL125x8	11596	1	358.6	358.5	С355
П.30	2xL125x10	3797	1	145	145	С355
П.42	2xL90x6	3776	1	62.9	62.9	С355
П.43	2xL110x7	3756	1	89.3	89.3	С355
П.50	2xL125x10	3679	1	140.6	140.6	С355
П.57	2xL90x6	2785	1	46.4	46.4	С355
П.58	2xL90x6	1574	1	26.2	26.2	С355
П.59	L90x6	2445	1	20.4	20.4	С355
П.65	2xL140x10	11445	1	491	490.5	С355
П.104	PL 12x70	165	9	1.1	9.8	С355
П.105	PL 12x70	180	7	1.2	8.3	С355
П.106	PL 12x70	130	6	0.9	5.1	С355
П.113	PL 12x70	150	3	1	3	С355
П.158	PL 12x160	300	2	4.5	8.8	С355
П.159	PL 12x515	800	2	38.8	74.7	С355
П.160	PL 10x240	820	2	15.4	30.5	С355
П.167	PL 12x144	999	1	10.6	10.6	С355
П.219	PL 12x400	450	1	13.4	13.4	С355
П.228	PL 12x425	560	1	22.1	22	С355
П.239	PL 12x500	930	1	43.8	43.8	С355
П.240	PL 12x500	700	1	30.4	30.4	С355
П.241	PL 12x515	800	1	28.4	26.9	С355
П.242	PL 12x550	580	1	21.4	21.4	С355
П.243	PL 12x565	570	1	21.5	21.1	С355
П.255	PL 12x70	230	1	1.5	1.5	С355
П.265	PL 25x250	730	1	35.8	35.2	С355
П.275	PL 12x280	300	1	7.9	7.8	С355
П.327	PL 12x300	400	1	11.3	11.2	С355
П.347	PL 12x164	1002	1	12.3	12.2	С355
П.415	PL 16x200	260	1	6.5	6.3	С355
П.897	PL 12x250	420	2	9.9	19.5	С355
П.1307	PL 12x250	420	1	9.9	9.7	С355

БЭЛТГЭЦ

Марк	Тоо, ш	Жин, кг Нэгж	Жин, кг Нийт
Т11	1	1813.07	1813.07
Ганганасын жин /0.01			0
Нийт			1813.07

ГАНГИЙН СОНГОЛТ

Өөтлөл	Жин, кг	Үндэслэл
2xL140x10	490.6	ГОСТ 8509-89
2xL125x10	285.6	ГОСТ 8509-89
2xL125x8	358.5	ГОСТ 8509-89
2xL110x7	89.3	ГОСТ 8509-89
2x90x6	134.5	ГОСТ 8509-89
L90x6	20.37	ГОСТ 8509-89
PL 10	30.58	ГОСТ 19903-2015
PL 12	361.31	ГОСТ 19903-2015
PL 16	6.53	ГОСТ 19903-2015
PL 25	35.18	ГОСТ 19903-2015
Нийт	1813.18	

1. Ерөнхий өгөгдлийг ГБ1 хуудаснаас үз.
2. Ган хийцийн угсралтын схемийг ГБ2-ГБ24 хуудаснаас үз.
3. Угсралтын үеийн ганганасыг 342 маркийн электродоор хийнэ. Электродийн ГОСТ 9467-75.
4. Ганнаасын өндөр h=6мм.

"Эрдэнэт үйлдвэр" ТӨҮГ. Засвар механикийн завод
Механик-нехийн ерөнхий

Эрдэнэт үйлдвэр ТӨҮГ ЗТХ	Захирал	Д.Тамир	ТӨ Шифр	Масштаб 1:10	Уе шат А.3
	ЗЕИ	Г.Нанжавсүрэн	Т11		Огноо Rev0
	Тарагчлах инж	А.Хатантуул			
	Шалгасан	А.Хатантуул	ТӨ Шифр	Эрдэнэт дугаар ГБ- 127	Хуудас 24
	Гүйцэтгэсэн	Х.Гэлхүү			

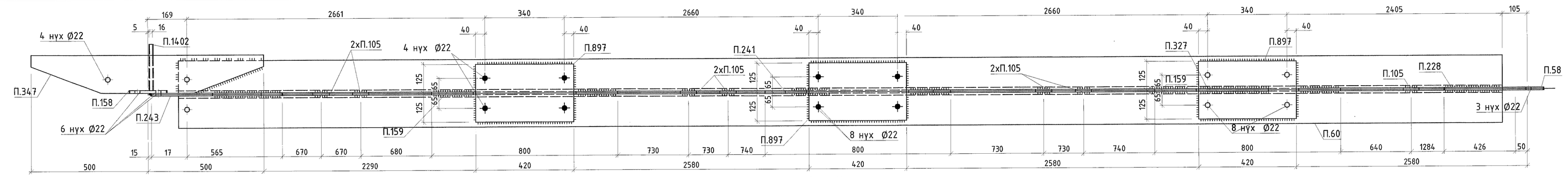

Т12 1:20

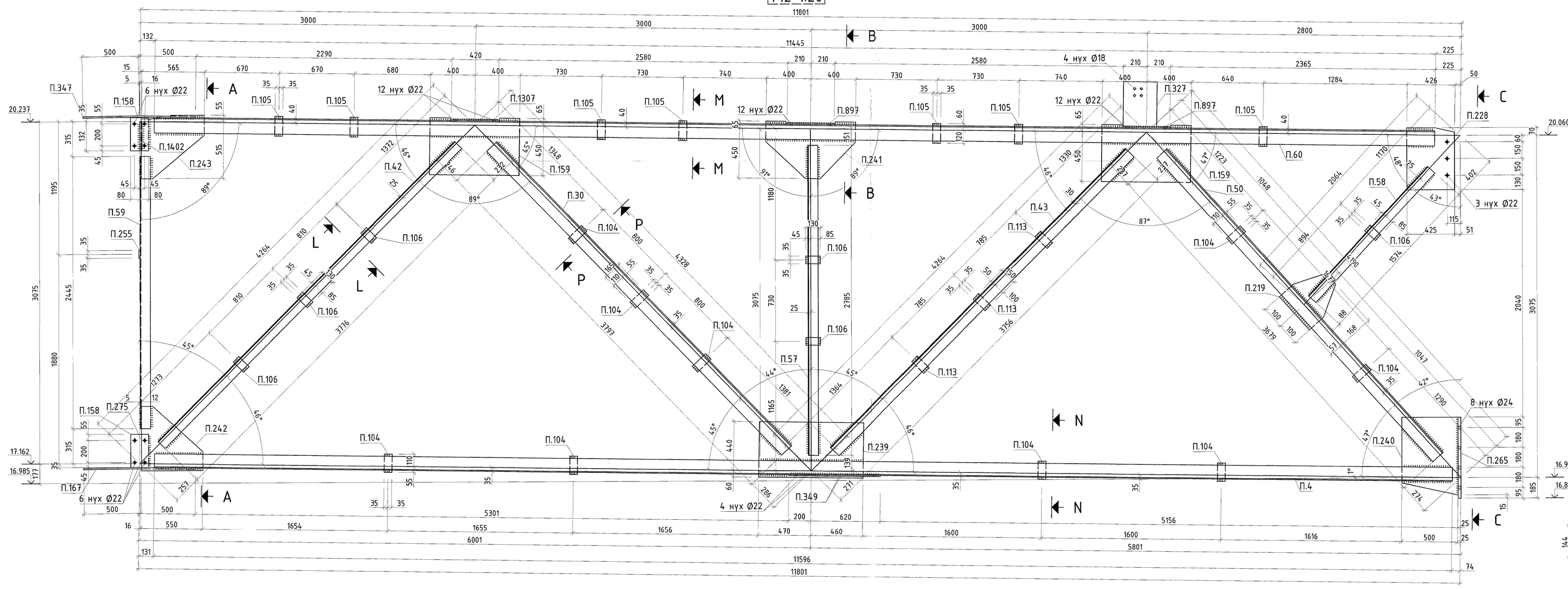

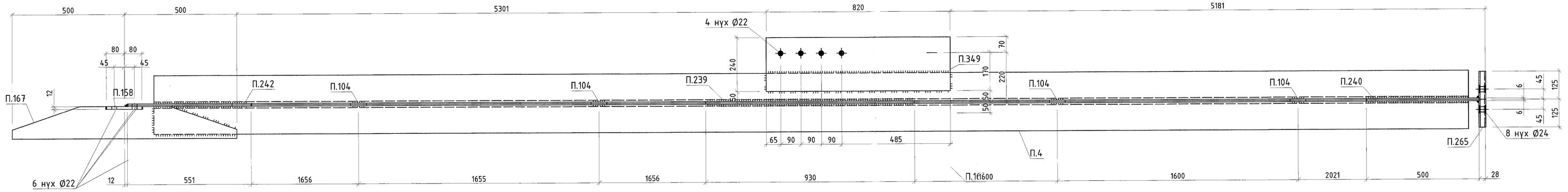

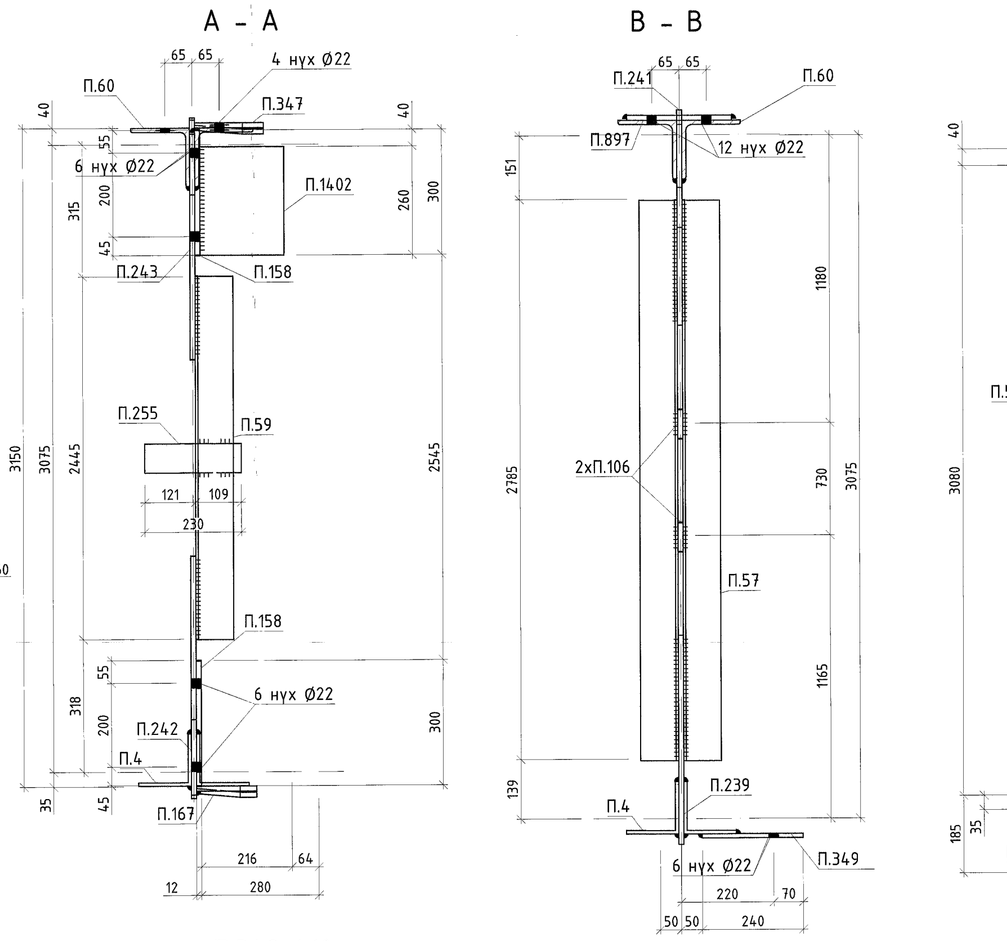

П.349 1:10

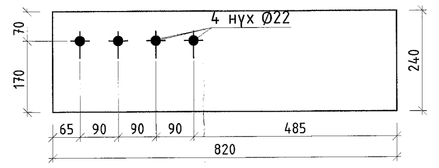

П.265 1:10

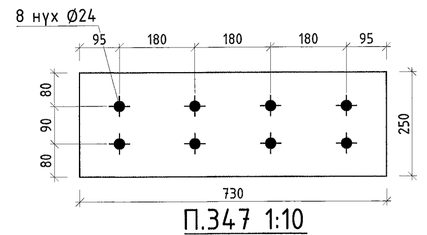

П.167 1:10
(П.167)

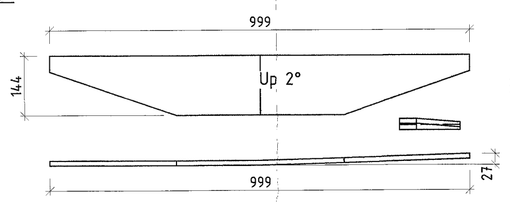

П.347 1:10
(П.347)

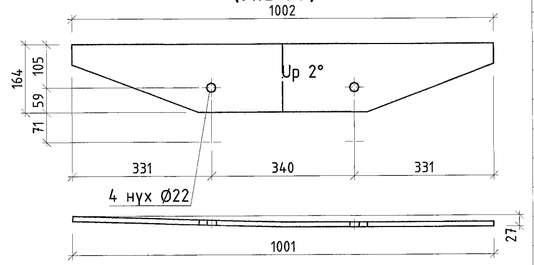

П.897 1:10

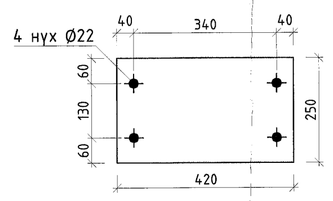

П.158 1:10

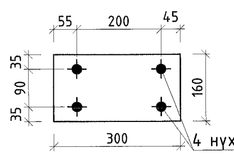

П.327 1:10

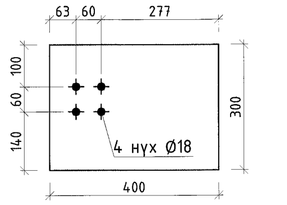

П.1402 1:10

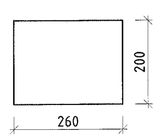

П.159 1:10

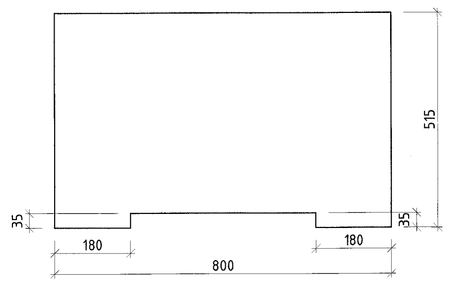

П.219 1:10

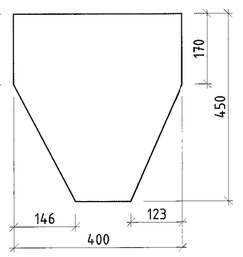

П.228 1:10

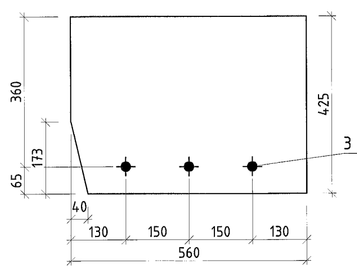

П.240 1:10

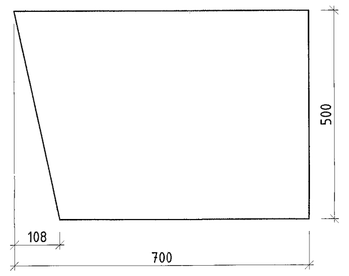

П.241 1:10

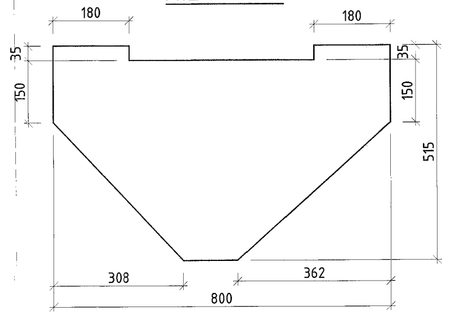

П.242 1:10

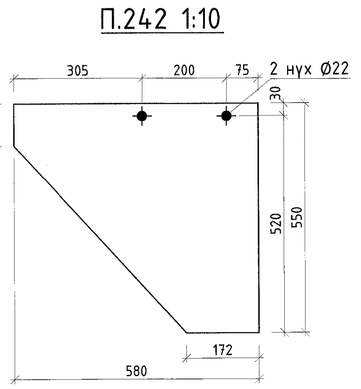

П.243 1:10

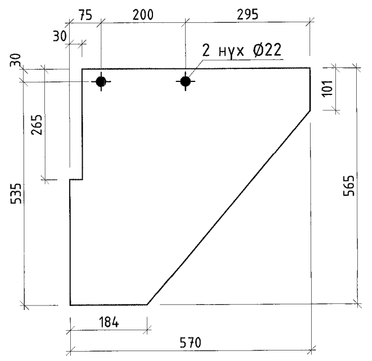

МАТЕРИАЛЫН ТУУВЭР

Д/Д	Огтлол	Урт, мм	Тоо, ш	Жин, кг Нэгж	Жин, кг Нийт	Материал
	Т12				1779.3	
П.4	2xL125x8	11596	1	358.6	358.5	С355
П.30	2xL125x10	3797	1	14.5	14.5	С355
П.42	2xL90x6	3776	1	62.9	62.9	С355
П.43	2xL110x7	3756	1	89.3	89.3	С355
П.50	2xL125x10	3679	1	140.6	140.6	С355
П.57	2xL90x6	2785	1	46.4	46.4	С355
П.58	2xL90x6	1574	1	26.2	26.2	С355
П.59	L90x6	2445	1	20.4	20.4	С355
П.60	2xL140x10	11445	1	491	490.6	С355
П.104	PL 12x70	165	9	1.1	9.8	С355
П.105	PL 12x70	180	7	1.2	8.3	С355
П.106	PL 12x70	130	6	0.9	5.1	С355
П.113	PL 12x70	150	3	1	3	С355
П.158	PL 12x160	300	2	4.5	8.8	С355
П.159	PL 12x515	800	2	38.8	74.7	С355
П.167	PL 12x144	999	1	10.6	10.6	С355
П.219	PL 12x400	450	1	13.4	13.4	С355
П.228	PL 12x425	560	1	22.1	22	С355
П.239	PL 12x500	930	1	43.8	43.8	С355
П.240	PL 12x500	700	1	30.4	30.4	С355
П.241	PL 12x515	800	1	28.4	26.9	С355
П.242	PL 12x550	580	1	21.4	21.4	С355
П.243	PL 12x565	570	1	21.5	21.1	С355
П.255	PL 12x70	230	1	1.5	1.5	С355
П.265	PL 25x250	730	1	35.8	35.2	С355
П.347	PL 12x164	1002	1	12.3	12.2	С355
П.349	PL 10x240	820	1	15.4	15.3	С235
П.897	PL 12x250	420	3	9.9	29.3	С355
П.1402	PL 16x200	260	1	6.5	6.5	С355

БЭЛТГЭЦ

Марк	Тоо, ш	Жин, кг Нэгж	Жин, кг Нийт
Т12	1	1779.29	1779.29
Гангаасын жин /0.01			0
Нийт			1779.29

ГАНГИЙН СОНГОЛТ

Огтлол	Жин, кг	Үндэслэл
2xL140x10	490.6	ГОСТ 8509-89
2xL125x10	285.6	ГОСТ 8509-89
2xL125x8	358.5	ГОСТ 8509-89
2xL110x7	89.3	ГОСТ 8509-89
2x90x6	134.5	ГОСТ 8509-89
L90x6	20.37	ГОСТ 8509-89
PL 10	15.34	ГОСТ 19903-2015
PL 12	342.34	ГОСТ 19903-2015
PL 16	6.53	ГОСТ 19903-2015
PL 25	35.18	ГОСТ 19903-2015
Нийт	1779.29	

1. Ерөнхий өгөгдлийг ГБ1 хуудаснаас үз.
2. Ган хийцийн үзсэлтийн схемийг ГБ2-ГБ24 хуудаснаас үз.
3. Үзсэлтийн үеийн гагнаасыг Э42 маркийн электродоор хийнэ. Электродыг ГОСТ 9467-75.
4. Гагнаасын өндөр h=6мм.

"Эрдэнэт үйлдвэр" ТӨҮГ. Засвар механикийн завод
Механик цехийн ерөнхий

Эрдэнэт үйлдвэр ТӨҮГ ЗТХ	Т12					Үе шат: А.3
	Зохиосон	Д.Гонгор	ЕГ шифр: 21.15.049	Масштаб 1:10		Огноо: Rev0
	ЗЕИ	Т.Нямбаяр				
	Тарааглаж шалгасан	А.Хишигтуяа				
	Шалгасан	А.Хишигтуяа	ТГ шифр:	Эрдэнэт дугаар: ГБ- 128		Хуудас: 229
	Гүйцэтгэсэн	Х.Галхүү				

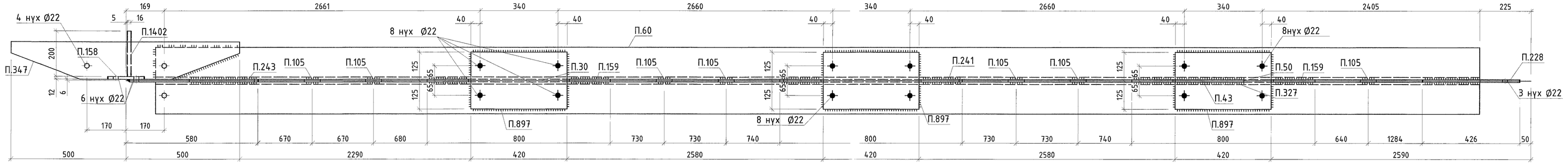

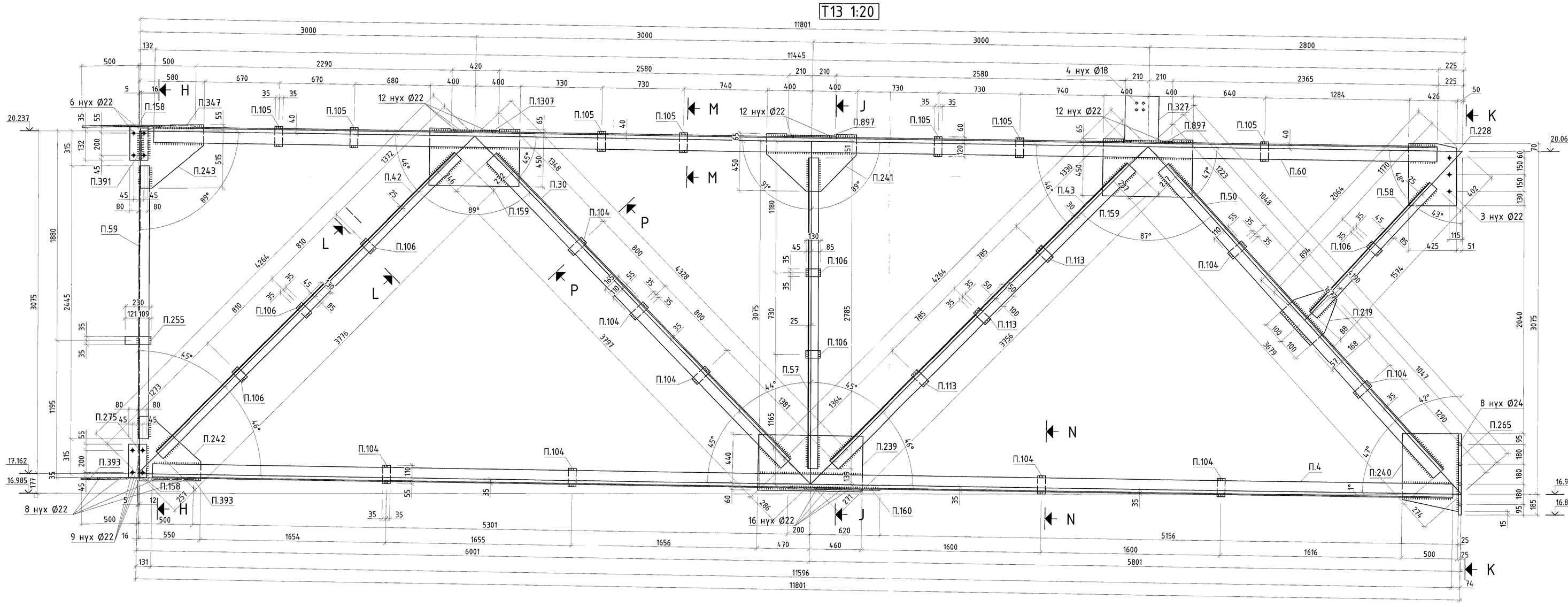

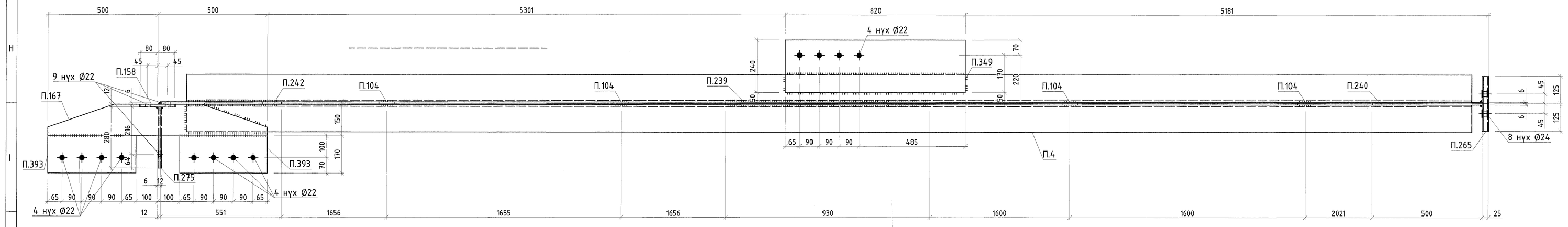

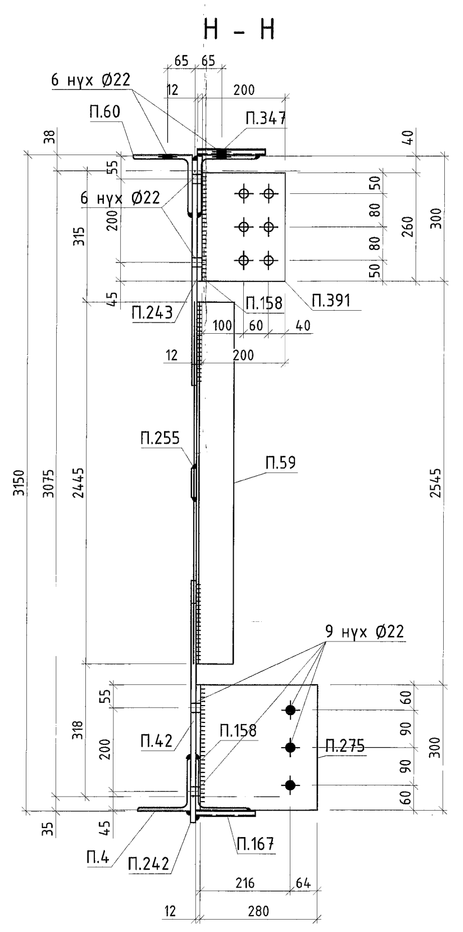

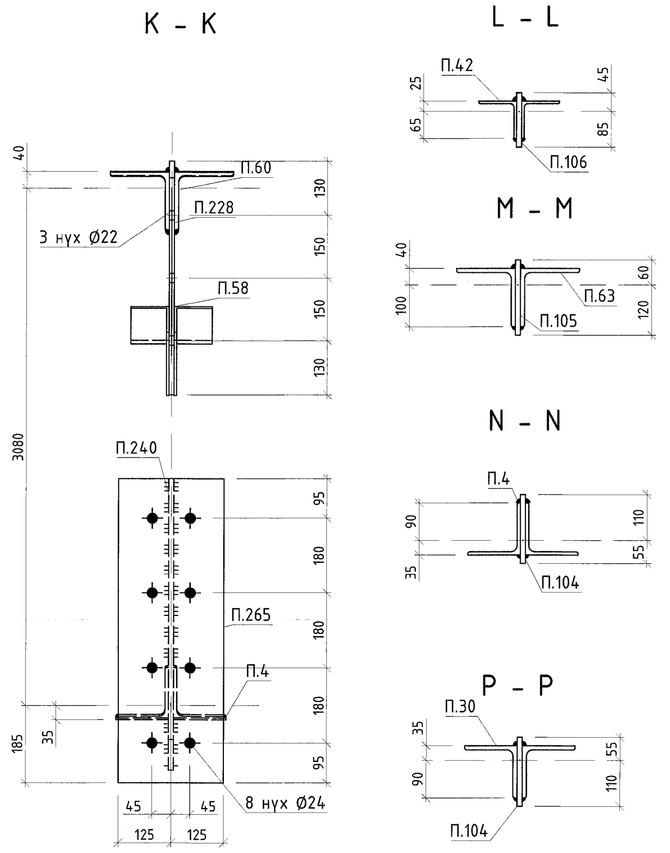

П.347 1:10
(П.347)

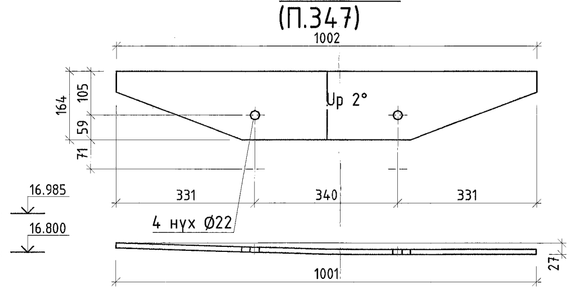

П.265 1:10

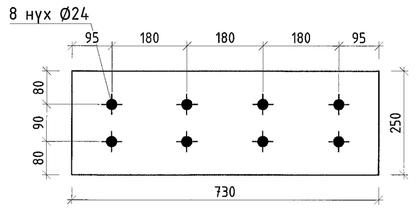

П.897 1:10

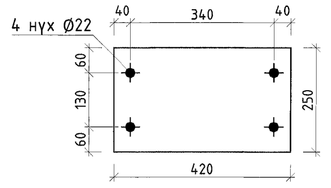

П.167 1:10
(П.167)

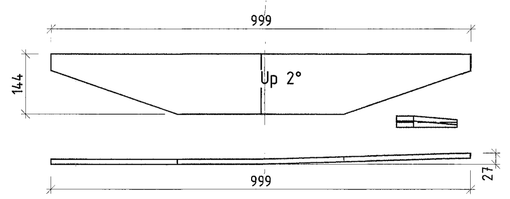

П.349 1:10

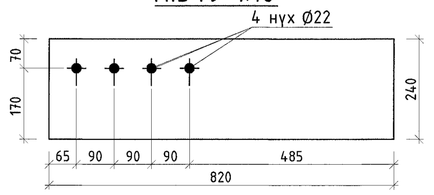

П.327 1:10

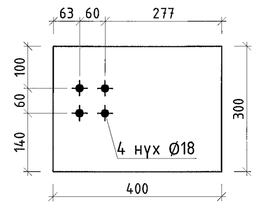

П.275 1:10

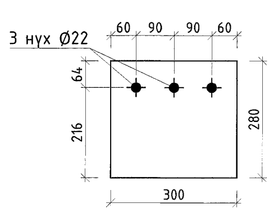

П.158 1:10

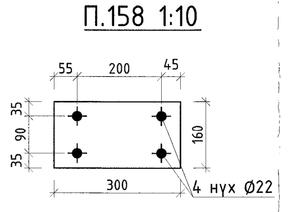

П.391 1:10

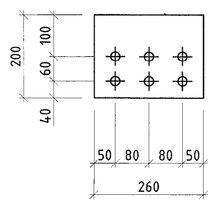

П.393 1:10

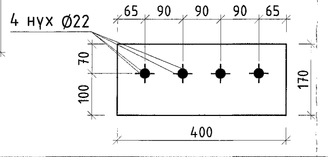

П.159 1:10

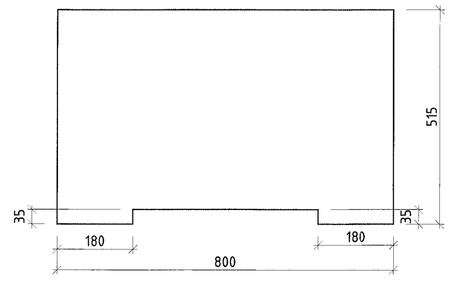

П.219 1:10

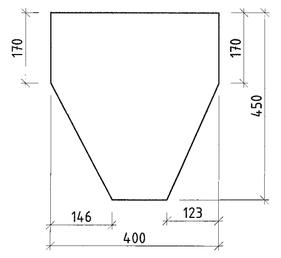

П.228 1:10

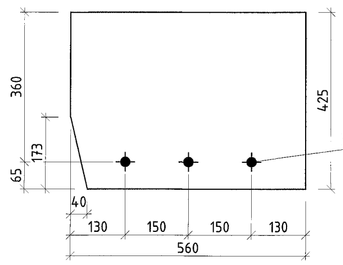

П.240 1:10

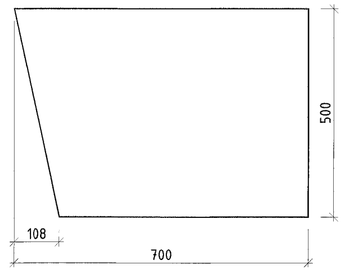

П.241 1:10

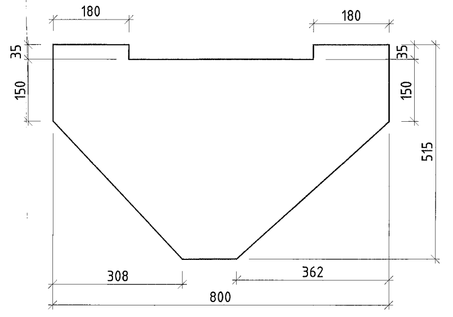

П.242 1:10

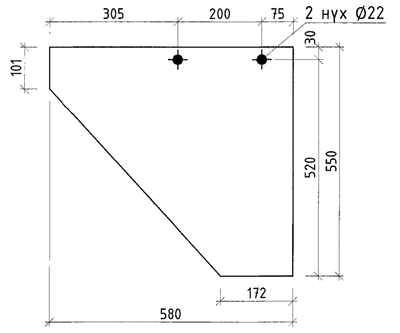

П.243 1:10

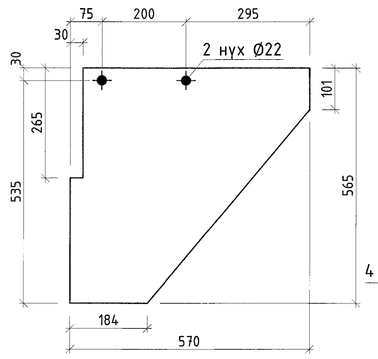

МАТЕРИАЛЫН ТҮҮВЭР

Д/Д	Огтлол	Урт, мм	Тоо, ш	Жин, кг Нэгж	Жин, кг Нийт	Материал
	Т13				1799.4	
П.4	2xL125x8	11596	1	358.6	358.5	С355
П.30	2xL125x10	3797	1	145	145	С355
П.42	2xL90x6	3776	1	62.9	62.9	С355
П.43	2xL110x7	3756	1	89.3	89.3	С355
П.50	2xL125x10	3679	1	140.6	140.6	С355
П.57	2xL90x6	2785	1	46.4	46.4	С355
П.58	2xL90x6	1574	1	26.2	26.2	С355
П.59	L90x6	2445	1	20.4	20.4	С355
П.60	2xL140x10	11445	1	491	490.6	С355
П.104	PL 12x70	165	9	1.1	9.8	С355
П.105	PL 12x70	180	7	1.2	8.3	С355
П.106	PL 12x70	130	6	0.9	5.1	С355
П.113	PL 12x70	150	3	1	3	С355
П.158	PL 12x160	300	2	4.5	8.8	С355
П.159	PL 12x515	800	2	38.8	74.7	С355
П.167	PL 12x144	999	1	10.6	10.6	С355
П.219	PL 12x400	450	1	13.4	13.4	С355
П.228	PL 12x425	560	1	22.1	22	С355
П.239	PL 12x500	930	1	43.8	43.8	С355
П.240	PL 12x500	700	1	30.4	30.4	С355
П.241	PL 12x515	800	1	28.4	26.9	С355
П.242	PL 12x550	580	1	21.4	21.4	С355
П.243	PL 12x565	570	1	21.5	21.1	С355
П.255	PL 12x70	230	1	1.5	1.5	С355
П.265	PL 25x250	730	1	35.8	35.2	С355
П.275	PL 12x280	300	1	7.9	7.8	С355
П.347	PL 12x164	1002	1	12.3	12.2	С355
П.349	PL 10x240	820	1	15.4	15.3	С235
П.391	PL 16x200	260	1	6.5	6.3	С355
П.393	PL 12x170	400	2	6.4	12.6	С355
П.897	PL 12x250	420	3	9.9	29.3	С355

БЭЛТГЭЦ

Марк	Тоо, ш	Жин, кг Нэгж	Жин, кг Нийт
Т13	1	1799.4	1799.4
Ганзгаасын жин /0.01			0
Нийт			1799.4

ГАНГИЙН СОНГОЛТ

Огтлол	Жин, кг	Үндэслэл
2xL140x10	490.6	ГОСТ 8509-89
2xL125x10	285.6	ГОСТ 8509-89
2xL125x8	358.5	ГОСТ 8509-89
2xL110x7	89.3	ГОСТ 8509-89
2x90x6	134.5	ГОСТ 8509-89
L90x6	20.37	ГОСТ 8509-89
PL 10	15.34	ГОСТ 19903-2015
PL 12	362.71	ГОСТ 19903-2015
PL 16	6.53	ГОСТ 19903-2015
PL 25	35.18	ГОСТ 19903-2015
Нийт	1799.4	

1. Ерөнхий өгөгдлийг ГБ1 хуудаснаас үз.
2. Ган хийцийн үзсэлтийн схемийг ГБ2-ГБ24 хуудаснаас үз.
3. Үзсэлтийн үеийн гагнаасыг Э42 маркийн электродоор хийнэ. Электродийн ГОСТ 9467-75.
4. Гагнаасын өндөр h=6мм.

"Эрдэнэт үйлдвэр" ТӨҮГ. Засвар механикийн завод Механик цехийн ерөнхөл					
		П.391,П.393,Т13			Үе шат А.3
Захирал	Д.Төмөр	ЦГ Шифр	Масштаб	Огноо	
З.Е.И	Г.Нямгэрэлсүрэн	21.15.049	1:10,1:20	Rev0	
Таргуулах инж	А.Хишигчулуун	ТГ Шифр	Эрдэнэт дугаар	Хуудас	
Шалгасан	А.Хишигчулуун		ГБ- 129	083	
Гүйцэтгэсэн	Х.Галхүү				
Эрдэнэт үйлдвэр ТӨҮГ ЗТХ					

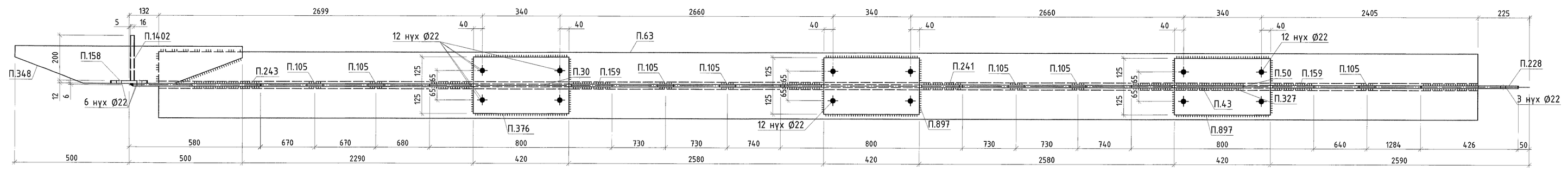

T14 1:20

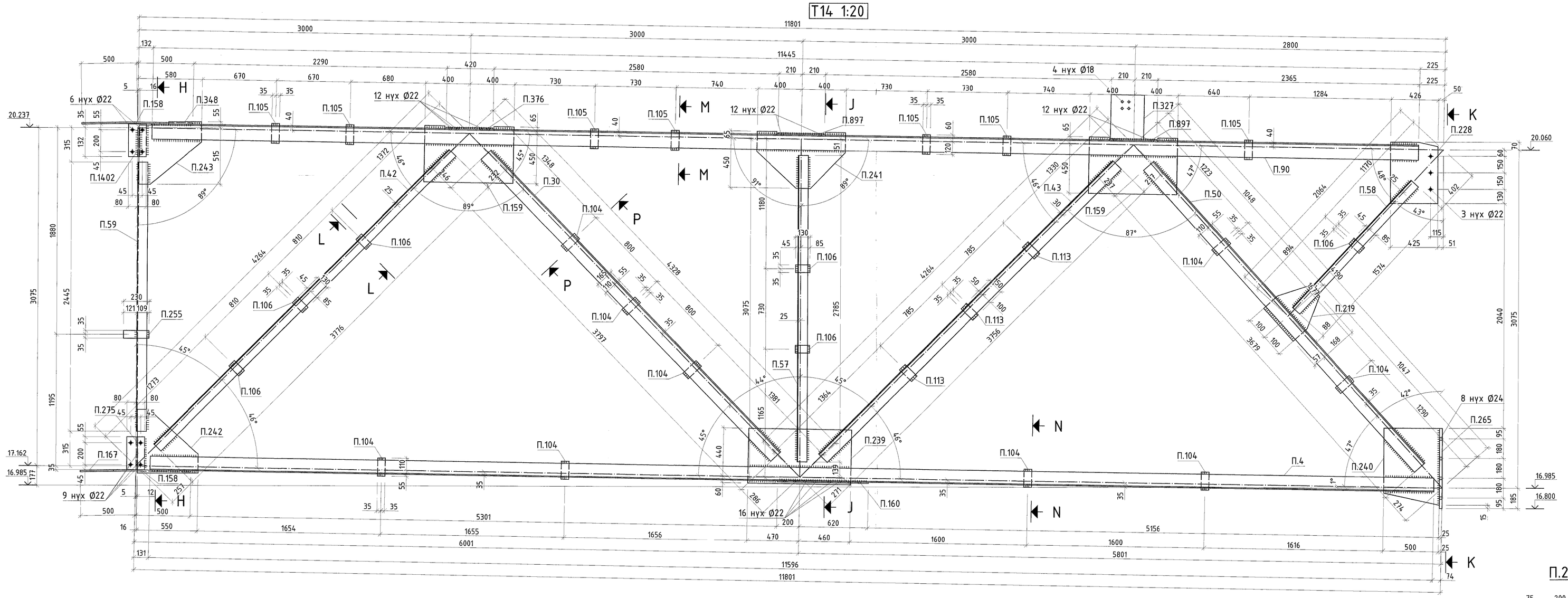

H – H

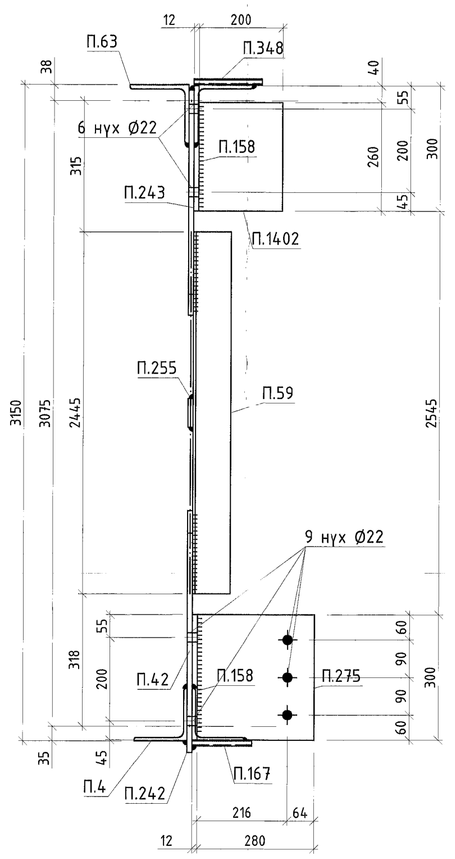

J – J

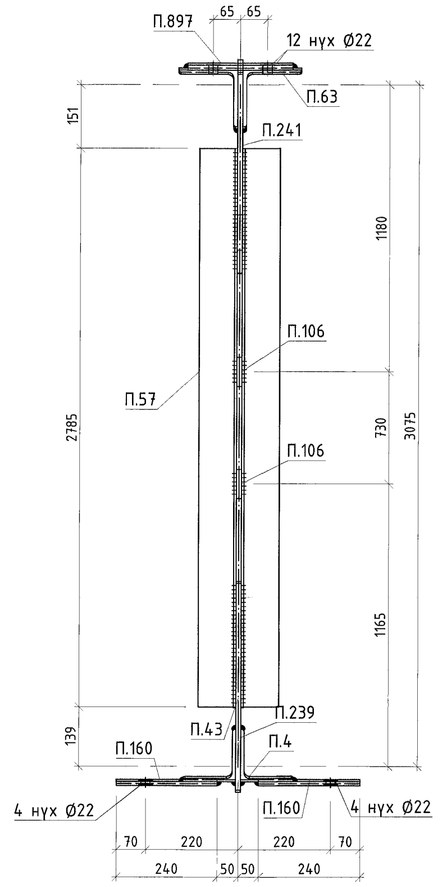

K – K

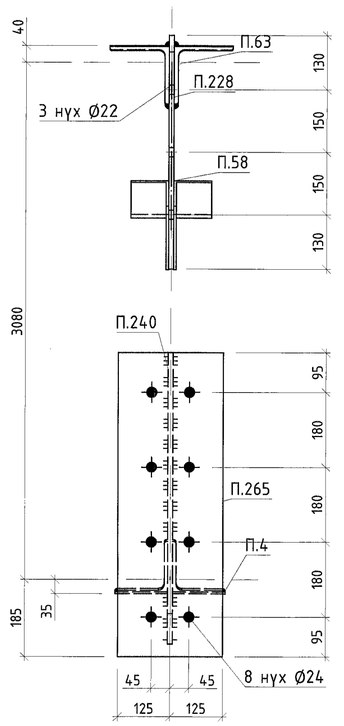

L – L

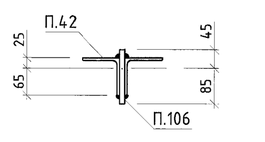

M – M

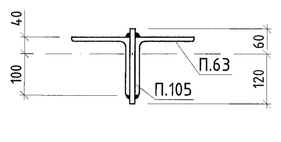

N – N

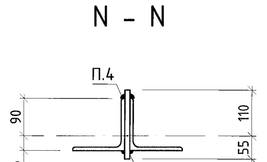

P – P

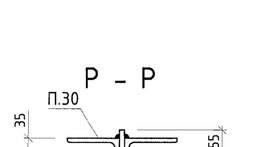

П.376 1:10

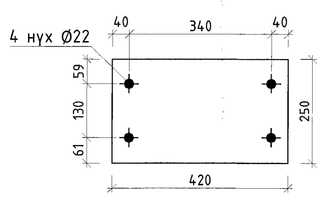

П.1402 1:10

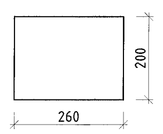

П.376 1:10

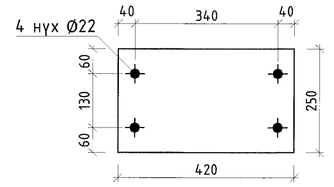

П.265 1:10

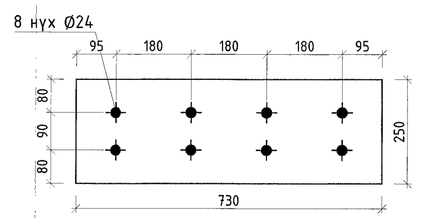

П.243 1:10

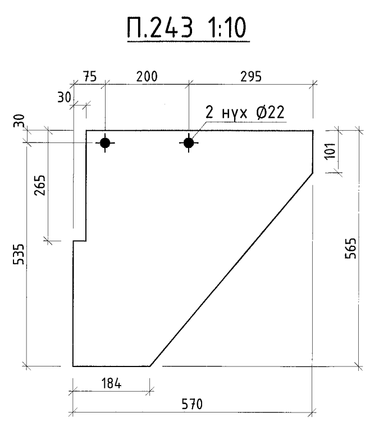

П.897 1:10

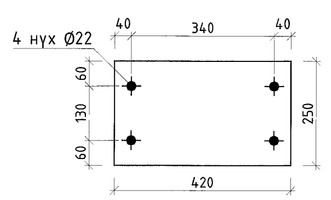

П.158 1:10

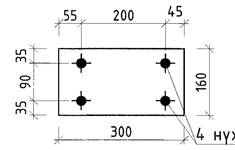

П.327 1:10

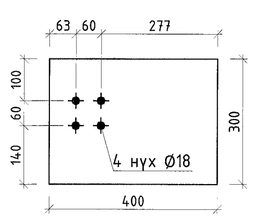

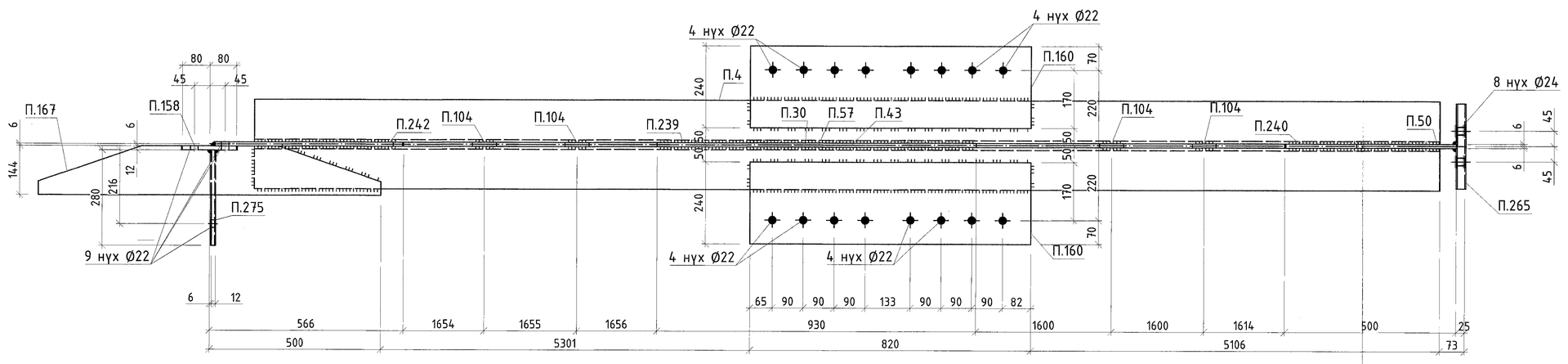

П.242 1:10

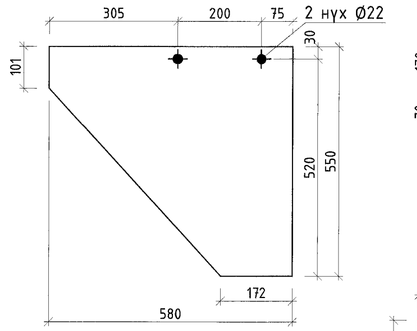

П.160 1:10

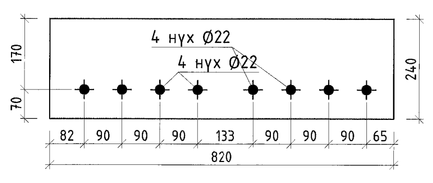

П.167 1:10 (П.167)

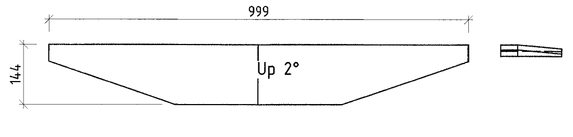

П.348 1:10 (П.348)

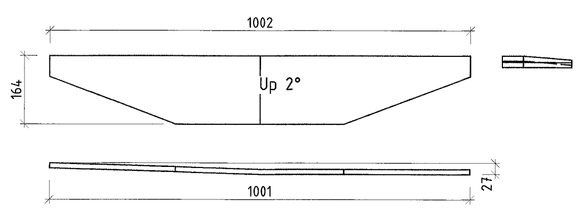

П.159 1:10

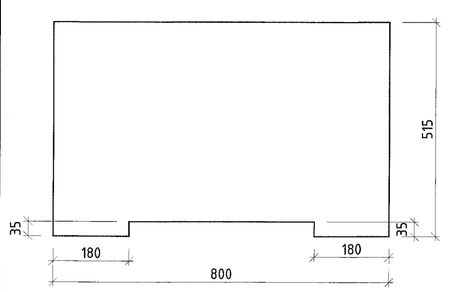

П.219 1:10

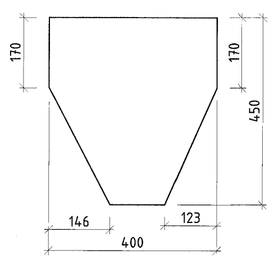

П.228 1:10

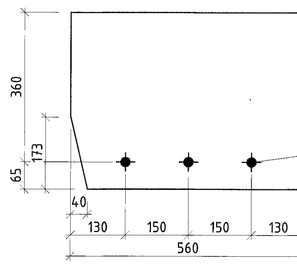

П.240 1:10

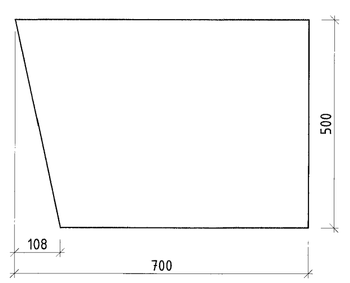

П.241 1:10

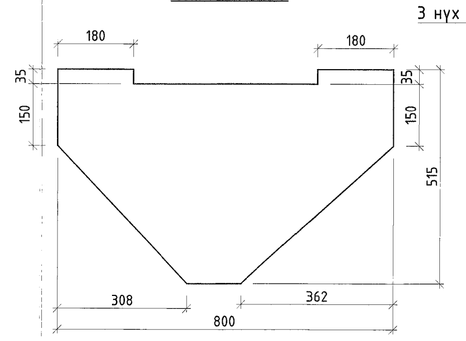

П.275 1:10

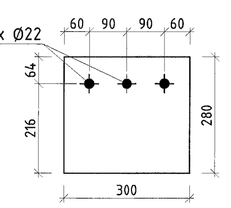

МАТЕРИАЛЫН ТҮҮВЭР

Д/Д	Огтлол	Урт, мм	Тоо, ш	Жин, кг		Материал
				Нэгж	Нийт	
	T14				1813.6	
П.4	2xL125x8	11596	1	358.6	358.5	C355
П.30	2xL125x10	3797	1	14.5	14.5	C355
П.42	2xL90x6	3776	1	62.9	62.9	C355
П.43	2xL110x7	3756	1	89.3	89.3	C355
П.50	2xL125x10	3679	1	140.6	140.6	C355
П.57	2xL90x6	2785	1	46.4	46.4	C355
П.58	2xL90x6	1574	1	26.2	26.2	C355
П.59	L90x6	2445	1	20.4	20.4	C355
П.99	2xL140x10	11445	1	491	490.6	C355
П.104	PL 12x70	165	9	1.1	9.8	C355
П.105	PL 12x70	180	7	1.2	8.3	C355
П.106	PL 12x70	130	6	0.9	5.1	C355
П.113	PL 12x70	150	3	1	3	C355
П.158	PL 12x160	300	2	4.5	8.8	C355
П.159	PL 12x515	800	2	38.8	74.7	C355
П.160	PL 10x240	820	2	15.4	30.5	C355
П.167	PL 12x144	999	1	10.6	10.6	C355
П.219	PL 12x400	450	1	13.4	13.4	C355
П.228	PL 12x425	560	1	22.1	22	C355
П.239	PL 12x500	930	1	43.8	43.8	C355
П.240	PL 12x500	700	1	30.4	30.4	C355
П.241	PL 12x515	800	1	28.4	26.9	C355
П.242	PL 12x550	580	1	21.4	21.4	C355
П.243	PL 12x565	570	1	21.5	21.1	C355
П.255	PL 12x70	230	1	1.5	1.5	C355
П.265	PL 25x250	730	1	35.8	35.2	C355
П.275	PL 12x280	300	1	7.9	7.8	C355
П.327	PL 12x300	400	1	11.3	11.2	C355
П.348	PL 12x164	1002	1	12.3	12.3	C355
П.376	PL 12x250	420	1	9.9	9.8	C355
П.897	PL 12x250	420	2	9.9	19.5	C355
П.1402	PL 16x200	260	1	6.5	6.5	C355

БЭЛТГЭЦ

Марк	Тоо, ш	Жин, кг	
		Нэгж	Нийт
T14	1	1813.57	1813.57
Ганзаасын жин /0.01			0
Нийт			1813.57

ГАНГИЙН СОНГОЛТ

Огтлол	Жин, кг	Үндэслэл
2xL140x10	981.2	ГОСТ 8509–89
2xL125x10	571.2	ГОСТ 8509–89
2xL125x8	717.0	ГОСТ 8509–89
2xL110x7	178.6	ГОСТ 8509–89
2x90x6	269.0	ГОСТ 8509–89
L90x6	40.74	ГОСТ 8509–89
PL 10	60.94	ГОСТ 19903–2015
PL 12	722.74	ГОСТ 19903–2015
PL 16	13.06	ГОСТ 19903–2015
PL 25	70.35	ГОСТ 19903–2015
Нийт	3626.89	

ГАНГИЙН СОНГОЛТ

Огтлол	Жин, кг	Үндэслэл
L90x6	20.37	
PL 10	30.47	
PL 12	361.43	
PL 16	6.53	
PL 25	35.18	
Нийт	453.98	

1. Ерөнхий өгөгдлийг ГБ1 хуудаснаас үз.
2. Ган хийцийн цэсралтын схемийг ГБ2–ГБ24 хуудаснаас үз.
3. Үсралтын үеийн гагнаасыг З42 маркийн электродоор хийнэ. Электродийн ГОСТ 9467–75.
4. Ганзаасын өндөр h=6мм.

"Эрдэнэт үйлдвэр" ТӨҮГ. Засвар механикийн завод Механик-цехийн ерөнхий					
П.376,П.99,T14					Үе шат А.3
Захирал	Д.Тамир	ГТ Шифр	Масштаб 1:10		Огноо Rev0
ЗЕИ	Г.Номгүйсүрэн				
Тарагчлах инж	А.Хаанхуяа	ТТ Шифр	Эрдэнэт дугаар: ГБ- 130		Хуудас: 23
Шалгасан	А.Хаанхуяа				
Гүйцэтгэсэн	Х.Галхүү				
Эрдэнэт үйлдвэр "ТӨҮГ" ЗТХ					

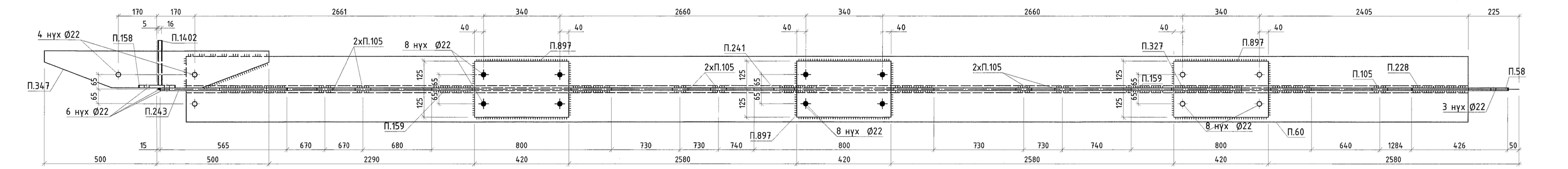

Т15 1:20

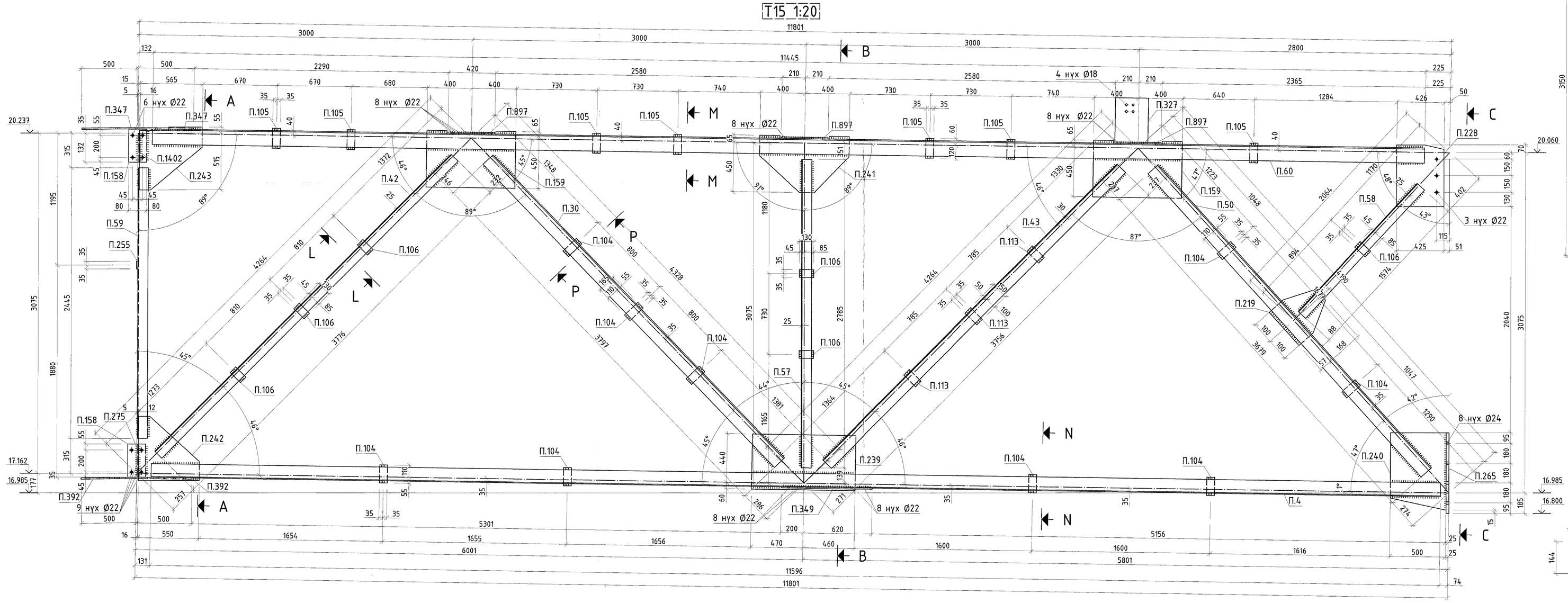

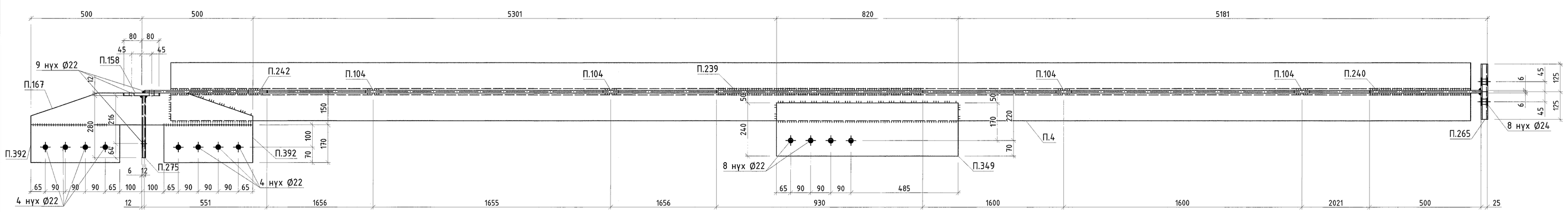

А - А

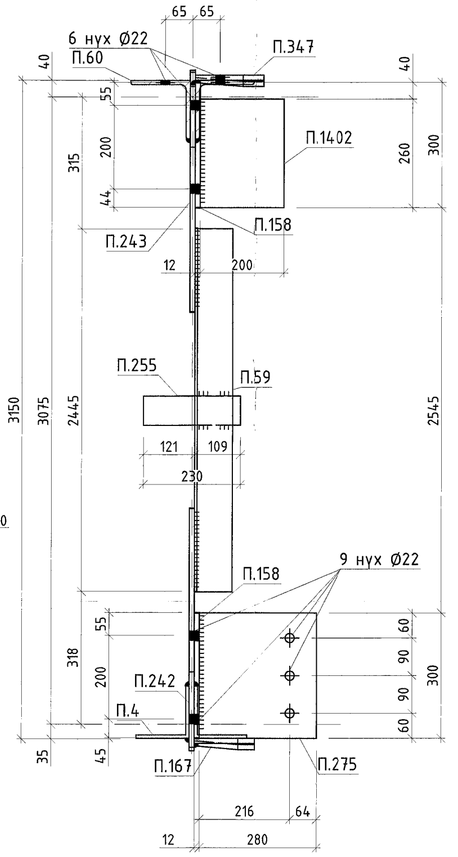

В - В

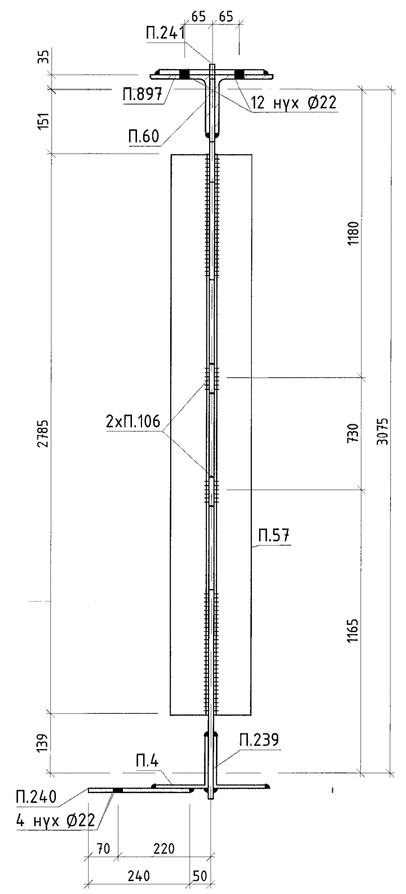

С - С

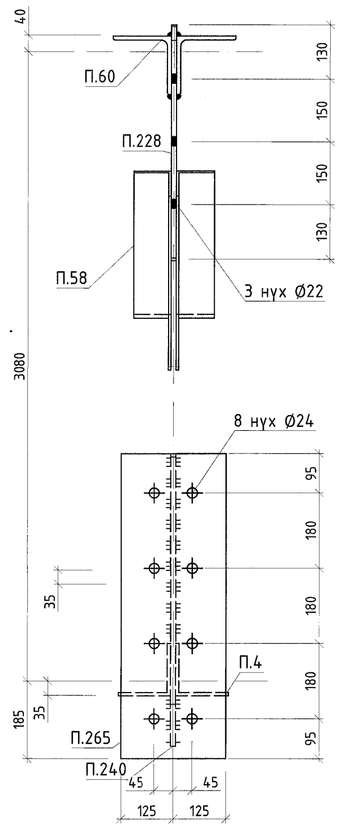

L - L

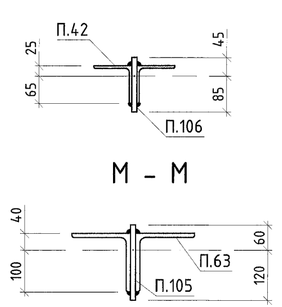

М - М

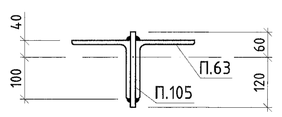

N - N

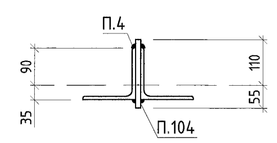

Р - Р

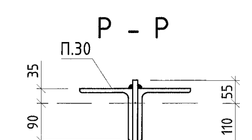

П.349 1:10

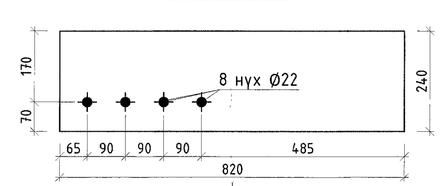

П.265 1:10

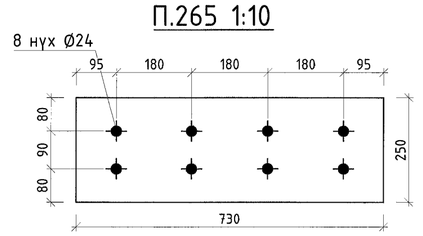

П.167 1:10
(П.167)

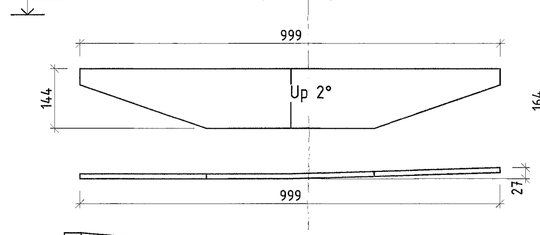

П.347 1:10
(П.347)

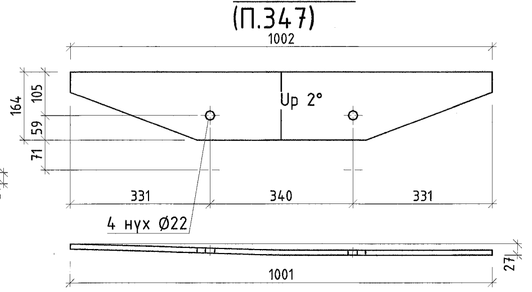

П.897 1:10

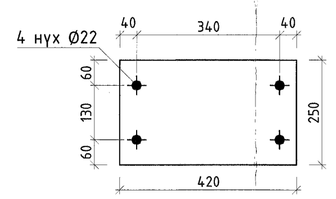

П.158 1:10

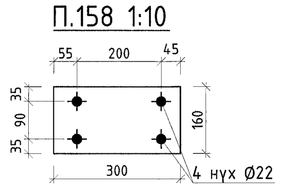

П.1402 1:10

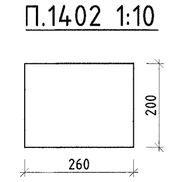

П.327 1:10

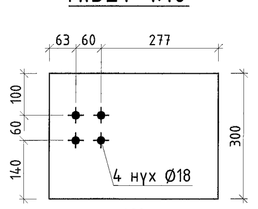

П.392 1:10

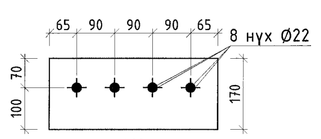

П.275 1:10

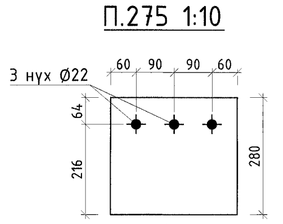

П.159 1:10

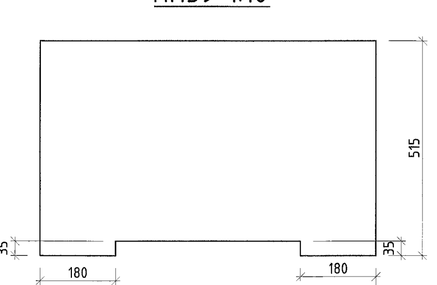

П.219 1:10

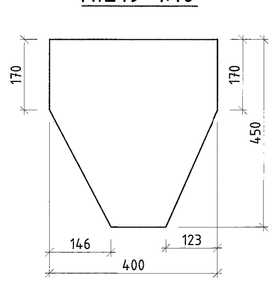

П.228 1:10

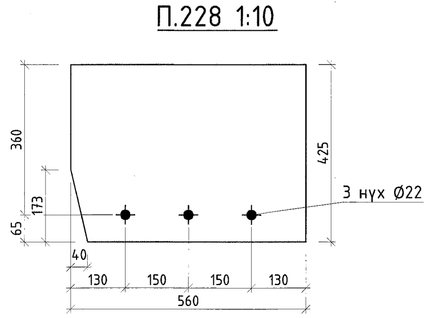

П.240 1:10

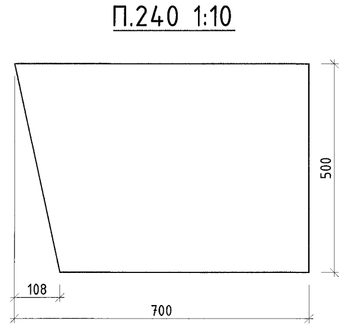

П.241 1:10

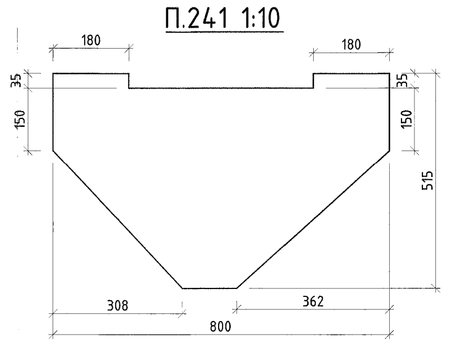

П.242 1:10

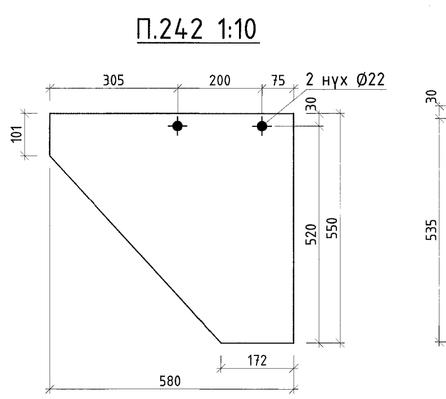

П.243 1:10

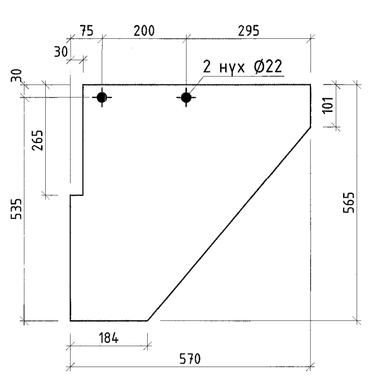

МАТЕРИАЛЫН ТҮҮВЭР

Д/Д	Огтлол	Урт, мм	Тоо, ш	Жин, кг		Материал
				Нэгж	Нийт	
	Т15				1799.7	
П.4	2xL125x8	11596	1	358.6	358.5	С355
П.30	2xL125x10	3797	1	145	145	С355
П.42	2xL90x6	3776	1	62.9	62.9	С355
П.43	2xL110x7	3756	1	89.3	89.3	С355
П.50	2xL125x10	3679	1	140.6	140.6	С355
П.57	2xL90x6	2785	1	46.4	46.4	С355
П.58	2xL90x6	1574	1	26.2	26.2	С355
П.59	L90x6	2445	1	20.4	20.4	С355
П.60	2xL140x10	11445	1	491	490.6	С355
П.104	PL 12x70	165	9	1.1	9.8	С355
П.105	PL 12x70	180	7	1.2	8.3	С355
П.106	PL 12x70	130	6	0.9	5.1	С355
П.113	PL 12x70	150	3	1	3	С355
П.158	PL 12x160	300	2	4.5	8.8	С355
П.159	PL 12x515	800	2	38.8	74.7	С355
П.167	PL 12x144	999	1	10.6	10.6	С355
П.219	PL 12x400	450	1	13.4	13.4	С355
П.228	PL 12x425	560	1	22.1	22	С355
П.239	PL 12x500	930	1	43.8	43.8	С355
П.240	PL 12x500	700	1	30.4	30.4	С355
П.241	PL 12x515	800	1	28.4	26.9	С355
П.242	PL 12x550	580	1	21.4	21.4	С355
П.243	PL 12x565	570	1	21.5	21.1	С355
П.255	PL 12x70	230	1	1.5	1.5	С355
П.265	PL 25x250	730	1	35.8	35.2	С355
П.275	PL 12x280	300	1	7.9	7.8	С355
П.347	PL 12x164	1002	1	12.3	12.2	С355
П.349	PL 10x240	820	1	15.4	15.3	С245
П.392	PL 12x170	400	2	6.4	12.6	С355
П.897	PL 12x250	420	3	9.9	29.3	С355
П.1402	PL 16x200	260	1	6.5	6.5	С355

БЭЛТГЭЦ

Марк	Тоо, ш	Жин, кг	
		Нэгж	Нийт
Т15	1	1799.66	1799.66
Гангаасын жин /0.01			0
Нийт			1799.66

ГАНГИЙН СОНГОЛТ

Огтлол	Жин, кг	Үндэслэл
2xL140x10	459.1	ГОСТ 8509-89
2xL125x10	285.6	ГОСТ 8509-89
2xL125x8	358.5	ГОСТ 8509-89
2xL110x7	89.3	ГОСТ 8509-89
2x90x6	134.5	ГОСТ 8509-89
L90x6	20.37	ГОСТ 8509-89
PL 10	15.34	ГОСТ 19903-2015
PL 12	362.71	ГОСТ 19903-2015
PL 16	6.53	ГОСТ 19903-2015
PL 25	35.18	ГОСТ 19903-2015
Нийт	1799.66	

1. Ерөнхий өгөгдлийг ГБ1 хуудаснаас үз.
2. Ган хийцийн үзүүлэлтийн схемийг ГБ2-ГБ24 хуудаснаас үз.
3. Чөсөлтийн үеийн гагнаасыг 342 маркийн электродоор хийнэ. Электродыг ГОСТ 9467-75.
4. Гагнаасын өндөр h=6мм.

"Эрдэнэт үйлдвэр" ТӨҮГ, Засвар механикийн завод Механик-дэвхийн ерөнхөл П.392,Т15					Үе шат: А.З
Захиал	Д.Тэмүр	Ог шөрг:	Масштаб:	Огноо:	
Э.Ерөн	Т.Нямдорж	21.15.049	1:10	Rev0	
Тарагчлах инж.	А.Хүлэгтөмөр	Т7 шөрг:	Эрдэнэт дугаар:	Хуудас:	
Шалгасан	А.Хүлэгтөмөр		ГБ- 131	289	
Гүйцэтгэсэн	Х.Галхүү				

"Эрдэнэт үйлдвэр" ТӨҮГ ЭТХ

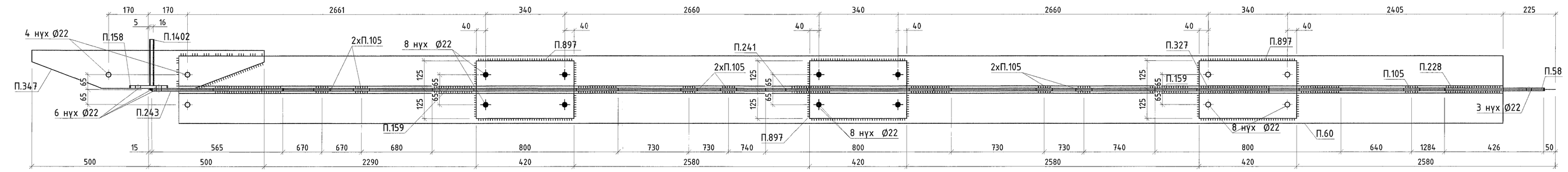

T16 1:20

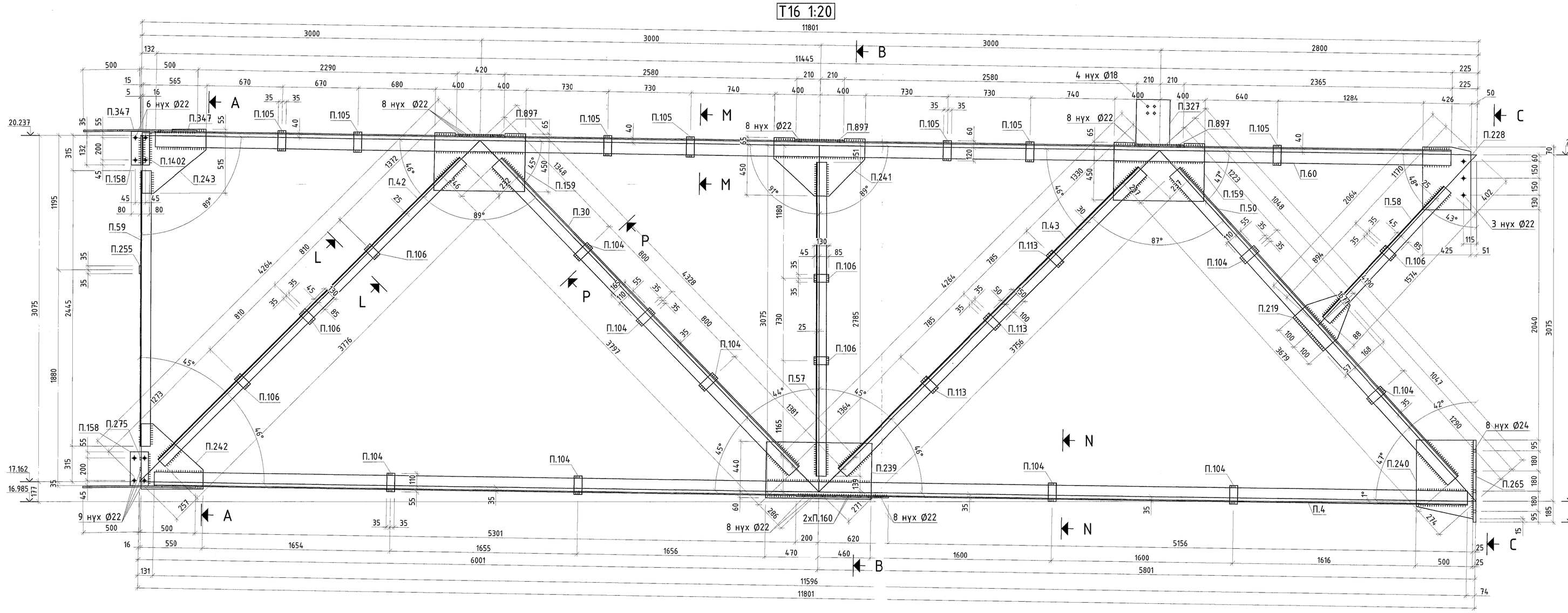

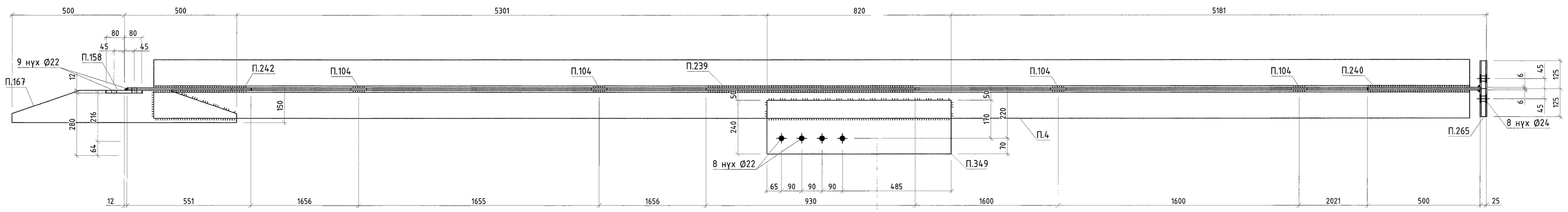

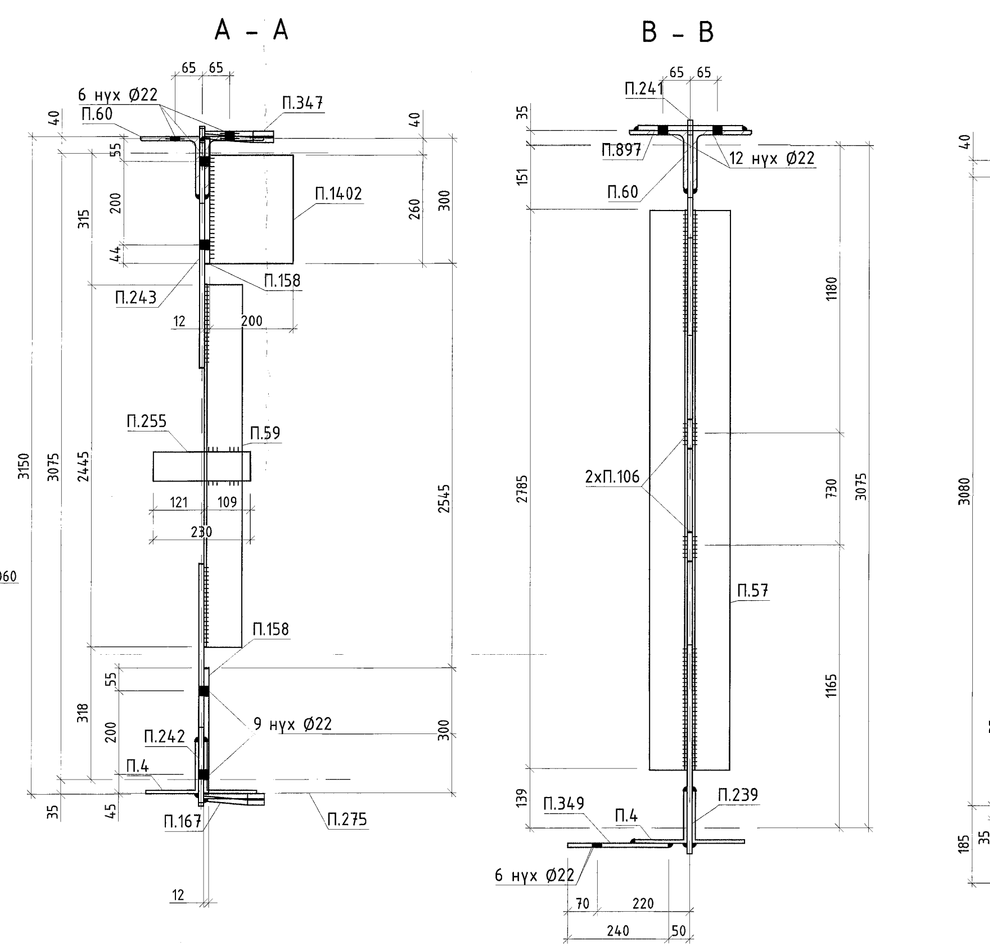

П.349 1:10

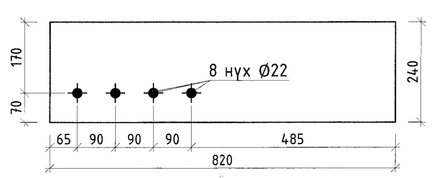

П.265 1:10

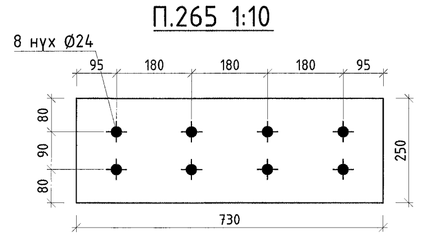

П.167 1:10
(П.167)

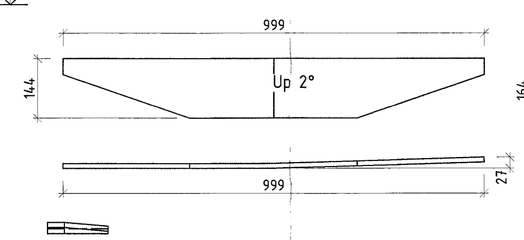

П.347 1:10
(П.347)

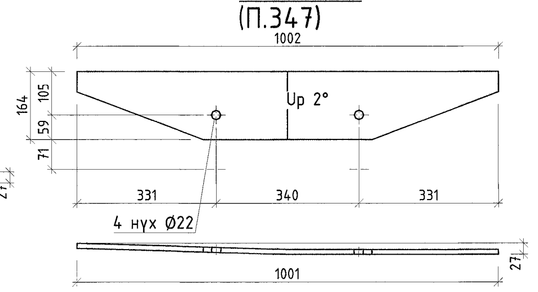

П.897 1:10

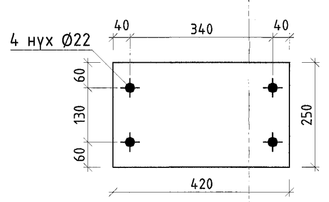

П.158 1:10

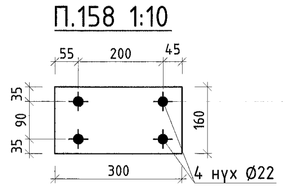

П.1402 1:10

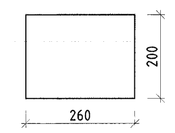

П.327 1:10

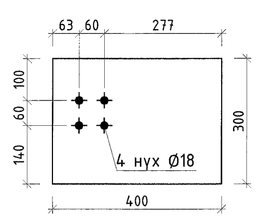

П.392 1:10

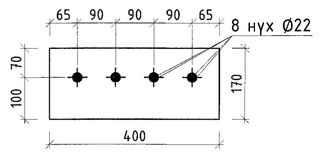

П.275 1:10

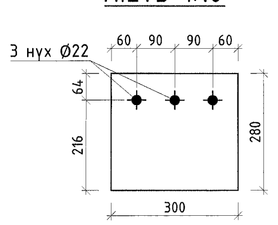

П.159 1:10

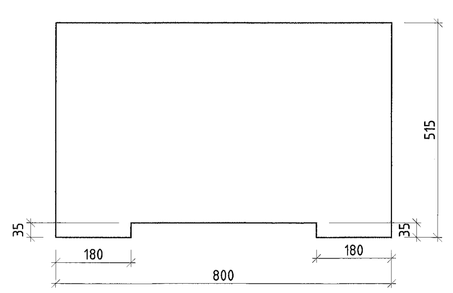

П.219 1:10

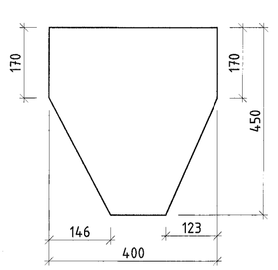

П.228 1:10

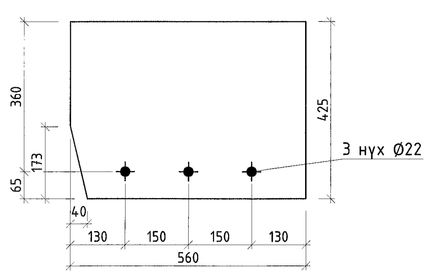

П.240 1:10

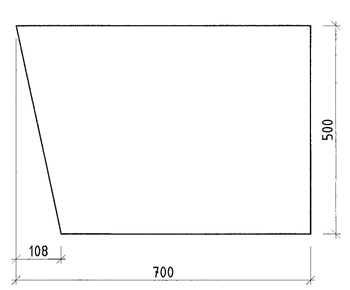

П.241 1:10

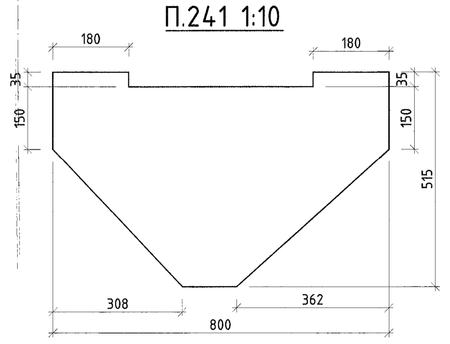

П.242 1:10

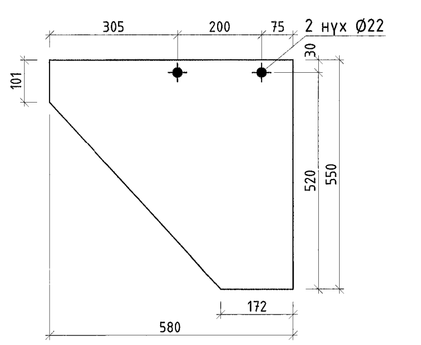

П.243 1:10

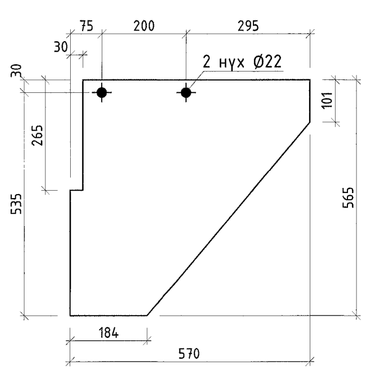

МАТЕРИАЛЫН ТҮҮВЭР

Д/Д	Огтлол	Урт, мм	Тоо, ш	Жин, кг Нэгж	Жин, кг Нийт	Материал
	T16				1779.3	
П.4	2xL125x8	11596	1	358.6	358.5	C355
П.30	2xL125x10	3797	1	145	145	C355
П.42	2xL90x6	3776	1	62.9	62.9	C355
П.43	2xL110x7	3756	1	89.3	89.3	C355
П.50	2xL125x10	3679	1	140.6	140.6	C355
П.57	2xL90x6	2785	1	46.4	46.4	C355
П.58	2xL90x6	1574	1	26.2	26.2	C355
П.59	L90x6	2445	1	20.4	20.4	C355
П.60	2xL140x10	11445	1	491	490.6	C355
П.104	PL 12x70	165	9	1.1	9.8	C355
П.105	PL 12x70	180	7	1.2	8.3	C355
П.106	PL 12x70	130	6	0.9	5.1	C355
П.113	PL 12x70	150	3	1	3	C355
П.158	PL 12x160	300	2	4.5	8.8	C355
П.159	PL 12x515	800	2	38.8	74.7	C355
П.167	PL 12x144	999	1	10.6	10.6	C355
П.219	PL 12x400	450	1	13.4	13.4	C355
П.228	PL 12x425	560	1	22.1	22	C355
П.239	PL 12x500	930	1	43.8	43.8	C355
П.240	PL 12x500	700	1	30.4	30.4	C355
П.241	PL 12x515	800	1	28.4	26.9	C355
П.242	PL 12x550	580	1	21.4	21.4	C355
П.243	PL 12x565	570	1	21.5	21.1	C355
П.255	PL 12x70	230	1	1.5	1.5	C355
П.265	PL 25x250	730	1	35.8	35.2	C355
П.347	PL 12x164	1002	1	12.3	12.2	C355
П.349	PL 10x240	820	1	15.4	15.3	C245
П.897	PL 12x250	420	3	9.9	29.3	C355
П.1402	PL 16x200	260	1	6.5	6.5	C355

БЭЛТГЭЦ

Марк	Тоо, ш	Жин, кг Нэгж	Жин, кг Нийт
T16	1	1779.29	1779.29
Ганганасын жин /0.01			0
Нийт			1779.29

ГАНГИЙН СОНГОЛТ

Огтлол	Жин, кг	Үнэлэгдэл
2xL140x10	459.1	ГОСТ 8509-89
2xL125x10	285.6	ГОСТ 8509-89
2xL125x8	358.5	ГОСТ 8509-89
2xL110x7	89.3	ГОСТ 8509-89
2x90x6	134.5	ГОСТ 8509-89
L90x6	20.37	ГОСТ 8509-89
PL 10	15.34	ГОСТ 19903-2015
PL 12	342.34	ГОСТ 19903-2015
PL 16	6.53	ГОСТ 19903-2015
PL 25	35.18	ГОСТ 19903-2015
Нийт	1779.29	

1. Ерөнхий ерөгөлийг ГБ1 хуудаснаас уз.
2. Ган хийцийн цэсэрлэлт схемийг ГБ2-ГБ24 хуудаснаас уз.
3. Үсгэрлэлт үеийн гаднасыг 342 маркийн электродоор хийнэ. Электродийн ГОСТ 9467-75.
4. Гаднаасын өндөр h=6мм.

"Эрдэнэт үйлдвэр" ТӨҮГ. Засвар механикийн завод
Механик цехийн ерөнхий

Захирал	Д.Тэмүр	ТӨ Шифр	Масштаб	Хуудас	Хувилбар
З.ЕИ	Т.Намрайсүрэн	21.15.049	1:10		Rev0
Тэргүүлэх инж	А.Хаданбаяр	ТӨ Шифр	Эрдэнэт дугаар	Хуудас	
Шалгасан	А.Хаданбаяр		ГБ- 132		
Гүйцэтгэсэн	Х.Галхүү				

Т4 шаг А.3

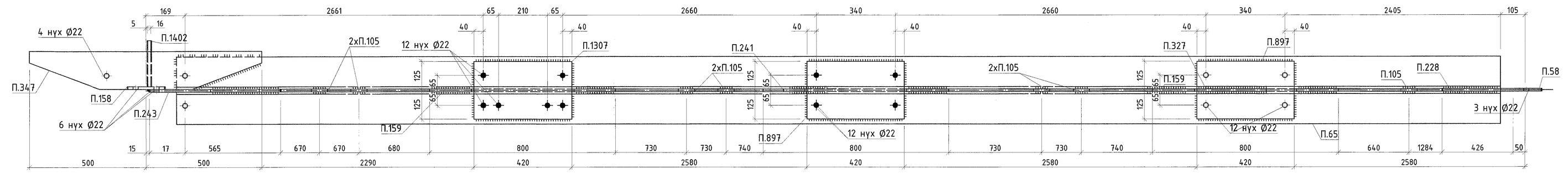

Т10 1:20

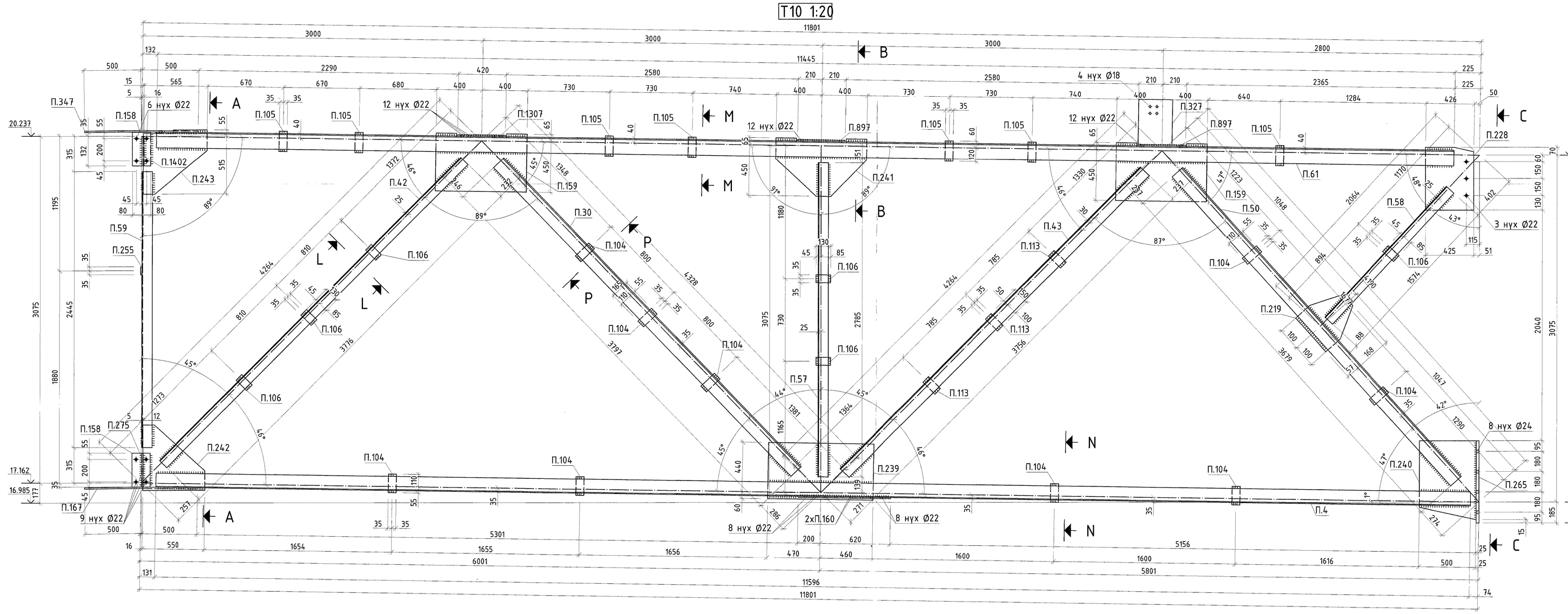

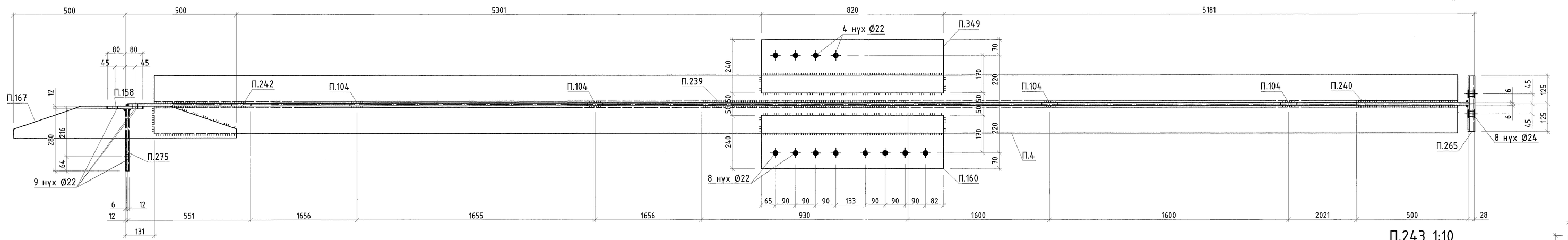

П.159 1:10

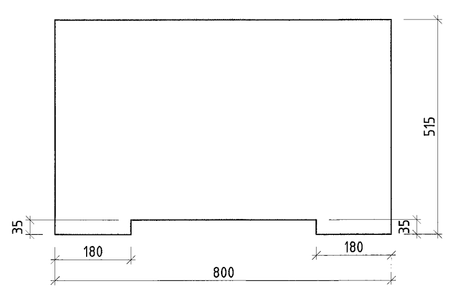

П.219 1:10

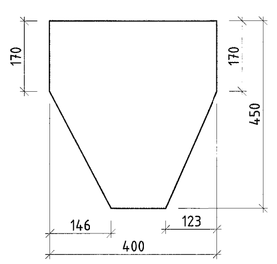

П.228 1:10

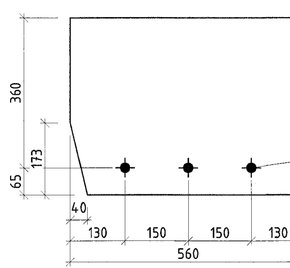

П.240 1:10

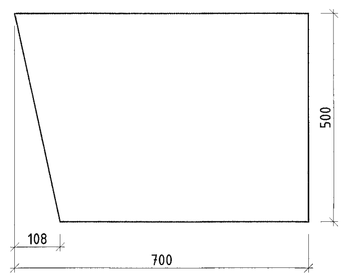

П.241 1:10

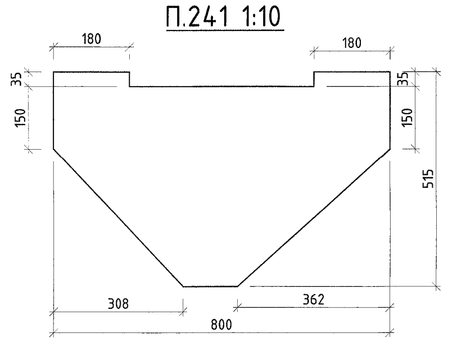

П.242 1:10

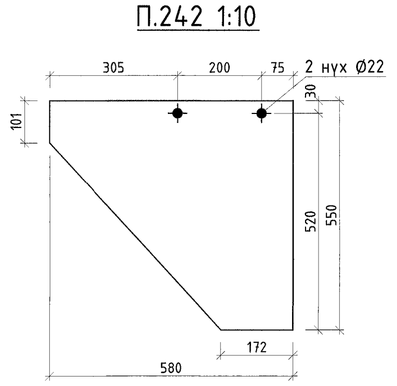

П.243 1:10

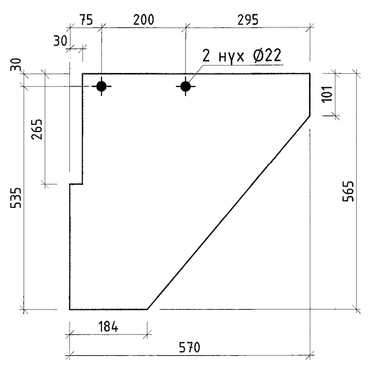

А – А

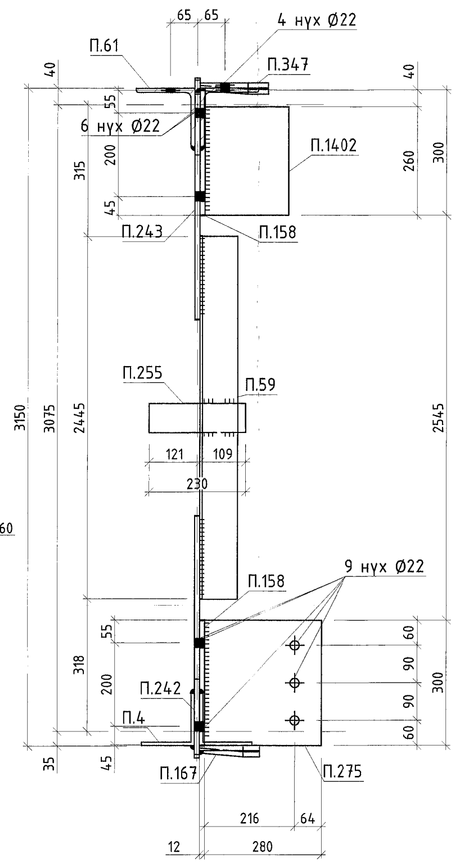

В – В

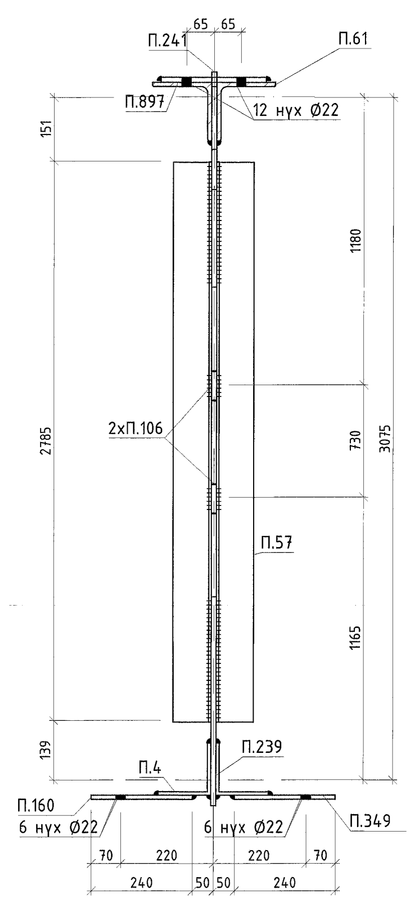

С – С

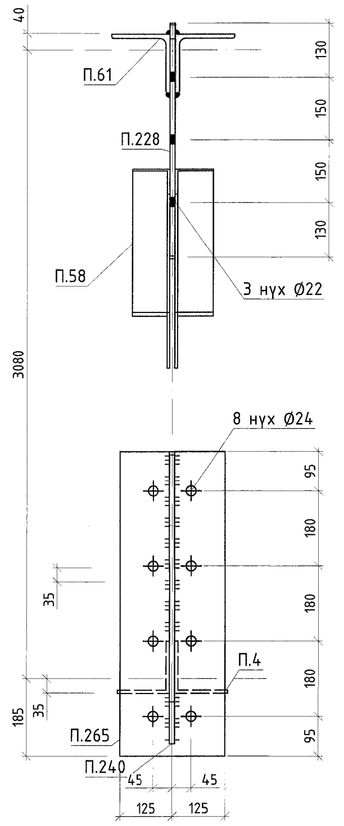

L – L

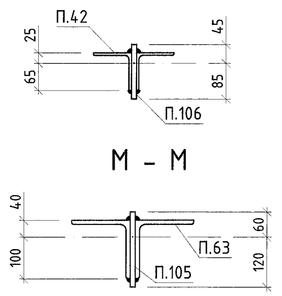

М – М

N – N

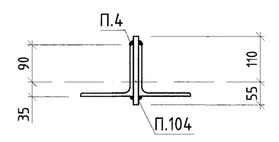

Р – Р

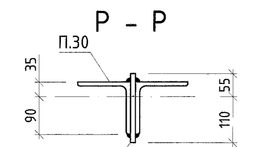

П.160 1:10

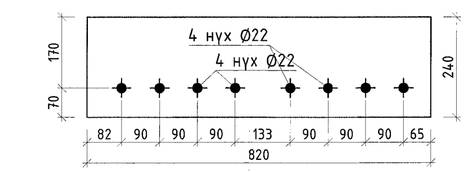

П.265 1:10

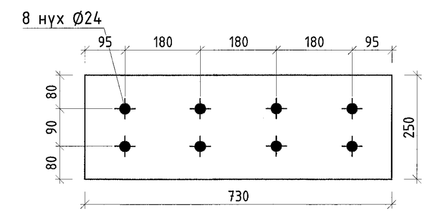

П.167 1:10
(П.167)

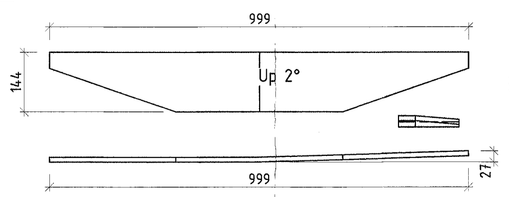

П.347 1:10
(П.347)

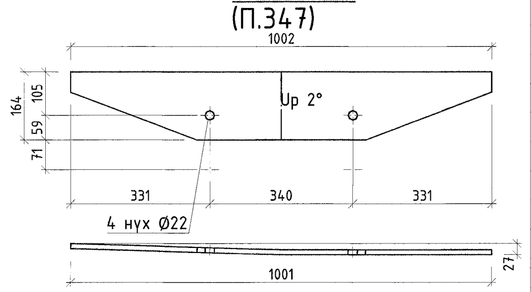

П.897 1:10

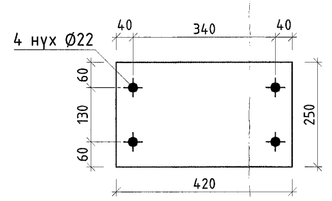

П.158 1:10

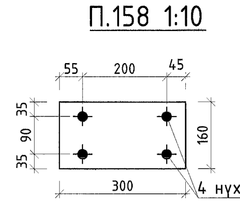

П.1402 1:10

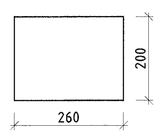

П.327 1:10

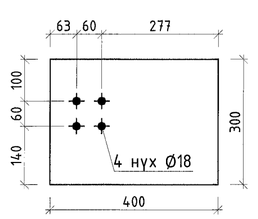

П.1307 1:10

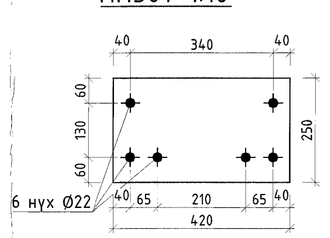

П.275 1:10

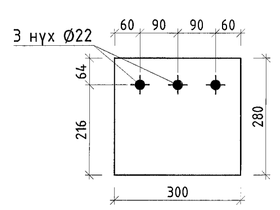

П.349 1:10

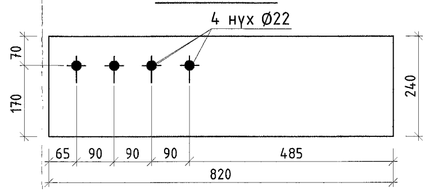

МАТЕРИАЛЫН ТҮҮВЭР

Д/Д	Огтлол	Урт, мм	Тоо, ш	Жин, кг Нэгж	Жин, кг Нийт	Материал
	Т17				1813.4	
П.4	2xL125x8	11596	1	358.6	358.5	С355
П.30	2xL125x10	3797	1	14.5	14.5	С355
П.42	2xL90x6	3776	1	62.9	62.9	С355
П.43	2xL110x7	3756	1	89.3	89.3	С355
П.50	2xL125x10	3679	1	140.6	140.6	С355
П.57	2xL90x6	2785	1	46.4	46.4	С355
П.58	2xL90x6	1574	1	26.2	26.2	С355
П.59	L90x6	2445	1	20.4	20.4	С355
П.61	2xL140x10	11445	1	491	490.5	С355
П.104	PL 12x70	165	9	1.1	9.8	С355
П.105	PL 12x70	180	7	1.2	8.3	С355
П.106	PL 12x70	130	6	0.9	5.1	С355
П.113	PL 12x70	150	3	1	3	С355
П.158	PL 12x160	300	2	4.5	8.8	С355
П.159	PL 12x515	800	2	38.8	74.7	С355
П.160	PL 10x240	820	1	15.4	15.2	С245
П.167	PL 12x144	999	1	10.6	10.6	С355
П.219	PL 12x400	450	1	13.4	13.4	С355
П.228	PL 12x425	560	1	22.1	22	С355
П.239	PL 12x500	930	1	43.8	43.8	С355
П.240	PL 12x500	700	1	30.4	30.4	С355
П.241	PL 12x515	800	1	28.4	26.9	С355
П.242	PL 12x550	580	1	21.4	21.4	С355
П.243	PL 12x565	570	1	21.5	21.1	С355
П.255	PL 12x70	230	1	1.5	1.5	С355
П.265	PL 25x250	730	1	35.8	35.2	С355
П.275	PL 12x280	300	1	7.9	7.8	С355
П.327	PL 12x300	400	1	11.3	11.2	С355
П.347	PL 12x164	1002	1	12.3	12.2	С355
П.349	PL 10x240	820	1	15.4	15.3	С245
П.897	PL 12x250	420	2	9.9	19.5	С355
П.1307	PL 12x250	420	1	9.9	9.7	С355
П.1402	PL 16x200	260	1	6.5	6.5	С355

БЭЛТГЭЦ

Марк	Тоо, ш	Жин, кг Нэгж	Жин, кг Нийт
Т17	1	1813.43	1813.43
Гангаасын жин /0.01			0
Нийт			1813.43

ГАНГИЙН СОНГОЛТ

Огтлол	Жин, кг	Үндэслэл
2xL140x10	490.6	ГОСТ 8509-89
2xL125x10	285.6	ГОСТ 8509-89
2xL125x8	358.5	ГОСТ 8509-89
2xL110x7	89.3	ГОСТ 8509-89
2x90x6	134.5	ГОСТ 8509-89
L90x6	20.37	ГОСТ 8509-89
PL 10	30.58	ГОСТ 19903-2015
PL 12	361.31	ГОСТ 19903-2015
PL 16	6.53	ГОСТ 19903-2015
PL 25	35.18	ГОСТ 19903-2015
Нийт	1813.18	

1. Ерөнхий өгөгдлийг ГБ1 хуудаснаас үз.
2. Ган хийцийн цэгрэлтийн схемийг ГБ2-ГБ24 хуудаснаас үз.
3. Үсгрэлтийн үеийн гаднаасыг З42 маркийн электродоор хийнэ. Электродийн ГОСТ 9467-75.
4. Гаднаасын өнгөр h=6мм.

"Эрдэнэт үйлдвэр" ТӨҮГ. Засвар механикийн завод
Механик-цехийн өрөөтөл

Т17

Зохиол	Д.Тэмүр	Ст Шөф	Масштаб	Огноо	Уз шат А3
З.Ей	Г.Намрайсүрэн		1:10	Rev0	
Тэргүүлэх инж	А.Хэлтэмцэл	Т Шөф	Эрдэнэт дугаар	Хуудас	
Шалгасан	А.Хэлтэмцэл		ГБ- 133	2/89	
Гүйцэтгэсэн	Х.Галхүү				

ЭТХ

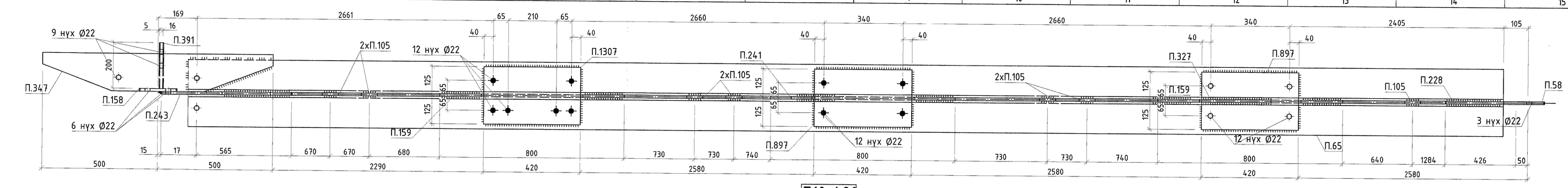

Т10 1:20

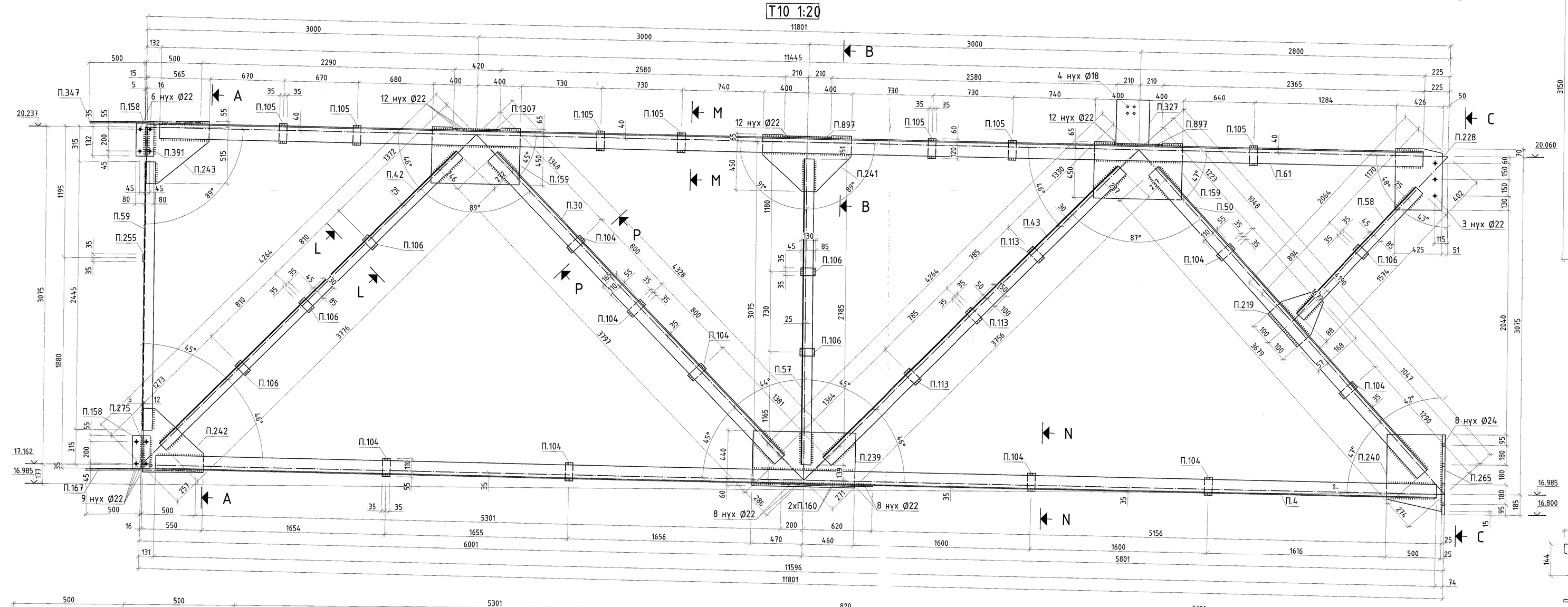

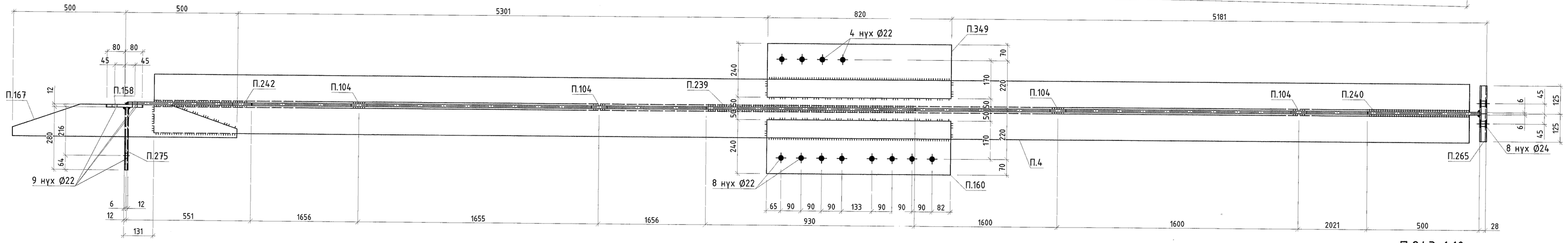

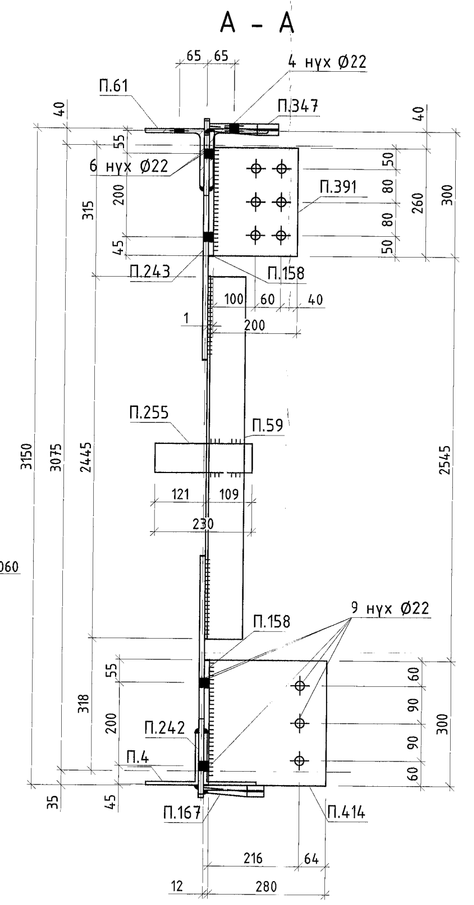

А - А

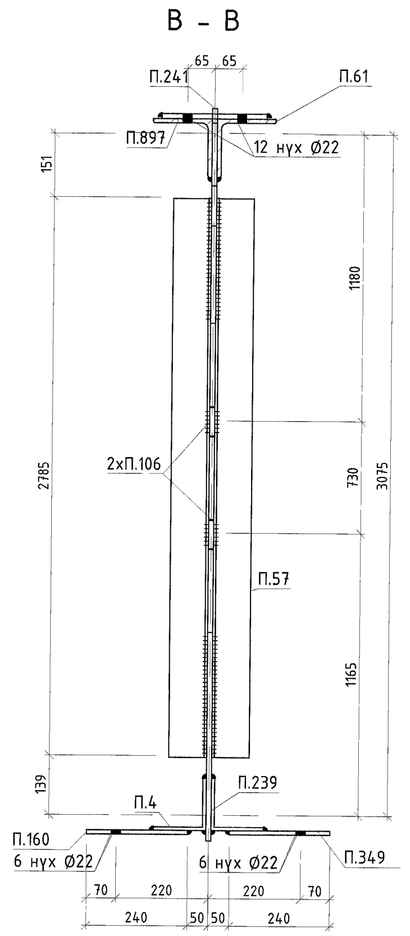

В - В

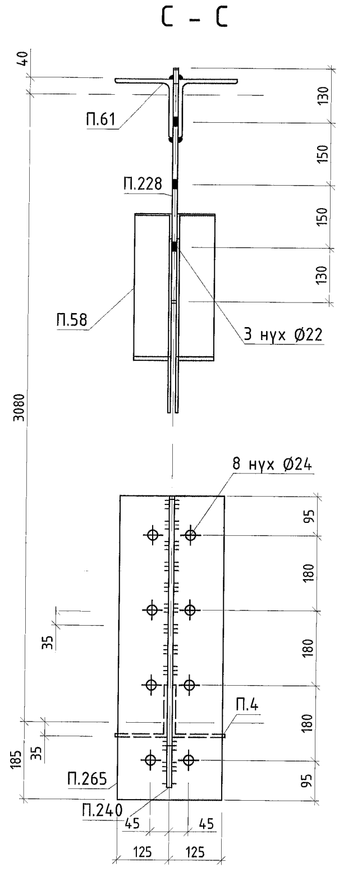

С - С

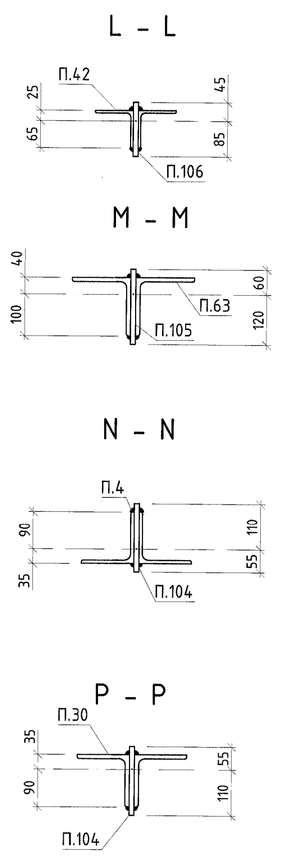

L - L

M - M

N - N

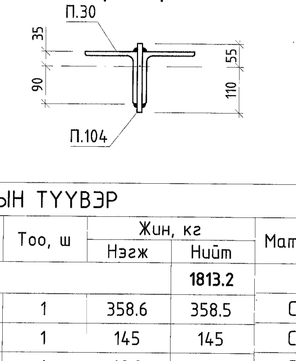

P - P

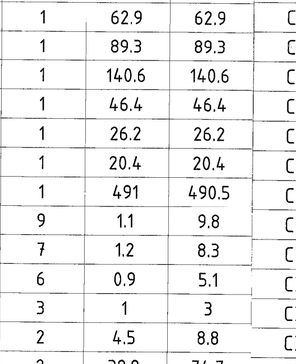

П.160 1:10

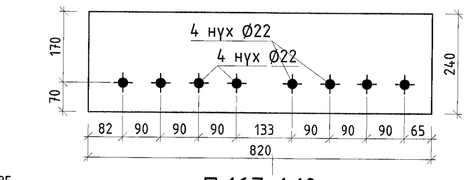

П.265 1:10

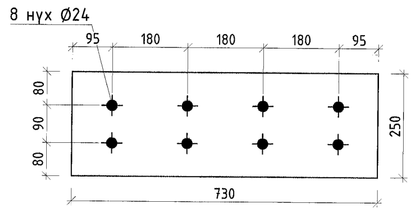

П.167 1:10
(П.167)

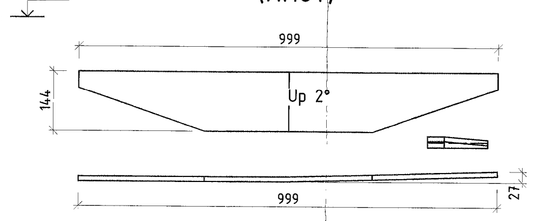

П.347 1:10
(П.347)

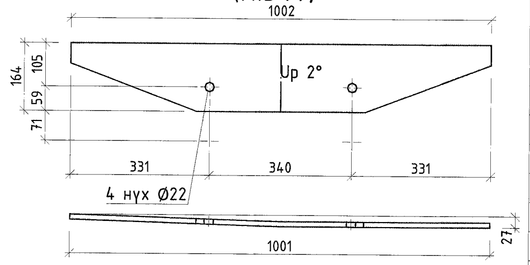

П.897 1:10

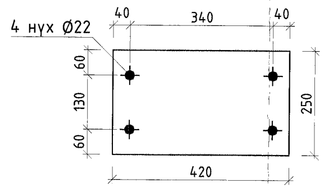

П.158 1:10

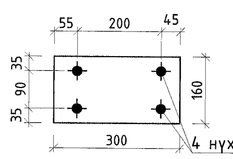

П.327 1:10

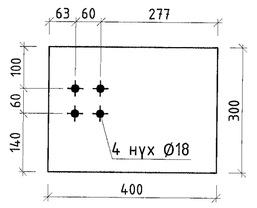

П.1307 1:10

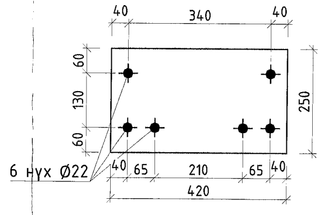

П.349 1:10

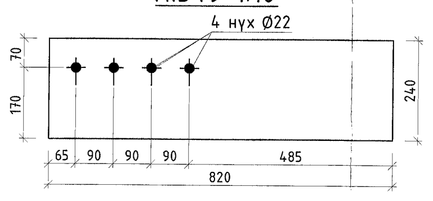

П.414 1:10

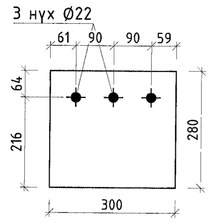

П.159 1:10

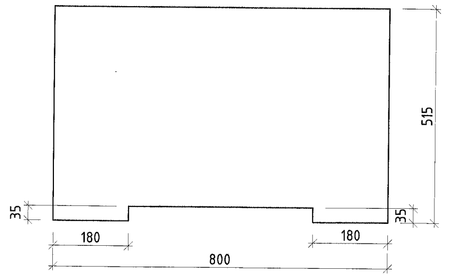

П.219 1:10

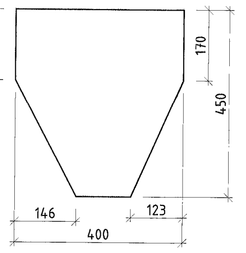

П.228 1:10

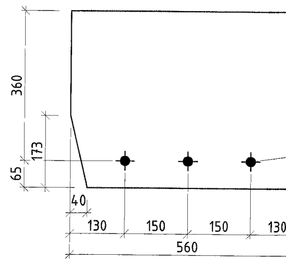

П.240 1:10

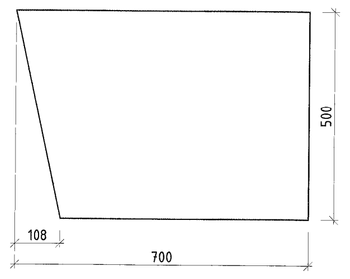

П.241 1:10

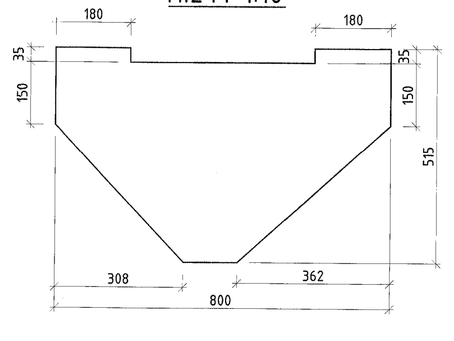

П.242 1:10

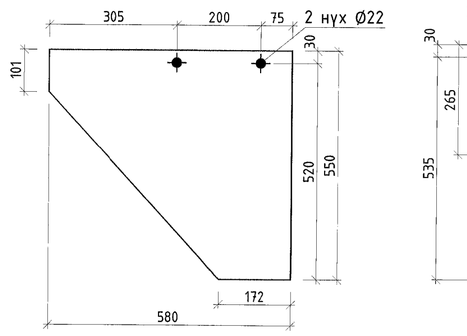

П.243 1:10

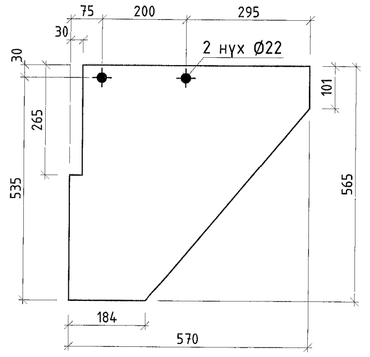

МАТЕРИАЛЫН ТҮҮВЭР

Д/Д	Огтлол	Урт, мм	Тоо, ш	Жин, кг Нэгж	Жин, кг Нийт	Материал
	Т18				1813.2	
П.4	2xL125x8	11596	1	358.6	358.5	С355
П.30	2xL125x10	3797	1	145	145	С355
П.42	2xL90x6	3776	1	62.9	62.9	С355
П.43	2xL110x7	3756	1	89.3	89.3	С355
П.50	2xL125x10	3679	1	140.6	140.6	С355
П.57	2xL90x6	2785	1	46.4	46.4	С355
П.58	2xL90x6	1574	1	26.2	26.2	С355
П.59	L90x6	2445	1	20.4	20.4	С355
П.96	2xL140x10	11445	1	491	490.5	С355
П.104	PL 12x70	165	9	1.1	9.8	С355
П.105	PL 12x70	180	7	1.2	8.3	С355
П.106	PL 12x70	130	6	0.9	5.1	С355
П.113	PL 12x70	150	3	1	3	С355
П.158	PL 12x160	300	2	4.5	8.8	С355
П.159	PL 12x515	800	2	38.8	74.7	С355
П.160	PL 10x240	820	1	15.4	15.2	С245
П.167	PL 12x144	999	1	10.6	10.6	С355
П.219	PL 12x400	450	1	13.4	13.4	С355
П.228	PL 12x425	560	1	22.1	22	С355
П.239	PL 12x500	930	1	43.8	43.8	С355
П.240	PL 12x500	700	1	30.4	30.4	С355
П.241	PL 12x515	800	1	28.4	26.9	С355
П.242	PL 12x550	580	1	21.4	21.4	С355
П.243	PL 12x565	570	1	21.5	21.1	С355
П.255	PL 12x70	230	1	1.5	1.5	С355
П.265	PL 25x250	730	1	35.8	35.2	С355
П.327	PL 12x300	400	1	11.3	11.2	С355
П.347	PL 12x164	1002	1	12.3	12.2	С355
П.349	PL 10x240	820	1	15.4	15.3	С245
П.391	PL 16x200	260	1	6.5	6.3	С355
П.394	PL 12x250	420	1	9.9	9.8	С355
П.414	PL 12x280	300	1	7.9	7.8	С355
П.897	PL 12x250	420	1	9.9	9.8	С355
П.1307	PL 12x250	420	1	9.9	9.7	С355

БЭЛТГЭЦ

Марк	Тоо, ш	Жин, кг Нэгж	Жин, кг Нийт
Т18	1	1813.17	1813.17
Ганганасын жин /0.01			0
Нийт			1813.17

ГАНГИЙН СОНГОЛТ

Огтлол	Жин, кг	Үндэслэл
2xL140x10	490.6	ГОСТ 8509-89
2xL125x10	285.6	ГОСТ 8509-89
2xL125x8	358.5	ГОСТ 8509-89
2xL110x7	89.3	ГОСТ 8509-89
2x90x6	134.5	ГОСТ 8509-89
L90x6	20.37	ГОСТ 8509-89
PL 10	30.58	ГОСТ 19903-2015
PL 12	361.31	ГОСТ 19903-2015
PL 16	6.53	ГОСТ 19903-2015
PL 25	35.18	ГОСТ 19903-2015
Нийт	1813.18	

1. Ерөнхий өөгдлийг ГБ1 хуудаснаас уз.
2. Ган хийцийн үсгэлтэй схемийг ГБ2-ГБ24 хуудаснаас уз.
3. Үсгэлтэй үеийн гаднасыг 342 маркийн электродоор хийнэ. Электродийн ГОСТ 9467-75.
4. Гаднаасын ширхэг h=6мм.

"Эрдэнэт үйлдвэр" ТӨҮГ. Засвар механикийн завод
Механик-цехийн ерөнхий

П.394,П.414,П.96,Т18

Захирал	Д.Тамир	ЕТ шифр:	Масштаб: 1:10,1:20	Үе шат: А.3	
ЗДЕИ	Д.Нямгэрэлгүүн	21.15.049		Овоо: Rev0	
Тэргүүлэх инж.	А.Хишигжаргал				
Шалгасан	А.Хишигжаргал	ТТ шифр:	Эрдэнэт Дизайн: ГБ- 134	Хуудас: 69у	
Гүйцэтгэсэн	Х.Галхүү				

Эрдэнэт үйлдвэр ТӨҮГ ЭТХ

А.1

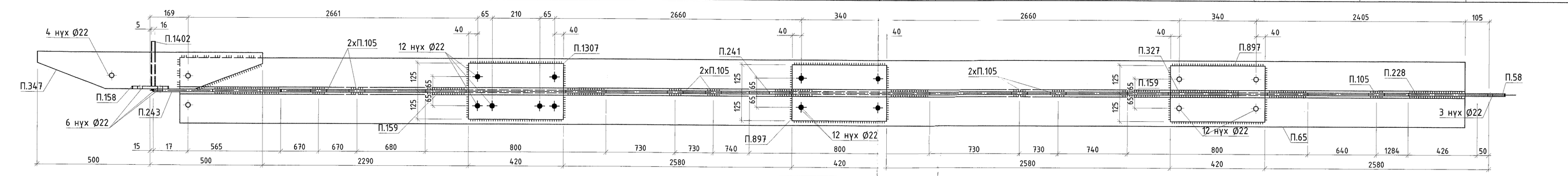

Т19 1:20

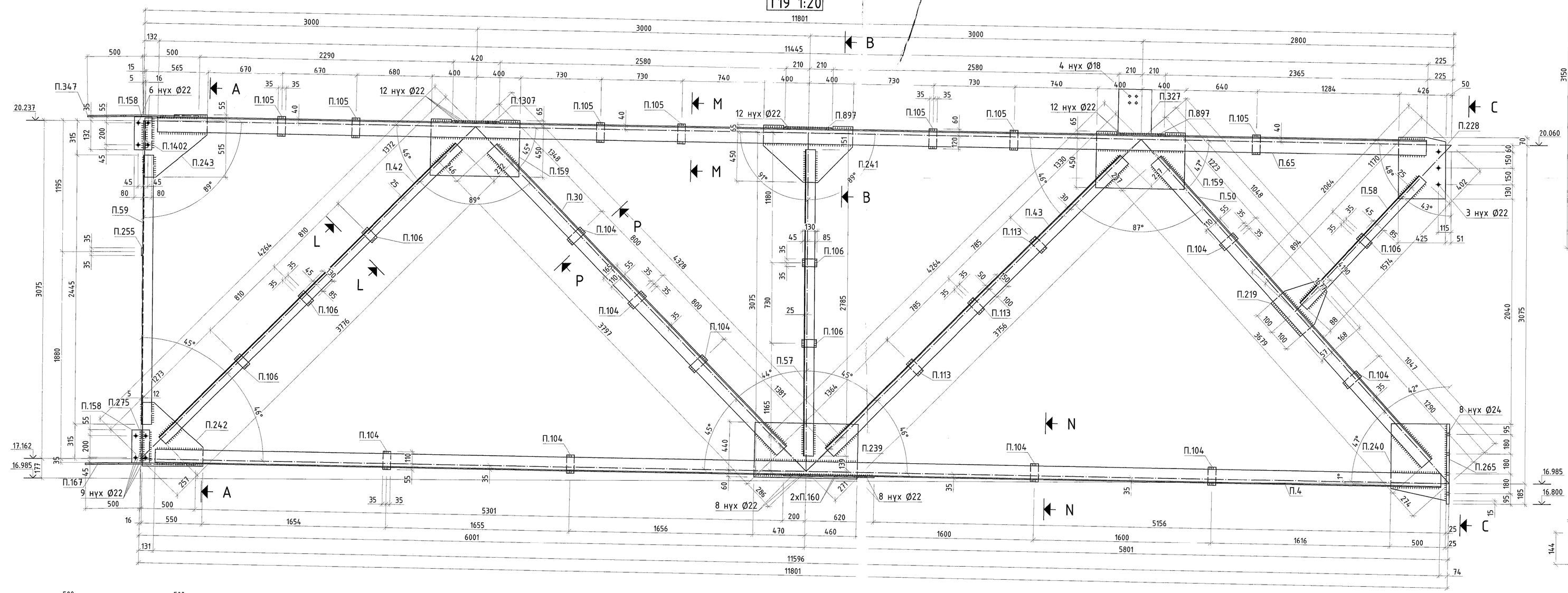

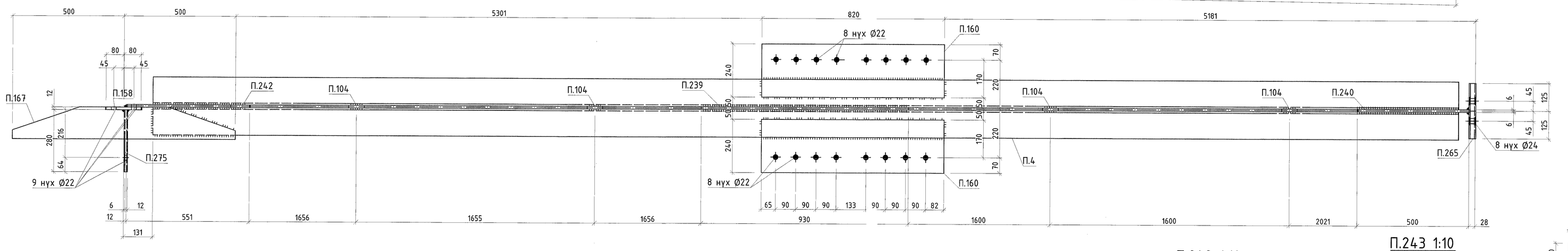

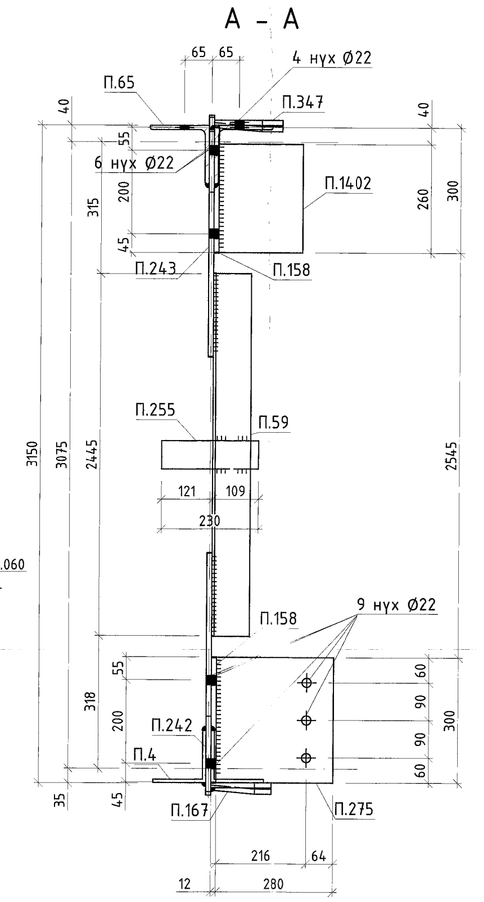

А - А

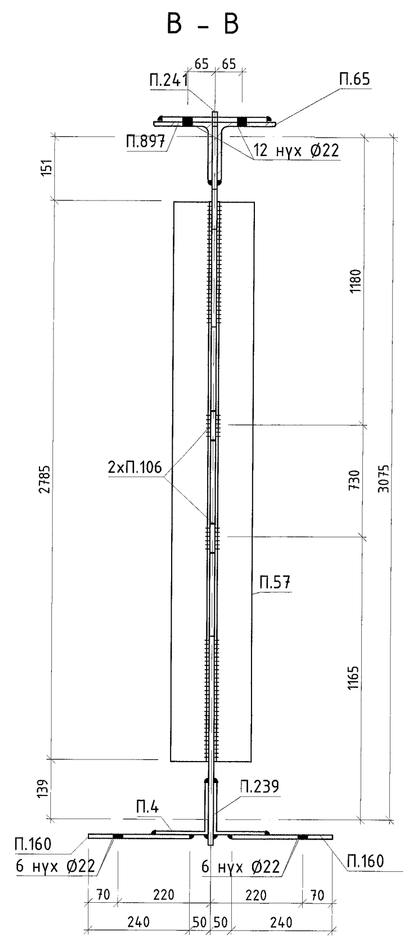

В - В

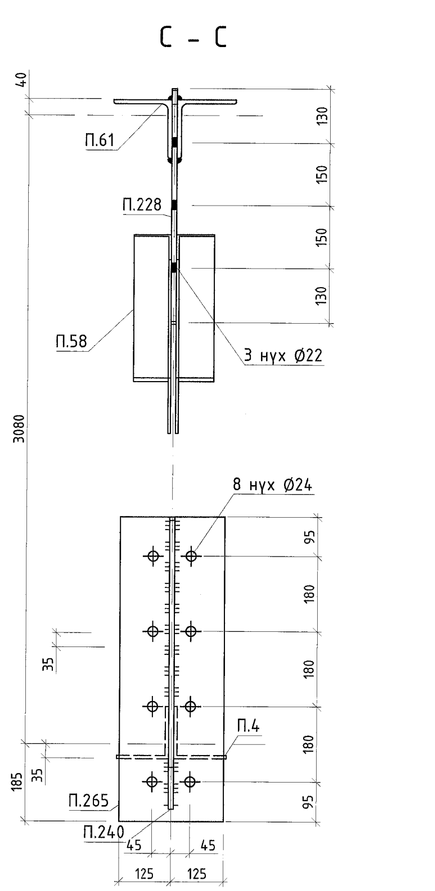

С - С

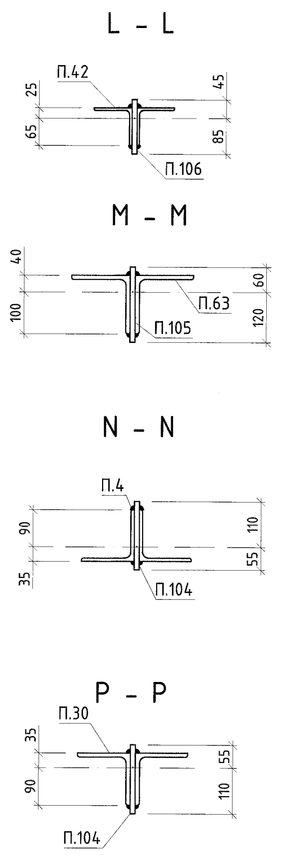

L - L

M - M

N - N

P - P

П.160 1:10

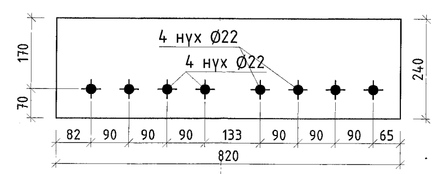

П.265 1:10

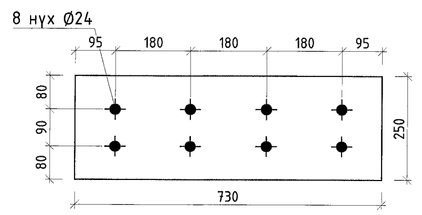

П.167 1:10
(П.167)

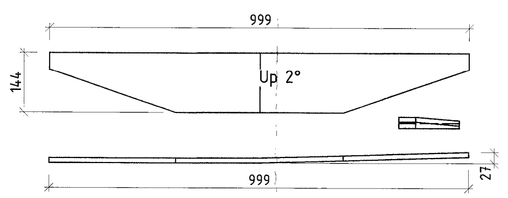

П.347 1:10
(П.347)

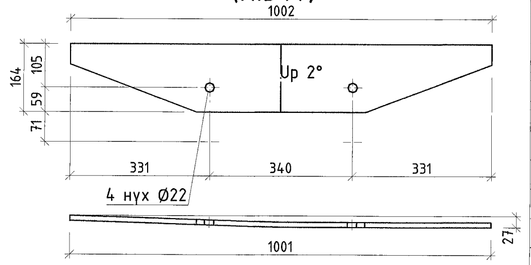

П.897 1:10

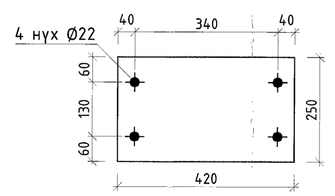

П.158 1:10

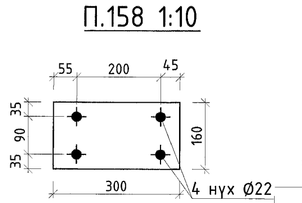

П.1402 1:10

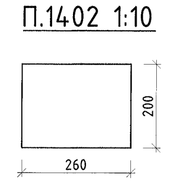

П.327 1:10

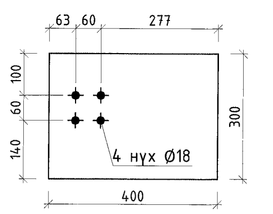

П.1307 1:10

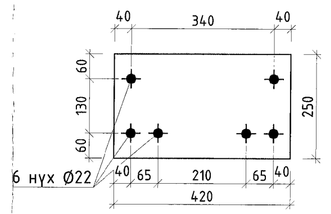

П.275 1:10

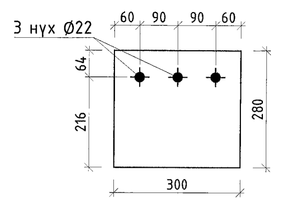

П.159 1:10

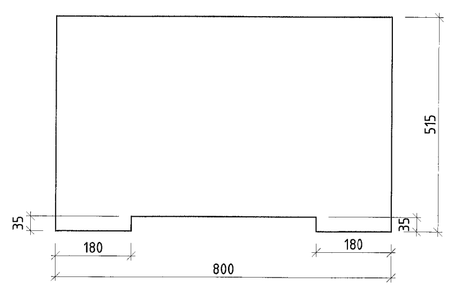

П.219 1:10

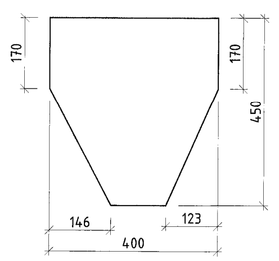

П.228 1:10

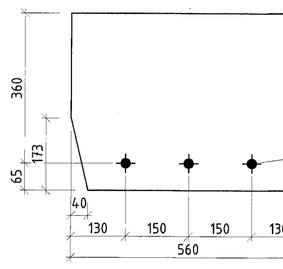

П.240 1:10

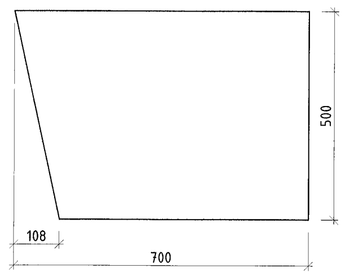

П.241 1:10

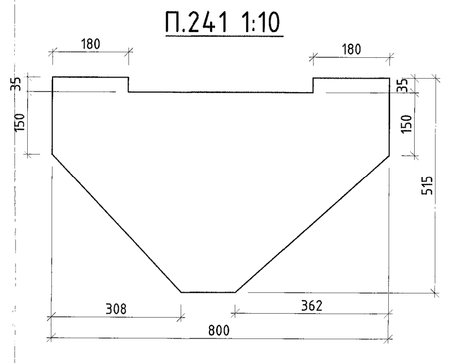

П.242 1:10

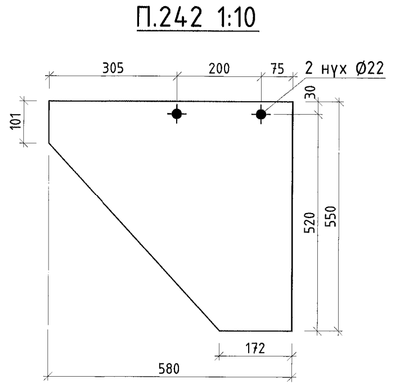

П.243 1:10

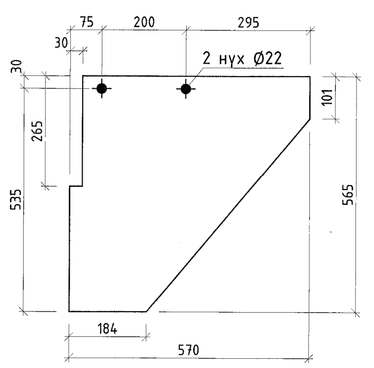

БЭЛТГЭЦ

Марк	Тоо, ш	Жин, кг	
		Нэгж	Нийт
Т19	1	1813.32	1813.32
Ганганаасын жин /0.01			0
Нийт			1813.32

ГАНГИЙН СОНГОЛТ

Огтлол	Жин, кг	Үндэслэл
2xL140x10	490.6	ГОСТ 8509-89
2xL125x10	285.6	ГОСТ 8509-89
2xL125x8	358.5	ГОСТ 8509-89
2xL110x7	89.3	ГОСТ 8509-89
2x90x6	134.5	ГОСТ 8509-89
L90x6	20.37	ГОСТ 8509-89
PL 10	30.47	ГОСТ 19903-2015
PL 12	361.31	ГОСТ 19903-2015
PL 16	6.53	ГОСТ 19903-2015
PL 25	35.18	ГОСТ 19903-2015
Нийт	1813.18	

МАТЕРИАЛЫН ТҮҮВЭР

Д/Д	Огтлол	Урт, мм	Тоо, ш	Жин, кг		Материал
				Нэгж	Нийт	
	Т19				1813.3	
П.4	2xL125x8	11596	1	358.6	358.5	C355
П.30	2xL125x10	3797	1	14.5	14.5	C355
П.42	2xL90x6	3776	1	62.9	62.9	C355
П.43	2xL110x7	3756	1	89.3	89.3	C355
П.50	2xL125x10	3679	1	140.6	140.6	C355
П.57	2xL90x6	2785	1	46.4	46.4	C355
П.58	2xL90x6	1574	1	26.2	26.2	C355
П.59	L90x6	2445	1	20.4	20.4	C355
П.65	2xL140x10	11445	1	491	490.5	C355
П.104	PL 12x70	165	9	1.1	9.8	C355
П.105	PL 12x70	180	7	1.2	8.3	C355
П.106	PL 12x70	130	6	0.9	5.1	C355
П.113	PL 12x70	150	3	1	3	C355
П.158	PL 12x160	300	2	4.5	8.8	C355
П.159	PL 12x515	800	2	38.8	74.7	C355
П.160	PL 10x240	820	2	15.4	30.5	C355
П.167	PL 12x144	999	1	10.6	10.6	C355
П.219	PL 12x400	450	1	13.4	13.4	C355
П.228	PL 12x425	560	1	22.1	22	C355
П.239	PL 12x500	930	1	43.8	43.8	C355
П.240	PL 12x500	700	1	30.4	30.4	C355
П.241	PL 12x515	800	1	28.4	26.9	C355
П.242	PL 12x550	580	1	21.4	21.4	C355
П.243	PL 12x565	570	1	21.5	21.1	C355
П.255	PL 12x70	230	1	1.5	1.5	C355
П.265	PL 25x250	730	1	35.8	35.2	C355
П.275	PL 12x280	300	1	7.9	7.8	C355
П.327	PL 12x300	400	1	11.3	11.2	C355
П.347	PL 12x164	1002	1	12.3	12.2	C355
П.897	PL 12x250	420	2	9.9	19.5	C355
П.1307	PL 12x250	420	1	9.9	9.7	C355
П.1402	PL 16x200	260	1	6.5	6.5	C355

1. Ерөнхий өгөгдлийг ГБ1 хуудаснаас үз.
2. Ган хийцийн цэсралтын схемийг ГБ2-ГБ24 хуудаснаас үз.
3. Чэсралтын үеийн ганганаасыг Э42 маркийн электродоор хийнэ. Электродийн ГОСТ 9467-75.
4. Ганганаасын өндөр h=6мм.

Эрдэнэт үйлдвэр ТӨҮГ	"Эрдэнэт үйлдвэр" ТӨҮГ. Засвар механикийн завод Механик-механик ерөнхий				Үе шат: А.3
	Т19				
	Захирал: Д.Тэмүр	ЕГ Шөф:	Масштаб: 1:10	Огноо: 21.15.049	Rev0
	З.Е.И: Д.Нанцройсүрэн				
	Тарагдах ши: А.Хэлмэндуй	ТГ Шөф:	Эрдэнэт бүтээгч: ГБ- 135		Хуудас: Д.85
	Шалгасан: А.Хэлмэндуй				
	Гүйцэтгэсэн: Х.Гелхүү				

А.1

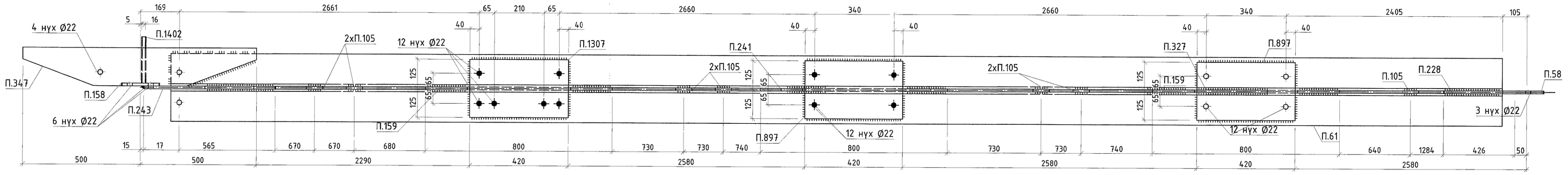

Т20 1:20

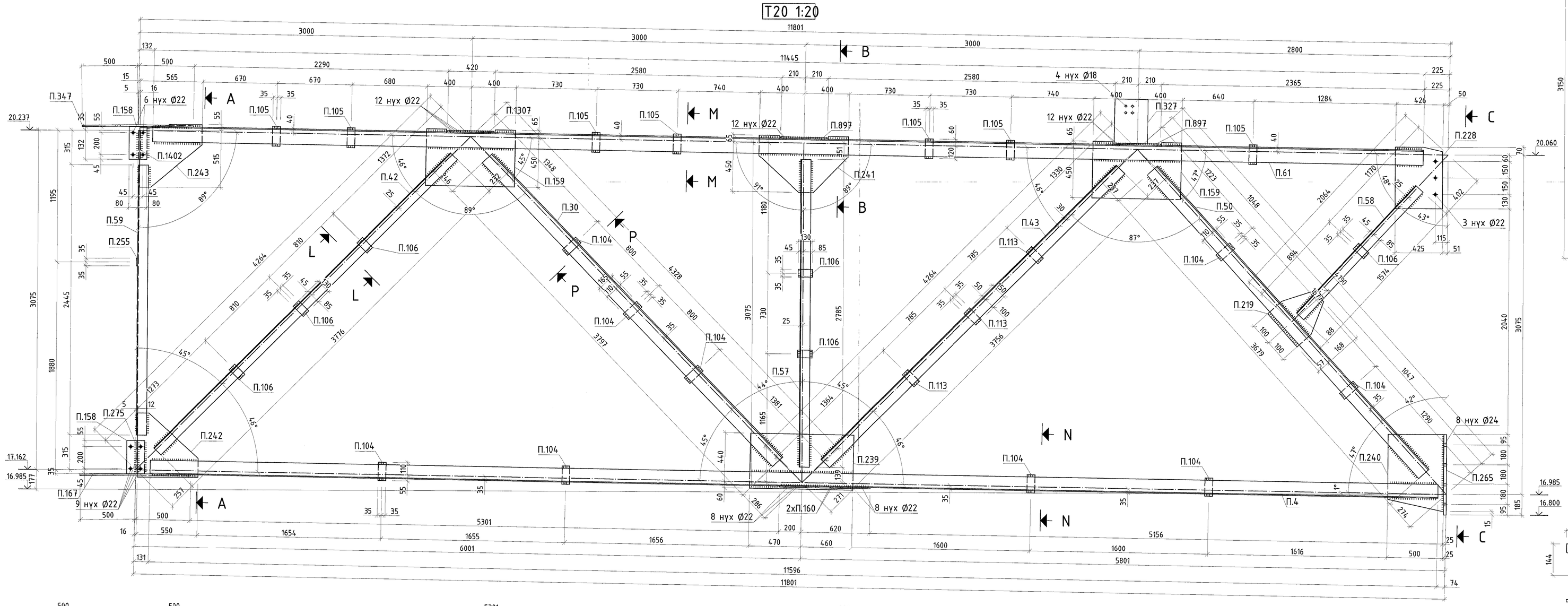

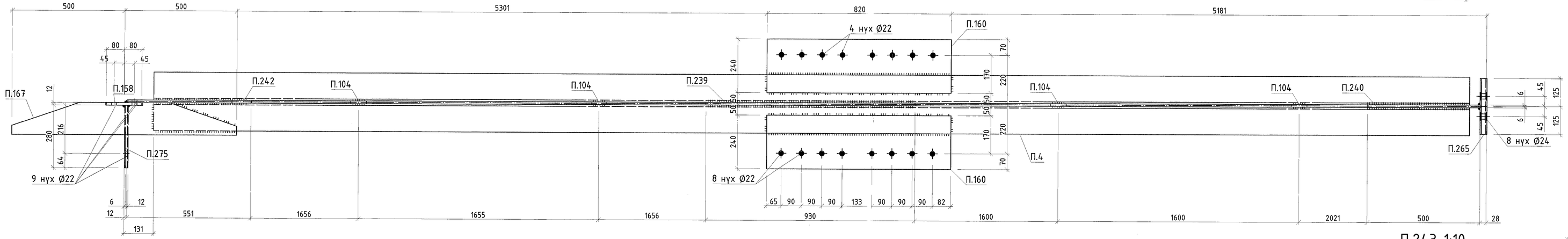

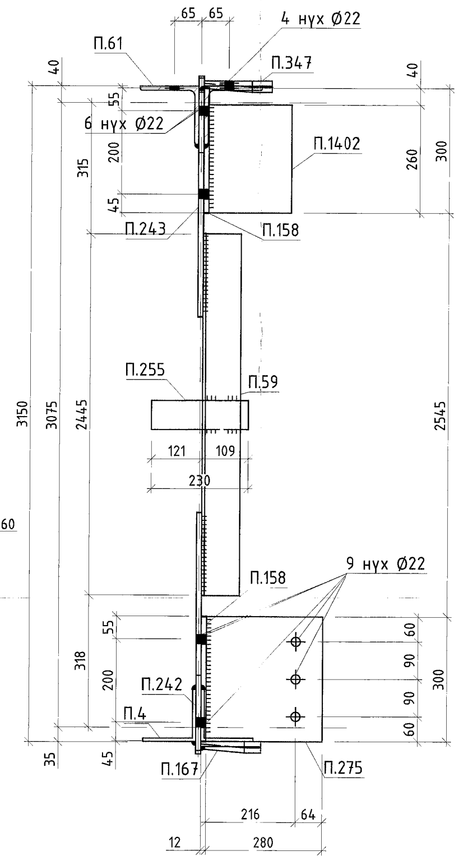

А - А

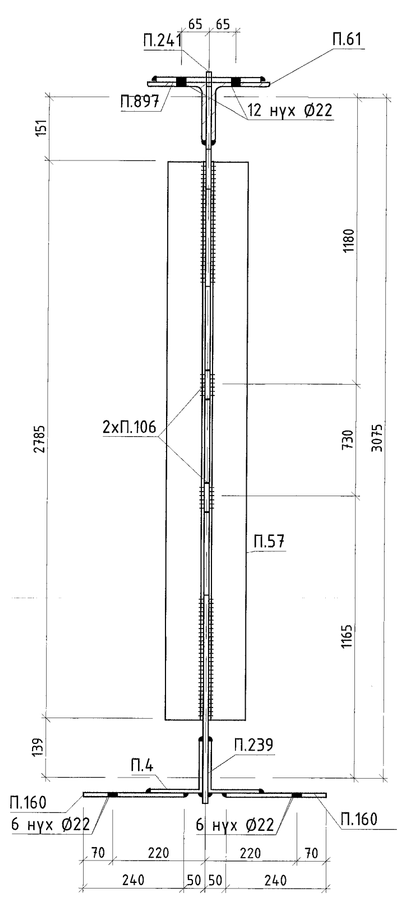

В - В

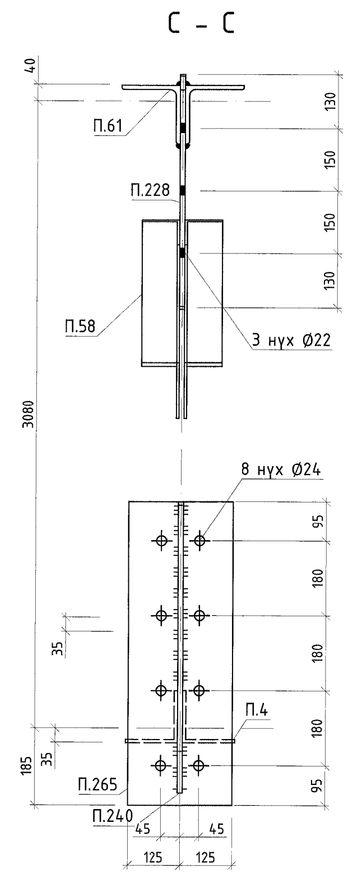

С - С

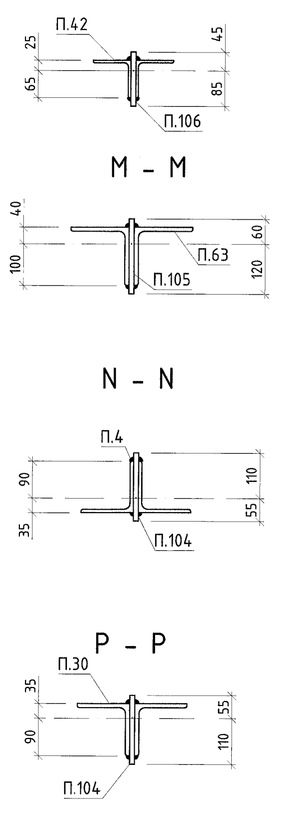

L - L

M - M

N - N

Р - Р

П.160 1:10

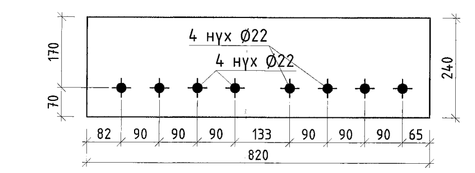

П.265 1:10

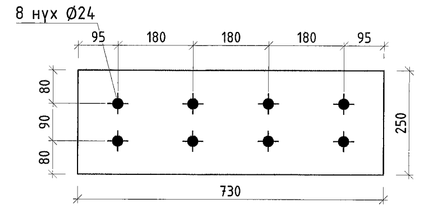

П.167 1:10
(П.167)

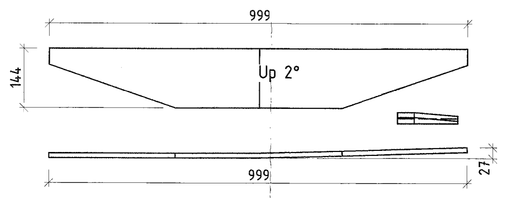

П.347 1:10
(П.347)

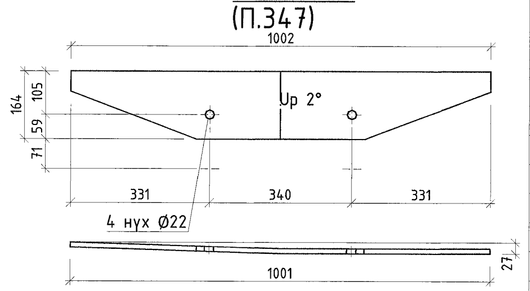

П.897 1:10

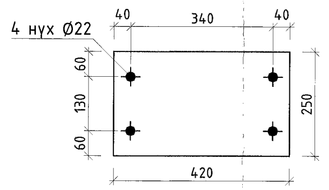

П.158 1:10

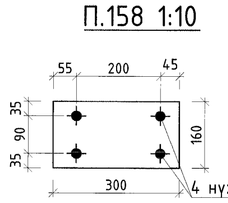

П.1402 1:10

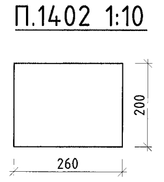

П.327 1:10

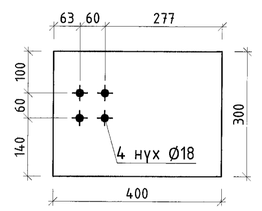

П.1307 1:10

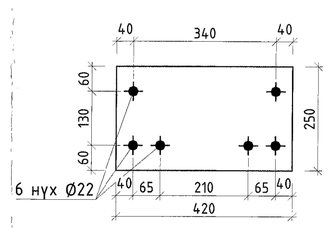

П.275 1:10

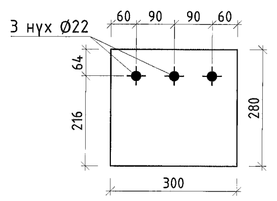

П.159 1:10

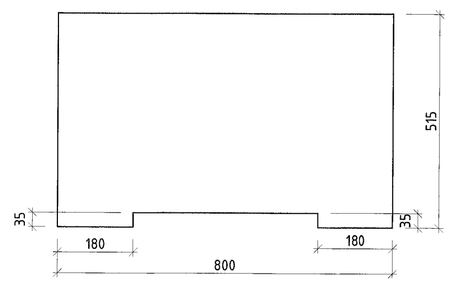

П.219 1:10

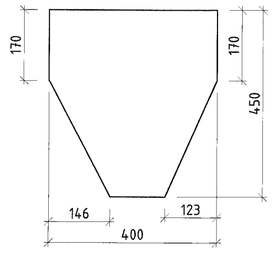

П.228 1:10

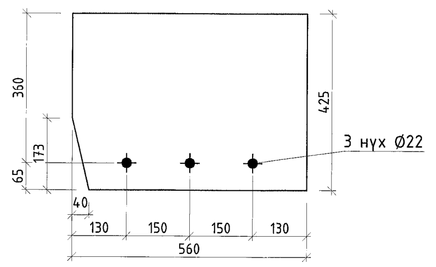

П.240 1:10

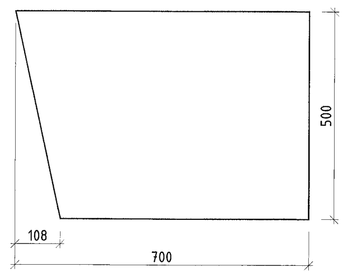

П.241 1:10

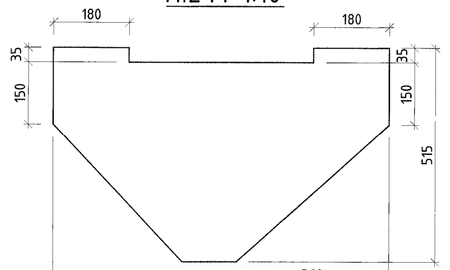

П.242 1:10

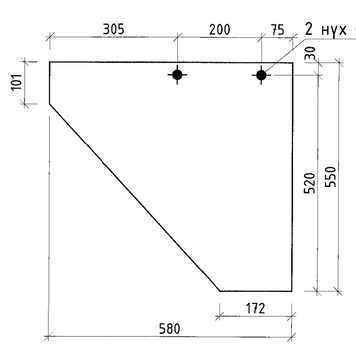

П.243 1:10

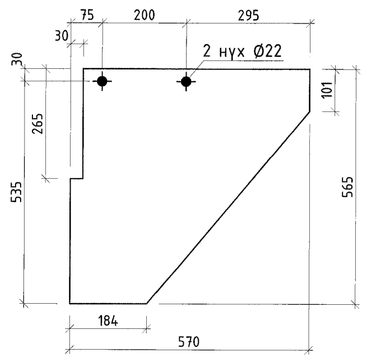

МАТЕРИАЛЫН ТҮҮВЭР

Д/Д	Огтлол	Урт, мм	Тоо, ш	Жин, кг Нэгж	Жин, кг Нийт	Материал
Т20					1813.3	
П.4	2xL125x8	11596	1	358.6	358.5	С355
П.30	2xL125x10	3797	1	14.5	14.5	С355
П.42	2xL90x6	3776	1	62.9	62.9	С355
П.43	2xL110x7	3756	1	89.3	89.3	С355
П.50	2xL125x10	3679	1	140.6	140.6	С355
П.57	2xL90x6	2785	1	46.4	46.4	С355
П.58	2xL90x6	1574	1	26.2	26.2	С355
П.59	L90x6	2445	1	20.4	20.4	С355
П.61	2xL140x10	11445	1	491	490.5	С355
П.104	PL 12x70	165	9	1.1	9.8	С355
П.105	PL 12x70	180	7	1.2	8.3	С355
П.106	PL 12x70	130	6	0.9	5.1	С355
П.113	PL 12x70	150	3	1	3	С355
П.158	PL 12x160	300	2	4.5	8.8	С355
П.159	PL 12x515	800	2	38.8	74.7	С355
П.160	PL 10x240	820	2	15.4	30.5	С355
П.167	PL 12x144	999	1	10.6	10.6	С355
П.219	PL 12x400	450	1	13.4	13.4	С355
П.228	PL 12x425	560	1	22.1	22	С355
П.239	PL 12x500	930	1	43.8	43.8	С355
П.240	PL 12x500	700	1	30.4	30.4	С355
П.241	PL 12x515	800	1	28.4	26.9	С355
П.242	PL 12x550	580	1	21.4	21.4	С355
П.243	PL 12x565	570	1	21.5	21.1	С355
П.255	PL 12x70	230	1	1.5	1.5	С355
П.265	PL 25x250	730	1	35.8	35.2	С355
П.275	PL 12x280	300	1	7.9	7.8	С355
П.327	PL 12x300	400	1	11.3	11.2	С355
П.347	PL 12x164	1002	1	12.3	12.2	С355
П.897	PL 12x250	420	2	9.9	19.5	С355
П.1307	PL 12x250	420	1	9.9	9.7	С355
П.1402	PL 16x200	260	1	6.5	6.5	С355

БЭЛТГЭЦ

Марк	Тоо, ш	Жин, кг Нэгж	Жин, кг Нийт
Т20	1	1813.32	1813.32
Ганганасын жин /0.01			0
Нийт			1813.32

ГАНГИЙН СОНГОЛТ

Огтлол	Жин, кг	Үндэслэл
2xL140x10	490.6	ГОСТ 8509-89
2xL125x10	285.6	ГОСТ 8509-89
2xL125x8	358.5	ГОСТ 8509-89
2xL110x7	89.3	ГОСТ 8509-89
2x90x6	134.5	ГОСТ 8509-89
L90x6	20.37	ГОСТ 8509-89
PL 10	30.58	ГОСТ 19903-2015
PL 12	361.31	ГОСТ 19903-2015
PL 16	6.53	ГОСТ 19903-2015
PL 25	35.18	ГОСТ 19903-2015
Нийт	1813.32	

1. Ерөнхий өгөгдлийг ГБ1 хуудаснаас уз.
2. Ган хийцийн үндсэлтэн схемийг ГБ2-ГБ24 хуудаснаас уз.
3. Чөргөлтийн үеийн ганганасыг 342 маркийн электродоор хийнэ. Электродийн ГОСТ 9467-75.
4. Ганганасын өндөр h=6мм.

"Эрдэнэт үйлдвэр" ТӨҮГ. Засвар механикийн завод
Механик цехийн ерөнхий

Т20

Зохиол	Д.Тамир	ЕГ Шифр	Масштаб	Хуудас:	Ух нэгж: А3
З.Е.И	Н.Нинжбадраа		1:10		
Тэргүүлэх инж	А.Хосбаяр	ТГ Шифр	Эрдэнэт бүлэгт	Хуудсан:	Rev0
Шалгасан	А.Хосбаяр		ГБ- 136		
Гүйцэтгэсэн	Ж.Гэлхүү				8/9

Эрдэнэт үйлдвэр ТӨҮГ ЭТХ

А.3

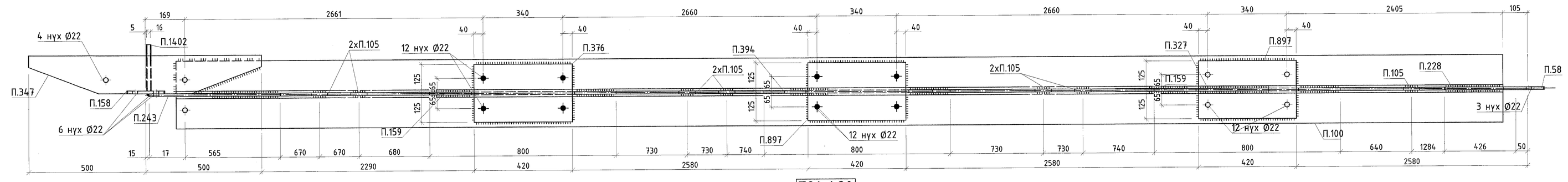

T21 1:20

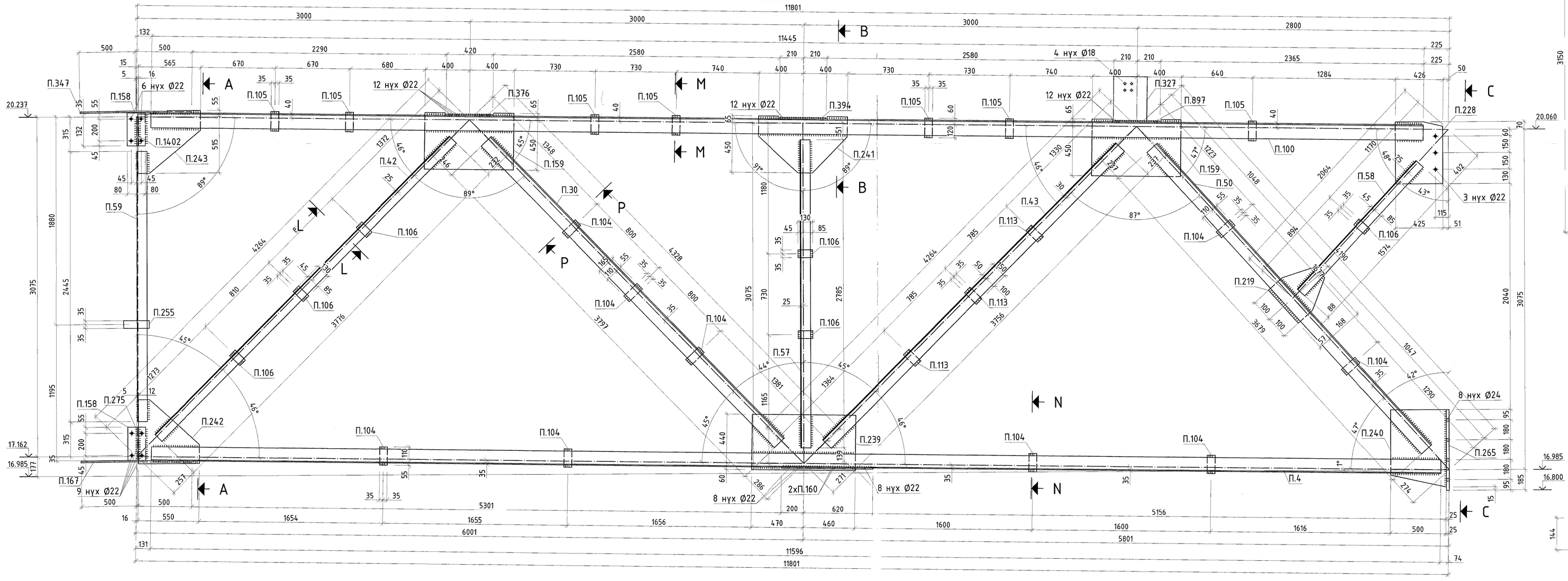

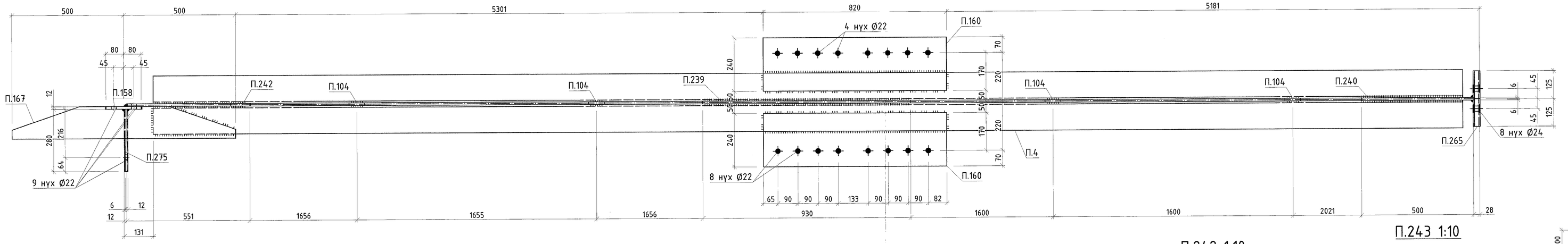

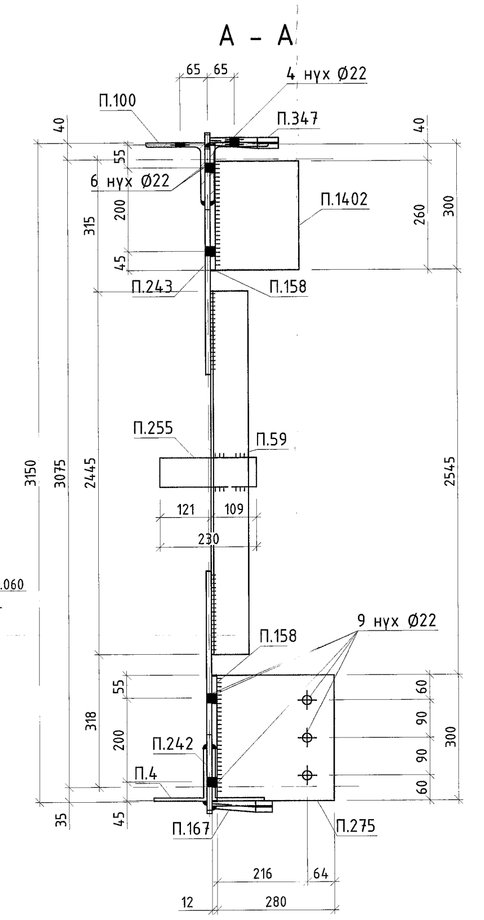

A – A

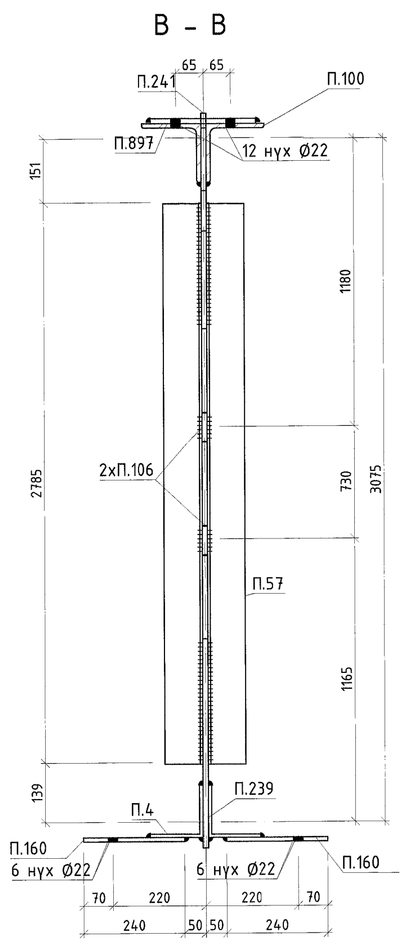

B – B

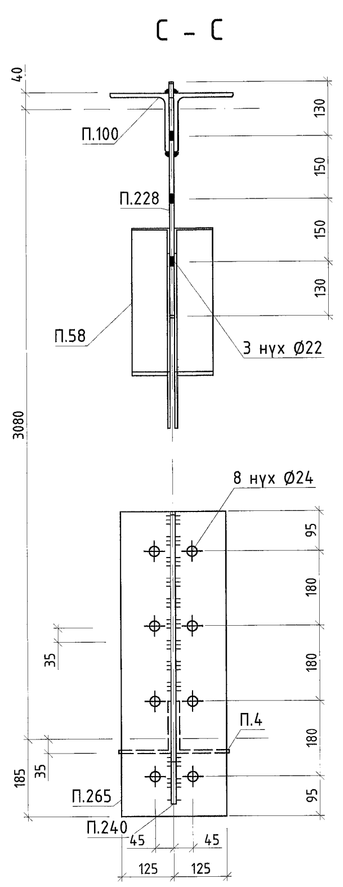

C – C

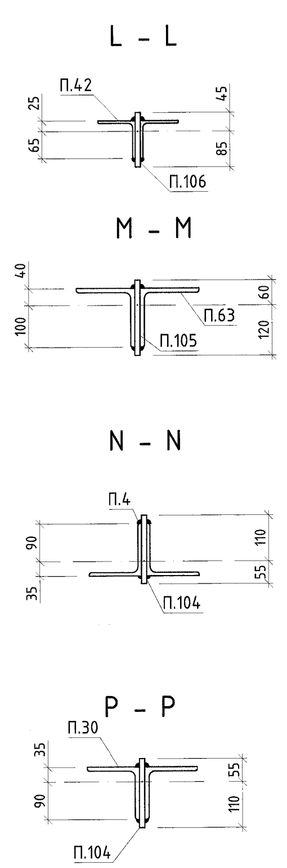

L – L

M – M

N – N

P – P

П.160 1:10

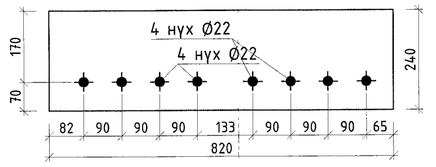

П.265 1:10

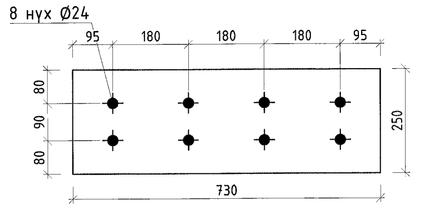

П.167 1:10
(П.167)

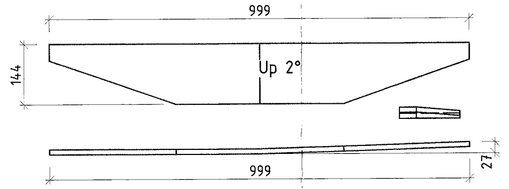

П.347 1:10
(П.347)

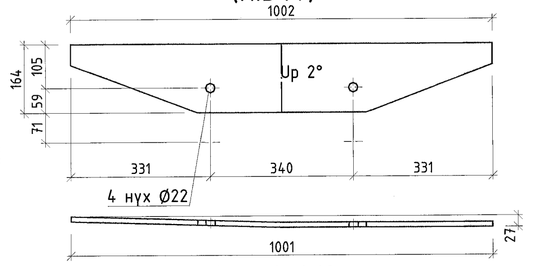

П.897 1:10

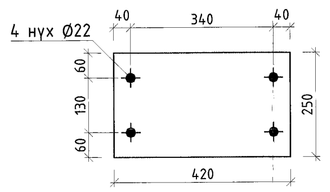

П.158 1:10

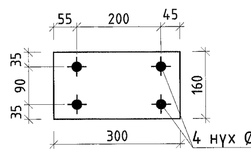

П.1402 1:10

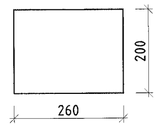

П.327 1:10

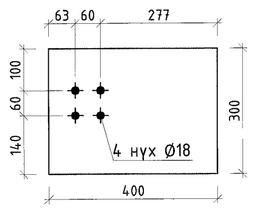

П.394 1:10

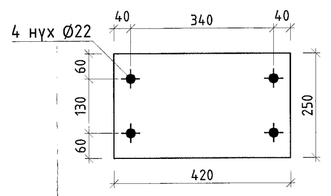

П.275 1:10

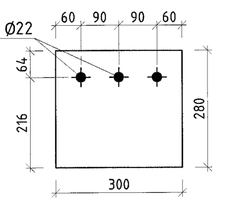

П.376 1:10

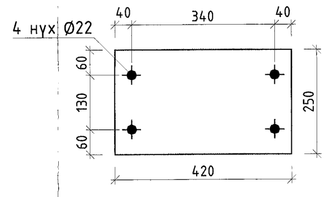

П.159 1:10

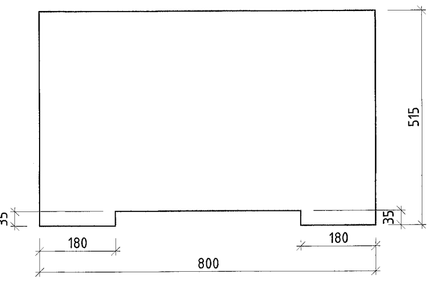

П.219 1:10

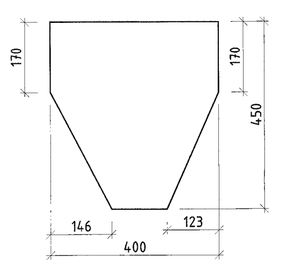

П.228 1:10

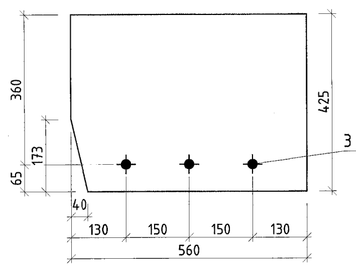

П.240 1:10

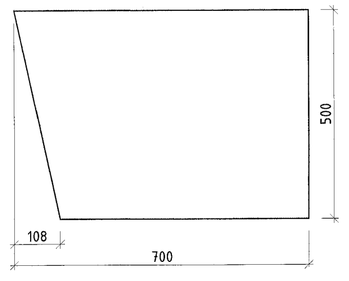

П.241 1:10

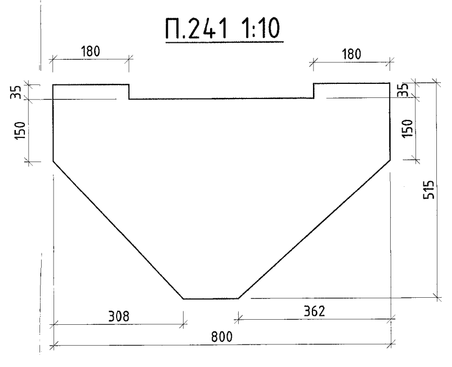

П.242 1:10

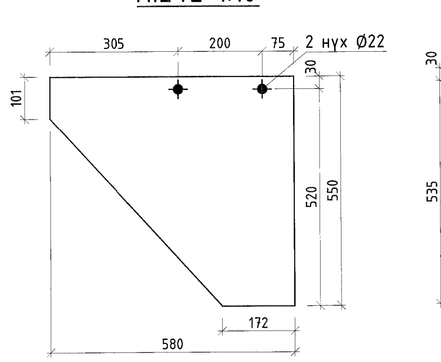

П.243 1:10

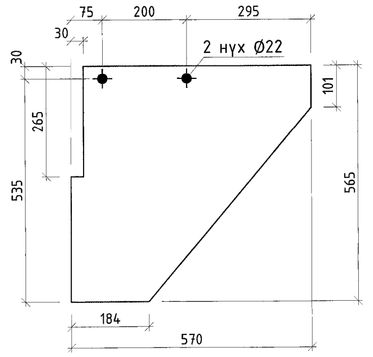

МАТЕРИАЛЫН ТҮҮВЭР

Д/Д	Огтлол	Урт, мм	Тоо, ш	Жин, кг		Материал
				Нэгж	Нийт	
	T21				1813.8	
П.4	2xL125x8	11596	1	358.6	358.5	C355
П.30	2xL125x10	3797	1	14.5	14.5	C355
П.42	2xL90x6	3776	1	62.9	62.9	C355
П.43	2xL110x7	3756	1	89.3	89.3	C355
П.50	2xL125x10	3679	1	140.6	140.6	C355
П.57	2xL90x6	2785	1	46.4	46.4	C355
П.58	2xL90x6	1574	1	26.2	26.2	C355
П.59	L90x6	2445	1	20.4	20.4	C355
П.100	2xL140x10	11445	1	491	490.7	C355
П.104	PL 12x70	165	9	1.1	9.8	C355
П.105	PL 12x70	180	7	1.2	8.3	C355
П.106	PL 12x70	130	6	0.9	5.1	C355
П.113	PL 12x70	150	3	1	3	C355
П.158	PL 12x160	300	2	4.5	8.8	C355
П.159	PL 12x515	800	2	38.8	74.7	C355
П.160	PL 10x240	820	2	15.4	30.5	C295
П.167	PL 12x144	999	1	10.6	10.6	C355
П.219	PL 12x400	450	1	13.4	13.4	C355
П.228	PL 12x425	560	1	22.1	22	C355
П.239	PL 12x500	930	1	43.8	43.8	C355
П.240	PL 12x500	700	1	30.4	30.4	C355
П.241	PL 12x515	800	1	28.4	26.9	C355
П.242	PL 12x550	580	1	21.4	21.4	C355
П.243	PL 12x565	570	1	21.5	21.1	C355
П.255	PL 12x70	230	1	1.5	1.5	C355
П.265	PL 25x250	730	1	35.8	35.2	C355
П.275	PL 12x280	300	1	7.9	7.8	C355
П.327	PL 12x300	400	1	11.3	11.2	C355
П.348	PL 12x164	1002	1	12.3	12.3	C355
П.376	PL 12x250	420	1	9.9	9.8	C355
П.394	PL 12x250	420	1	9.9	9.8	C355
П.897	PL 12x250	420	1	9.9	9.8	C355
П.1402	PL 16x200	260	1	6.5	6.5	C355

БЭЛТГЭЦ

Марк	Тоо, ш	Жин, кг	
		Нэгж	Нийт
T21	1	1813.82	1813.82
Ганганасын жин /0.01			0
Нийт			1813.82

ГАНГИЙН СОНГОЛТ

Огтлол	Жин, кг	Үндэслэл
2xL140x10	490.6	ГОСТ 8509-89
2xL125x10	285.6	ГОСТ 8509-89
2xL125x8	358.5	ГОСТ 8509-89
2xL110x7	89.3	ГОСТ 8509-89
2x90x6	134.5	ГОСТ 8509-89
L90x6	20.37	ГОСТ 8509-89
PL 10	30.58	ГОСТ 19903-2015
PL 12	361.31	ГОСТ 19903-2015
PL 16	6.53	ГОСТ 19903-2015
PL 25	35.18	ГОСТ 19903-2015
Нийт	1813.32	

1. Ерөнхий өгөгдлийг ГБ1 хуудаснаас үз.
2. Ган хийцийн үзүүлэлтийн схемийг ГБ2-ГБ24 хуудаснаас үз.
3. Чөсөлтийн үеийн ганганасыг 342 маркийн электродоор хийнэ. Электродийн ГОСТ 9467-75.
4. Ганганасын өндөр h=6мм.

"Эрдэнэт үйлдвэр" ТӨҮГ. Засвар механикийн завод Механик цехийн өргөтгөл					Үе шат: А.З
	П.160,T21				
Зохиосон	Д.Тэмүр	ЕГ Шифр	Масштаб		Огноо
ЗЕИ	Ж.Нямрэнчин	21.15.049	1:10,1:20		Rev0
Тарилгаа хянасан	А.Хишигтөгс				
Шалгасан	А.Хишигтөгс	ТТ Шифр	Эрдэнэт дугаар		Хуудас
Гүйцэтгэсэн	Х.Галхүү		ГБ- 137		28
Эрдэнэт үйлдвэр ТӨҮГ ЭТХ					

А.1

П.959, П.960, П.961:1010

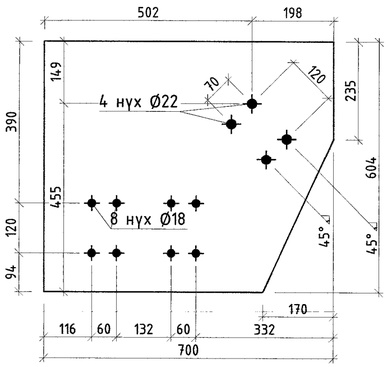

П.945 1:10

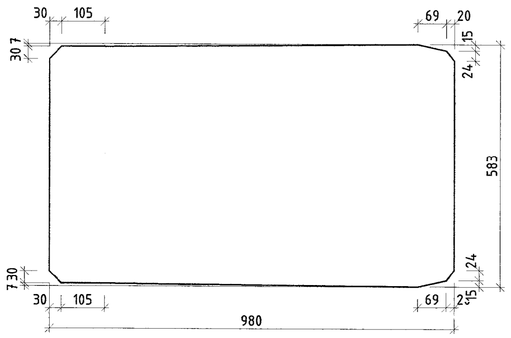

П.878 1:10

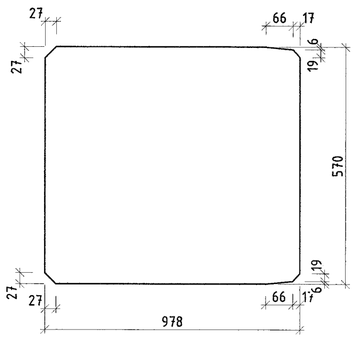

П.879 1:10

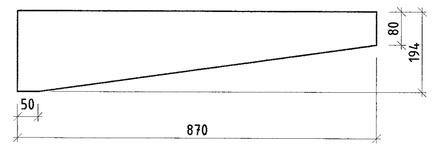

П.582 1:10

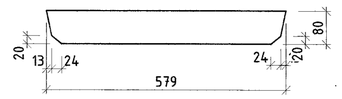

П.891 1:10

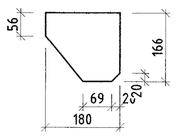

П.1208 1:10

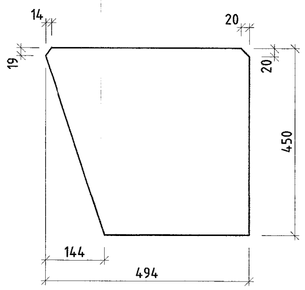

П.886 1:10

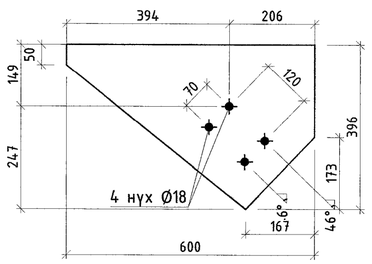

П.910 1:10

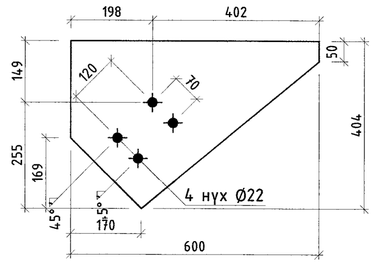

П.911 1:10

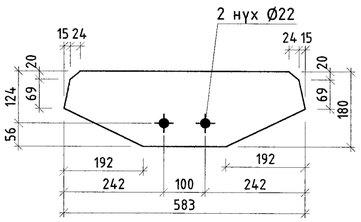

П.887 1:10

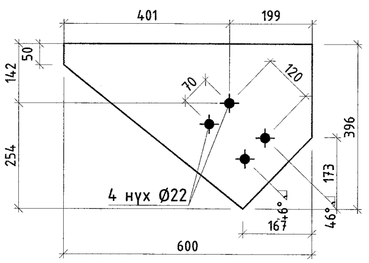

П.888 1:10

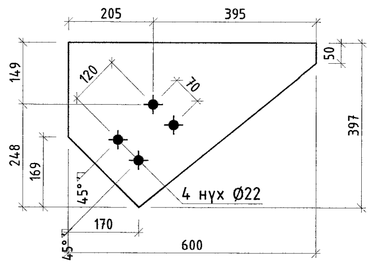

П.950 1:10

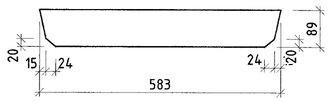

1. Энэ хуудасыг ГБ30-ГБ57 хуудастай хамт үз

"Эрдэнэт үйлдвэр"ТӨҮГ ЗТХ	"Эрдэнэт үйлдвэр" ТӨҮГ. Засвар механикийн завод Механик цехийн өргөтгөл				Үе шат: А.3
	Баганын деталь				
	Захирал	Д.Тамир	ЕГ Шифр: 21.15.049	Масштаб: 1:10	Огноо: Rev0
	З.Е.И	Г.Намсрайсүрэн			
	Тэргүүлэх инж	А.Хатантуул	ТГ Шифр:	Зургийн дугаар: ГБ- 138	Хуудас: 289
	Шалгасан	А.Хатантуул			
	Гүйцэтгэсэн	Х.Галхүү			

А.2

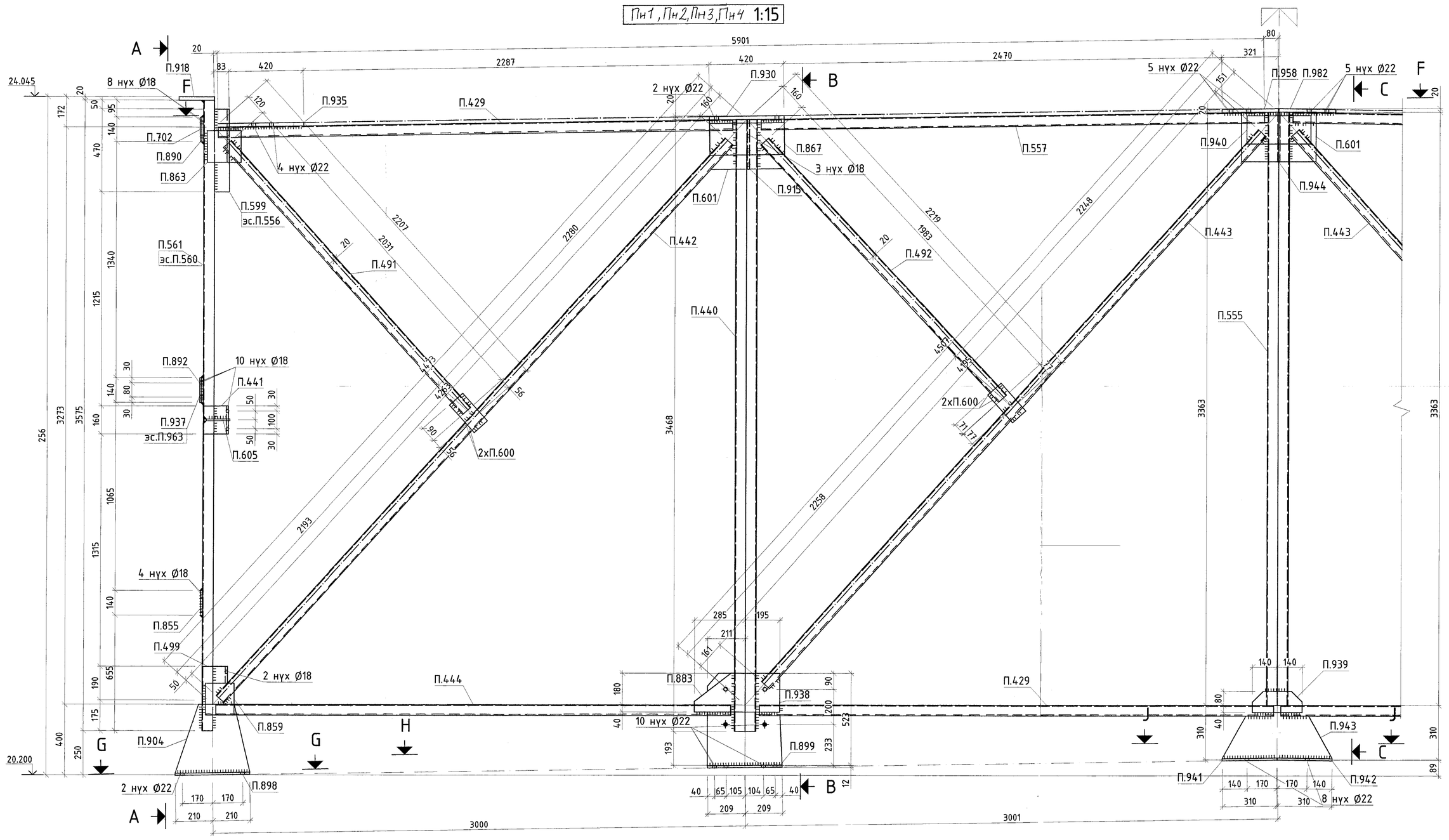

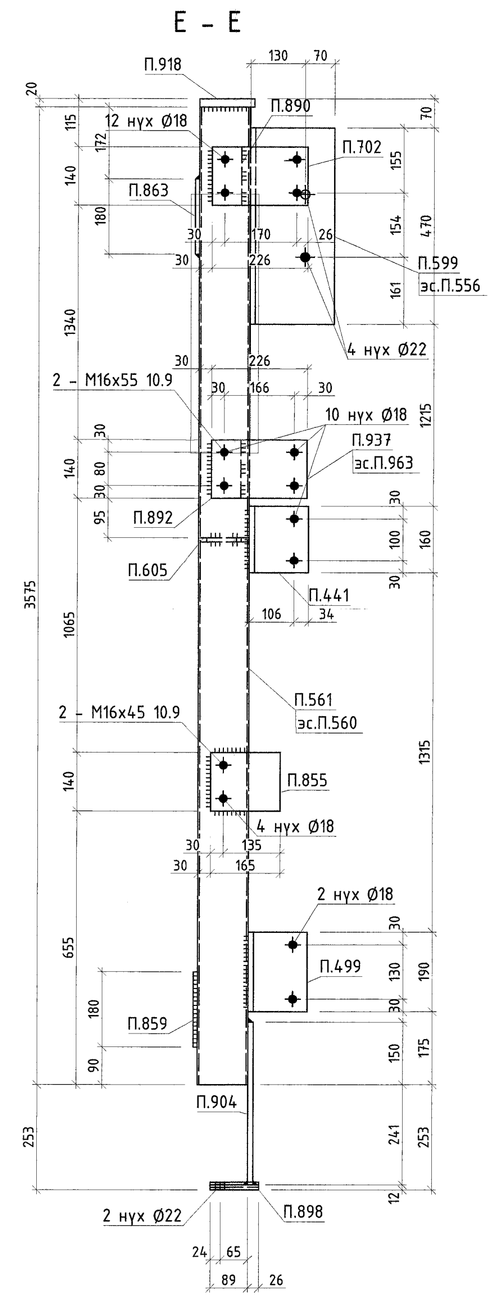

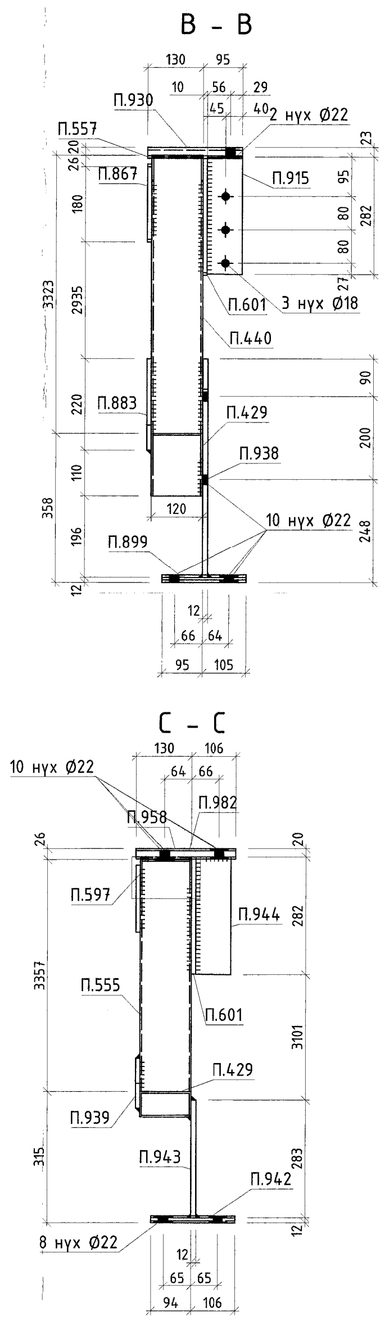

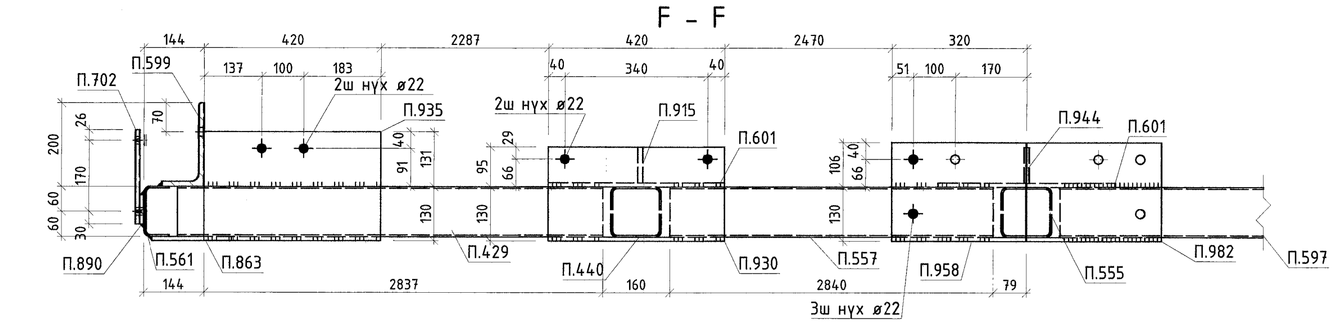

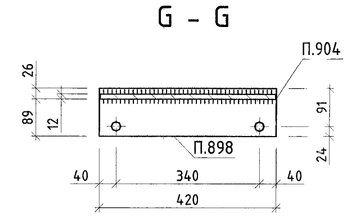

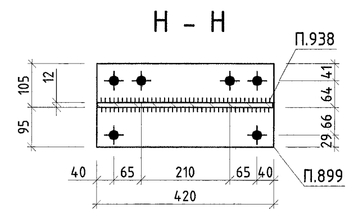

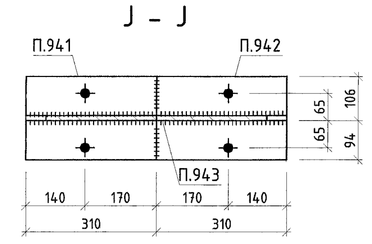

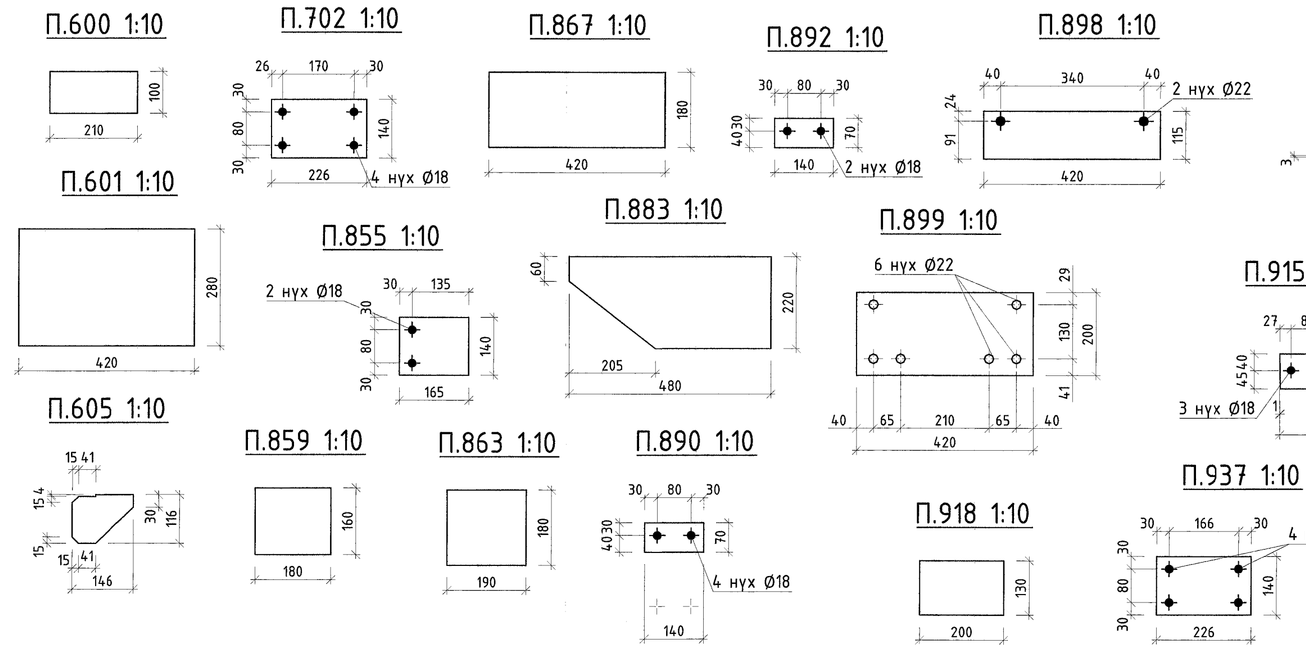

МАТЕРИАЛЫН ТҮҮВЭР

Д/Д	Огтлол	Урт, мм	Тоо, ш	Жин, кг Нэгж	Жин, кг Нийт	Материал
	Пн1				1085,6	
П.429	□120х80х4	2900	4	34,3	137,4	С355
П.440	2хU120х60х4	3468	2	48.3	96.5	С355
П.441	L140х12	160	2	4.1	8.1	С355
П.442	□120х80х4	4263	2	50,5	101,0	С355
П.443	□120х80х4	4195	2	49,7	99,4	С355
П.444	□120х80х4	2903	2	34,4	68,8	С355
П.491	□120х80х4	2031	2	24,1	48,2	С355
П.492	□120х80х4	1983	2	23,5	47,0	С355
П.499	L140х12	190	2	4.8	9.6	С355
П.555	2хU120х60х4	3363	1	46.8	46.8	С355
П.556	L200х12	470	1	17.4	12.9	С355
П.557	□120х80х4	2840	1	33,6	33,6	С355
П.560	U120х60х4	3575	1	24.9	24.8	С355
П.561	U120х60х4	3575	1	24.9	24.8	С355
П.597	U120х60х4	2840	1	19.8	19.8	С355
П.599	L200х12	470	1	17.4	12.9	С355
П.600	PL 10х100	210	8	1.6	13.2	С235
П.601	PL 10х279.99	420	3	9.2	27.7	С235
П.605	PL 10х116	146	2	1	2	С235
П.702	PL 10х140	226	2	2.5	4.8	С235
П.855	PL 10х140	165	2	1.8	3.6	С235
П.859	PL 10х160	180	2	2.3	4.5	С235
П.863	PL 10х180	190	2	2.7	5.4	С235
П.867	PL 10х180	420	2	5.9	11.9	С235
П.883	PL 10х220	480	2	7	14	С235
П.890	PL 10х70	140	2	0.8	1.5	С235
П.892	PL 10х70	140	2	0.8	1.5	С235
П.898	PL 12х115	420	2	4.5	9	С355
П.899	PL 12х200	420	2	7.9	15.4	С355
П.904	PL 12х389.15	420	2	11.3	22.6	С355
П.915	PL 12х85	282	2	2.2	4.4	С355
П.918	PL 20х130	200	2	4.1	8.2	С355
П.930	PL 20х225	420	2	14.8	29.5	С355
П.935	PL 20х260.81	420	2	17.2	34.2	С355
П.937	PL 10х140	226	1	2.5	2.5	С235
П.938	PL 12х419.95	526	2	19.9	39.5	С355
П.939	PL 10х120	280	1	2.4	2.4	С235
П.940	PL 10х160	360	1	4.5	4.5	С355
П.941	PL 12х200	310	1	5.8	5.8	С355
П.942	PL 12х200	310	1	5.8	5.8	С355
П.943	PL 12х282.66	620	1	12.4	12.3	С355
П.944	PL 12х85	282	1	2.2	2.2	С355
П.958	PL 20х236.38	319	1	11.8	11.7	С355
П.963	PL 10х140	226	1	2.5	2.4	С235
П.982	PL 20х236.38	321	1	11.9	11.7	С355

БЭЛТГЭЦ

Марк	Тоо, ш	Жин, кг Нэгж	Жин, кг Нийт
Пн1	1	1085,6	1085,6
Пн2	1	1085,6	1085,6
Пн3	1	1085,6	1085,6
Пн4	1	1085,6	1085,6
Гангаасын жин /0.01			
Нийт			4342,4

ГАНГИЙН СОНГОЛТ

Огтлол	Жин, кг	Үндэслэл
L140х12	70.8	ГОСТ 8509-93
L200х12	103.2	ГОСТ 8509-93
U120х60х4	1535.6	ГОСТ 8278-83
2хU120х60х4	573.2	ГОСТ 8278-83
PL 10	407.6	ГОСТ19903-2015
PL 12	468.0	ГОСТ19903-2015
PL 20	381.2	ГОСТ19903-2015
□120х80х4	515,4	ГОСТ 30245-2003
Нийт	4342,4	

1. Ерөнхий өгөгдлийг ГБ1 хуудаснаас үз.
2. Ган хийцийн үсрэлтийн схемийг ГБ2-ГБ24 хуудаснаас үз.
3. Үсрэлтийн үеийн гагнасыг Э42 маркийн электродоор хийнэ. Электродийн ГОСТ 9467-75.
4. Гагнаасын өндөр h=6мм.

"Эрдэнэт үйлдвэр" ТӨҮГ
ЭТХ

"Эрдэнэт үйлдвэр" ТӨҮГ, Засвар механикийн завод
Механик-техникийн ерөнхий

Пн1, Пн2, Пн3, Пн4

Захирал	Д.Тэмүр	ЕГ Шифр:	21.15.049	Масштаб: 1:10,1:15	Хувилсан: Rev0
З.Е.И	Т.Нямрайсүрэн				Үе шат: А.З
Гүүгүүлэх инж.	А.Хатантуяа	ТГ Шифр:		Эдэлбэл бичгийн: ГБ- 139	Хуудас: 089
Шалгасан	А.Хатантуяа				
Гүйцэтгэсэн	Х.Галхүү				

А.1+

Пн6 1:10

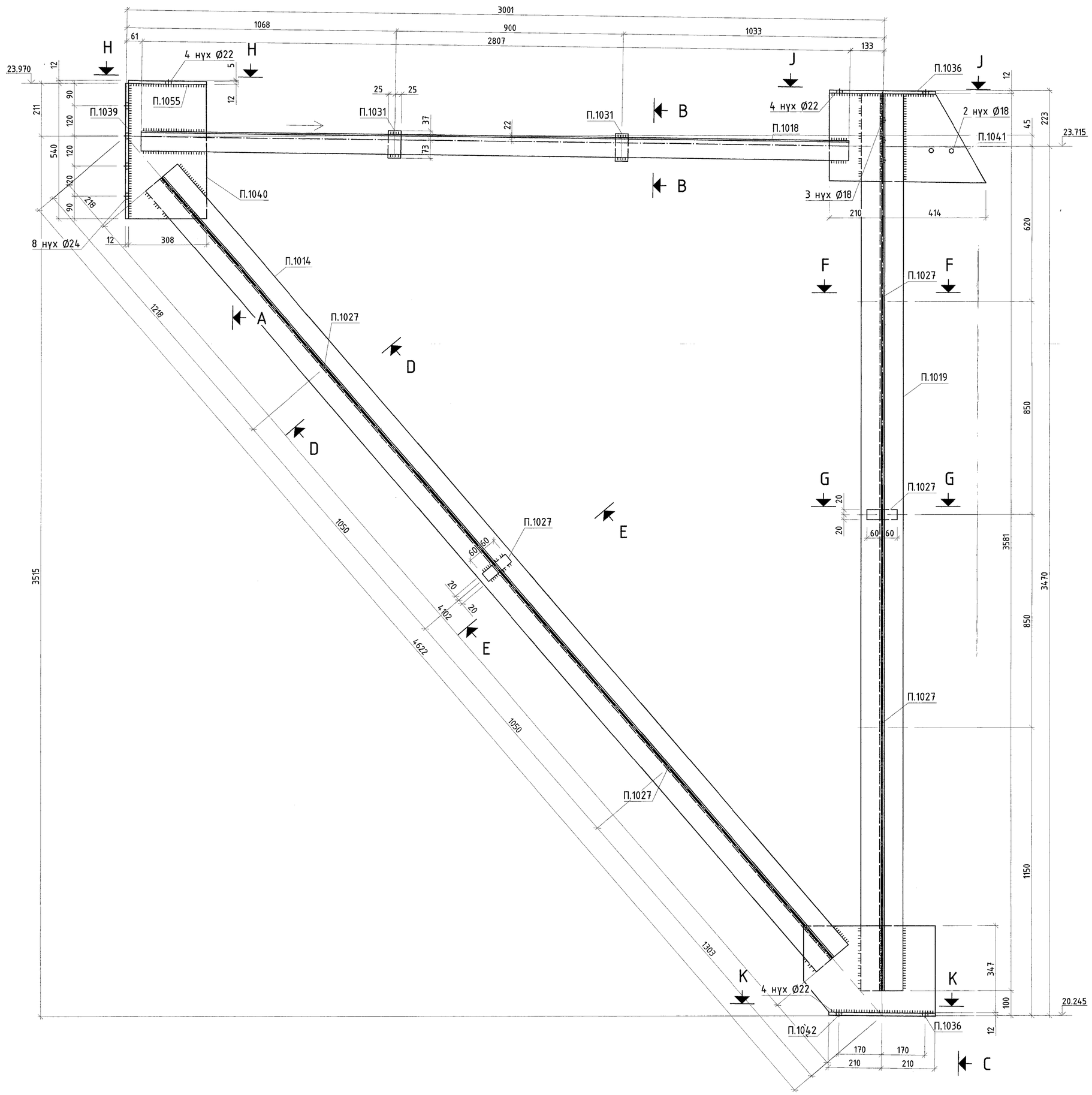

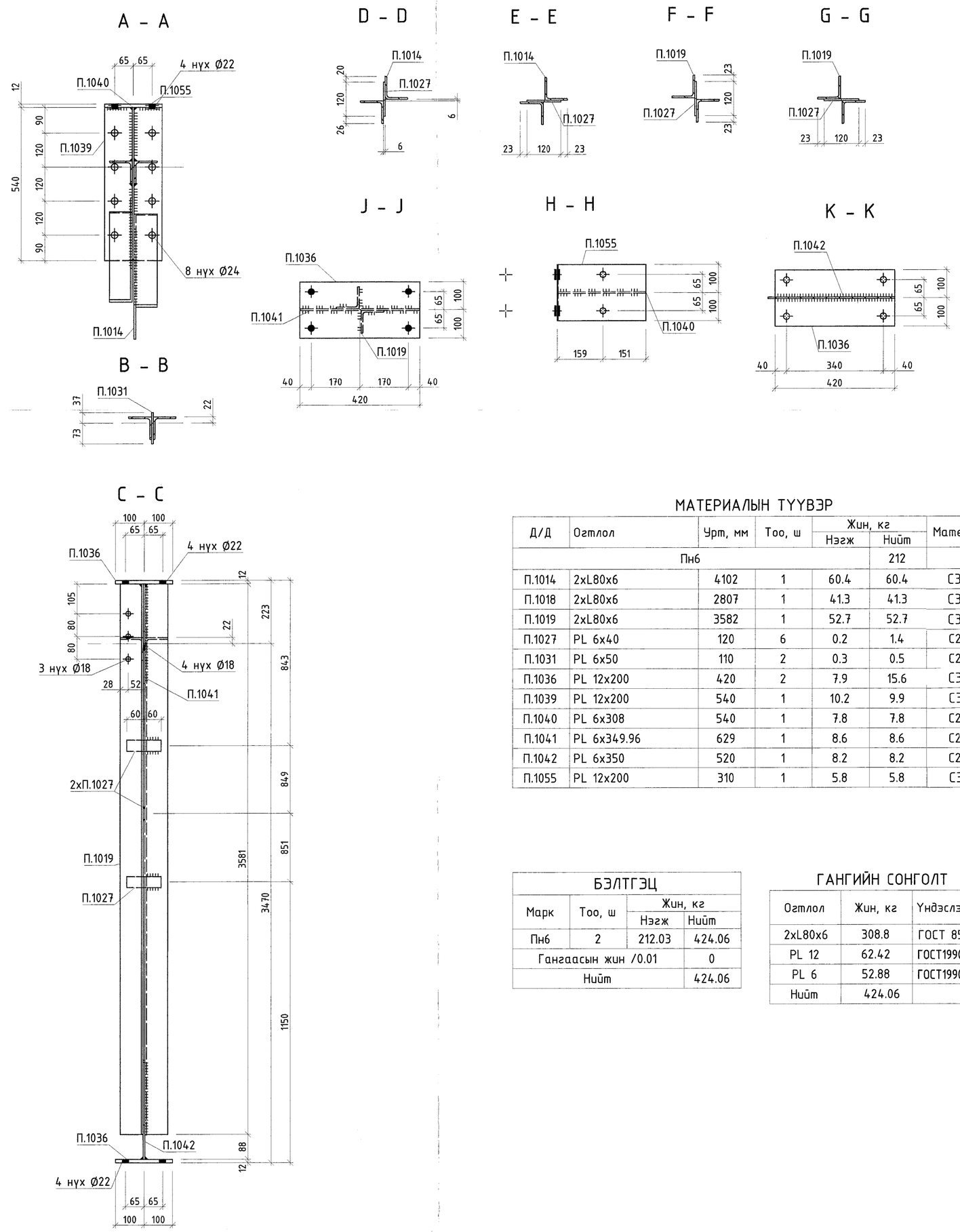

МАТЕРИАЛЫН ТУУВЭР

Д/Д	Огтлол	Урт, мм	Тоо, ш	Жин, кг		Материал
				Нэгж	Нийт	
Пн6					212	
П.1014	2xL80x6	4102	1	60.4	60.4	C355
П.1018	2xL80x6	2807	1	41.3	41.3	C355
П.1019	2xL80x6	3582	1	52.7	52.7	C355
П.1027	PL 6x40	120	6	0.2	1.4	C245
П.1031	PL 6x50	110	2	0.3	0.5	C245
П.1036	PL 12x200	420	2	7.9	15.6	C355
П.1039	PL 12x200	540	1	10.2	9.9	C355
П.1040	PL 6x308	540	1	7.8	7.8	C245
П.1041	PL 6x349.96	629	1	8.6	8.6	C245
П.1042	PL 6x350	520	1	8.2	8.2	C245
П.1055	PL 12x200	310	1	5.8	5.8	C355

БЭЛТГЭЦ

Марк	Тоо, ш	Жин, кг	
		Нэгж	Нийт
Пн6	2	212.03	424.06
Гангаасын жин /0.01			0
Нийт			424.06

ГАНГИЙН СОНГОЛТ

Огтлол	Жин, кг	Үндэслэл
2xL80x6	308.8	ГОСТ 8509-93
PL 12	62.42	ГОСТ19903-2015
PL 6	52.88	ГОСТ19903-2015
Нийт	424.06	

П.1041 1:10

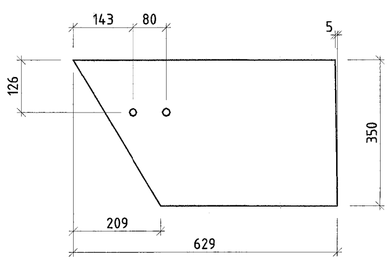

П.1040 1:10

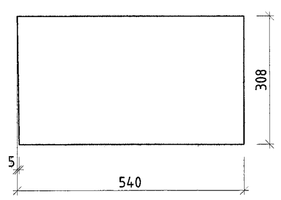

П.1039 1:10

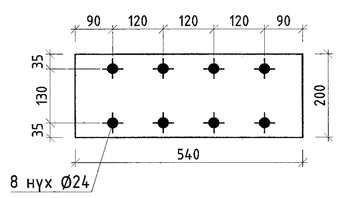

П.1042 1:10

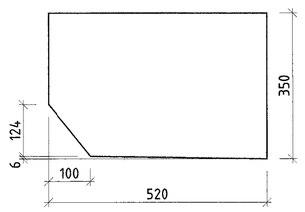

П.1036 1:10

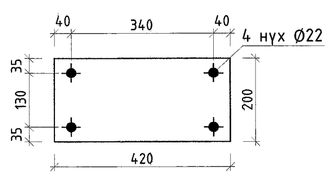

П.1055 1:10

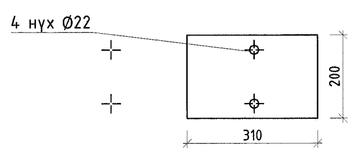

"Эрдэнэт үйлдвэр" ТӨҮГ Засвар механикийн завод Механик цехийн ерөнхөл					Ye шат: А.3
,Пн6					Өнгөс: Rev0
Захирал	Д.Тамир	ЕГ Шифр: 21.15.049	Масштаб: 1:10		
З.Е.И	Т.Намсрайсүрэн				
Тэрэгчлэх инж	А.Хатантуул	ТГ Шифр:	Зурагийн дугаар: ГБ- 140		
Шалгасан	А.Хатантуул				
Гүйцэтгэсэн	Х.Галхүү		Хуудас: 289		

"Эрдэнэт үйлдвэр"ТӨҮГ ЭТХ

А.1

Пн8 1:10

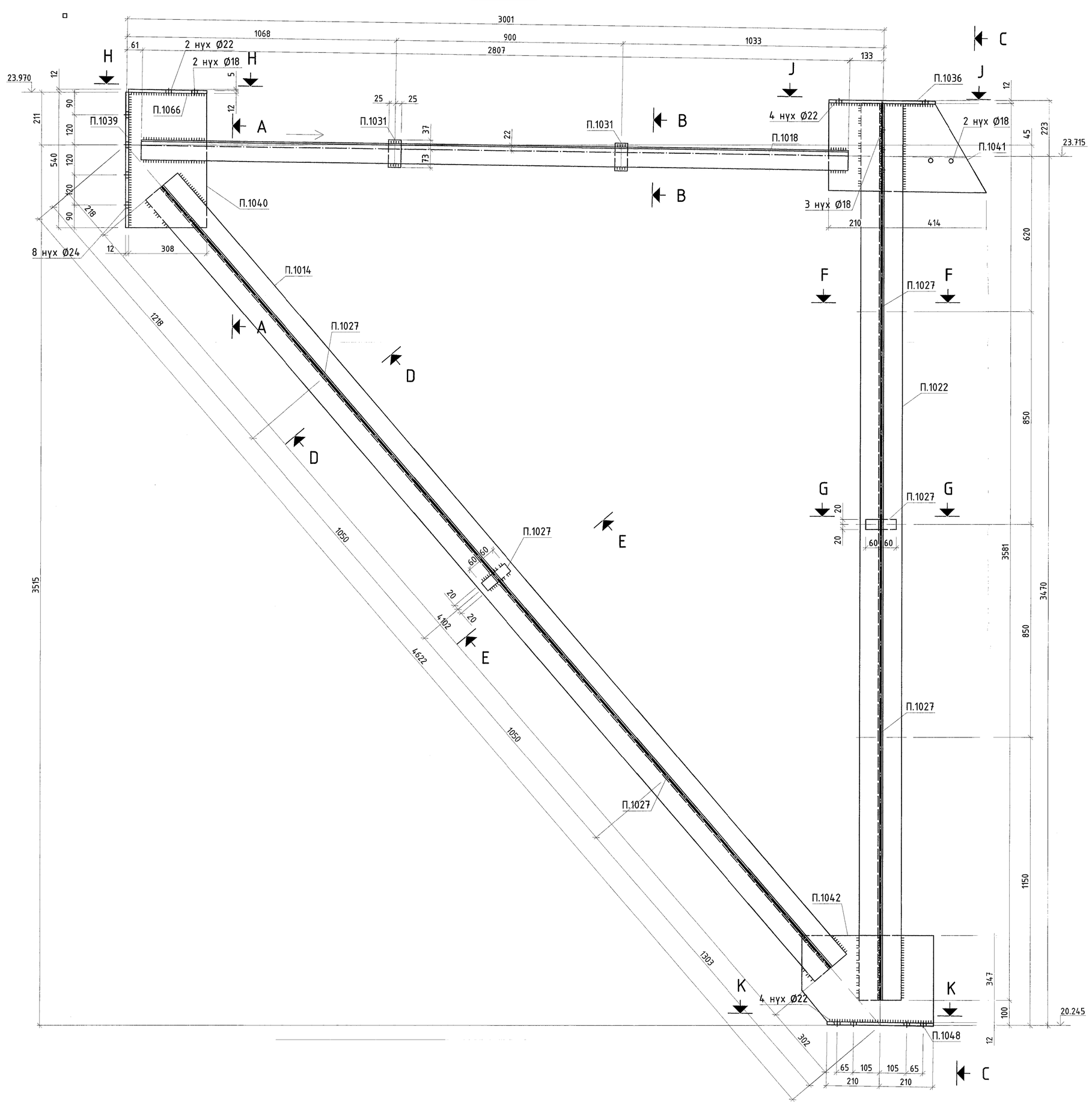

A – A

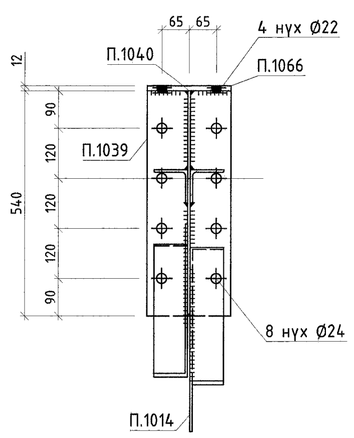

B – B

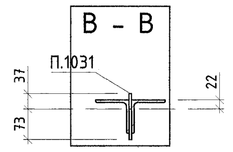

D – D

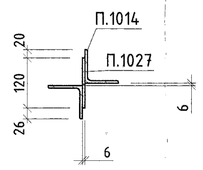

E – E

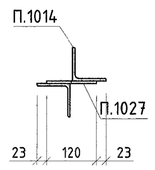

F – F

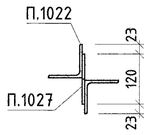

G – G

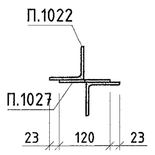

J – J

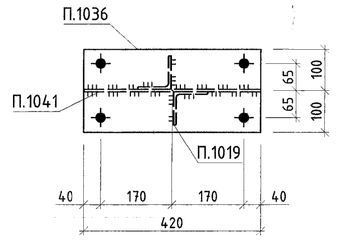

H – H

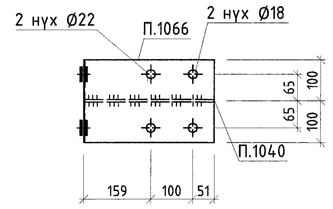

K – K

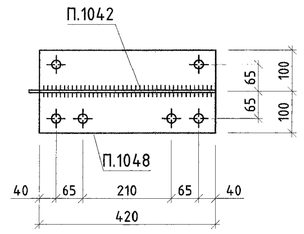

C – C

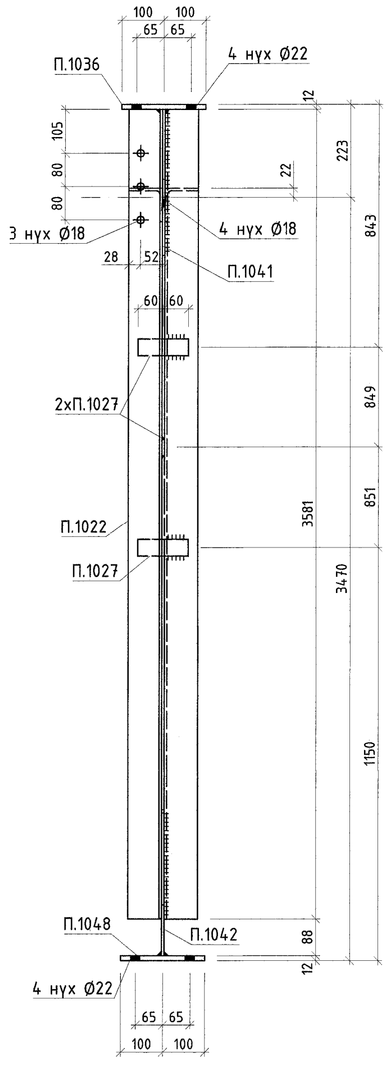

МАТЕРИАЛЫН ТУУВЭР

Д/Д	Огтлол	Урт, мм	Тоо, ш	Жин, кг		Материал
				Нэгж	Нийт	
Пн8					211.9	
П.1014	2xL80x6	4102	1	60.4	60.4	C355
П.1018	2xL80x6	2807	1	41.3	41.3	C355
П.1022	2xL80x6	3582	1	52.7	52.7	C355
П.1027	PL 6x40	120	6	0.2	1.4	C245
П.1031	PL 6x50	110	2	0.3	0.5	C245
П.1036	PL 12x200	420	1	7.9	7.8	C355
П.1039	PL 12x200	540	1	10.2	9.9	C355
П.1040	PL 6x308	540	1	7.8	7.8	C245
П.1041	PL 6x349.96	629	1	8.6	8.6	C245
П.1042	PL 6x350	520	1	8.2	8.2	C245
П.1048	PL 12x200	420	1	7.9	7.7	C355
П.1066	PL 12x200	310	1	5.8	5.7	C355

БЭЛТГЭЦ

Марк	Тоо, ш	Жин, кг	
		Нэгж	Нийт
Пн8	2	211.92	423.85
Гангаасын жин /0.01			0
Нийт			423.85

ГАНГИЙН СОНГОЛТ

Огтлол	Жин, кг	Үндэслэл
2xL80x6	308.8	ГОСТ 8509-93
PL 12	62.2	ГОСТ19903-2015
PL 6	52.88	ГОСТ19903-2015
Нийт	423.85	

П.1041 1:10

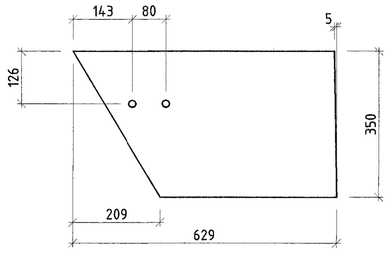

П.1040 1:10

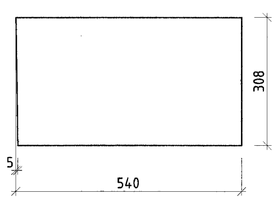

П.1039 1:10

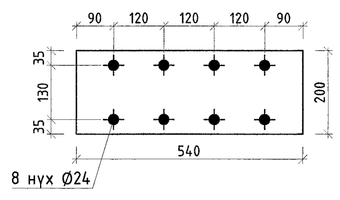

П.1042 1:10

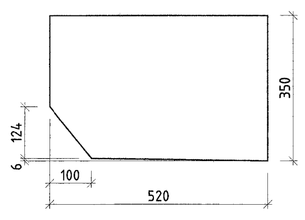

П.1048 1:10

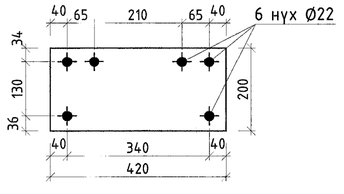

П.1066 1:10

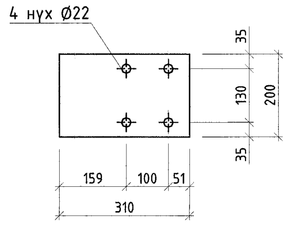

1. Ерөнхий өгөгдлийг ГБ1 хуудаснаас үз.
2. Ган хийцийн үсгэлтэн схемийг ГБ2-ГБ24 хуудаснаас үз.
3. Үсгэлтэн үеийн гагнаасыг Э42 маркийн электродоор хийнэ. Электродийн ГОСТ 9467-75.
4. Гагнаасын өндөр h=6мм.

"Эрдэнэт үйлдвэр" ТӨҮГ ЗТХ	"Эрдэнэт үйлдвэр" ТӨҮГ. Засвар механикийн завод Механик цехийн өргөтгөл				Үе шат: А.3
	П.1022,П.1048,Пн8				
Захирал	Д.Тамир	ЕГ Шифр:	Масштаб:	Огноо:	
З.Е.И	Т.Намсрайсүрэн	21.15.049	1:10	Rev0	
Тэргүүлэх инж.	А.Хатантуул	ТГ Шифр:	Эдгээрийн дугаар:	Хуудас:	
Шалгасан	А.Хатантуул		ГБ- 141	289	
Гүйцэтгэсэн	Х.Галхүү				

А.1

Пн9 1:10

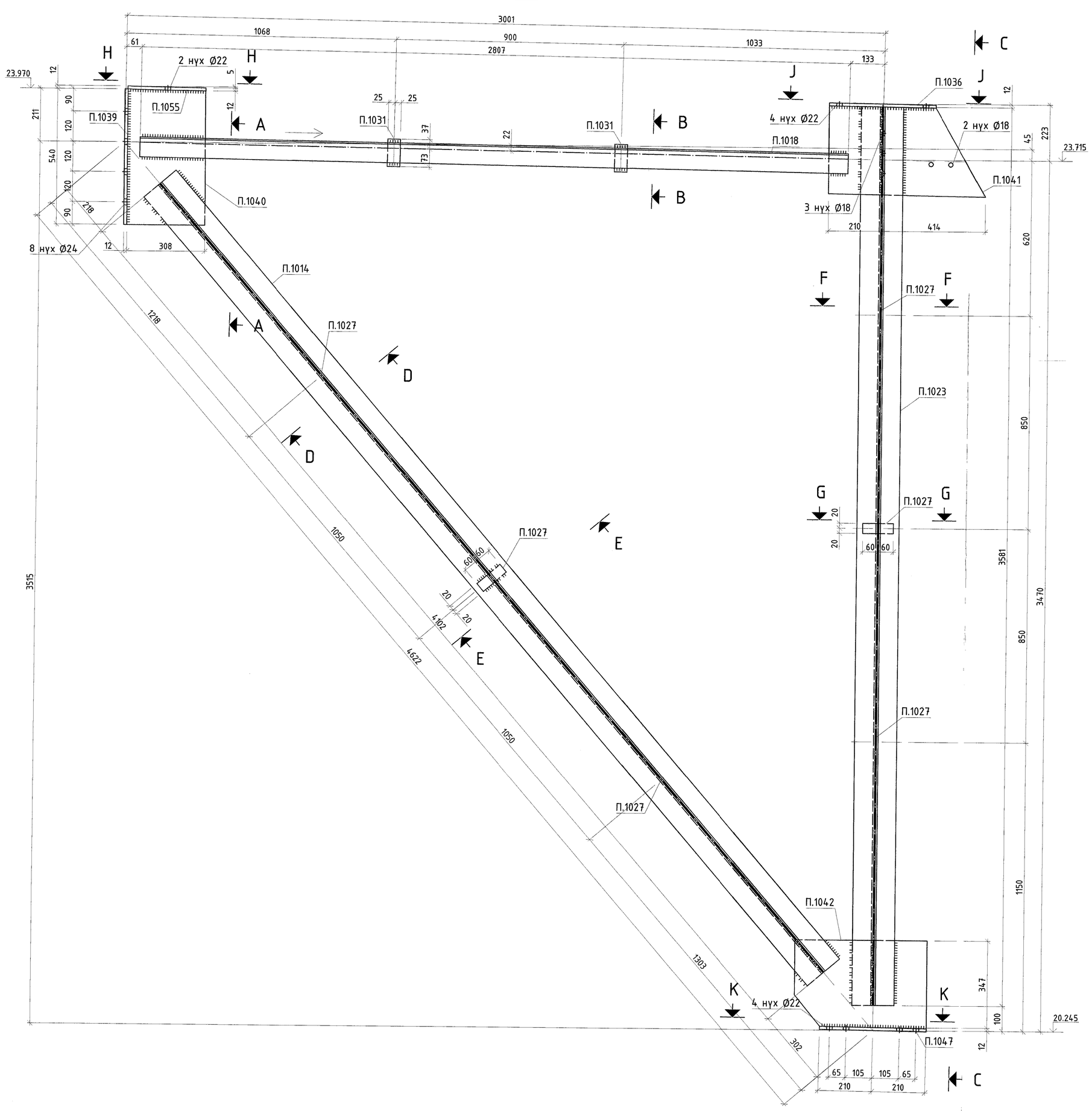

А - А

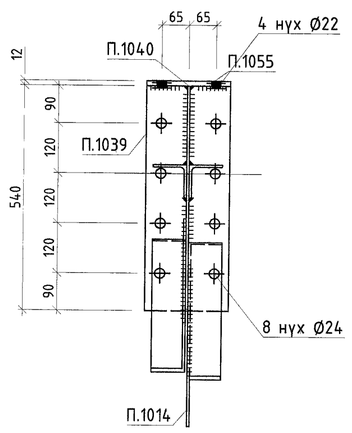

D - D

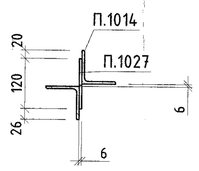

E - E

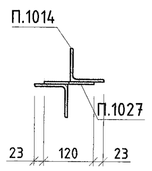

F - F

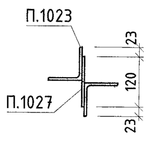

G - G

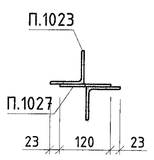

J - J

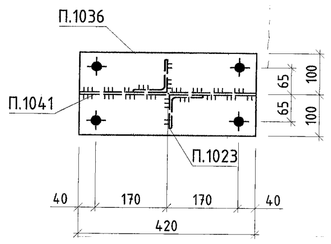

Н - Н

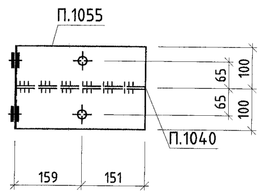

К - К

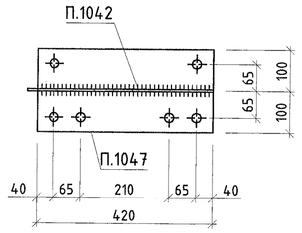

В - В

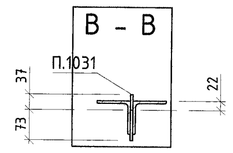

С - С

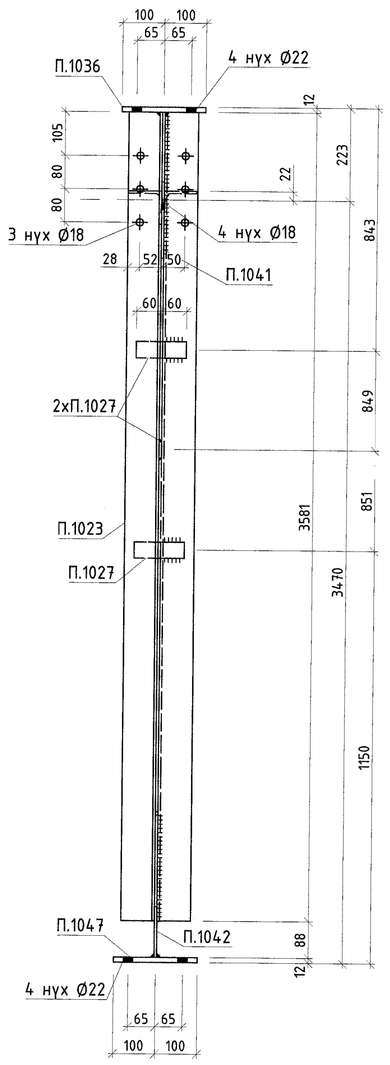

МАТЕРИАЛЫН ТУУВЭР

Д/Д	Огтлол	Урт, мм	Тоо, ш	Жин, кг		Материал
				Нэг ж	Нийт	
Пн9					211.9	
П.1014	2xL80x6	4102	1	60.4	60.4	С355
П.1018	2xL80x6	2807	1	41.3	41.3	С355
П.1023	2xL80x6	3582	1	52.7	52.6	С355
П.1027	PL 6x40	120	6	0.2	1.4	С245
П.1031	PL 6x50	110	2	0.3	0.5	С245
П.1036	PL 12x200	420	1	7.9	7.8	С355
П.1039	PL 12x200	540	1	10.2	9.9	С355
П.1040	PL 6x308	540	1	7.8	7.8	С245
П.1041	PL 6x349.96	629	1	8.6	8.6	С245
П.1042	PL 6x350	520	1	8.2	8.2	С245
П.1047	PL 12x200	420	1	7.9	7.7	С355
П.1055	PL 12x200	310	1	5.8	5.8	С355

БЭЛТГЭЦ

Марк	Тоо, ш	Жин, кг	
		Нэг ж	Нийт
Пн9	1	211.93	211.93
Ганганаасын жин /0.01			0
Нийт			211.93

ГАНГИЙН СОНГОЛТ

Огтлол	Жин, кг	Үндэслэл
2xL80x6	154.4	ГОСТ 8509-93
PL 12	31.15	ГОСТ19903-2015
PL 6	26.44	ГОСТ19903-2015
Нийт	211.9	

П.1041 1:10

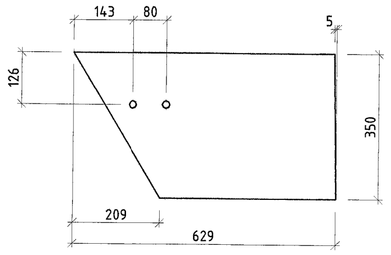

П.1040 1:10

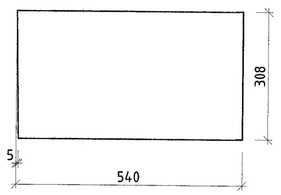

П.1039 1:10

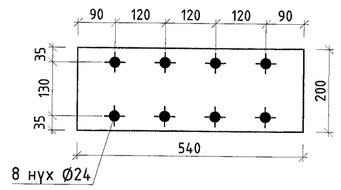

П.1042 1:10

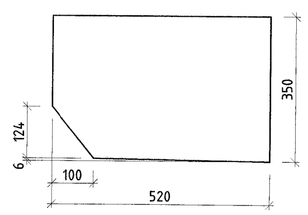

П.1055 1:10

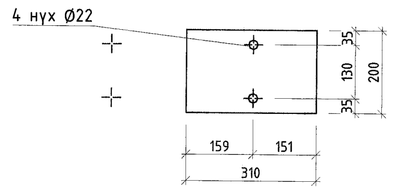

П.1047 1:10

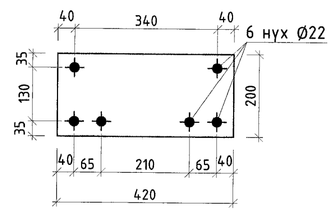

1. Ерөнхий өгөгдлийг ГБ1 хуудаснаас үз.
2. Ган хийцийн үсэралтын схемийг ГБ2-ГБ24 хуудаснаас үз.
3. Үсэралтын үеийн гагнаасыг Э42 маркийн электродоор хийнэ. Электродийн ГОСТ 9467-75.
4. Гагнаасын өндөр h=6мм.

"Эрдэнэт үйлдвэр" ТӨҮГ. Засвар механикийн завод Механик цехийн ерөнхөл					
	П.1023,П.1047,Пн9				Үе шат: А.3
Захирал	Д.Тамир	БГ Шифр:	Масштаб:	Огноо:	
З.ЕИ	Т.Намсрайсүрэн	21.15.049	1:10	Rev0	
Тарагуулэх инж	А.Хатантуул	ТГ Шифр:	Зурвасын дугаар:	Хуудас:	
"Эрдэнэт үйлдвэр"ТӨҮГ ЗТХ — Шалгасан	А.Хатантуул		ГБ- 142	289	
Гүйцэтгэсэн	Х.Галхүү				

А.1

Пн11 1:10

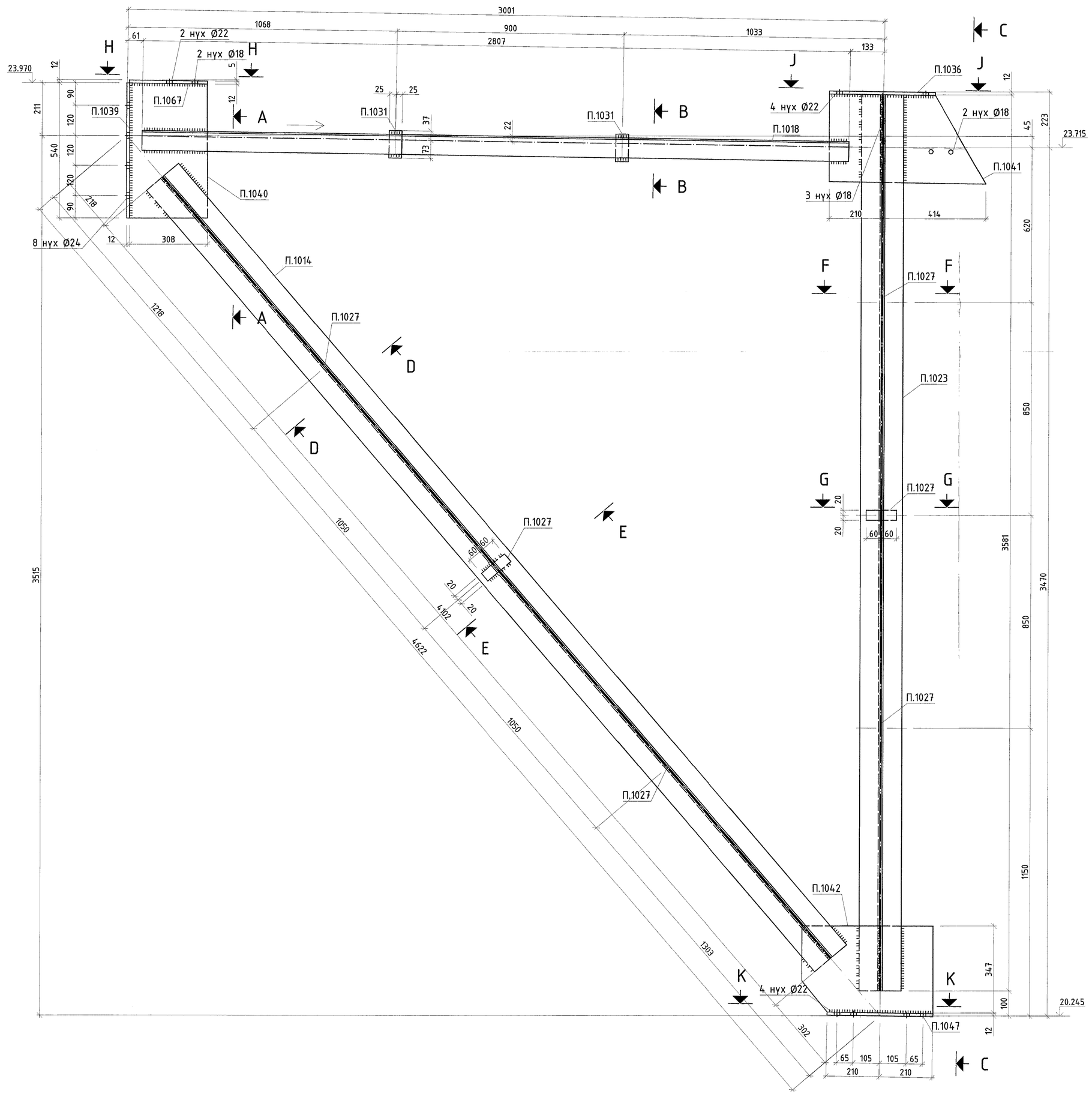

A – A

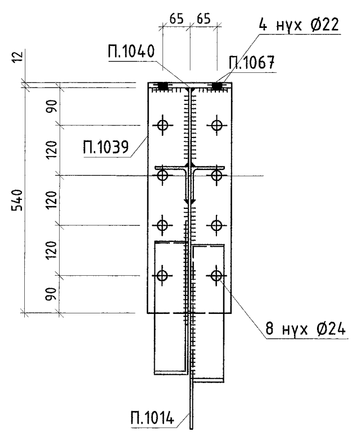

B – B

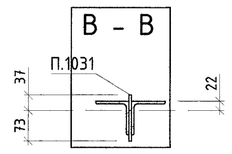

C – C

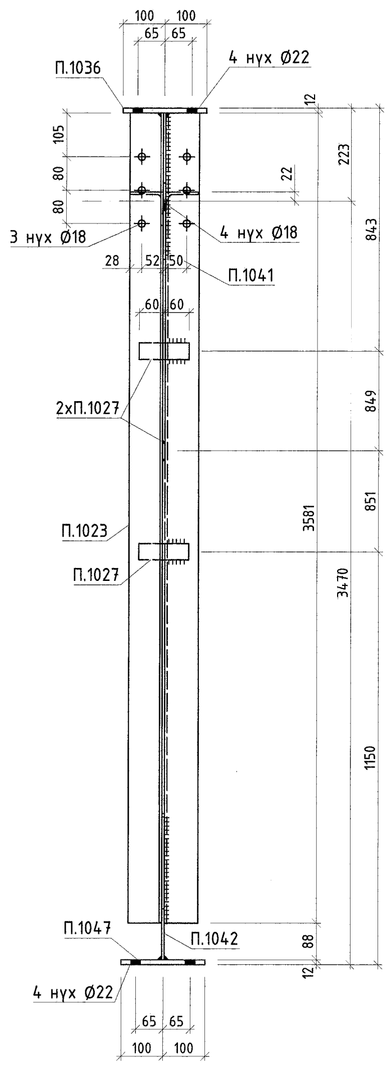

D – D

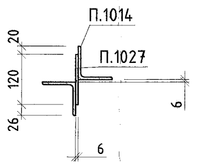

E – E

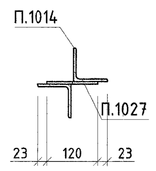

F – F

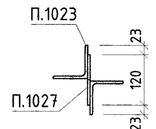

G – G

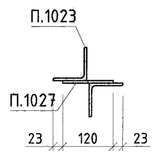

J – J

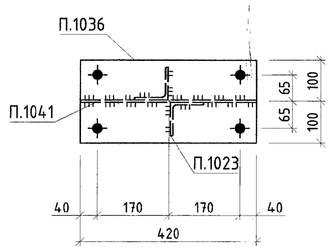

H – H

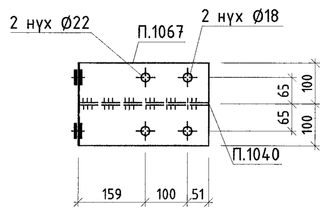

K – K

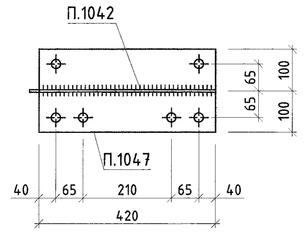

МАТЕРИАЛЫН ТУУВЭР

Д/Д	Огтлол	Урт, мм	Тоо, ш	Жин, кг Нэгж	Жин, кг Нийт	Материал
	Пн11				**211.9**	
П.1014	2xL80x6	4102	1	60.4	60.4	С355
П.1018	2xL80x6	2807	1	41.3	41.3	С355
П.1023	2x80x6	3582	1	52.7	52.6	С355
П.1027	PL 6x40	120	6	0.2	1.4	С245
П.1031	PL 6x50	110	2	0.3	0.5	С245
П.1036	PL 12x200	420	1	7.9	7.8	С355
П.1039	PL 12x200	540	1	10.2	9.9	С355
П.1040	PL 6x308	540	1	7.8	7.8	С245
П.1041	PL 6x349.96	629	1	8.6	8.6	С245
П.1042	PL 6x350	520	1	8.2	8.2	С245
П.1047	PL 12x200	420	1	7.9	7.7	С355
П.1067	PL 12x200	310	1	5.8	5.7	С355

БЭЛТГЭЦ

Марк	Тоо, ш	Жин, кг Нэгж	Жин, кг Нийт
Пн11	1	211.89	211.89
Гангаасын жин /0.01			0
Нийт			211.89

ГАНГИЙН СОНГОЛТ

Огтлол	Жин, кг	Үндэслэл
2xL80x6	154.4	ГОСТ 8509-93
PL 12	31.15	ГОСТ19903-2015
PL 6	26.44	ГОСТ19903-2015
Нийт	211.9	

П.1041 1:10

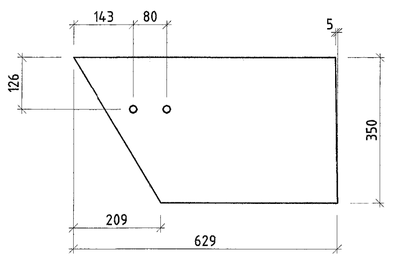

П.1040 1:10

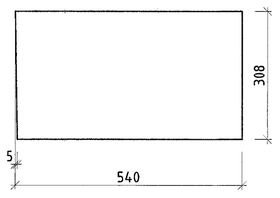

П.1039 1:10

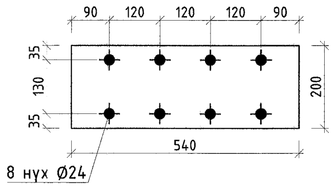

П.1042 1:10

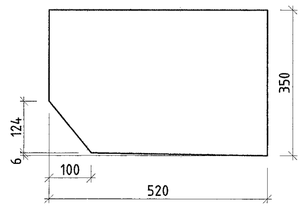

П.1067 1:10

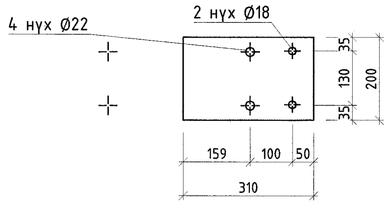

П.1047 1:10

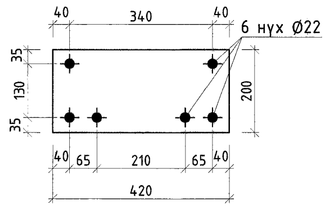

1. Ерөнхий өгөгдлийг ГБ1 хуудаснаас үз.
2. Ган хийцийн үсгэлтийн схемийг ГБ2-ГБ24 хуудаснаас үз.
3. Үсгэлтийн үеийн гагнаасыг Э42 маркийн электродоор хийнэ. Электродийн ГОСТ 9467-75.
4. Гагнаасын өндөр h=6мм.

"Эрдэнэт үйлдвэр" ТӨҮГ. Засвар механикийн завод Механик цехийн өргөтгөл					
	П.1067,Пн11				Үе шат: А.3
Захирал	Д.Тамир	ЕГ Шифр:	Масштаб:	Огноо:	
З.Е.И	Т.Намсрайсүрэн	21.15.049	1:10	Rev0	
Тэргүүлэх инж.	А.Хатантуул	ТГ Шифр:	Эдгээгийн дугаар:	Хуудас:	
Шалгасан	А.Хатантуул		ГБ- 143	2.89	
Гүйцэтгэсэн	Х.Галхүү				
"Эрдэнэт үйлдвэр"ТӨҮГ ЭТХ					

A.1

Пн5 1:10

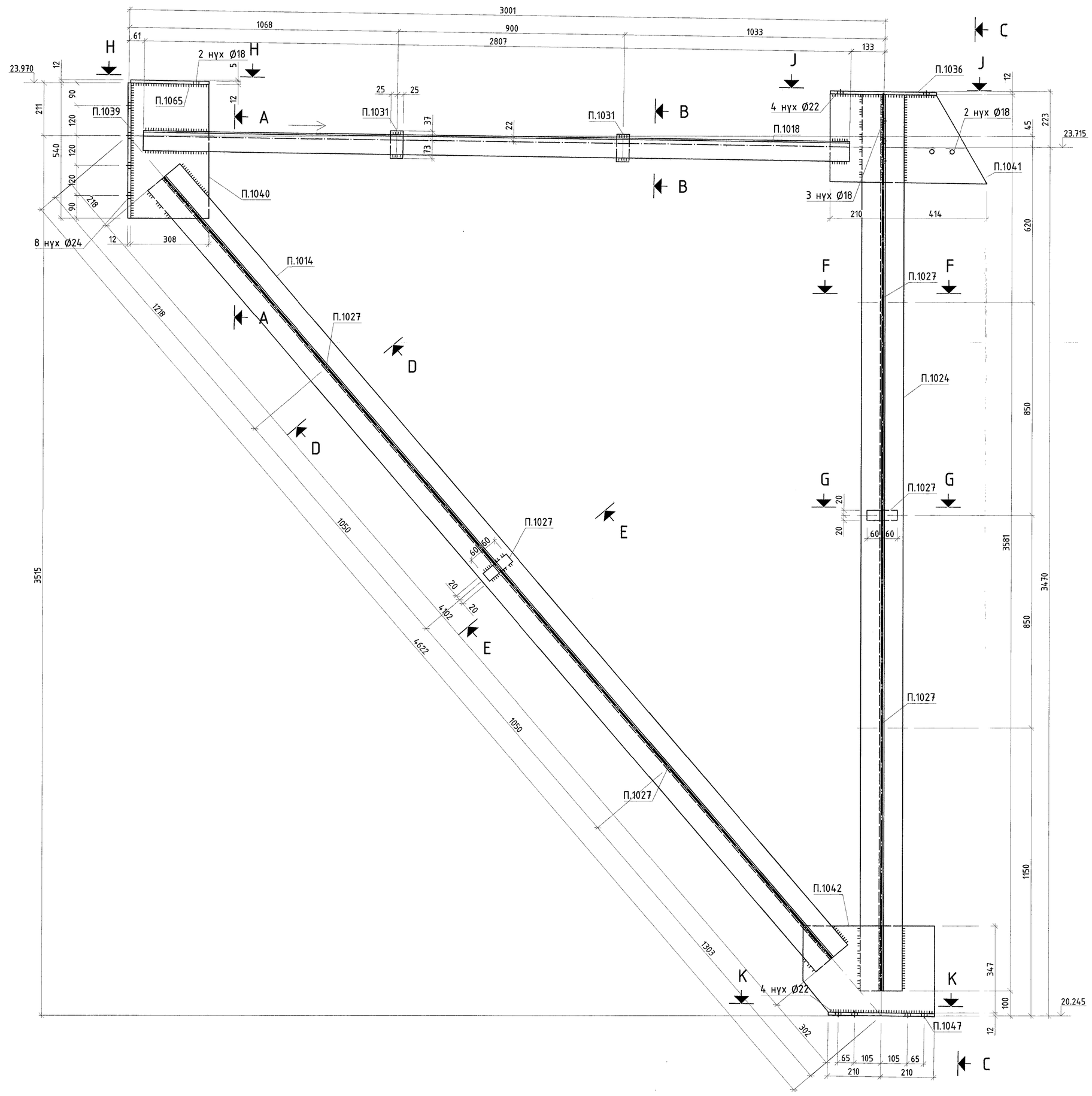

A – A

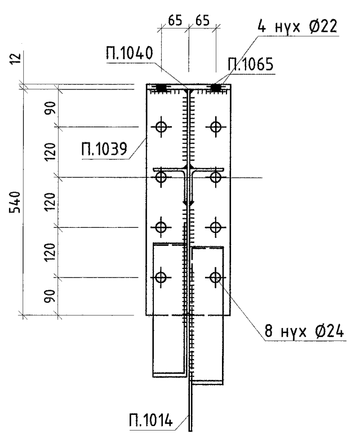

D – D

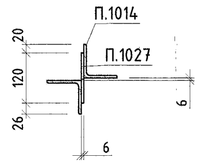

E – E

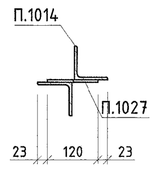

F – F

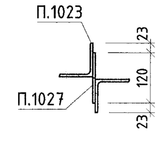

G – G

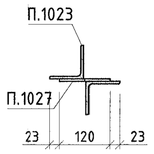

J – J

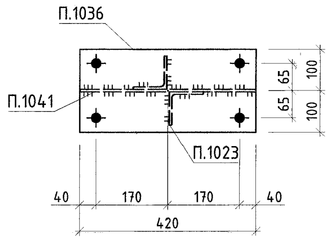

H – H

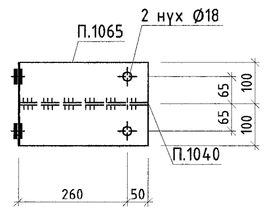

K – K

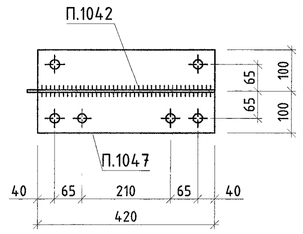

B – B

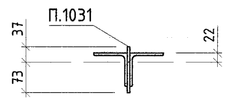

C – C

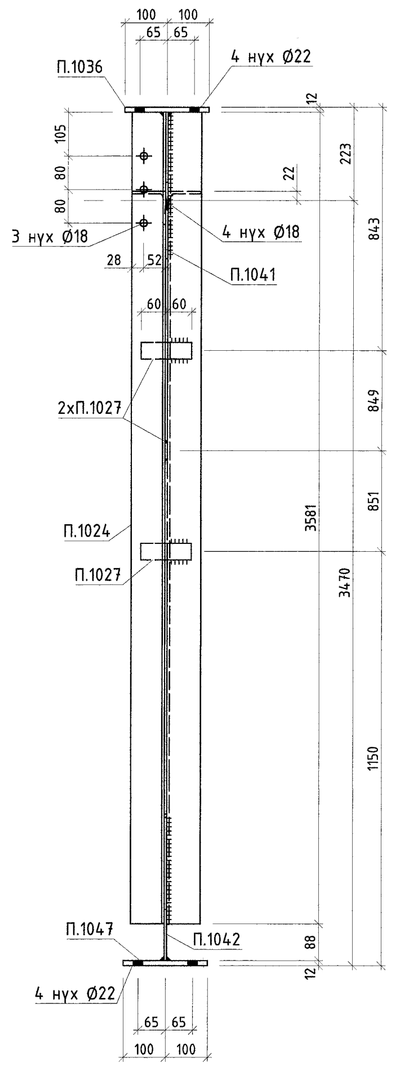

МАТЕРИАЛЫН ТУУВЭР

Д/Д	Огтлол	Урт, мм	Тоо, ш	Жин, кг Нэгж	Жин, кг Нийт	Материал
Пн5					212	
П.1014	2xL80x6	4102	1	60.4	60.4	C355
П.1018	2xL80x6	2807	1	41.3	41.3	C355
П.1024	2xL80x6	3582	1	52.7	52.7	C355
П.1027	PL 6x40	120	6	0.2	1.4	C245
П.1031	PL 6x50	110	2	0.3	0.5	C245
П.1036	PL 12x200	420	1	7.9	7.8	C355
П.1039	PL 12x200	540	1	10.2	9.9	C355
П.1040	PL 6x308	540	1	7.8	7.8	C245
П.1041	PL 6x349.96	629	1	8.6	8.6	C245
П.1042	PL 6x350	520	1	8.2	8.2	C245
П.1047	PL 12x200	420	1	7.9	7.7	C355
П.1065	PL 12x200	310	1	5.8	5.8	C355

БЭЛТГЭЦ

Марк	Тоо, ш	Жин, кг Нэгж	Жин, кг Нийт
Пн5	2	211.98	423.96
Гангаасын жин /0.01			0
Нийт			423.96

ГАНГИЙН СОНГОЛТ

Огтлол	Жин, кг	Үндэслэл
2xL80x6	308.8	ГОСТ 8509-93
PL 12	62.2	ГОСТ19903-2015
PL 6	52.88	ГОСТ19903-2015
Нийт	423.85	

П.1041 1:10

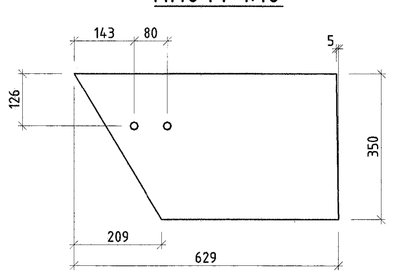

П.1040 1:10

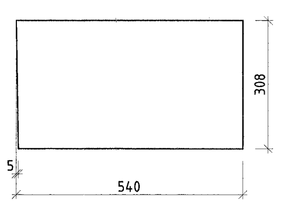

П.1039 1:10

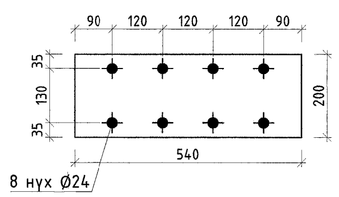

П.1042 1:10

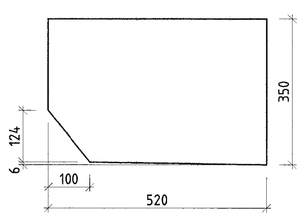

П.1065 1:10

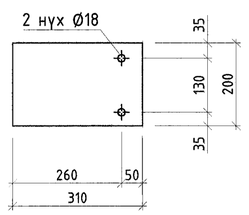

П.1047 1:10

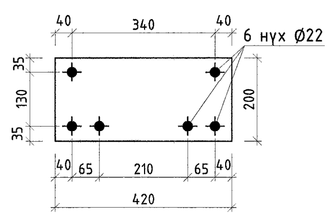

1. Ерөнхий өгөгдлийг ГБ1 хуудаснаас үз.
2. Ган хийцийн цэсралтын схемийг ГБ2-ГБ24 хуудаснаас үз.
3. Үсралтын үеийн гагнаасыг Э42 маркийн электродоор хийнэ. Электродийн ГОСТ 9467-75.
4. Гагнаасын өнөөр h=6мм.

"Эрдэнэт үйлдвэр" ТӨҮГ. Засвар механикийн завод Механик цехийн ергөтгөл					Үе шат: А.3
	П.1024,П.1065,Пн5				
Захирал	Д.Тамир	ЕГ Шифр: 21.15.049	Масштаб: 1:10		Огноо: Rev0
З.Е.И	Т.Намсрайсүрэн				
Тэрэгчлэх инж	А.Хатантуул	ТГ Шифр:	Зурвасын дугаар: ГБ- 144		Хуудас: 289
Шалгасан	А.Хатантуул				
Гүйцэтгэсэн	Х.Галхүү				
"Эрдэнэт үйлдвэр"ТӨҮГ ЗТХ					

Пн7 1:10

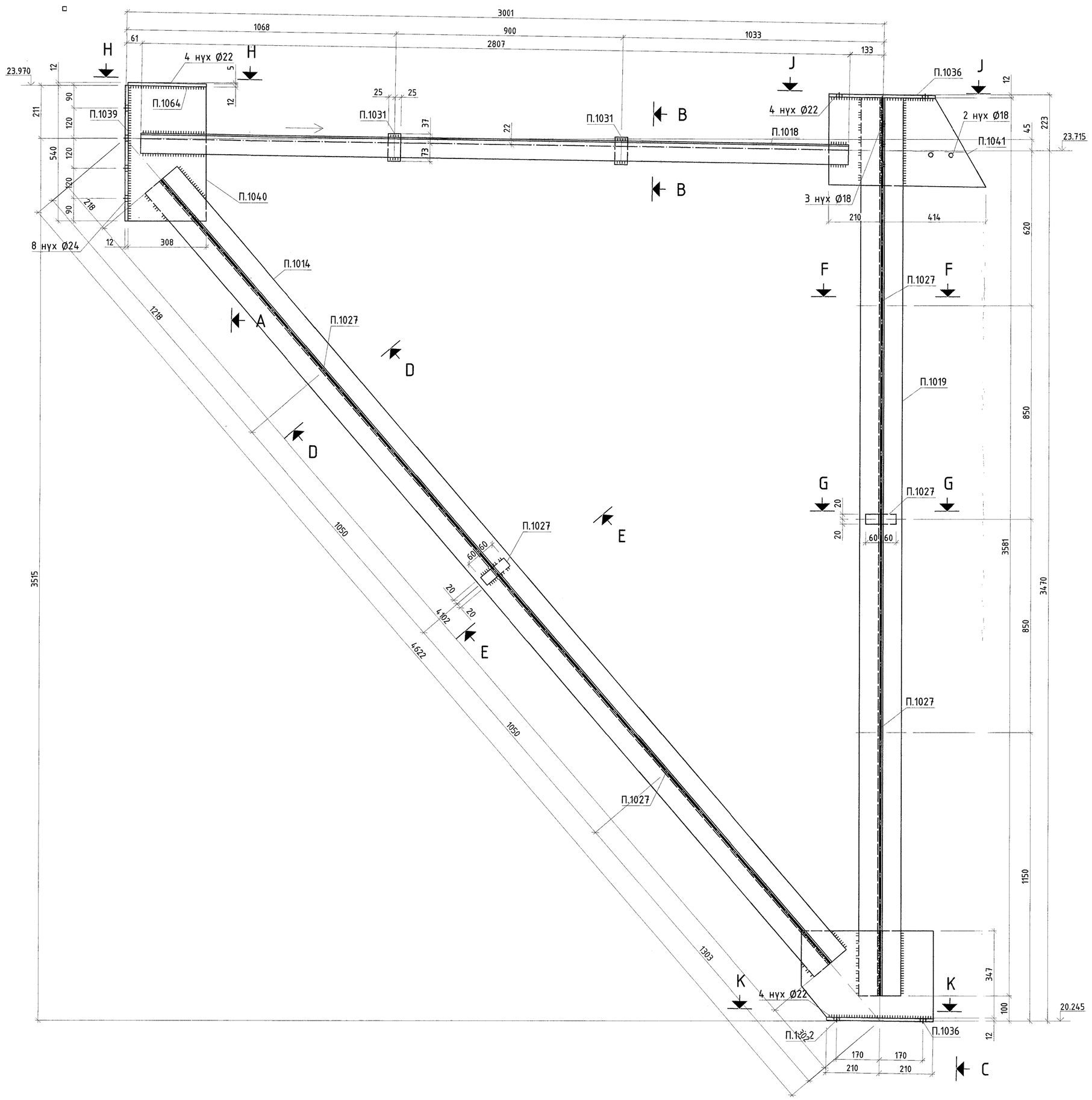

A – A

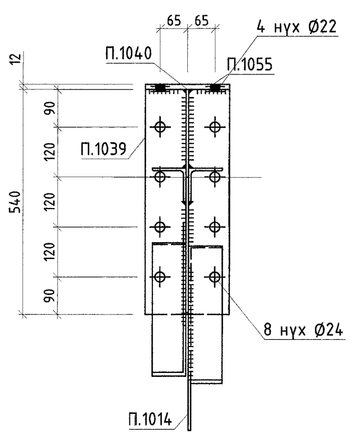

B – B

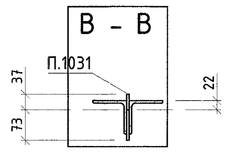

C – C

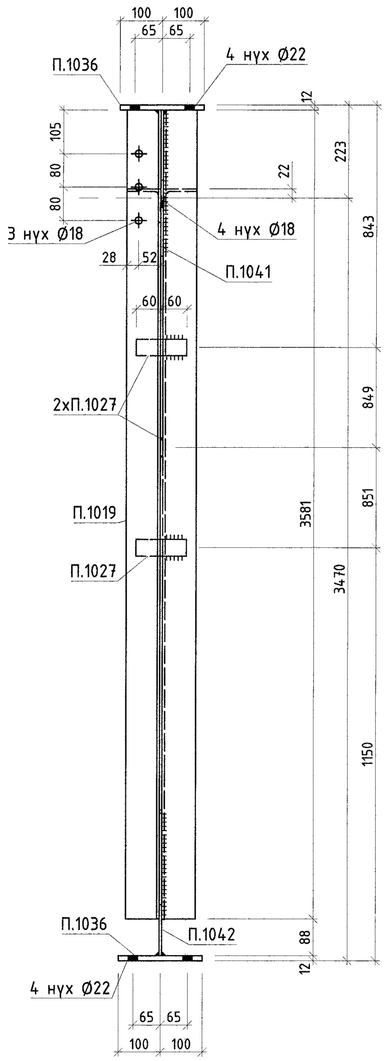

D – D

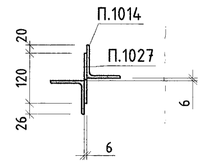

E – E

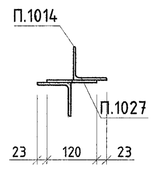

F – F

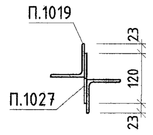

G – G

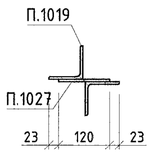

J – J

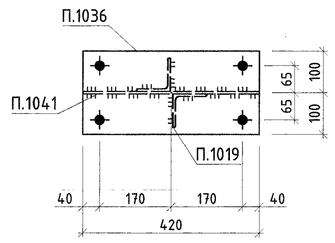

H – H

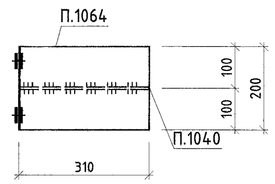

K – K

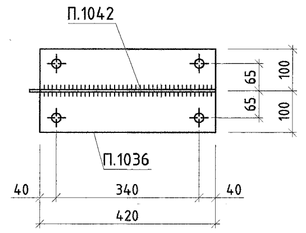

МАТЕРИАЛЫН ТУУВЭР

Д/Д	Огтлол	Урт, мм	Тоо, ш	Жин, кг		Материал
				Нэгж	Нийт	
Пн7					212.1	
П.1014	2xL80x6	4102	1	60.4	60.4	С355
П.1018	2xL80x6	2807	1	41.3	41.3	С355
П.1019	2xL80x6	3582	1	52.7	52.7	С355
П.1027	PL 6x40	120	6	0.2	1.4	С245
П.1031	PL 6x50	110	2	0.3	0.5	С245
П.1036	PL 12x200	420	2	7.9	15.6	С355
П.1039	PL 12x200	540	1	10.2	9.9	С355
П.1040	PL 6x308	540	1	7.8	7.8	С245
П.1041	PL 6x349.96	629	1	8.6	8.6	С245
П.1042	PL 6x350	520	1	8.2	8.2	С245
П.1064	PL 12x200	310	1	5.8	5.8	С355

БЭЛТГЭЦ

Марк	Тоо, ш	Жин, кг	
		Нэгж	Нийт
Пн7	2	212.1	424.19
Гангаасын жин /0.01			0
Нийт			424.19

ГАНГИЙН СОНГОЛТ

Огтлол	Жин, кг	Үндэслэл
2xL80x6	308.8	ГОСТ 8509-93
PL 12	62.42	ГОСТ19903-2015
PL 6	52.88	ГОСТ19903-2015
Нийт	424.06	

П.1041 1:10

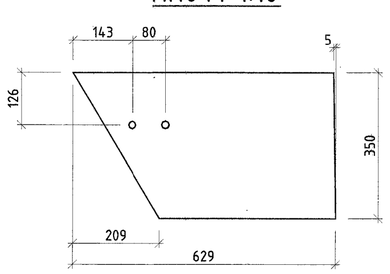

П.1040 1:10

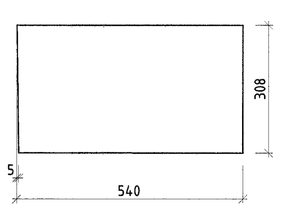

П.1039 1:10

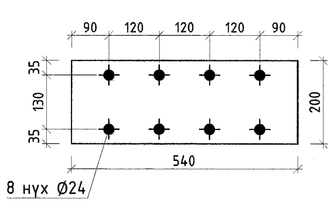

П.1042 1:10

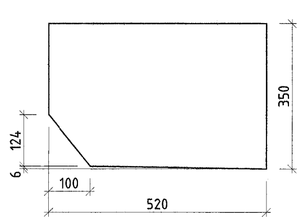

П.1036 1:10

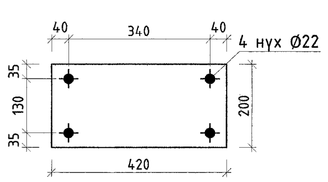

П.1064 1:10

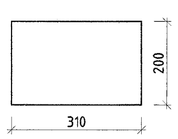

1. Ерөнхий өгөгдлийг ГБ1 хуудаснаас уз.
2. Ган хийцийн үзгралтын схемийг ГБ2-ГБ24 хуудаснаас уз.
3. Үзсралтын үеийн гагнаасыг Э42 маркийн электродоор хийнэ. Электродийн ГОСТ 9467-75.
4. Гагнаасын өндөр h=6мм.

"Эрдэнэт үйлдвэр" ТӨҮГ. Засвар механикийн завод Механик цехийн өргөтгөл					Ye цаг: А.3
	П.1064,Пн7				
Захирал	Д.Тамир	ЕГ Шифр: 21.15.049	Масштаб: 1:10		Огноо: Rev0
З.Е.И	Т.Намсрайсүрэн				
Тэрэгүүлэх инж.	А.Хатантуул	ТГ Шифр:	Зурагийн дугаар: ГБ- 145		Хуудас: 289
Шалгасан	А.Хатантуул				
Гүйцэтгэсэн	Х.Галхүү				

"Эрдэнэт үйлдвэр"ТӨҮГ ЗТХ

А.1

Пн10 1:10

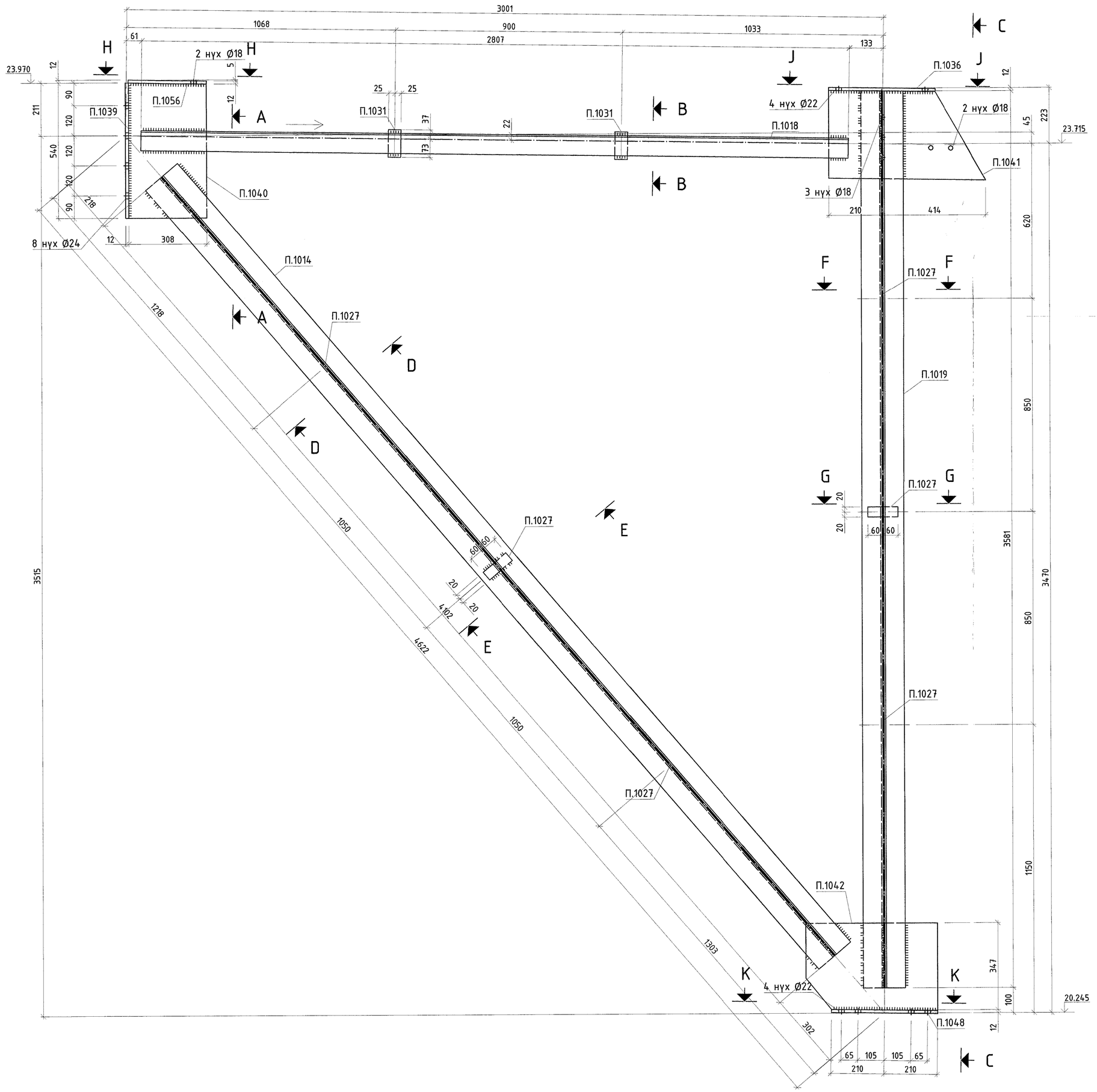

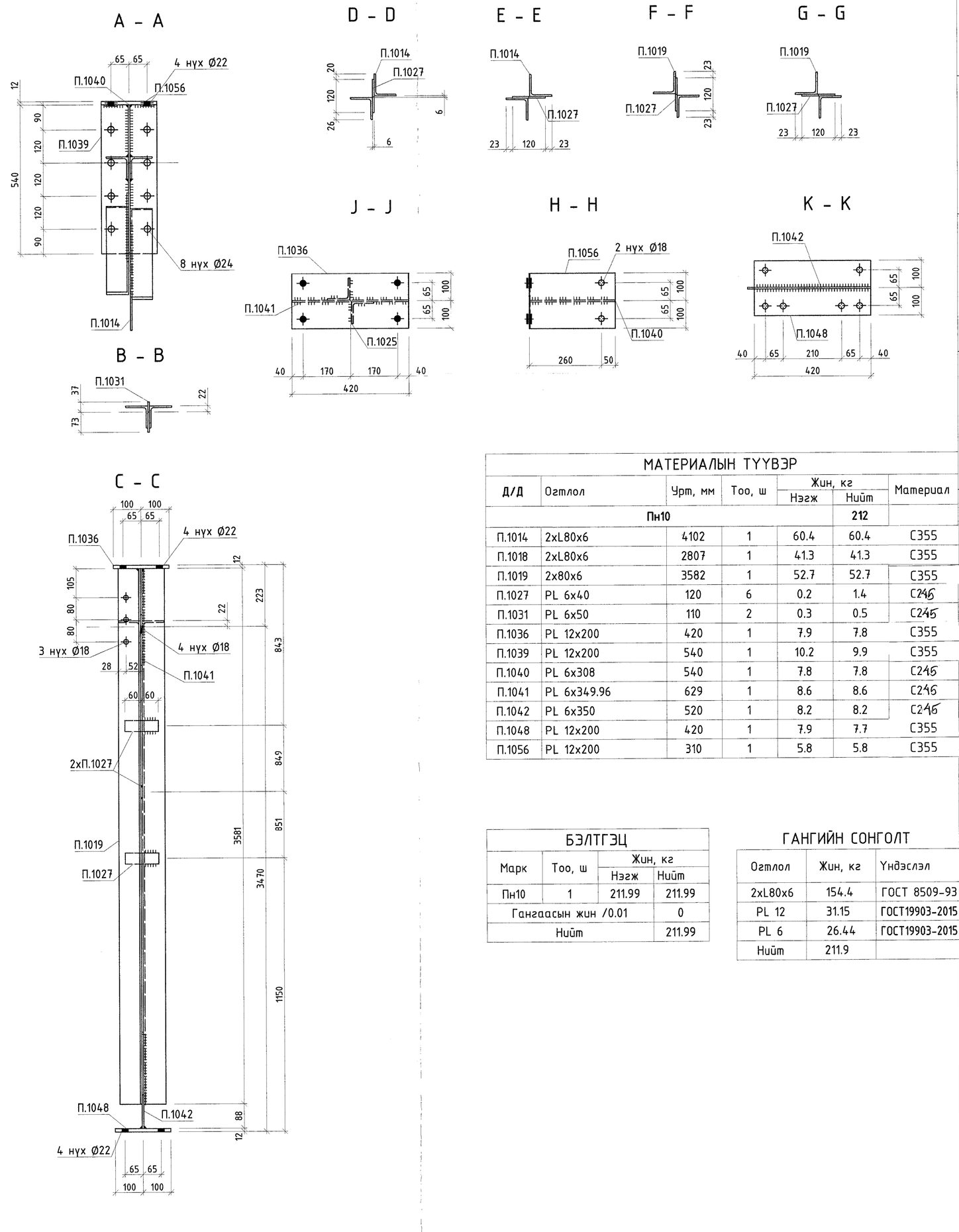

МАТЕРИАЛЫН ТУУВЭР						
Д/Д	Огтлол	Урт, мм	Тоо, ш	Жин, кг		Материал
				Нэгж	Нийт	
Пн10					212	
П.1014	2xL80x6	4102	1	60.4	60.4	C355
П.1018	2xL80x6	2807	1	41.3	41.3	C355
П.1019	2x80x6	3582	1	52.7	52.7	C355
П.1027	PL 6x40	120	6	0.2	1.4	C245
П.1031	PL 6x50	110	2	0.3	0.5	C245
П.1036	PL 12x200	420	1	7.9	7.8	C355
П.1039	PL 12x200	540	1	10.2	9.9	C355
П.1040	PL 6x308	540	1	7.8	7.8	C245
П.1041	PL 6x349.96	629	1	8.6	8.6	C245
П.1042	PL 6x350	520	1	8.2	8.2	C245
П.1048	PL 12x200	420	1	7.9	7.7	C355
П.1056	PL 12x200	310	1	5.8	5.8	C355

БЭЛТГЭЦ			
Марк	Тоо, ш	Жин, кг	
		Нэгж	Нийт
Пн10	1	211.99	211.99
Гангаасын жин /0.01			0
Нийт			211.99

ГАНГИЙН СОНГОЛТ		
Огтлол	Жин, кг	Үндэслэл
2xL80x6	154.4	ГОСТ 8509-93
PL 12	31.15	ГОСТ19903-2015
PL 6	26.44	ГОСТ19903-2015
Нийт	211.9	

1. Ерөнхий өгөгдлийг ГБ1 хуудаснаас үз.
2. Ган хийцийн үсгэлтийн схемийг ГБ2-ГБ24 хуудаснаас үз.
3. Үсгэлтийн үеийн гагнаасыг Э42 маркийн электродоор хийнэ. Электродийн ГОСТ 9467-75.
4. Гагнаасын өндөр h=6мм.

П.1041 1:10

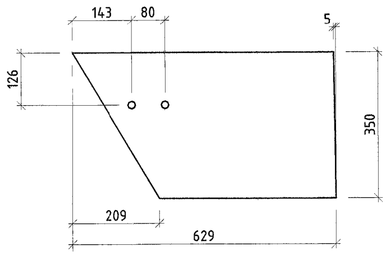

П.1040 1:10

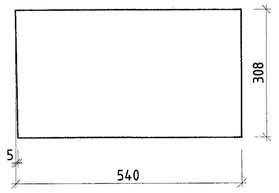

П.1039 1:10

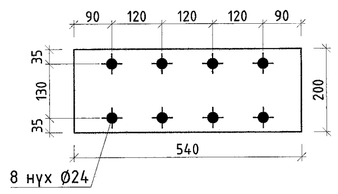

П.1042 1:10

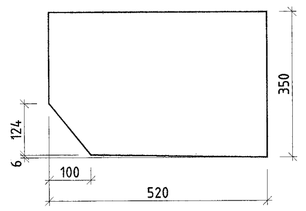

П.1056 1:10

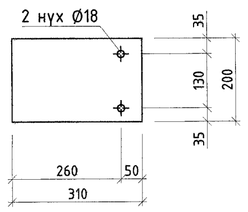

П.1048 1:10

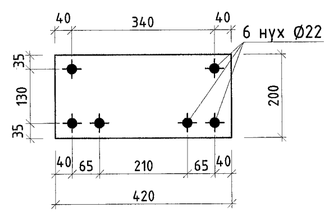

"Эрдэнэт үйлдвэр" ТӨҮГ. Засвар механикийн завод Механик цехийн ерөнхөл					Уе шат: А.3
		П.1056,Пн10			
Захирал		Д.Тамир	ЕГ Шифр:	Масштаб:	Огноо:
З.Е.И		Т.Намсрайсүрэн	21.15.049	1:10	Rev0
Тэргүүлэх инж.		А.Хатантуул	ТГ Шифр:	Зургийн дугаар:	Хуудас:
Шалгасан		А.Хатантуул		ГБ- 146	289
Гүйцэтгэсэн		Х.Галхүү			
"Эрдэнэт үйлдвэр"ТӨҮГ ЭТХ					А.1

Пн12 1:10

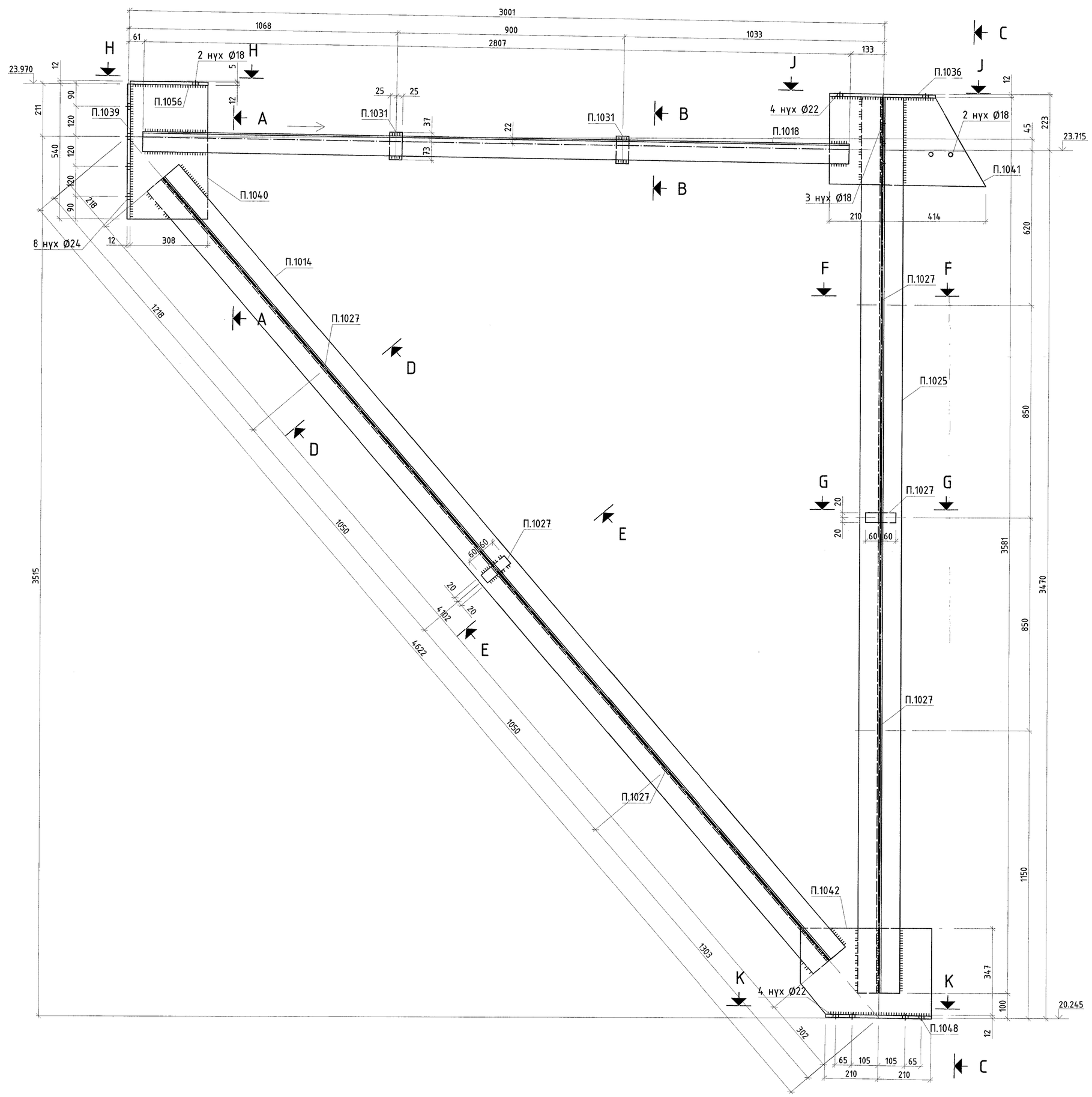

A - A

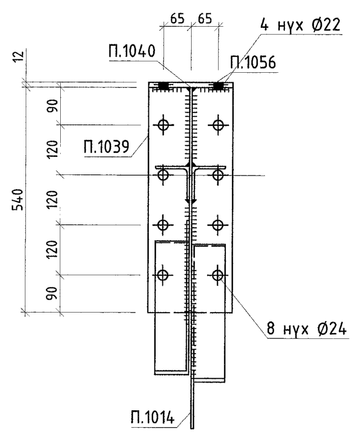

D - D

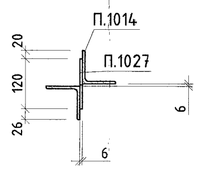

E - E

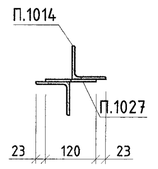

F - F

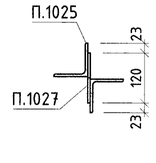

G - G

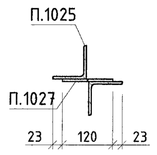

B - B

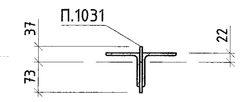

J - J

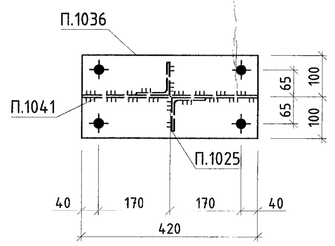

H - H

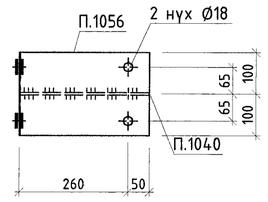

K - K

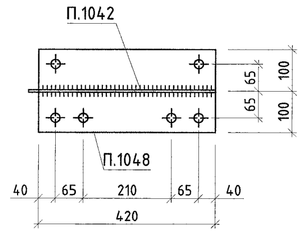

C - C

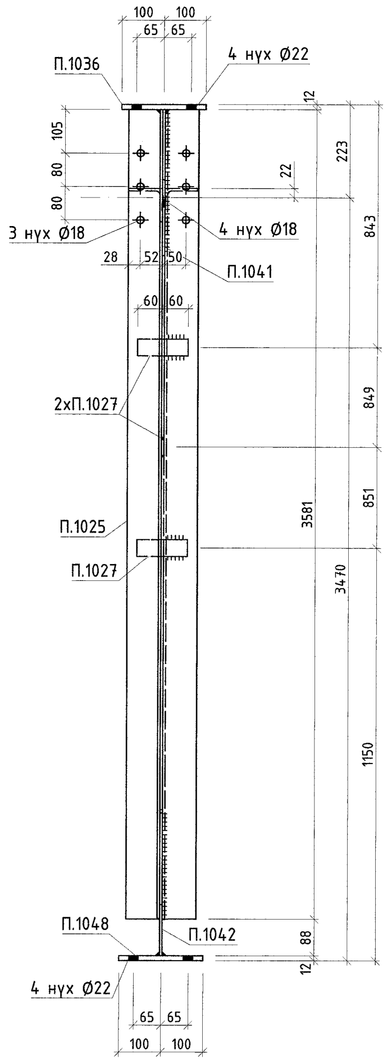

МАТЕРИАЛЫН ТУУВЭР

Д/Д	Огтлол	Урт, мм	Тоо, ш	Жин, кг		Материал
				Нэгж	Нийт	
	Пн12				**212**	
П.1014	2xL80x6	4102	1	60.4	60.4	C355
П.1018	2xL80x6	2807	1	41.3	41.3	C355
П.1025	2x80x6	3582	1	52.7	52.6	C355
П.1027	PL 6x40	120	6	0.2	1.4	C245
П.1031	PL 6x50	110	2	0.3	0.5	C245
П.1036	PL 12x200	420	1	7.9	7.8	C355
П.1039	PL 12x200	540	1	10.2	9.9	C355
П.1040	PL 6x308	540	1	7.8	7.8	C245
П.1041	PL 6x349.96	629	1	8.6	8.6	C245
П.1042	PL 6x350	520	1	8.2	8.2	C245
П.1048	PL 12x200	420	1	7.9	7.7	C355
П.1056	PL 12x200	310	1	5.8	5.8	C355

БЭЛТГЭЦ

Марк	Тоо, ш	Жин, кг	
		Нэгж	Нийт
Пн12	1	211.95	211.95
Гангаасын жин /0.01			0
Нийт			211.95

ГАНГИЙН СОНГОЛТ

Огтлол	Жин, кг	Үндэслэл
2xL80x6	154.4	ГОСТ 8509-93
PL 12	31.15	ГОСТ19903-2015
PL 6	26.44	ГОСТ19903-2015
Нийт	211.9	

П.1041 1:10

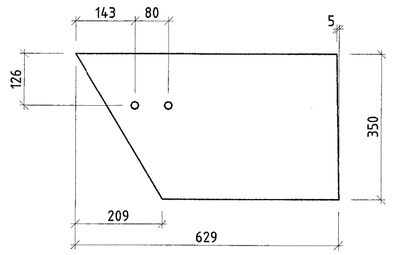

П.1040 1:10

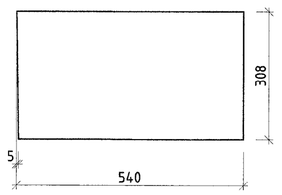

П.1039 1:10

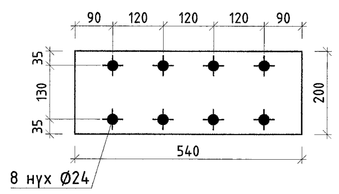

П.1042 1:10

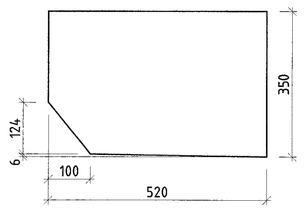

П.1056 1:10

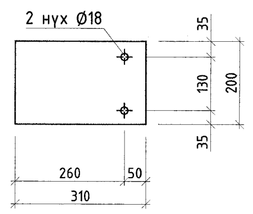

П.1048 1:10

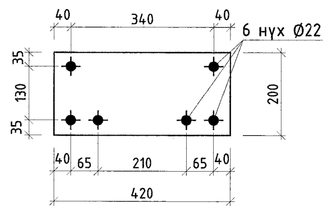

1. Ерөнхий өгөгдлийг ГБ1 хуудаснаас үз.
2. Ган хийцийн үзгралтын схемийг ГБ2-ГБ24 хуудаснаас үз.
3. Үзгралтын үеийн гагнаасыг Э42 маркийн электродоор хийнэ. Электродийн ГОСТ 9467-75.
4. Гагнаасын өндөр h=6мм.

"Эрдэнэт үйлдвэр" ТӨҮГ. Засвар механикийн завод Механик цехийн ерөнхий					Ye шат: А.3
		П.1025,Пн12			
Захирал	Д.Тамир	ЕГ Шифр:	Масштаб:		Огноо:
З.Е.И	Т.Намсрайсүрэн	21.15.049	1:10		Rev0
Тэргүүлэх инж.	А.Хатантуул	ТГ Шифр:	Эдгээгийн дугаар:		Хуудас:
Шалгасан	А.Хатантуул		ГБ- 147		289
Гүйцэтгэсэн	Х.Галхүү				

"Эрдэнэт үйлдвэр" ТӨҮГ ЗТХ

A.1

Пн13 1:10

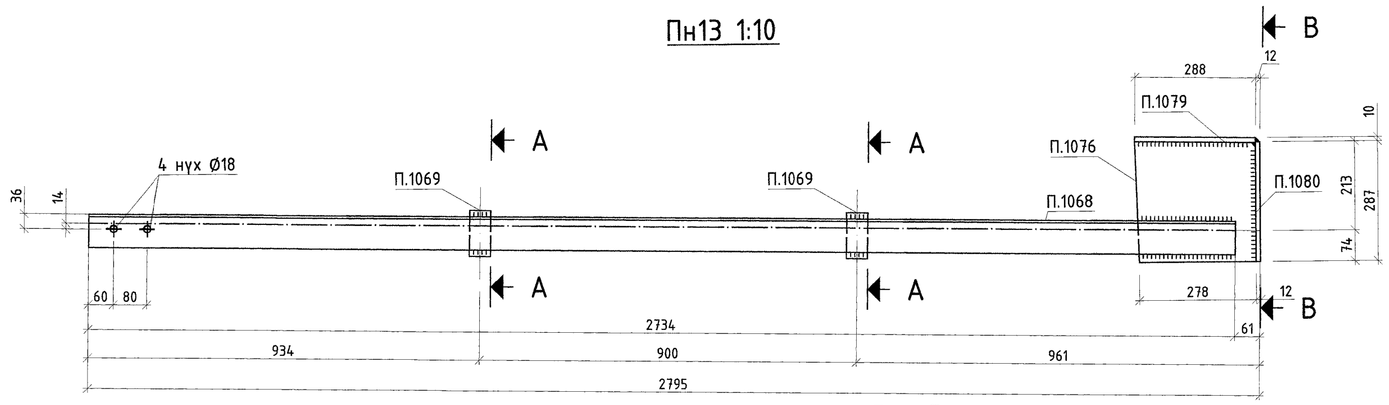

A – A

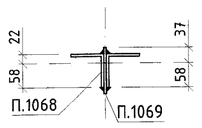

B – B

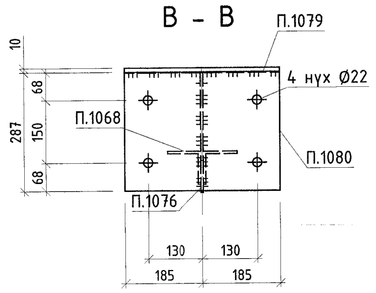

П.1079 1:10

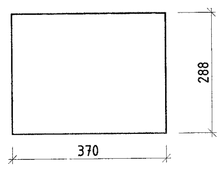

П.1076 1:10

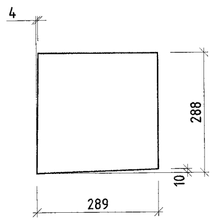

П.1069 1:10

П.1080 1:10

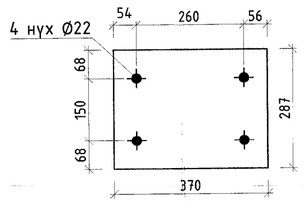

П.1077 1:10

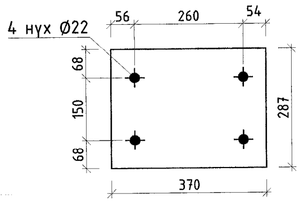

Пн14 1:10

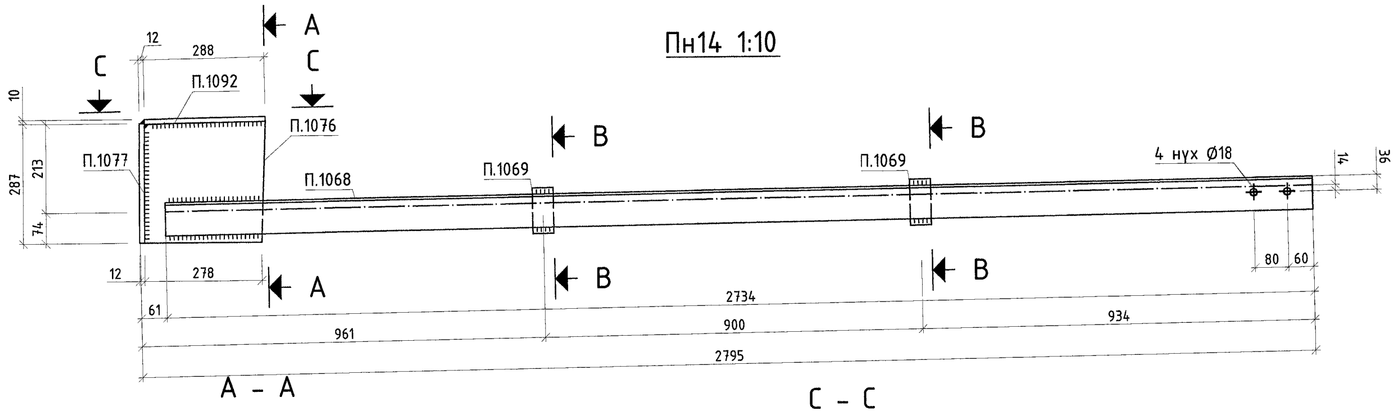

A – A

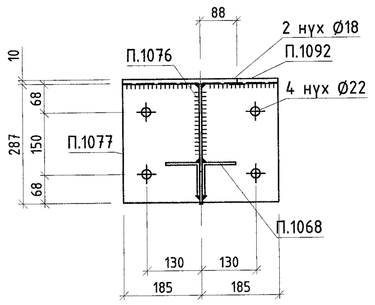

B – B

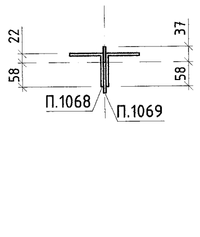

C – C

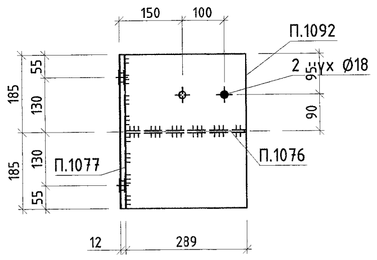

П.1095 1:10

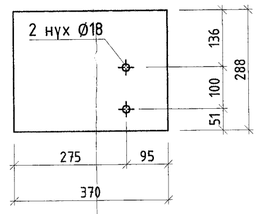

П.1092 1:10

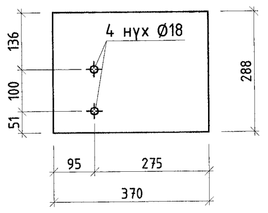

Пн15 1:10

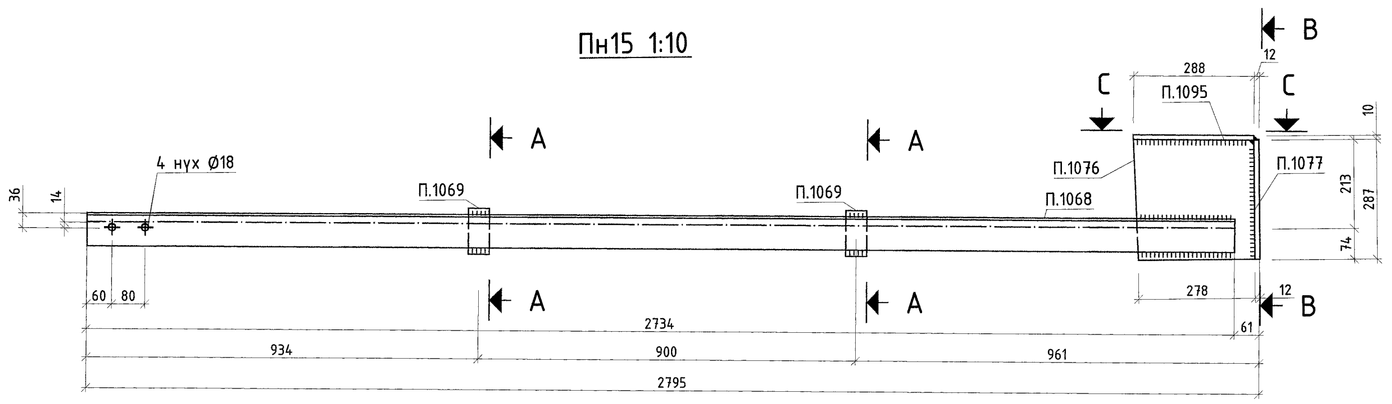

A – A

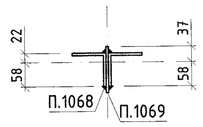

B – B

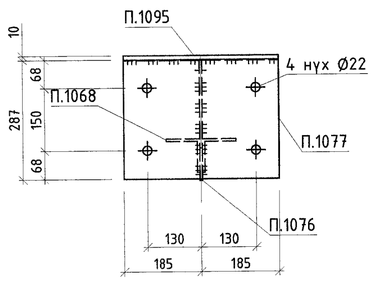

C – C

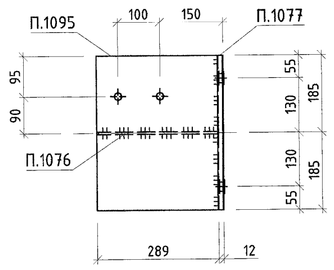

МАТЕРИАЛЫН ТУУВЭР

Д/Д	Огтлол	Урт, мм	Тоо, ш	Жин, кг Нэгж	Жин, кг Нийт	Материал
	Пн13				**64.5**	
П.1068	2xL80x6	2734	1	40.2	40.2	С355
П.1069	PL 6x50	110	2	0.3	0.5	С245
П.1076	PL 6x288.15	289	1	3.8	3.8	С245
П.1079	PL 12x288.18	370	1	10	10	С355
П.1080	PL 12x286.93	370	1	10	9.9	С355
	Пн14				**66.3**	
П.1068	2xL80x6	2734	1	40.2	40.2	С355
П.1069	PL 6x50	110	2	0.3	0.5	С245
П.1076	PL 6x288.15	289	1	3.8	3.8	С245
П.1077	PL 12x286.93	370	1	10	9.9	С355
П.1092	PL 12x288.18	370	1	10	10	С355
	Пн15				**64.4**	
П.1068	2xL80x6	2734	1	40.2	40.2	С355
П.1069	PL 6x50	110	2	0.3	0.5	С245
П.1076	PL 6x288.15	289	1	3.8	3.8	С245
П.1077	PL 12x286.93	370	1	10	9.9	С355
П.1095	PL 12x288.18	370	1	10	10	С355

БЭЛТГЭЦ

Марк	Тоо, ш	Жин, кг Нэгж	Жин, кг Нийт
Пн13	3	64.46	193.39
Пн14	2	66.32	132.65
Пн15	2	64.42	128.84
Гангаасын жин /0.01			0
Нийт			454.87

ГАНГИЙН СОНГОЛТ

Огтлол	Жин, кг	Үндэслэл
2xL80x6	281.4	ГОСТ 8509-93
PL 12	139.3	ГОСТ19903-2015
PL 6	30.1	ГОСТ19903-2015
Нийт	454.87	

1. Ерөнхий өгөгдлийг ГБ1 хуудаснаас үз.
2. Ган хийцийн үзсралтын схемийг ГБ2-ГБ24 хуудаснаас үз.
3. Үзсралтын үеийн гагнаасыг Э42 маркийн электродоор хийнэ. Электродийн ГОСТ 9467-75.
4. Гагнаасын өндөр h=6мм.

"Эрдэнэт үйлдвэр" ТӨҮГ. Засвар механикийн завод
Механик цехийн өргөтгөл

Пн13,Пн14,Пн15

Үе шат: А.З

Захирал		Д.Тамир	ЕГ Шифр: 21.15.043	Масштаб: 1:10	Огноо: Rev0
З.Е.И		Т.Намсрайсүрэн			
Тэргүүлэх инж.		А.Хаантуул	ТГ Шифр:	Зурагчин дугаар: ГБ- 148	Хуудас: 289
Шалгасан		А.Хаантуул			
Гүйцэтгэсэн		Х.Галхүү			

"Эрдэнэт үйлдвэр" ТӨҮГ ЗТХ

А.1

Пн16 1:10

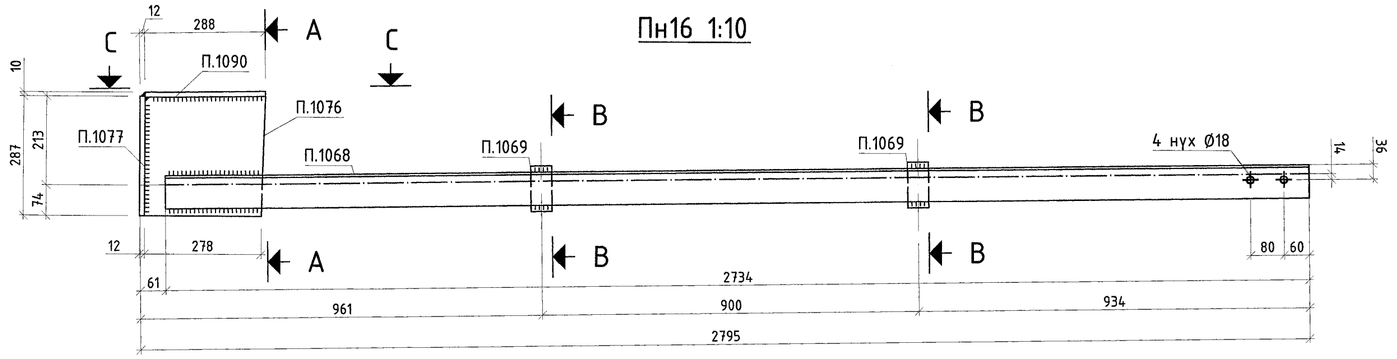

А – А

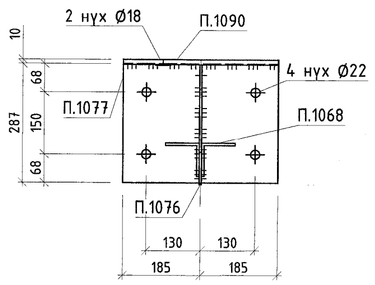

В – В

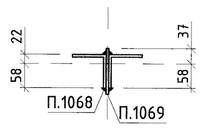

С – С

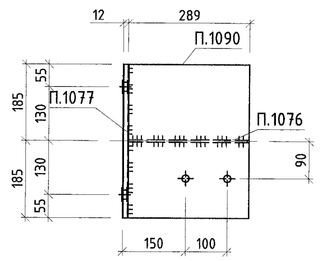

Пн17 1:10

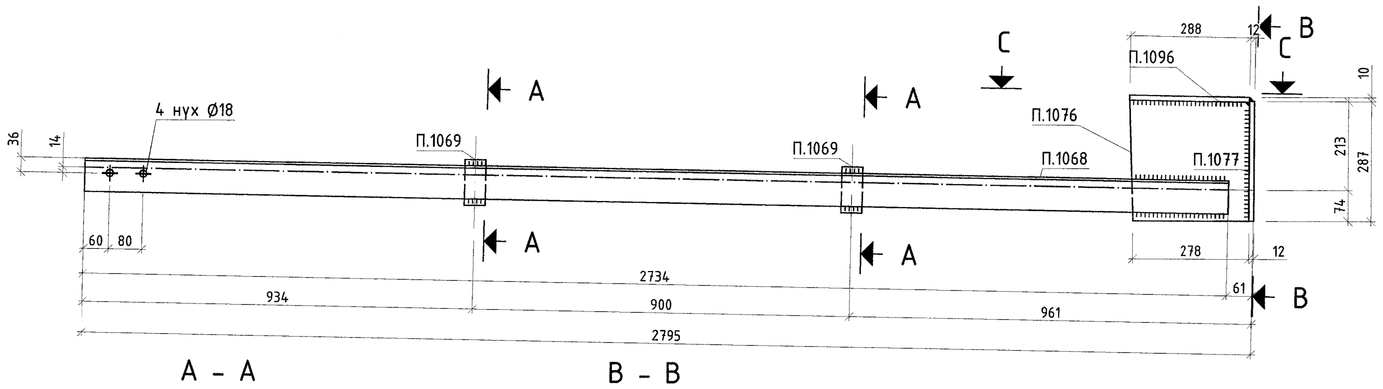

А – А

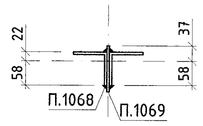

В – В

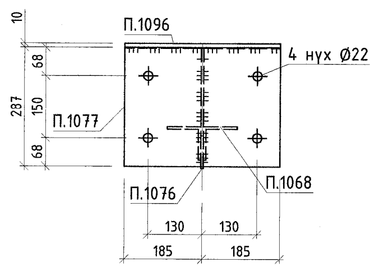

С – С

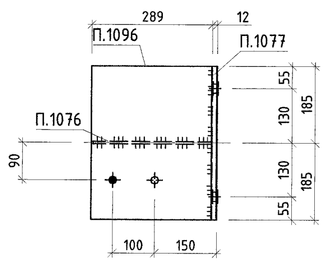

Пн18 1:10

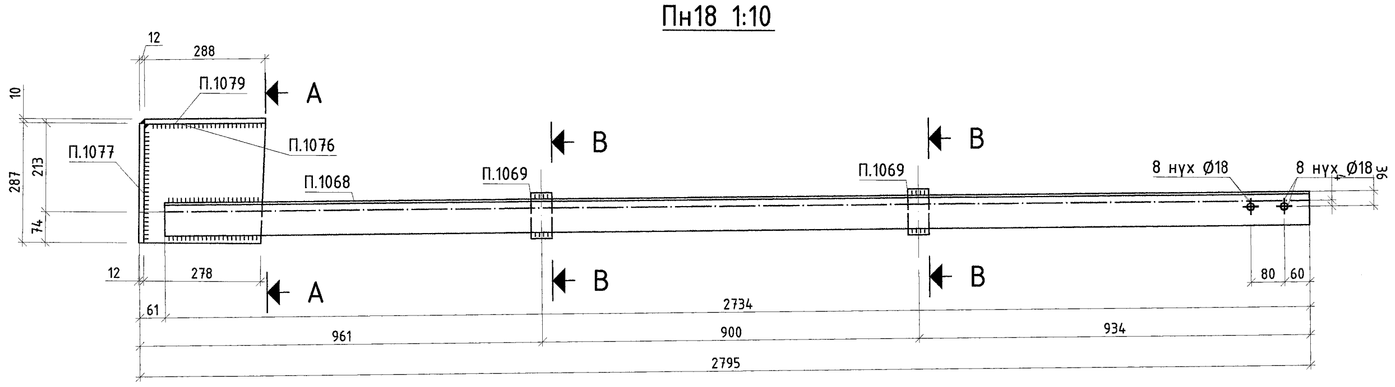

А – А

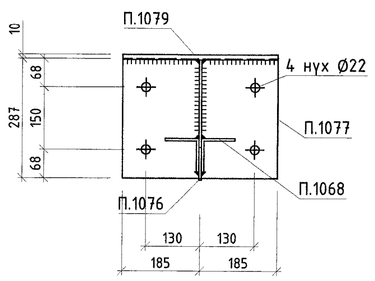

В – В

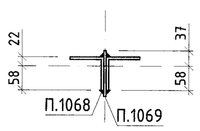

П.1079 1:10

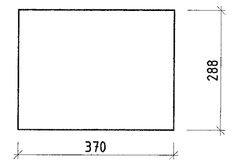

П.1076 1:10

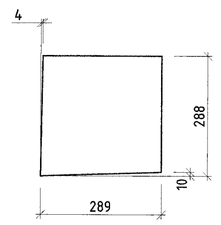

П.1069 1:10

П.1080 1:10

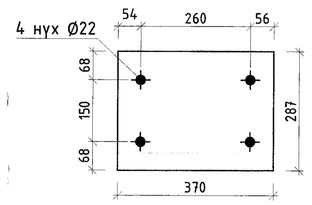

П.1077 1:10

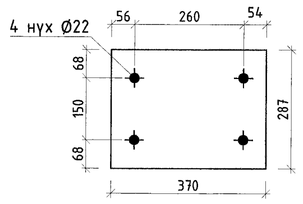

П.1096 1:10

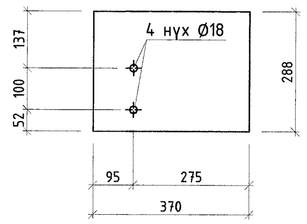

П.1090 1:10

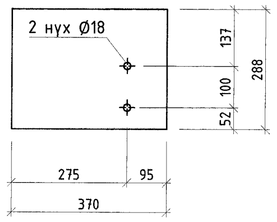

МАТЕРИАЛЫН ТУУВЭР

Д/Д	Огтлол	Урт, мм	Тоо, ш	Жин, кг Нэгж	Жин, кг Нийт	Материал
	Пн16				**64.4**	
П.1068	2xL80x6	2734	1	40.2	40.2	С355
П.1069	PL 6x50	110	2	0.3	0.5	С235
П.1076	PL 6x288.15	289	1	3.8	3.8	С235
П.1077	PL 12x286.93	370	1	10	9.9	С355
П.1090	PL 12x288.18	370	1	10	10	С355
	Пн17				**64.3**	
П.1068	2xL80x6	2734	1	40.2	40.2	С355
П.1069	PL 6x50	110	2	0.3	0.5	С235
П.1076	PL 6x288.15	289	1	3.8	3.8	С235
П.1077	PL 12x286.93	370	1	10	9.9	С355
П.1096	PL 12x288.18	370	1	10	10	С355
	Пн18				**64.5**	
П.1068	2xL80x6	2734	1	40.2	40.2	С355
П.1069	PL 6x50	110	2	0.3	0.5	С235
П.1076	PL 6x288.15	289	1	3.8	3.8	С235
П.1077	PL 12x286.93	370	1	10	9.9	С355
П.1079	PL 12x288.18	370	1	10	10	С355

БЭЛТГЭЦ

Марк	Тоо, ш	Жин, кг Нэгж	Жин, кг Нийт
Пн16	2	64.42	128.84
Пн17	2	64.34	128.68
Пн18	1	64.46	64.46
Гангаасын жин /0.01			0
Нийт			321.98

ГАНГИЙН СОНГОЛТ

Огтлол	Жин, кг	Үндэслэл
2xL80x6	201.0	ГОСТ 8509-93
PL 12	99.5	ГОСТ19903-2015
PL 6	21.5	ГОСТ19903-2015
Нийт	322.0	

1. Ерөнхий өгөгдлийг ГБ1 хуудаснаас үз.
2. Ган хийцийн угсралтын схемийг ГБ2-ГБ24 хуудаснаас үз.
3. Угсралтын үеийн гагнаасыг З42 маркийн электродоор хийнэ. Электродийн ГОСТ 9467-75.
4. Гагнаасын өндөр h=6мм.

"Эрдэнэт үйлдвэр" ТӨҮГ. Засвар механикийн завод Механик цехийн өргөтгөл					
Пн16,Пн17,Пн18					Үе шат: А.З
Захирал	Д.Тамир	ЕГ Шифр:	Масштаб:	Огноо:	
З.Е.И	Т.Намсрайсүрэн	21.15.043	1:10	Rev0	
Тэргүүлэх инж.	А.Хатантуул	ТГ Шифр:	Зургийн дугаар:	Хуудас:	
Шалгасан	А.Хатантуул		ГБ- 149	289	
"Эрдэнэт үйлдвэр"ТӨҮГ ЗТХ — Гүйцэтгэсэн	Х.Галхүү				

А.1

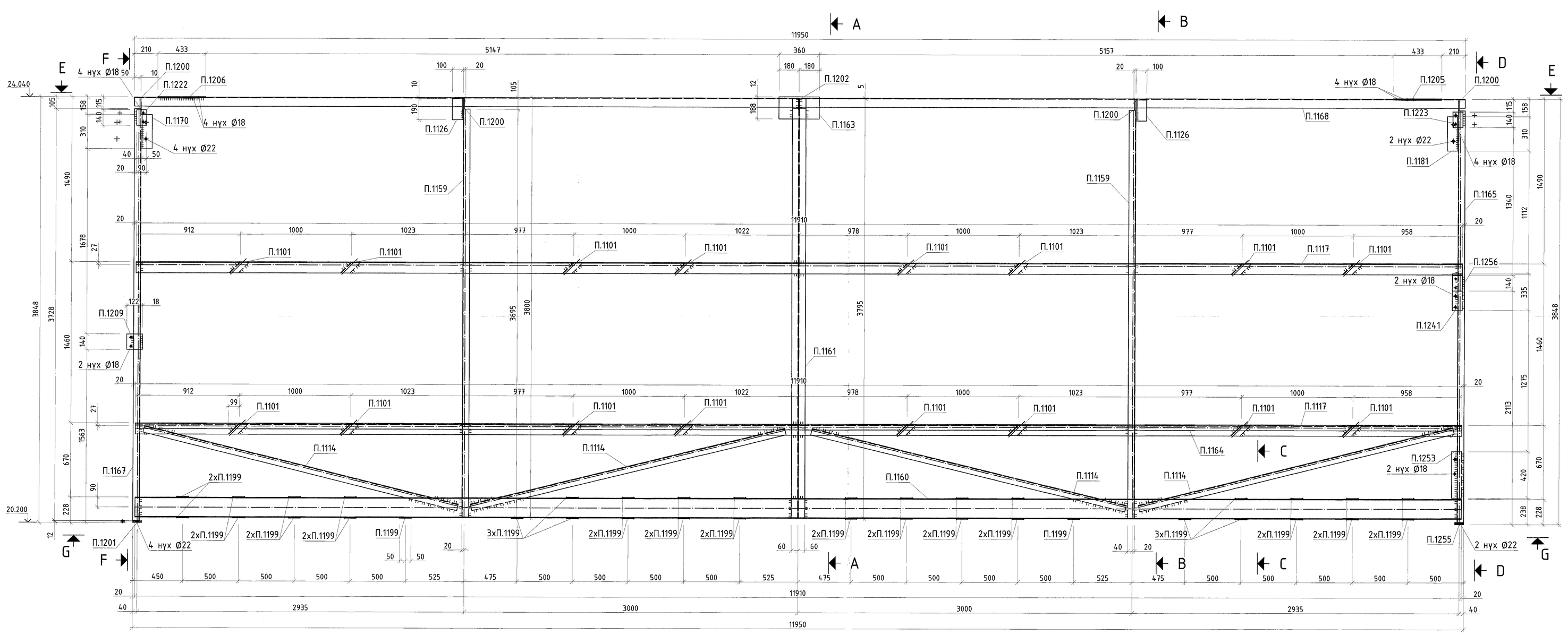

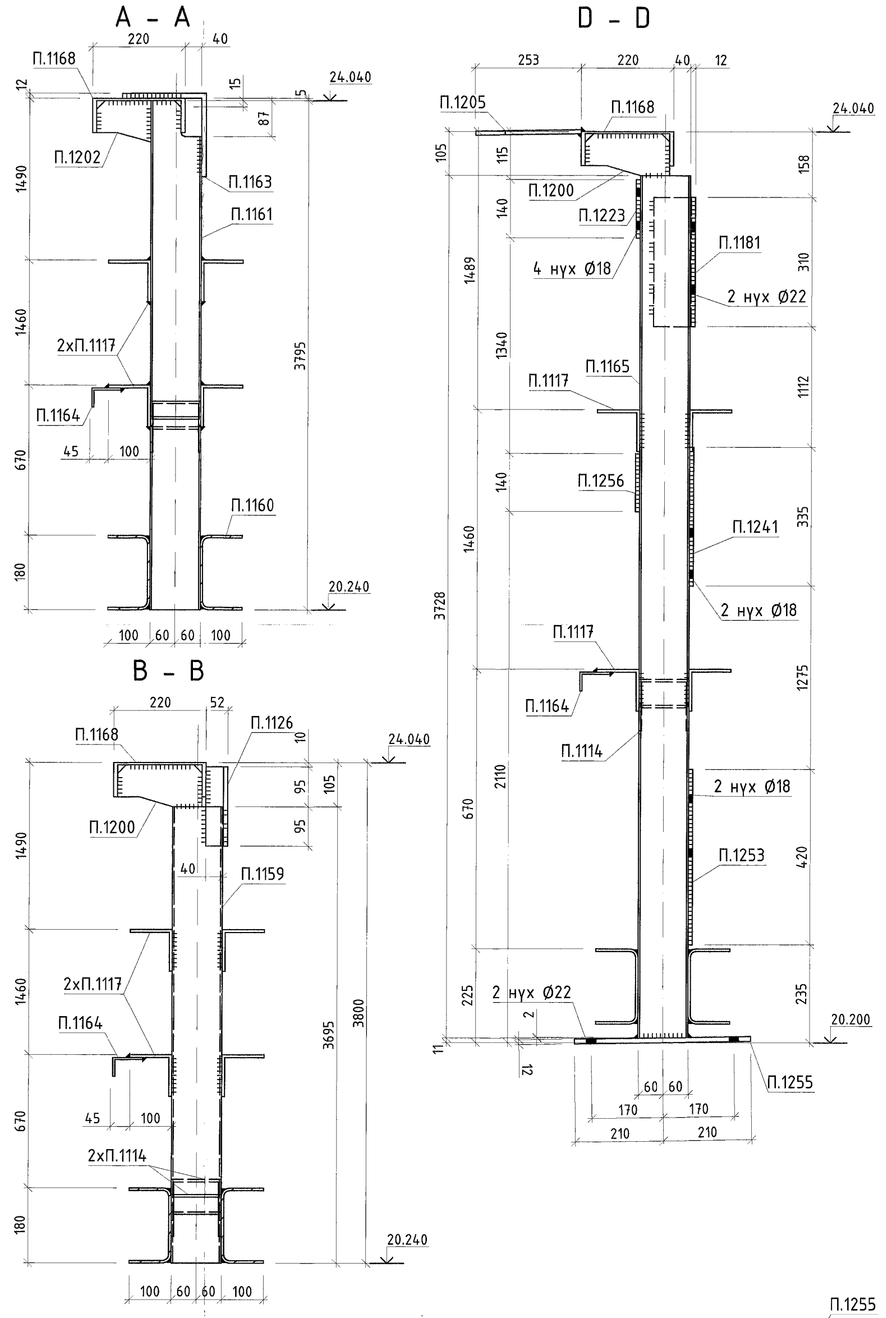

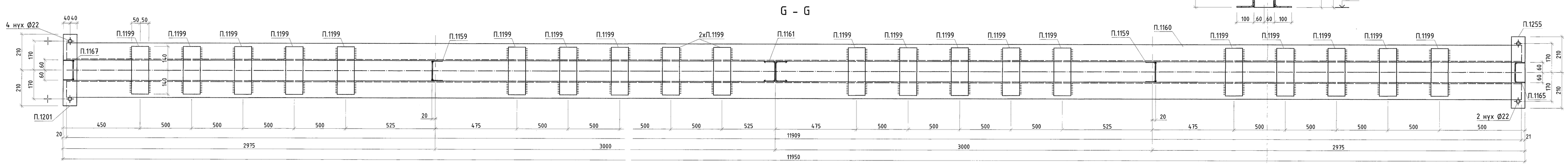

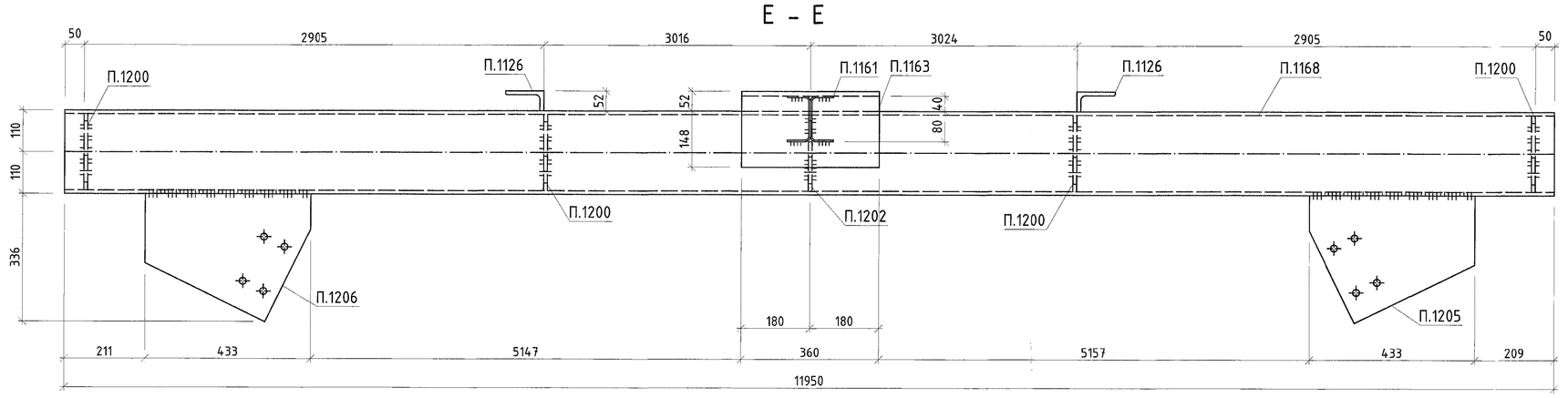

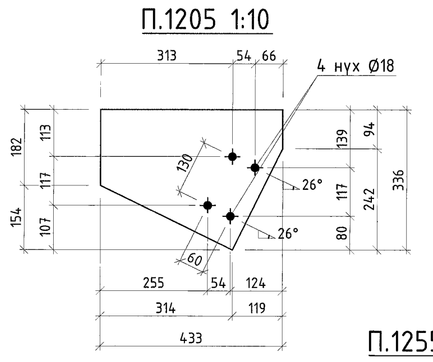

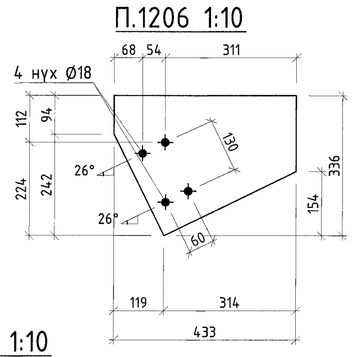

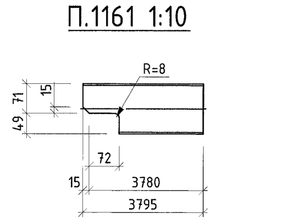

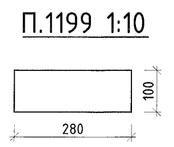

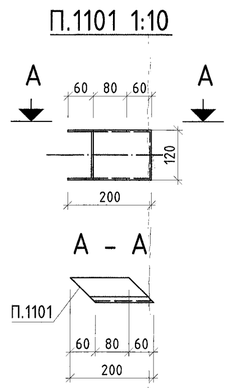

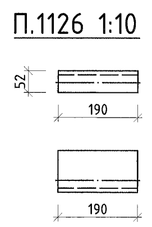

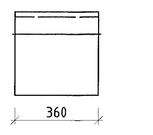

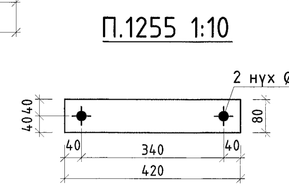

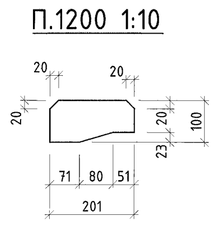

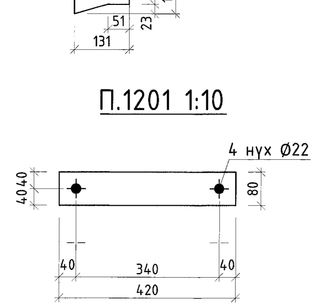

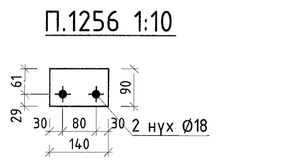

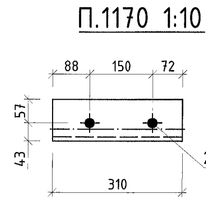

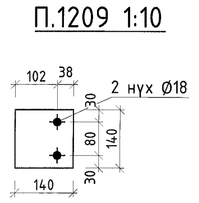

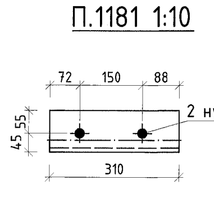

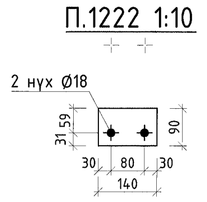

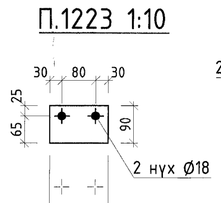

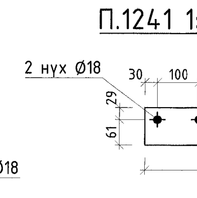

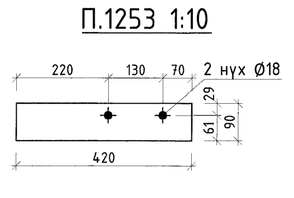

МАТЕРИАЛЫН ТҮҮВЭР

Д/Д	Огтлол	Урт, мм	Тоо, ш	Жин, кг Нэг	Жин, кг Нийт	Материал
	Пн20				1613.7	
П.1101	U120x60x4	200	16	1.4	15.6	С355
П.1114	U120x60x6	2905	4	29.2	116.8	С355
П.1117	2xL100x7	11910	2	257	514	С355
П.1126	L100x10	190	2	2.9	4.3	С355
П.1159	U120x60x4	3695	2	25.7	51.4	С355
П.1160	2x180x100x6	11909	1	396.3	396.3	С355
П.1161	2xU120x60x4	3795	1	52.8	52.3	С355
П.1163	L200x12	360	1	13.3	13.3	С355
П.1164	L70x45x5	11910	1	51.2	51.2	С355
П.1165	U120x60x4	3728	1	26	25.9	С355
П.1167	U120x60x4	3728	1	26	25.9	С355
П.1168	U22P	11950	1	251	251	С355
П.1170	L100x10	310	1	4.7	4.6	С355
П.1181	L100x10	310	1	4.7	4.6	С355
П.1199	PL 6x100	280	36	1.3	47.5	С245
П.1200	PL 10x100	201	4	1.4	5.5	С245
П.1201	PL 12x80	420	1	3.2	3.1	С355
П.1202	PL 10x100	131	1	0.9	0.8	С245
П.1205	PL 10x335.95	433	1	8.4	8.3	С245
П.1206	PL 10x335.95	433	1	8.4	8.3	С245
П.1209	PL 10x140	140	1	1.5	1.5	С245
П.1222	PL 10x90	140	1	1	1	С245
П.1223	PL 10x90	140	1	1	1	С245
П.1241	PL 10x90	335	1	2.4	2.3	С245
П.1253	PL 10x90	420	1	3	2.9	С245
П.1255	PL 12x80	420	1	3.2	3.1	С355
П.1256	PL 10x90	140	1	1	1	С245

БЭЛТГЭЦ

Марк	Тоо, ш	Жин, кг Нэг	Жин, кг Нийт
Пн20	2	1613.72	3227.44
Гангаасын жин /0.01			0
Нийт			3227.44

ГАНГИЙН СОНГОЛТ

Огтлол	Жин, кг	Үндэслэл
2xU180x100x6	792.6	ГОСТ 8278-83
2xU120x60x4	104.6	ГОСТ 8278-83
2xL100x7	1028	ГОСТ 8509-93
L100x10	27.0	ГОСТ 8509-93
L200x12	26.62	ГОСТ 8509-93
L70x45x5	102.43	ГОСТ 8509-93
U120x60x4	237.6	ГОСТ 8278-83
U120x60x6	233.57	ГОСТ 8278-83
U22P	501.91	ГОСТ 8278-83
PL 10	65.2	ГОСТ19903-2015
PL 12	12.4	ГОСТ19903-2015
PL 6	94.95	ГОСТ19903-2015
Нийт	3227.44	

1. Ерөнхий өгөгдлийг ГБ1 хуудаснаас үз.
2. Ган хийцийн цэсрэлтийн схемийг ГБ2-ГБ24 хуудаснаас үз.
3. Чесралтын үеийн гагнасыг 342 маркийн электродоор хийнэ. Электродийн ГОСТ 9467-75.
4. Гагнаасын өндөр h=6мм.

"Эрдэнэт үйлдвэр" ТӨҮГ. Засвар механикийн завод Механик цехийн ерөнхий					Үе шат
П.1101,П.1181,П.1222,П.1223,П.1241,П.1253,П.1255,Пн20					А.3
Зохиол	Д.Гомор	Г.Шөрөг	21.15.049	Масштаб 1:10,1:20	Огноо Rev0
ЗЕИ	Г.Нанжидсүрэн				
Тарагчлах ажил	А.Хатанбаяр	Г.Шөрөг	Эрдэнэт Аймаг ГБ- 150	Хуудас 2/69	
Шалгасан	А.Хатанбаяр				
Гүйцэтгэсэн	Х.Ганхуу				
"Эрдэнэт үйлдвэр" ТӨҮГ ЭТХ					